aluplast®
Kunststoff-Fenstersysteme

aluplast GmbH (Head Office)
Kunststoff-Fenstersysteme
Auf der Breit 2
DE - 76227 Karlsruhe

fon: +49 721 47171-0
fax: +49 721 47171-999
info.de@aluplast.net
www.aluplast.net

aluplast Austria GmbH
Kunststoff-Fenstersysteme
Roßlauf 26
AT - 4552 Wartberg an der Krems

fon: +43 7587 7555-0
fax: +43 7587 7555-10
info.at@aluplast.net
www.aluplast.net

IDEAL 4000®

© aluplast GmbH

319032 | "IDEAL 4000" VM | de (Deutsch) German | Ausgabe 2016-11

VM



01 Allgemeines

		Seite(n)	Dateiname(n)
01 A	**Materialkennwerte**	1	01_A_01_ID*
01 B	**Systembeschreibung**	1 - 3	01_B_01_4*
01 G	**Typen-Übersicht Fenster**	1 - 4	01_G_01_ID*
01 H	**Typen-Übersicht Haustüren**	1	01_H_01_ID*
01 P	**Übersichtspläne**		

IDEAL 4000 | Zusatzprofile 1-4 | Zubehör | Alu-Vorsatzschalen | Aussteifungen | Glasleisten

02 Hauptprofile: Übersicht

						Seite(n)	Dateiname(n)
02 B	**Rahmen**				(Maßstab 1:1)	1 - 19	02_B_01_4*
	040x02	55mm		(CL)	powerdur, Rahmen	1	
	040x92	55 x 120mm		(CL) (MB)	powerdur, Monobl.-Rahmen	2	
	140x01	65mm		(CL)	Rahmen	3	
	140x91	65 x 120mm		(CL) (MB)	Monoblock-Rahmen	4	
	140x12	65/80 x 70mm		(CL) (MB)	Monoblock-Rahmen	5	
	140x14	65/80 x 102mm		(CL) (MB)	Monoblock-Rahmen	6	
	140x16	65/80 x 122mm		(CL) (MB)	Monoblock-Rahmen	7	
	140x18	65/80 x 142mm		(CL) (MB)	Monoblock-Rahmen	8	
	140x19	65/80 x 162mm		(CL) (MB)	Monoblock-Rahmen	9	
	140x00	70 x 85mm		(CL)	Rahmen	10	
	040x07	70mm		(CL)	powerdur, Rahmen	11	
	140x07	70mm		(CL)	Rahmen	12	
	140x08	70mm		(RL)	Rahmen	13	
	140x03	80mm		(CL)	Rahmen	14	
	140x15	95mm		(CL)	Altbaurahmen	15	
	140x17	95mm		(CL)	Altbaurahmen	16	
	140x05	95mm		(CL)	Altbaurahmen	17	
	140x81	100mm		(CL)	Rahmen	18	
	140x10	119mm		(CL)	Altbaurahmen	19	
02 C	**Flügel**				(Maßstab 1:1)	1 - 12	02_C_01_4*
	140x86 [1)]	65mm	fv.	(CL)	bonding, (N) Flügel	1	
	140x21	72mm	fv.	(CL)	Flügel	2	
	140x20	77mm	fv.	(CL)	Flügel	3	
	140x26	77mm	hfv.	(CL)	Flügel	4	
	140x22	77mm	hfv.	(RL)	Flügel	5	
	140x37	77mm	fv.	(CL)	außenaufgehend, Flügel	6	
	140x30	105mm	fv.	(CL)	Flügel	7	
	140x34	105mm	hfv.	(RL)	Flügel	8	
	140x31	105mm	fv.	(CL)	außenaufgehend, Flügel	9	
	140x33	120mm	fv.	(CL)	Flügel	10	
	140x38	120mm	fv.	(RL)	Flügel	11	
	140x35	120mm	fv.	(CL)	außenaufgehend, Flügel	12	
02 D	**Pfosten / Sprossen**				(Maßstab 1:1)	1 - 4	02_D_01_4*
	140x45	104mm		(CL)	Pfosten / Sprosse	1	
	140x41	84mm		(CL)	Pfosten / Sprosse	2	
	140x47	84mm		(RL)	Pfosten / Sprosse	3	
	140x46	70mm		(CL)	Sprosse	4	
02 E	**Stulpflügel / Stulp-Profile**				(Maßstab 1:1)	1 - 11	02_E_01_4*
	140x75	52mm	fv.	(CL)	Stulpflügel	1	
	140x76	57mm	fv.	(CL)	Stulpflügel	2	
	140x82	57mm	hfv.	(RL)	Stulpflügel	3	
	140x77	85mm	fv.	(CL)	Stulpflügel	4	
	140x84	85mm	hfv.	(RL)	Stulpflügel	5	
	140x66	64mm		(CL)	großer Stulp	6	
	140x69	64mm		(RL)	großer Stulp	7	
	140x67	64mm		(SL)	(Haustür) großer Stulp	8	
	140x65	44mm		(CL)	kleiner Stulp	9	
	120x97	32mm		(RL)	(für Stulpflügel) Mini-Stulp	10	
	110x97	28mm		(RL)	(für Stulpflügel) Mini-Stulp	11	

[1)] bonding only = (N) normal

03 Hauptprofile: Kombinationen

			Seite(n)	Dateiname(n)
03 A	**Konstruktionsmaße**		1	03_A_01_4*
03 B	**Haustür-Schwellen**	(Maßstab 1:2)	1 - 11	03_B_01_4*
03 C	**Dreh-Kipp-Tür-Schwellen[2)]**		1 - 6	03_C_01_4*
03 D	**Rahmen[1)] - Flügel[2)]**		1 - 228	03_D_01_4*
03 E	**Rahmen[1)] - Festverglasung**		1 - 19	03_E_01_4*
03 G	**Flügel[2)] - Pfosten[1)] - Flügel[2)]**		1 - 36	03_G_01_4*
03 H	**Flügel[2)] - Pfosten[1)] - Festverglasung**		1 - 36	03_H_01_4*
03 J	**Pfosten[1)] / Sprossen[1)] glasteilend**		1 - 4	03_J_01_4*
03 L	**Flügel[2)] - Stulp[1)] - Flügel[2)]**		1 - 48	03_L_01_4*
03 M	**Stulpflügel[1)] - Flügel[2)]**		1 - 10	03_M_01_4*
03 Y	**Schwingfenster**	(Maßstab 1:2)	1 - 3	03_Y_01_4*
03 Z	**Baukörperanschluss-Beispiele**	(Maßstab 1:1/2)	1 - 12	03_Z_01_4*

[1)] Die Profile sind innerhalb eines Kapitels numerisch sortiert
[2)] Die Flügel sind innerhalb der Profil-Kapitel numerisch sortiert

1)

	Kapitel:	03 D	03 E
lfd.	Rahmen	Seiten	Seiten
1	040x02	12	1
2	040x07	12	1
3	040x92	12	1
4	140x00	12	1
5	140x01	12	1
6	140x03	12	1
7	140x05	12	1
8	140x07	12	1
9	140x08	12	1
10	140x10	12	1
11	140x12	12	1
12	140x14	12	1
13	140x15	12	1
14	140x16	12	1
15	140x17	12	1
16	140x18	12	1
17	140x19	12	1
18	140x81	12	1
19	140x91	12	1
	Seiten:	228	19

	Kapitel:	03 G	03 H
lfd.	Pfosten	Seiten	Seiten
1	140x41	12	12
2	140x45	12	12
3	140x47	12	12
	Seiten:	36	36

	Kapitel:	03 J
lfd.	Sprossen	Seiten
1	140x41	1
2	140x45	1
3	140x46	1
4	140x47	1
	Seiten:	4

	Kapitel:	03 L
lfd.	Stulp	Seiten
1	140x65	12
2	140x66	12
3	140x67	12
4	140x69	12
	Seiten:	48

	Kapitel:	03 M
lfd.	Stulpflügel	Seiten
1	140x75	2
2	140x76	2
3	140x77	2
4	140x82	2
5	140x84	2
	Seiten:	10

2)

lfd.	Flügel
1	140x20
2	140x21
3	140x22
4	140x26
5	140x30
6	140x31
7	140x33
8	140x34
9	140x35
10	140x37
11	140x38
12	140x86

04 Zusatzprofile

Seite(n) Dateiname(n)

Siehe Handbuch "Zusatzprofile / Zubehör"

05 Zubehör

Seite(n) Dateiname(n)

Siehe Handbuch "Zusatzprofile / Zubehör"

06 Verstärkungsrichtlinien / Statik

Seite(n) Dateiname(n)

Siehe Handbuch "Verarbeitung"

07 - - -

Seite(n) Dateiname(n)

Derzeit nicht vorhanden!

08 Allgemeine Verarbeitungsrichtlinien

Seite(n) Dateiname(n)

Siehe Handbuch "Verarbeitung"

09 Individuelle Verarbeitung

		Seite(n)	Dateiname(n)
09 H	**Mechanische Verbindungen**	1 - 13	09_H_01_4*
09 J	**Verarbeitung Schwellen / Türen**	1 - 12	09_J_01_4*
09 Z	**Zuschnittmaße Stulp**	1 - 7	09_Z_01_4*

10 Allgemeine Montagerichtlinien

Seite(n) Dateiname(n)

Siehe Handbuch "Verarbeitung"

Abkürzungen (je nach Profilserie nicht vorhanden):

Design / Optik:	*(CL) Classic-line / (SL) Soft-line / (RL) Round-line / (HL) Historik-line*
Profilart:	*(MB) Monoblock oder Blockprofil: Rahmen-Gruppe(n) mit integrierter Zarge*
Regionale Profile:	*(CH) Schweiz / (NL) Holland*
Flügel-Ebene zum Rahmen:	*fv. flächenversetzt / hfv. halbflächenversetzt / fb. flächenbündig*

Anmerkung zu Kapitel 03 Kombinationen:
Die Seiten-Angabe setzt sich zusammen aus den letzten zwei bis drei Ziffern von Profil 1 (z.B. Rahmen oder Pfosten oder Stulp) und den letzten beiden Ziffern von Profil 2 (z.B. Flügel). Falls kein Profil 2 vorhanden ist, werden Kürzel eingesetzt (z.B. FV für Festverglasung). Somit ergibt sich eine numerische Reihenfolge der Kapitel untereinander und innerhalb der Kapitel.

Beispiel: *Kapitel / **Seite** 03 D **040x02-140x20** = Kapitel 03 D Rahmen - Flügel = mit Rahmen **040x02** und Flügel **040x20***
*Kapitel / **Seite** 03 D **040x02-140x21** = Kapitel 03 D Rahmen - Flügel = mit Rahmen **040x02** und Flügel **140x21***
... usw.

MATERIALKENNWERTE

Nach DIN EN ISO 1163 setzt aluplast folgende PVC-Formmasse als Werkstoff für seine Profil-Systeme ein:

ISO 1163 - PVC-U, EDLP, 082-50-T28

Iso-Norm DIN EN ...
PVC = Polyvinylchlorid
U = weichmacherfrei (hart)
E = Extrusion
D = Pulver (Dryblend)
L = Licht- und Witterungsstabilisator
P = Schlagzäh modifiziert
082 = Vicat-Erweichungstemperatur: 80 - 84 °C
50 = Kerbschlagzähigkeit: >40 kJ/m²
T28 = Elastizitätsmodul: 2500 - 3000 N/mm² (Zugmodul = tension = T)

Die eingesetzte Rezeptur ist barium- und cadmiumfrei.
Andere Ausführungen / Lieferungen laut Systembeschreibung oder auf Anfrage

Kenndaten CaZn (Kalzium Zink)

nach Norm(en):	Bezeichnung:	Einheit:	Ergebnis:
DIN EN ISO 306	**Formbeständigkeit in der Wärme** Vicat-Erweichungstemperatur VST/B 50	°C	80 $\pm$ 2
DIN EN ISO 179-1 / 1eA / 1eC / 1fC	**Doppel-V-Kerbschlagzähigkeit a_v** (RAL-Zähigkeit) Charpy / Normstab nach RAL	kJ/m² bei + 23° C	Ø ≥ 40 kein Wert unter 20
DIN EN ISO 178 / 527-1 u. 527-2	**Biegemodul E_f / Zugmodul E_t**	N/mm²	2800
DIN EN ISO 182-2 / DIN 53 381-1	**Stabilitätszeit t_{St}** pH-Messverfahren, Ölbad / Leitfähigkeitsmessverfahren	Minuten bei + 200° C	40 $\pm$ 6

Allgemeine Kenndaten PVC-U

nach Norm(en):	Bezeichnung:	Einheit:	Ergebnis:
DIN 53752 Leitz-Dilatometer	**Längenausdehnungskoeffizient** von - 30° und + 50° C	1/K	7 x 10^{-5}
DIN 52612-1/-2/-3 Zweiplattenverfahren	**Wärmeleitfähigkeit λ** (Lambda)	W/mK	0,16
DIN 4102-1	**Brandverhalten PVC-U** Flachprofile	-	B1
DIN 4102-1	**Brandverhalten PVC-U** Hohlkammerprofile	-	B2
DIN EN 13501-1	**Brandverhalten PVC-U**	-	E

1. Konstruktion

1.1. Profilaufbau

Charakteristisches Merkmal des **aluplast**-Anschlag-Profilsystems **IDEAL 4000** mit 70mm Bautiefe ist die Ausbildung von Standard-Blendrahmen-, Flügel- und Pfosten- bzw. Sprossenprofile als 3-6-Kammer-System.

Die mehrfach außen und innen liegenden Hohlkammern garantieren optimale Wärmedämmeigenschaften, wobei die äußere Hohlkammer zusätzlich eine verdeckt liegende Entwässerung bzw. Belüftung der Fälze ermöglicht.

Die großen Mittelkammern sind für die Aufnahme der statisch erforderlichen Armierungsquerschnitte ausgelegt.

energeto® 4000: Profile zur Scheibenverklebung (bonding inside) und/oder mit Faserverstärkung (powerdur inside) erfordern z.T. keine zusätzliche Aussteifung und ermöglichen eine kleine Rahmen-Flügel-Ansichtsbreite.

1.2. Dichtungsanordnung

Die Hauptprofile sind bis auf wenige Ausnahmen werkseitig mit Dichtungen erhältlich.
(siehe auch Punkt 5. Dichtungen)

Die äußere Rahmen-Anschlagdichtung und die innere Flügel-Anschlagdichtung optimieren Wärme- und Schalldämmwerte und verhindern Kondensatbildung im Beschlagsbereich.

Hauptprofile mit werkseitig integrierten TPE-Anschlag- und Verglasungs-Dichtungen sind verschweißbar.

Bei Hauptprofilen ohne werkseitige Dichtungen werden optional erhältliche (Reparatur-)Dichtungen umlaufend in einer Ebene - und ohne Unterbrechungen im Gehrungsbereich - eingebracht.

2. Systemumfang

Design: Classic-line, Soft-line und Round-line in unterschiedlichen Ansichtsbreiten
(aktuelles Produktprogramm laut Übersichtsplan IDEAL 4000)

- Blendrahmen

- Altbaurahmen/Renovierungsrahmen (mit Anschlag und/oder Aufnahme für Anschlag-/Zargenprofile)

- Flügel (flächenversetzt, halbflächenversetzt)

- Hauseingangstürflügel (nach innen und nach außen öffnend)

- Nebeneingangstürflügel (nach innen und nach außen öffnend)

- Stulpflügel (Flügel mit integriertem Stulp)

- Stulp-Profile

- Pfosten/Sprossen, Statikpfosten/Statiksprossen

energeto® 4000
- Blendrahmen faserverstärkt (powerdur inside)
- Flügel zur Scheibenverklebung (bonding inside) (flächenversetzt, halbflächenversetzt)

aluskin (Alu-Vorsatzschalen)

(Glasleisten sind als Classic-line, Soft-line, Round-line und Historik-line erhältlich)

3. Öffnungsarten

Das **aluplast**-3-6-Kammer-Anschlagdichtung-Profilsystem **IDEAL 4000** bietet für alle Einsatzzwecke die passende Öffnungsart, wie z.B. für den Alt- und Neubau im Wohnhausbereich, als auch für den Verwaltungs- und Industriebau.

Von der Bautiefe ist **IDEAL 4000** mit dem 3-6-Kammer-Mitteldichtungs-System **IDEAL 5000** kombinierbar.

- Dreh-Fenster und –Türen
- Dreh-Kipp-Fenster und –Türen
- Kipp- und Klapp-Fenster
- zwei-flügelige Fenster und Türen ohne festen Pfosten
- mehrflügelige Fenster und Türen mit Pfosten und Riegel
- Fensterwände
- Schräg- und Bogen-Fenster
- Festverglasungen

4. Beschläge

Alle Flügel- und Stulp-Profile besitzen die 16mm breite Euro-Beschlagsnut mit 13mm Schließachse.

Es lassen sich alle Beschläge mit RAL-Gütezeichen der verschiedenen Beschlagshersteller einsetzen.
Die Schließstücke sind systembezogen und sind im Beschlagshandel erhältlich.

Aluminiumteile dürfen nur mit Schrauben aus Edelstahl – mindestens V2A-Qualität – befestigt werden.

5. Dichtungen

aluplast-Profile können gemäß Preisliste auch **mit** werkseitig integrierten Dichtungen geliefert werden.

TPE: verschweißbar, Thermoplastisches Elastomer nach RAL-GZ 716/1 Abschnitt II			
Hauptprofile: Grundkörperfarbe in	weiß ähnlich RAL 9016		braun ähnlich RAL 8019
Dekor	ohne Dekor	einseitig	beidseitig
werkseitig integrierte Dichtungen in:	papyrusweiß	schwarz	

Bei Profilen **ohne** werkseitig integrierten Dichtungen können optional erhältliche (Reparatur-)Anschlag- und (Reparatur-)Verglasungsdichtungen wahlweise in papyrusweiß oder schwarz verwendet werden.
Sie werden aus alterungs- und witterungsbeständigem EPDM (APTK)-Material hergestellt.

EPDM: nicht verschweißbar, Formmasse nach DIN 7863

Die Dichtungen werden umlaufend eingezogen und im oberen Querstück des Rahmens oder des Flügels stumpf gestoßen. Ein Einschneiden der Dichtungen im Gehrungsbereich entfällt.

6. Verglasung

Es können alle handelsüblichen Einzelgläser, Isolierglasscheiben und Füllungen eingebaut werden.

Der Einbau erfolgt mit vorgefertigten Dichtprofilen (Trockenverglasung).

Einsetzbare theoretische Scheibenstärken: Standard: bis 41mm

7. Aussteifungen und Aluprofile

In Abhängigkeit von der Fenstergröße und den statischen Erfordernissen werden Blendrahmen, Flügel und Pfosten bzw. Sprossen mit kaltgewalzten, verzinkten Stahlprofilen verstärkt, soweit sie für diesen Zweck über eine Aussteifungskammer bzw. über die Option zur Aussteifung verfügen.

Material: Hohlprofile Band EN 10142 DX51D+Z275 NA-C
Offene Profile Band EN 10142 DX51D+Z275 NA-C

Korrosionsschutz Zinkauflage nach DIN EN 10326
Für innen liegende Verstärkungen beträgt die Mindestzinkauflage 150g/m²
Für außen liegende Verstärkungen beträgt die Mindestzinkauflage 275g/m²

Aluminiumprofile: AlMgSi

Aluminiumteile dürfen nur mit Schrauben aus Edelstahl – mindestens V2A-Qualität – befestigt werden.

8. Dekore und Farben

Die Profile sind mit Dekorkaschierung erhältlich, die aktuelle Farbpalette entnehmen Sie bitte der gültigen Preis- bzw. Dekorliste.

Die Grundkörperfarbe ist weiß, ähnlich RAL 9016 oder braun, ähnlich RAL 8019.

9. Pflege und Wartung

Verunreinigungen auf Kunststoff-Fensterprofilen lassen sich mit handelsüblichen Haushalts-Reinigungsmitteln entfernen. Es dürfen keine anlösenden und scheuernden Reiniger eingesetzt werden.

Die Beschläge sind entsprechend den Anweisungen der jeweiligen Hersteller zu fetten.

Siehe auch **Kapitel 10 R Reinigung, 10 S Wartung, 10T Lüftung**.
Hier finden Sie weitere Hinweise und von **aluplast** empfohlene Reinigungsmittel.

10. Fensterwerkstoff

Siehe **Kapitel 01 A Materialkennwerte**

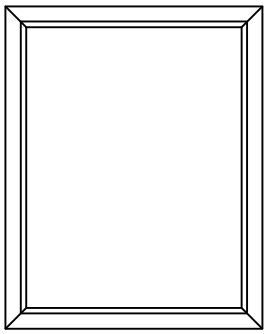
Festverglasung im Rahmen

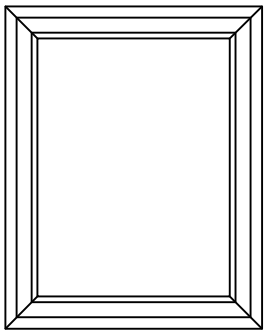
Festverglasung im Flügel

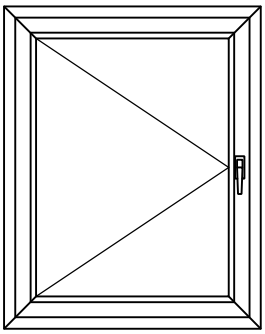
Dreh-Fenster

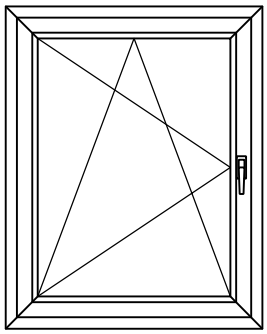
Dreh-Kipp-Fenster

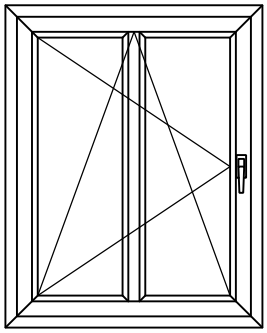
Dreh-Kipp-Fenster mit Flügelsprosse

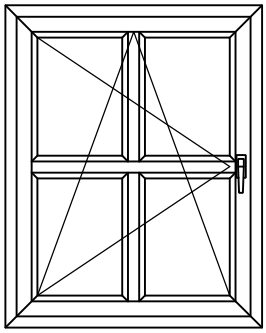
Dreh-Kipp-Fenster mit Kreuzsprosse

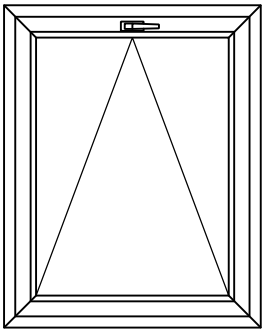
Kipp-Fenster

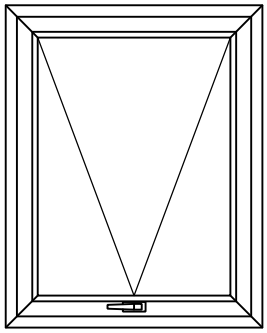
Klapp-Fenster

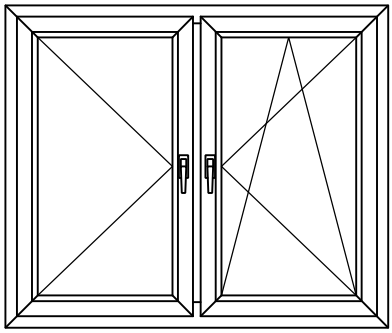
zweiflügelig
Dreh- / Dreh-Kipp-Fenster

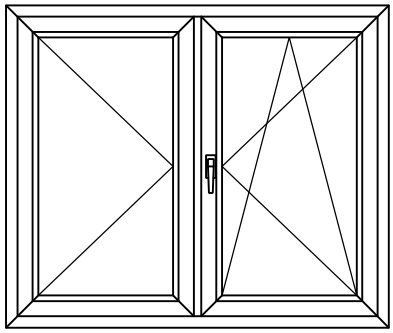
zweiflügeliges Stulpfenster
Dreh- / Dreh-Kipp-Fenster

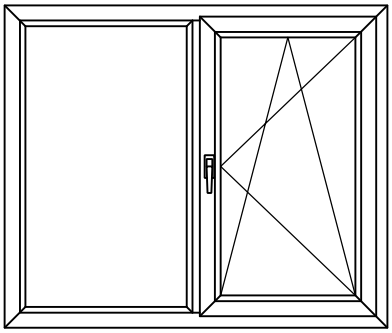
Fensterelement Festverglasung im Rahmen / Dreh-Kipp-Fenster

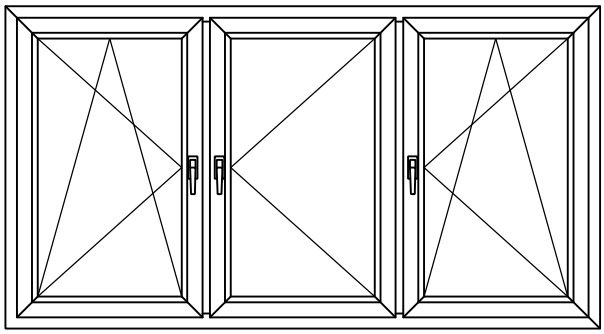
dreiflügelig
Dreh-Kipp- / Dreh- / Dreh-Kipp-Fenster

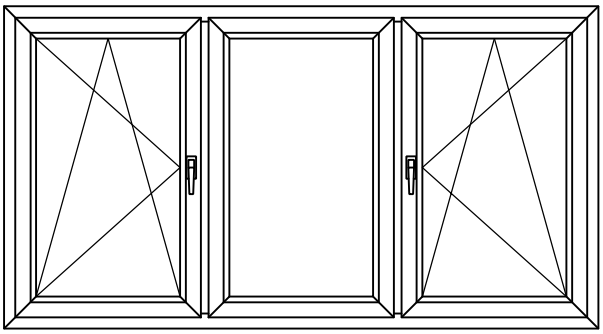
dreiflügeliges Fenster
Dreh-Kipp- / Festverglasung im Flügel / Dreh-Kipp

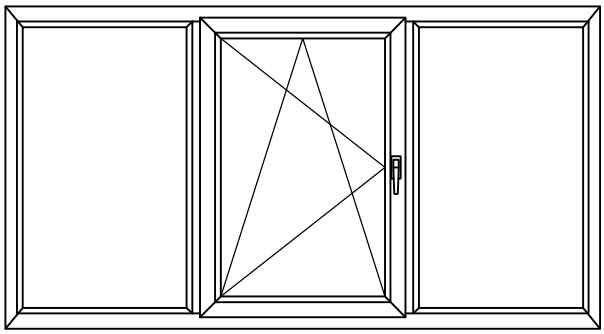

dreiteiliges Fenster Festverglasung im Rahmen
Dreh-Kipp und Festverglasung im Rahmen

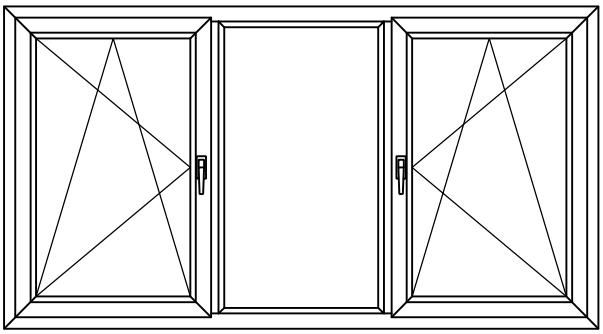

dreiteiliges Fenster Dreh-Kipp Festverglasung
im Rahmen und Dreh-Kipp

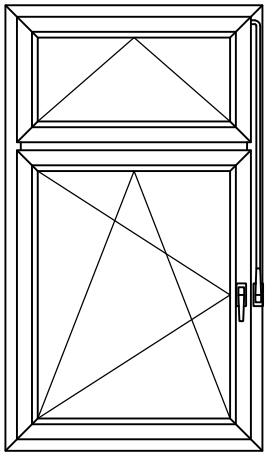

Dreh-Kipp-Fenster mit
Kipp-Oberlicht

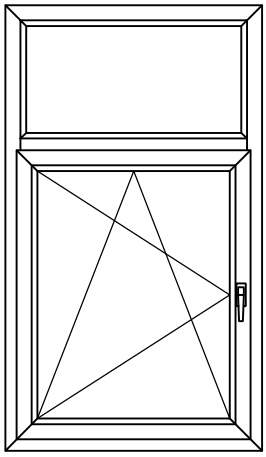

Dreh-Kipp-Fenster mit
festverglastem Oberlicht

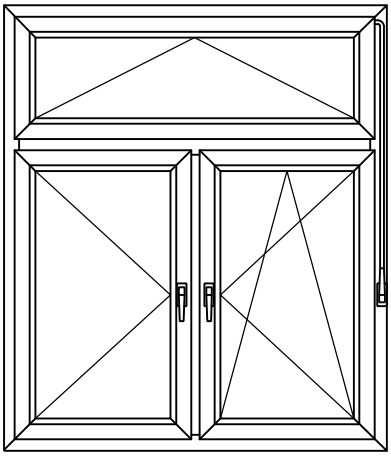

zweiflügeliges Fenster Dreh /
Dreh-Kipp mit Kipp-Oberlicht

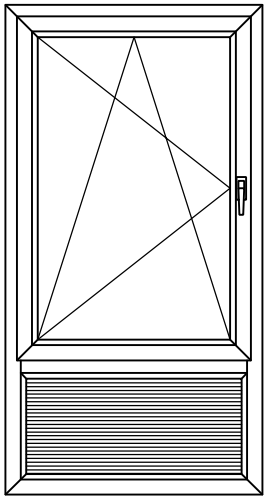

Dreh-Kipp-Fenster mit
Brüstung

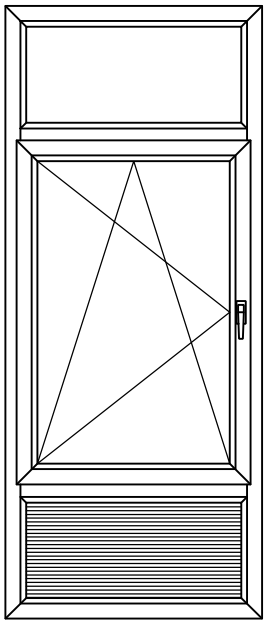

Dreh-Kipp-Fenster mit
Brüstung und
festverglastem Oberlicht

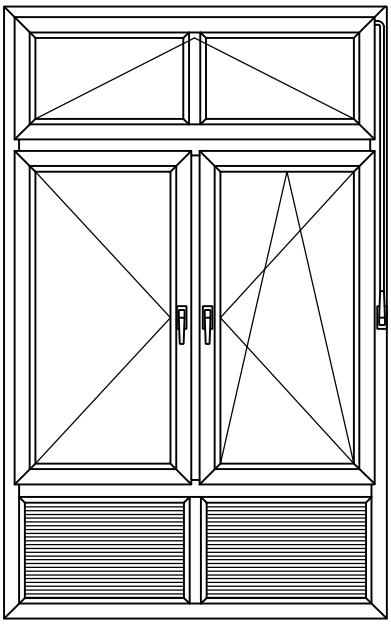

zweiflügeliges Fenster Dreh /
Dreh-Kipp mit Kipp-Oberlicht,
Brüstung und Sprosse

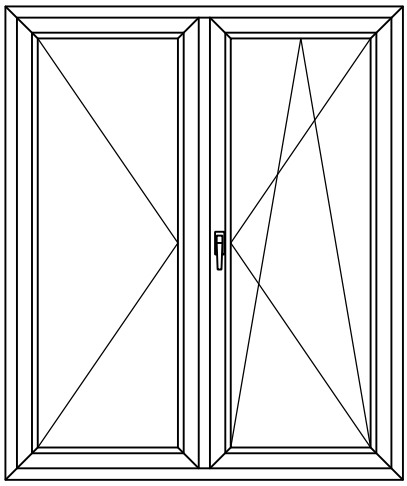

zweiflügelige Stulptür
Dreh- / Dreh-Kipp-Tür

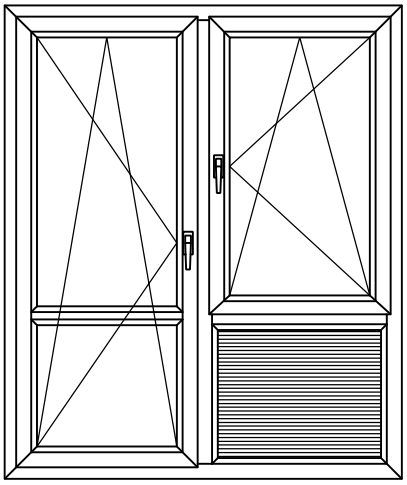

Dreh-Kipp-Tür
mit Dreh-Kipp-Fenster und Brüstung

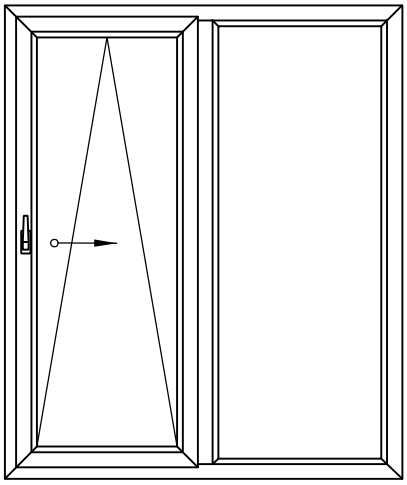

Parallel-Hebe-Schiebe-Kipp-Tür (PSK)
mit festverglastem Seitenteil

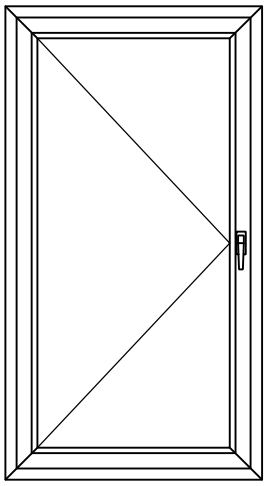

Dreh-Tür

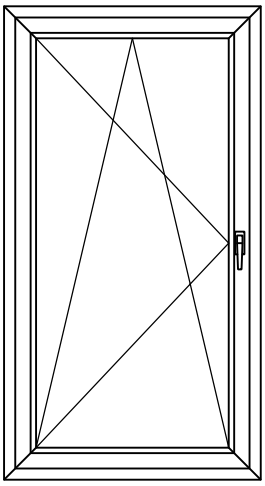

Dreh-Kipp-Tür

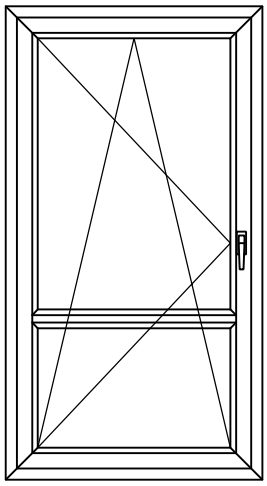

Dreh-Kipp-Tür
mit Flügelsprosse

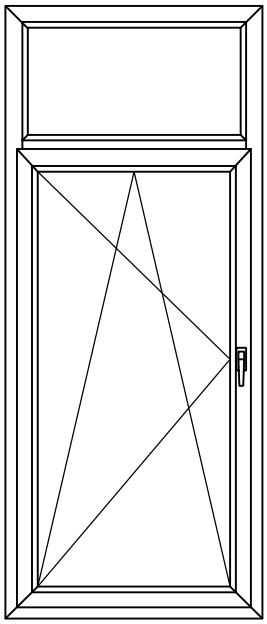

Dreh-Kipp-Tür mit
festverglastem Oberlicht

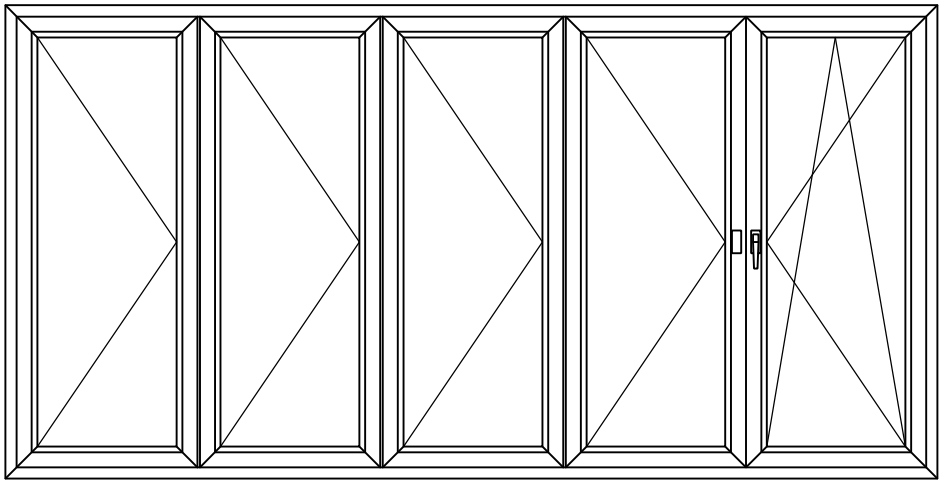

vierflügelige Falt-Schiebe-Tür: drei Faltflügel und ein Dreh-Kipp-Flügel
(-> Beschlagsabhängig: Anschlagdichtungssysteme)

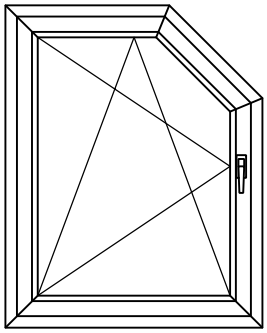

Dreh-Kipp-Fenster
mit Schräge

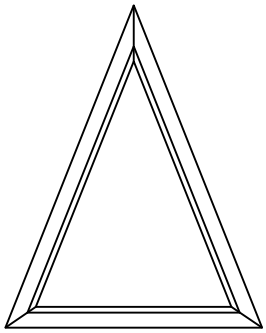

festverglastes
Dreieck-Fenster

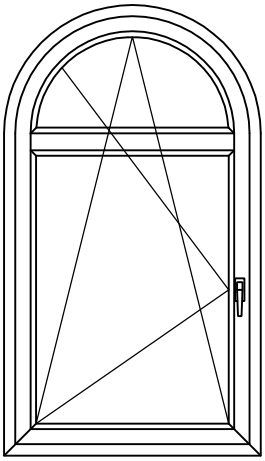

Rundbogen-Dreh-Kipp-Fenster
mit Flügelsprosse

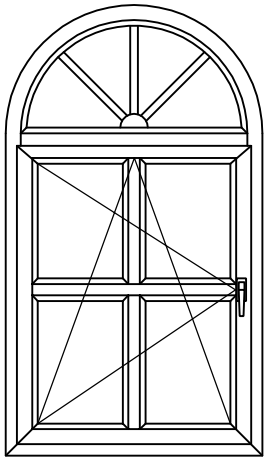

Rundbogenfenster
Dreh-Kipp-Fenster mit
Kreuzsprosse und
festverglastem Oberlicht

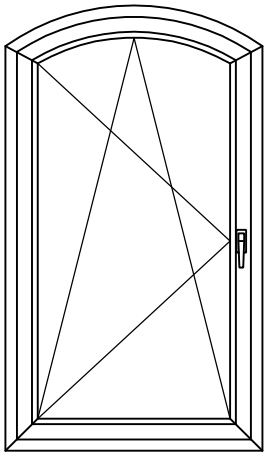

Stichbogen-
Dreh-Kipp-Fenster

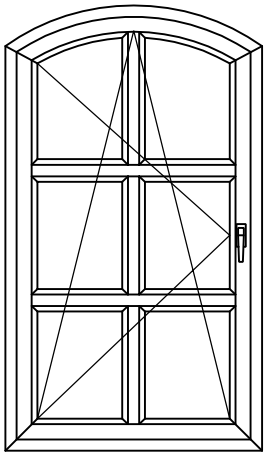

Stichbogen-
Dreh-Kipp-Fenster
mit Sprossen

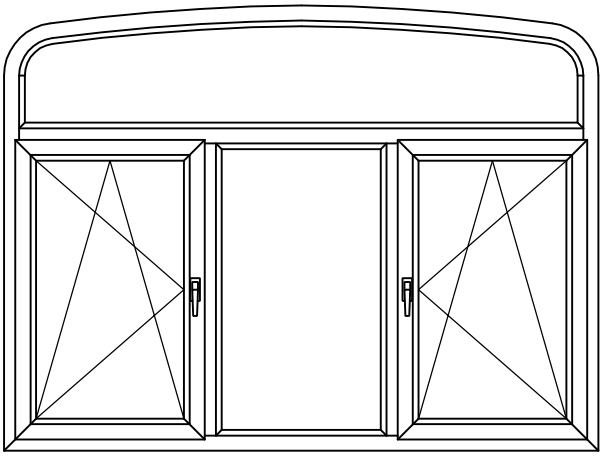

Korbbogenfenster mit festverglastem Oberlicht:
Dreh-Kipp- / Festverglasung im Rahmen / Dreh-Kipp-Fenster

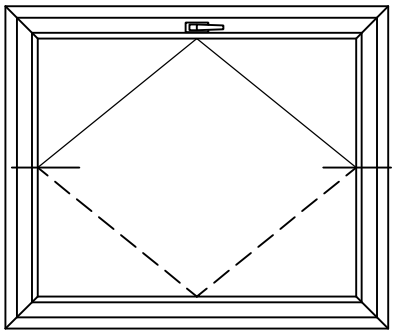

Schwingfenster
(-> Anschlagdichtungssysteme)

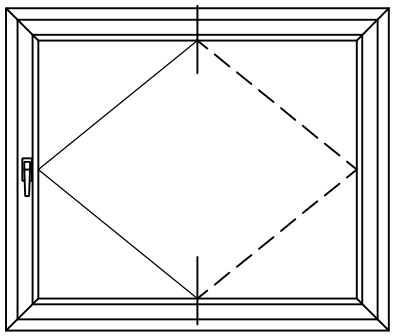

Schwingfenster (senkrecht)
(-> Anschlagdichtungssysteme)

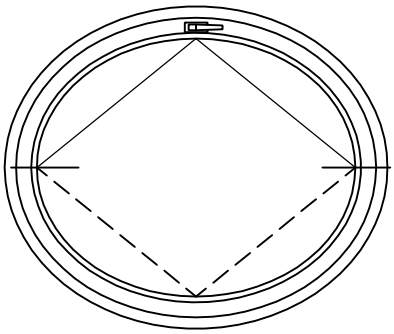

ovales Schwingfenster
(-> Anschlagdichtungssysteme)

Allgemeines
Typen-Übersicht Fenster

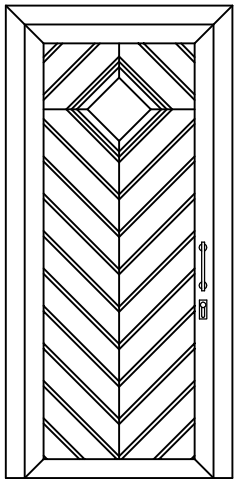
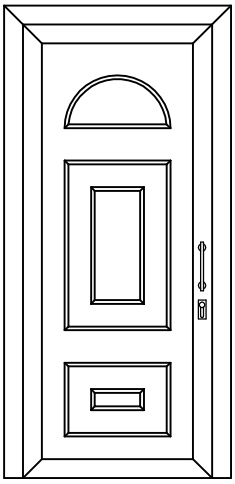
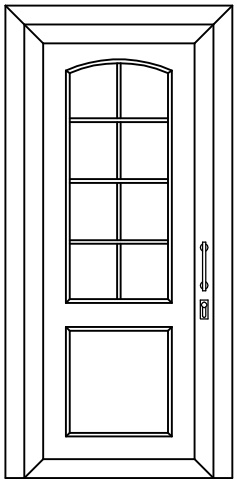
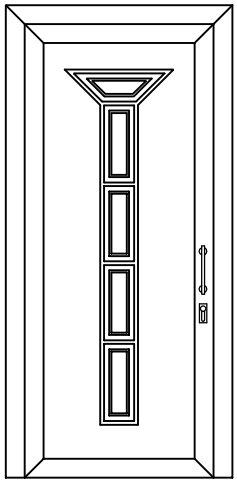
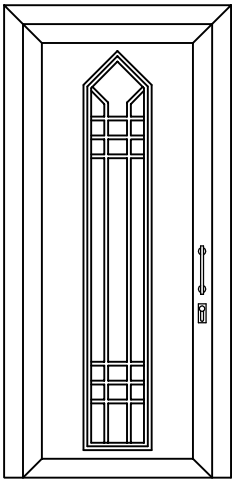
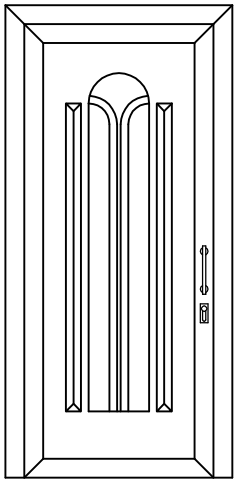
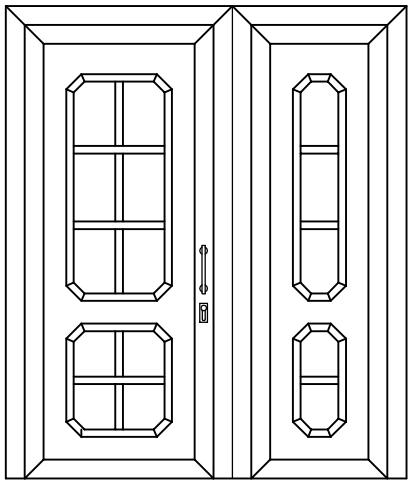
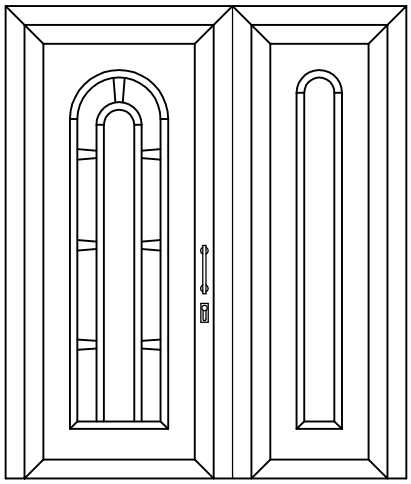

Hinweis: Haustürfähigkeit ist Abhängig vom verwendeten System

aluplast GmbH | Kunststoff-Fenstersysteme
Auf der Breit 2 | DE - 76227 Karlsruhe
fon: +49 721 47171-0 | fax: -999
info.de@aluplast.net | www.aluplast.net

IDEAL 4000®

Hauptprofile

Rahmen

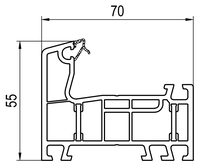

□ 040x02 (CL)
|A| 640301, 640311, 640320
|P| 259304
|Q| 227300, 227303, 227305
|U| 249058, 249060, 269060
|V| 646022 + |X| 446071

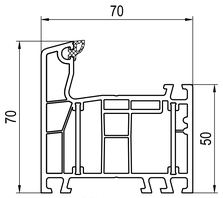

■ 040x07 (CL)
|A| 640301, 640311, 640320
|P| 249312, 259304
|Q| 227300, 227303, 227305
|U| 249058, 249060, 269060
|V| 646071 + |X| 446071

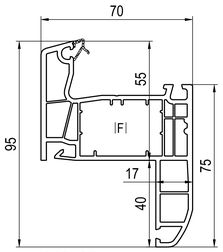

■ 140x05 (CL)
|A| 640301, 640311, 640320
|F| 229098, 229100, 229101, 249004
|P| 259304
|Q| 227300, 227303, 227305

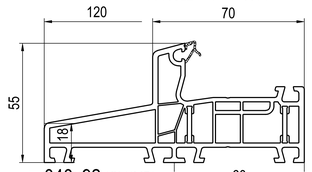

□ 040x92 (CL)(MB)
|A| 640301, 640311, 640320
|Q| 227300, 227303
|U| 249058
|V| 646079

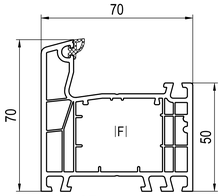

■ 140x07 (CL)
|A| 640301, 640311, 640320
|F| 229023, 229024, 229025, 229026, 229029, 229030, 229112, 229113, 229121, 249026
|P| 249312, 259304
|Q| 227300, 227303, 227305
|U| 249058, 249060, 269060
|V| 646071 + |X| 446071

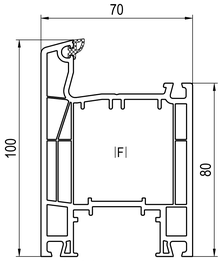

■ 140x81 (CL)
|A| 640301, 640311, 640320
|F| 249034, 249035
|Q| 227300, 227303, 227305
|P| 249314, 259304
|U| 249058, 249060, 269060
|V| 646078

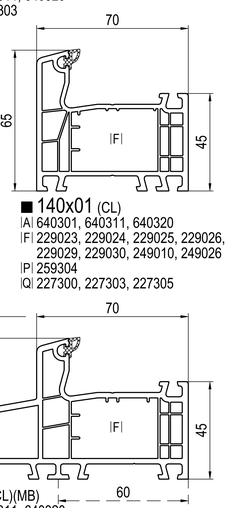

■ 140x01 (CL)
|A| 640301, 640311, 640320
|F| 229023, 229024, 229025, 229026, 229029, 229030, 249010, 249026
|P| 259304
|Q| 227300, 227303, 227305

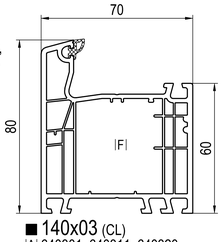

■ 140x03 (CL)
|A| 640301, 640311, 640320
|F| 229017, 229114, 229115, 229120
|P| 249313, 259304
|Q| 227300, 227303, 227305
|U| 249058, 249060, 269060
|V| 646072 + |X| 446071

■ 140x91 (CL)(MB)
|A| 640301, 640311, 640320
|F| 249010, 259906
|Q| 227300, 227303
|U| 249058
|V| 646076

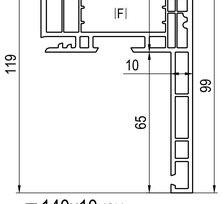

□ 140x10 (CL)
|A| 640301, 640311, 640320
|F| 229110, 229111
|P| 259304
|Q| 227300, 227303, 227305

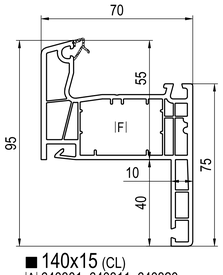

■ 140x15 (CL)
|A| 640301, 640311, 640320
|F| 229098, 229100, 229101, 249004
|P| 259304
|Q| 227300, 227303, 227305

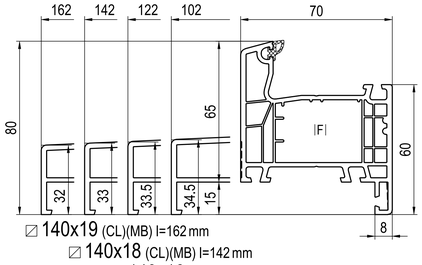

□ 140x19 (CL)(MB) l=162 mm
□ 140x18 (CL)(MB) l=142 mm
□ 140x16 (CL)(MB) l=122 mm
□ 140x14 (CL)(MB) l=102 mm
□ 140x12 (CL)(MB) l=70 mm
|A| 640301, 640311, 640320
|F| 229023, 229024, 229025, 229026, 229029, 229030, 249010, 249026
|P| 259304
|Q| 227300, 227303, ->140x12: 227305

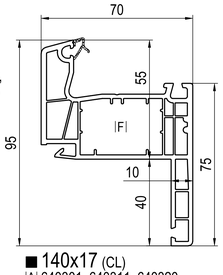

■ 140x17 (CL)
|A| 640301, 640311, 640320
|F| 229098, 229100, 229101, 249004
|P| 259304
|Q| 227300, 227303, 227305

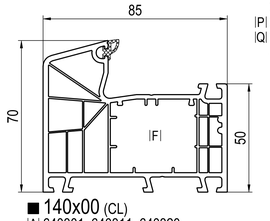

■ 140x00 (CL)
|A| 640301, 640311, 640320
|F| 229023, 229024, 229025, 229026, 229029, 229030, 249010, 249026

Flügel

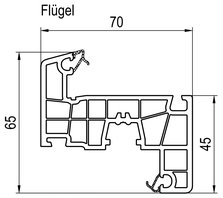

Ⓝ □ 140x86 (CL)
Ⓝ |J| 642230, 642232, 642233
|P| 249456

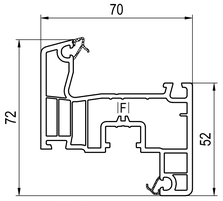

□ 140x21 (CL) ->140x75
|A| 640301, 640311, 640320
|F| 229007, 229031

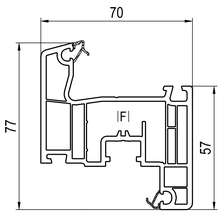

■ 140x20 (CL) ->140x76
|A| 640301, 640311, 640320
|F| 229023, 229024, 229025, 229026, 229027, 229028, 249026
|P| 249450

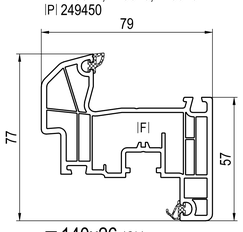

■ 140x26 (CL)
|A| 640301, 640311, 640320
|F| 229023, 229024, 229025, 229026, 229027, 229028, 249026

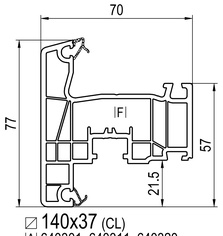

□ 140x37 (CL)
|A| 640301, 640311, 640320
|F| 249037

Pfosten/Sprossen

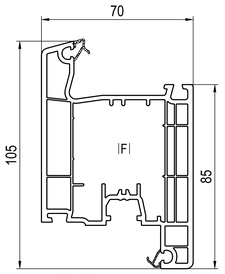

■ 140x30 (CL) ->140x77
|A| 640301, 640311, 640320
|F| 229114, 229115, 249031
|P| 249460

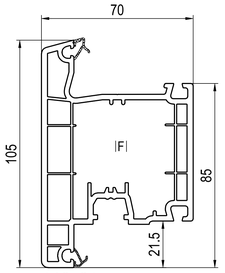

■ 140x31 (CL)
|A| 640301, 640311, 640320
|F| 229114, 229115, 249013, 249031

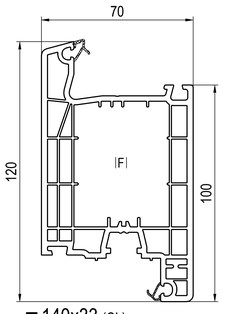

■ 140x33 (CL)
|A| 640301, 640311, 640320
|F| 229125, 229126, 229129, 229131
|P| 249433

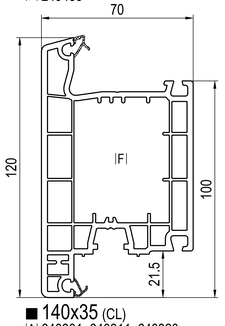

■ 140x35 (CL)
|A| 640301, 640311, 640320
|F| 229125, 229126, 229129, 229131
Pfosten/Sprossen
|D| 627107 ~140x4x ...

Pfosten/Sprossen

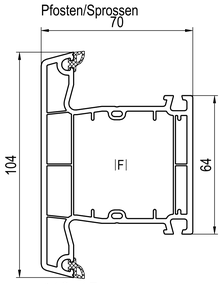

■ 140x45 (CL)
|A| 640301, 640311, 640320
|D| 677133 |Ø| 677103 ~140x4x ...
|Ø| 640046 ~ universal
|F| 249034, 249035
|P| 249343
|U| 249058, 249060, 269060
|W| 646075

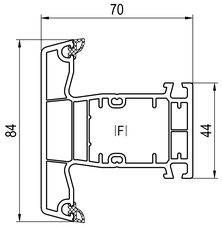

■ 140x41 (CL)
|A| 640301, 640311, 640320
|D| 647131, 649131, 647132 ~140x4x ...
|Ø| 647101, 649101, 647102 ~140x4x ...
|Ø| 620046 ~ universal
|F| 229098, 229100, 229101
|P| 249341
|U| 249058, 249060, 269060
|W| 646074

Sprossen

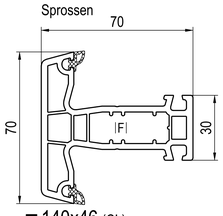

■ 140x46 (CL)
|A| 640301, 640311, 640320
Ⓝ |D| 657146 ~ Ⓝ ...
|Ø| 647105 ~140x4x ...
|F| 249019
|P| 249346

Stulpflügel

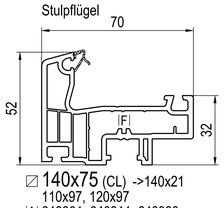

□ 140x75 (CL) ->140x21
110x97, 120x97
|A| 640301, 640311, 640320
|C| 640082
|F| 229007

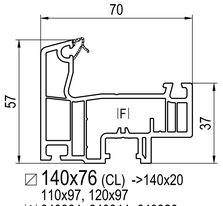

□ 140x76 (CL) ->140x20
110x97, 120x97
|A| 640301, 640311, 640320
|C| 640082
|F| 229027, 229028

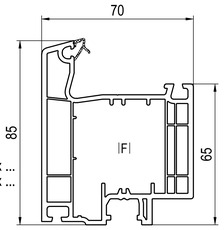

□ 140x77 (CL) ->140x30
110x97, 120x97
|A| 640301, 640311, 640320
|C| 640082
|F| 229114, 229115, 249031

Stulp

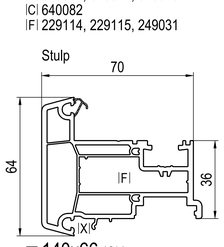

■ 140x66 (CL)
|C| 640066
|F| 229063
|P| 249366
|X| 447340, 449340

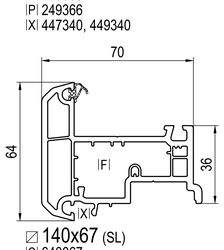

□ 140x67 (SL)
|C| 640067
|F| 259094 ~~2590940000098~~
|P| 249366
|X| 447340, 449340

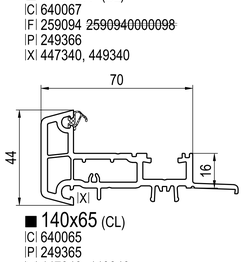

■ 140x65 (CL)
|C| 640065
|P| 249365
|X| 447340, 449340

Round-line (RL)

Rahmen

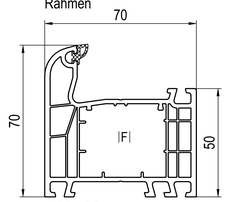

■ 140x08 (RL)
|A| 640301, 640311, 640320
|F| 229023, 229024, 229025, 229026, 229029, 229030, 229112, 229113, 229121, 249026
|Q| 247300
|U| 249058, 249060, 269060
|V| 646070 + |X| 446071

Flügel

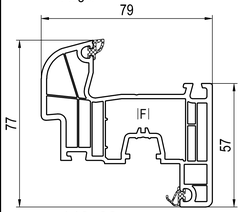

■ 140x22 (RL) ->140x82
|A| 640301, 640311, 640320
|F| 229023, 229024, 229025, 229026, 249026

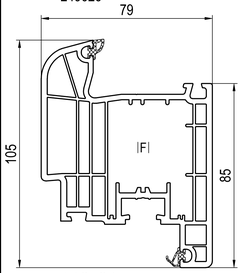

■ 140x34 (RL) ->140x84
|A| 640301, 640311, 640320
|F| 249007, 249009

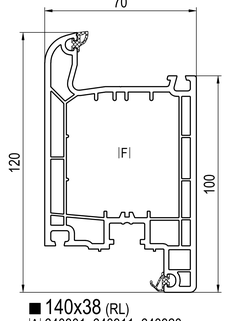

■ 140x38 (RL)
|A| 640301, 640311, 640320
|F| 229135, 229137

Pfosten/Sprossen

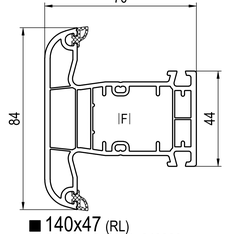

■ 140x47 (RL)
|A| 640301, 640311, 640320
|D| 647131, 649131, 647132 ~140x4x ...
|Ø| 647101, 649101, 647102 ~140x4x ...
|Ø| 620046 ~ universal
|F| 229098, 229100, 229101
|U| 249058, 249060, 269060
|W| 646073

Stulpflügel

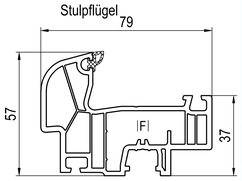

□ 140x82 (RL) ->140x22
110x97, 120x97
|A| 640301, 640311, 640320
|C| 640082
|F| 229027, 229028

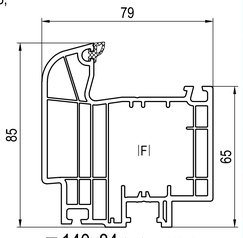

□ 140x84 (RL) ->140x34
110x97, 120x97
|A| 640301, 640311, 640320
|C| 640082
|F| 249009

Stulp

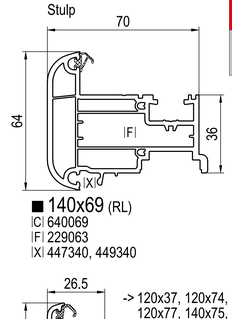

■ 140x69 (RL)
|C| 640069
|F| 229063
|X| 447340, 449340

-> 120x37, 120x74, 120x77, 140x75, 140x76, 140x77, 140x82, 140x84

□ 120x97 (RL)
|C| 620097

-> 120x37, 120x74, 120x77, 140x75, 140x76, 140x77, 140x82, 140x84

□ 110x97 (RL)

Ⓝ Scheibenverklebung

□ ohne Dekor
■ Dekor

|A| Glasklotz
|C| Endkappen
|D| Verbinder
|Ø| Verbinder ohne Noppen
|F| Aussteifungen
|J| Scheibenverklebung
|P| **alu**skin Alu-Vorsatzschalen
|Q| Alu-Trittschutz
|U| Alu-Schwellen
|V| Schwellenhalter
|W| Pfostenhalter
|X| Dichtungen

-> für
(CL) Classic-line
(RL) Round-line
(SL) Soft-line

(MB) Monoblock

70 mm
162 mm
2
3-6
AI
CL
RL
SL

Copyright © aluplast GmbH | All rights reserved | Alle Rechte vorbehalten

aluplast GmbH | Kunststoff-Fenstersysteme
Auf der Breit 2 | DE - 76227 Karlsruhe
fon: +49 721 47171-0 | fax: -999
info.de@aluplast.net | www.aluplast.net

Allgemein

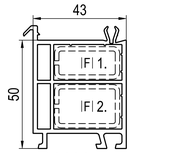

▨ 120238
|F| 1. 239030
2. 239129

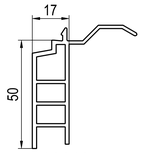

■ 120210

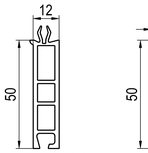

■ 120102

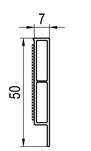

■ 120288

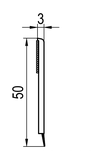

■ 120283

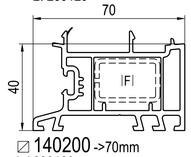

▨ 140200 ->70mm
|F| 239129
|H| 680200

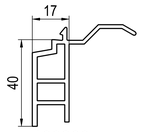

▨ 120209

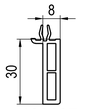

■ 120237

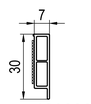

■ 120286

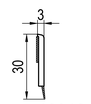

■ 120121

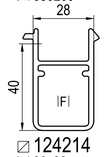

▨ 124214
|F| 22x22mm

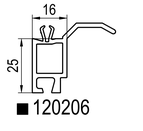

■ 120206

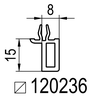

▨ 120236

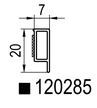

■ 120285

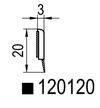

■ 120120

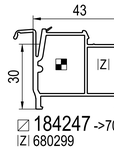

▨ 184247 ->70/85mm
|Z| 680299

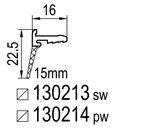

15mm
▨ 130213 sw
▨ 130214 pw

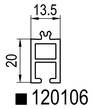

■ 120106

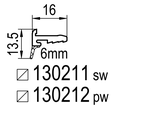

6mm
▨ 130211 sw
▨ 130212 pw

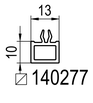

▨ 140277

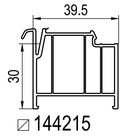

▨ 144215

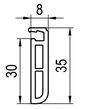

▨ 140198
-> 110x99
|H| 620198

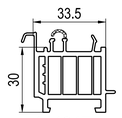

▨ 144247

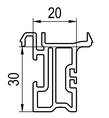

▨ 120239

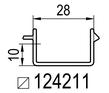

▨ 124211

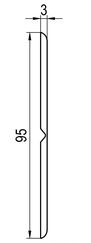

■ 120261

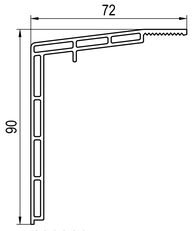

■ 120300

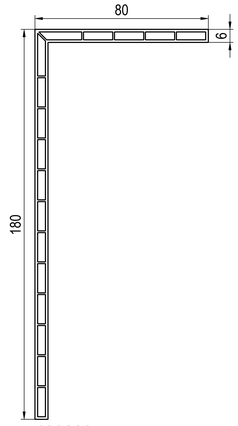

■ 120299

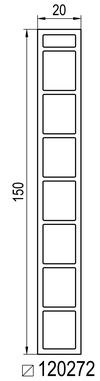

▨ 120272

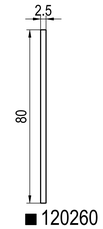

■ 120260

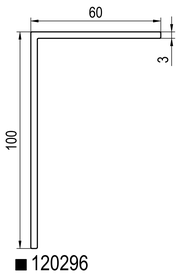

■ 120296

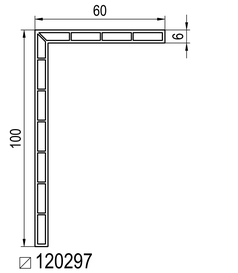

▨ 120297

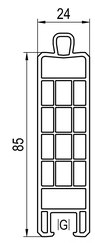

■ 190219
|G| 652923



■ 120258

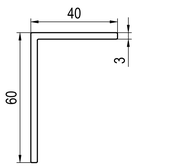

■ 120294

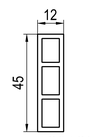

■ 120123

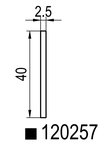

▨ 120257

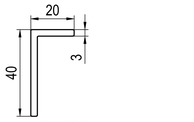

▨ 120292

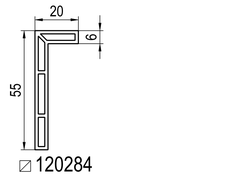

▨ 120284

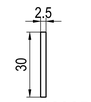

■ 120256

■ 120291

▨ 124245 ->6/3mm

■ 140276
|G| 610004

▨ 120250

▨ 114210

▨ 120117

■ 140275
|G| 610004

▨ 120223 ->60/70/85mm
|F| 1./3. 229114, 229115
2. 229110, 229111
|H| 680200 ->85mm + 60/70mm

(CL)
■ 160379 sw
▨ 160479 pw

(CL)
■ 160378 sw
▨ 160478 pw

(CL)
■ 160376 sw
▨ 160476 pw

(HL)
■ 140373 sw
▨ 140473 pw

■ 140107 (CL)
|C| 640107
|G| 652923

▨ 120101 (CL)
|C| 659932
|G| 659939

▨ 120100 (CL)
|C| 650914
|G| 659918

■ 120114 (HL)
|G| 659918

■ 150202 (SL)
|C| 650202
|G| 652923

▨ 120202 (HL)
|C| 620202
|G| 652923

Zubehör

|A| Glasklotz

660911	2x12x100mm	
669922	3x12x100mm	
669944	5x12x100mm	
660916	2x20x100mm	
669919	3x20x100mm	
669920	4x20x100mm	
660900	4x22x100mm	
659905	1x25x 90 mm	
659906	2x25x 90 mm	
659907	5x25x 90 mm	
669912	2x28x100mm	
669911	3x28x100mm	
669910	4x28x100mm	
659908	5x28x100mm	
660901	2x30x100mm	
660902	3x30x100mm	
660903	4x30x100mm	
659935	2x34x100mm	2 mm ~ blau
659936	3x34x100mm	3 mm ~ rot
659937	4x34x100mm	4 mm ~ gelb
659938	5x34x100mm	5 mm ~ grün
659942	2x46x100mm	
659943	3x46x100mm	
659944	5x46x100mm	
640302	2x50x100mm	

|C| Endkappen

659932 (CL)
-> 120101

640107 (CL)
-> 140107

650914 (CL)
-> 120100

620202 (HL)
-> 120202

650202 (SL)
-> 150202

|F| siehe Plan:
Aussteifungen

|G| Klips-Schraube / Klips

652923
-> PVC

659918

610004

659923
-> Alu

659939

|H| Montage / Montageanker

|H| siehe Plan:
Zusatzprofile 2/4

620198
-> 140198

680200
->85mm + 120221, 120223, 120242, 140200, 140207, 140208

|K| Entwässerungskappen / -Röhrchen

620010
Ø9.5mm

620014
Ø10x11mm

690923
~ Ø5x25mm

|M| Platten (PVC / Sandwich)

620320 24mm
620321 3mm

|S| Alu-Profile

▨ 229080
SL 63mm
AU 205mm
GU 371mm

|T| Alu-Wetterschenkel

SL 40mm
AU 106mm
▨ 259082 (CL)
|G| 659923

|X| Dichtungen

429334 sw
427334 pw

420250 we
421250 br
423250 oc

|Z| Sonder-Zubehör

680299
~13/17x20x1000mm
-> 184247

▨ ohne Dekor
■ Dekor
foam inside -> ▨

-> für

(CL) Classic-line
(RL) Round-line
(SL) Soft-line
(HL) Historik-line

Bautiefe
->60mm ->IDEAL 2000
->70mm ->IDEAL 4000 / 5000
->85mm ->IDEAL 7000 / 8000
... ->IDEAL 2000 - 8000

br braun
gr grau
oc ocker
sw schwarz
pw papyrusweiß
we weiß

SL sichtbare Längen
AU Außen-Umfang
GU Gesamt-Umfang

SL: AU: GU:

Copyright © aluplast GmbH | All rights reserved | Alle Rechte vorbehalten

aluplast GmbH | Kunststoff-Fenstersysteme
Auf der Breit 2 | DE - 76227 Karlsruhe
fon: +49 721 47171-0 | fax: -999
info.de@aluplast.net | www.aluplast.net

Verbreiterungen

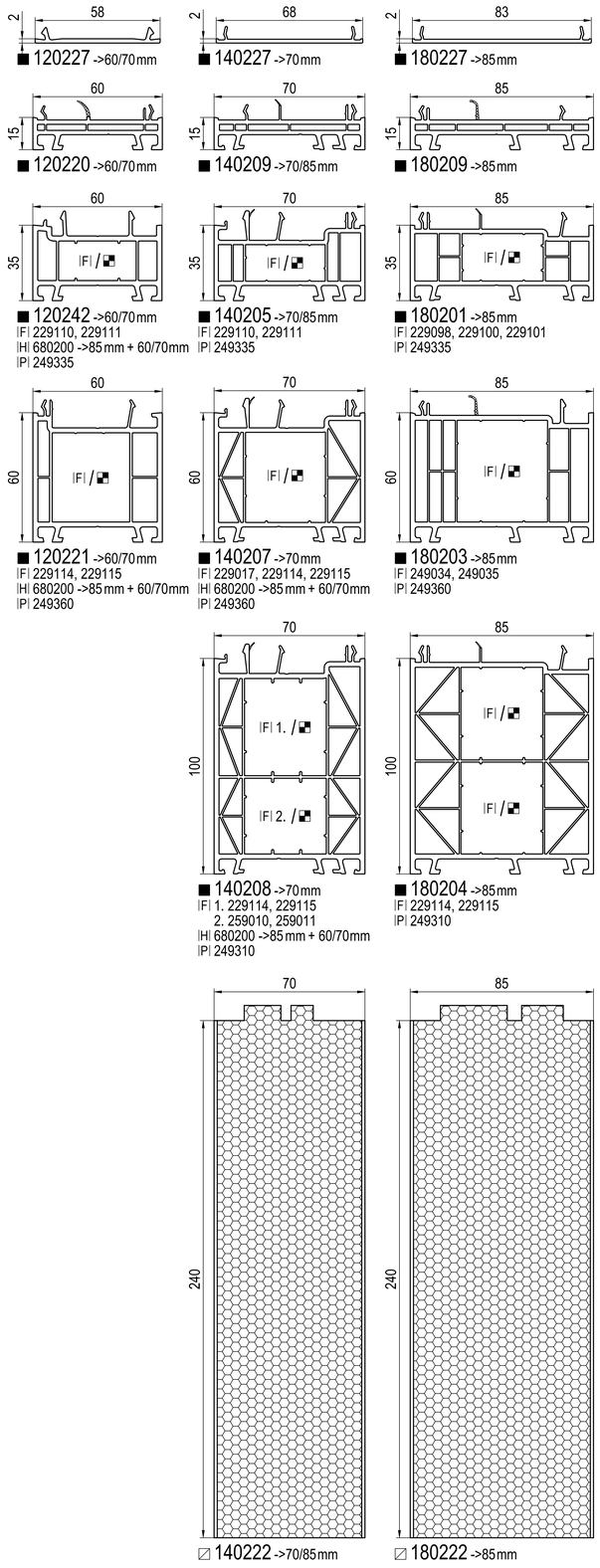

Kopplungen

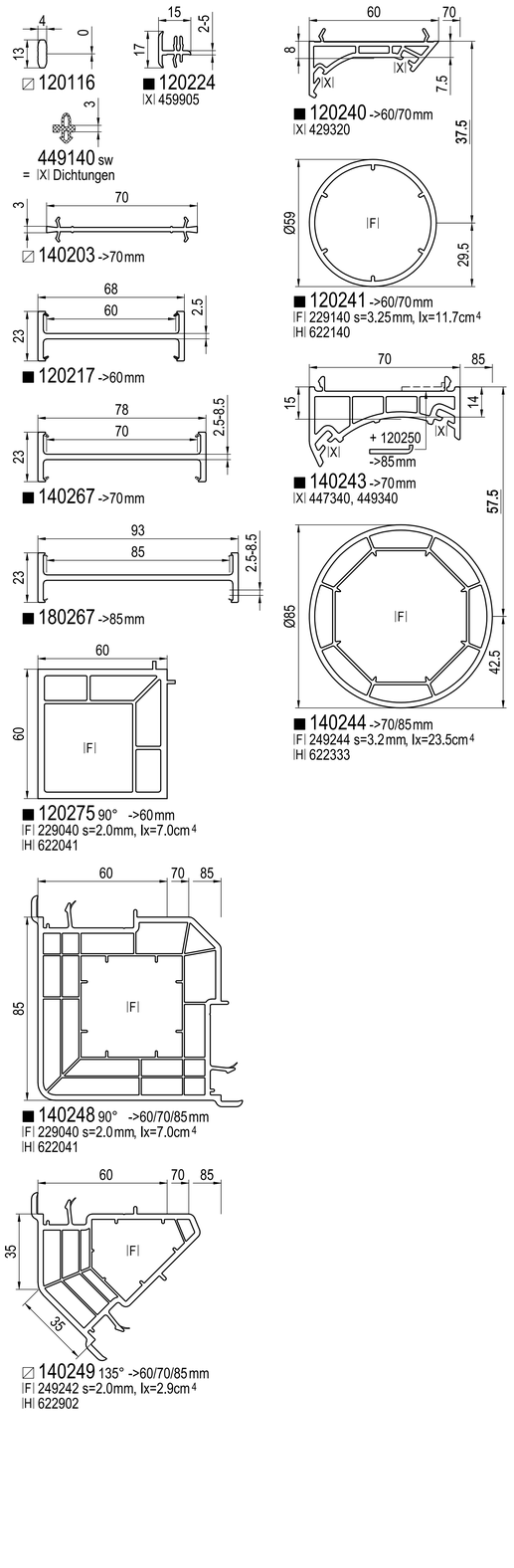

Statik-Profile

Kopplungen

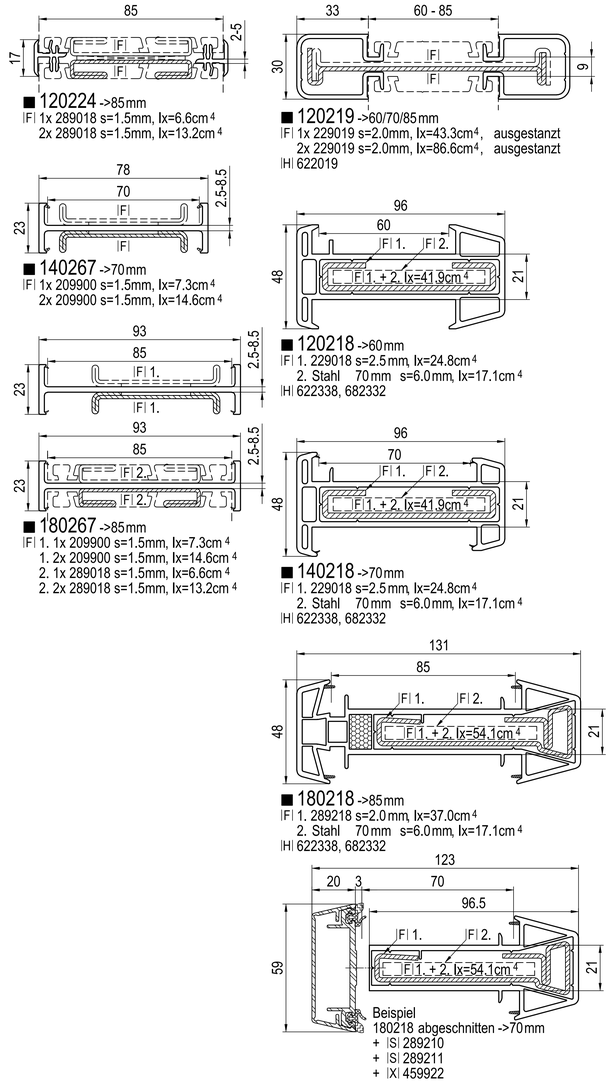

Statik-Profile

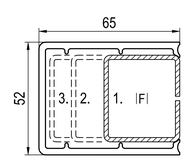

Zubehör

|A| Glasklotz



640302 2x50x100mm
Allgemein
-> Kopplungen

|F| Aussteifungen

	s	Ix	Iy	
...				-> Flügel -> IDEAL 4000, IDEAL 5000
3) gelocht
|F| 249233 3)	2.5mm	2.5	0.04	2.4m
...				-> Flügel -> IDEAL 4000, IDEAL 5000, IDEAL 7000, IDEAL 8000
3) gelocht
|F| 259023 3)	2.0mm	1.9	0.02	2.4m
...				-> Flügel -> IDEAL 7000, IDEAL 8000
3) gelocht
|F| 289027 3)	2.5mm	3.5	0.04	2.4m

...
siehe Plan: Aussteifungen

|H| Montage / Montageanker



sw
642025 3mm
Allgemein
-> Kopplungen

gn
645050 5mm
Allgemein
-> Kopplungen

gn <- |A| *
685058
-> 050x04
-> 080x04, 180x04
* siehe Plan: 1/4



680200
->85mm + 120221, 120223, 120242, 140200, 140207, 140208

644299
|X| 742299, 782299
-> Verbreiterungen

622337
110-180mm

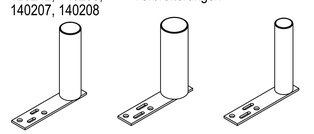

622140
|F| 229140
-> 120241

622333
|F| 249244
-> 140244

622041
|F| 229040
-> 120275, 140248

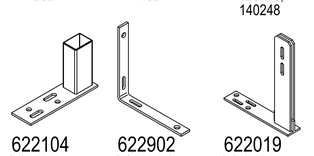

622104
|F| 229125, 259926
-> 120109

622902
|F| 249242
-> 140249
Allgemein
-> Kopplungen

622019
|F| 229019
-> 120219
Allgemein
-> Kopplungen



622338
|F| 229018, 289218
-> 120218, 140218, 180218

682332
|F| 229018, 289218
-> 120218, 140218, 180218

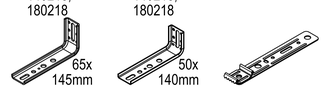

65x 145mm
640334
->42 kg

50x 140mm
640332
->31kg

620410
-> Allgemein

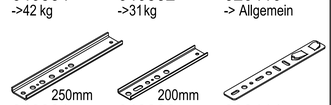

250mm
640331
Überstand
30mm ->100kg
50mm ->60kg
70mm ->30kg

200mm
640330
Überstand
30mm ->55kg
50mm ->30kg
70mm ->18kg

680414
-> 080x04, 180x04

|P| **alu**skinAlu-Vorsatzschalen

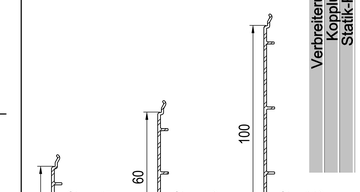

|S| Alu-Profile

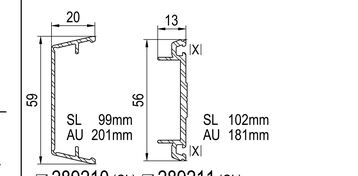

|X| Dichtungen

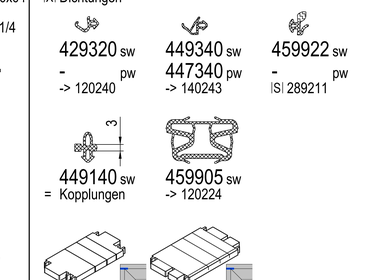

429320 sw
-
-> 120240

449340 sw
pw
447340
-> 140243

459922 sw
-
pw
|S| 289211



449140 sw
= Kopplungen

459905 sw
-> 120224

742299 sw
->70mm
-> Verbreiterungen
|H| 644299

782299 sw
->85mm
-> Verbreiterungen
|H| 644299

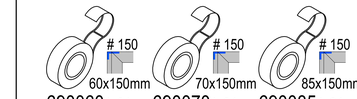

690060 l=24m
->60mm
-> Verbreiterungen

690070 l=24m
->70mm
-> Verbreiterungen

690085 l=24m
->85mm
-> Verbreiterungen

□ ohne Dekor
■ Dekor
foam inside -> □

-> für

sw schwarz
pw papyrusweiß
gn grün

Bautiefe
... ->IDEAL 2000 - 8000
->60 mm ->IDEAL 2000
->70 mm ->IDEAL 4000 / 5000
->85 mm ->IDEAL 7000 / 8000

SL sichtbare Längen
AU Außen-Umfang

SL: AU:

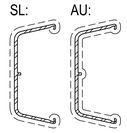

Copyright © aluplast GmbH | All rights reserved | Alle Rechte vorbehalten

aluplast GmbH | Kunststoff-Fensersysteme
Auf der Breit 2 | DE - 76227 Karlsruhe
fon: +49 721 47171-0 | fax: -999
info.de@aluplast.net | www.aluplast.net

Außen-Fensterbänke

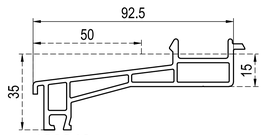

■ 120246
|C| 650921

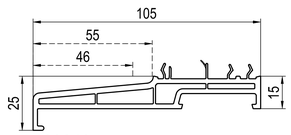

■ 120248
|C| 620249, 640238

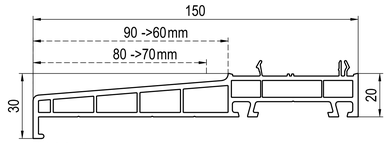

■ 120249
->60/70mm
|C| 640238
|P| 249449 ->70mm

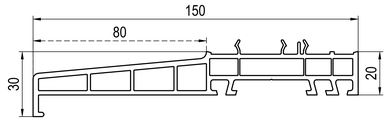

■ 140238
->70 mm
|C| 640238

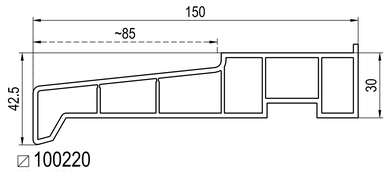

◪ 100220
|C| 600220

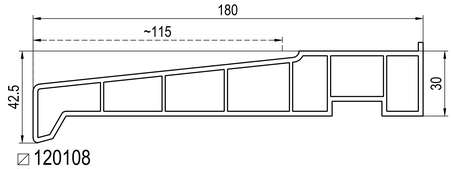

◪ 120108
|C| 650902

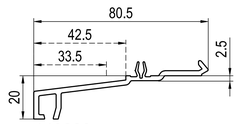

◪ 140229

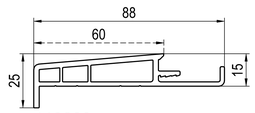

◪ 110200
-> 110x99, 120x59
|C| 640238

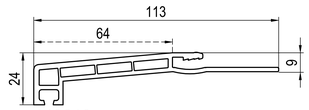

■ 140219
-> 120x39, 120x91, 140x10, 140x17, 180x16
|C| 640238

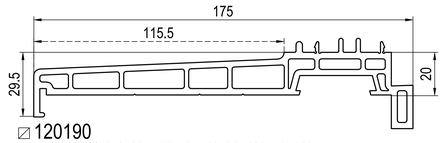

◪ 120190
-> (RL)(MB) 110x06, 110x08, 110x09, 120x19, 120x57

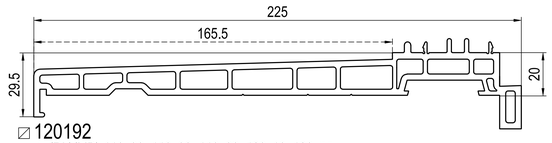

◪ 120192
-> (RL)(MB) 110x06, 110x08, 110x09, 120x19, 120x57

Innen-Fensterbänke

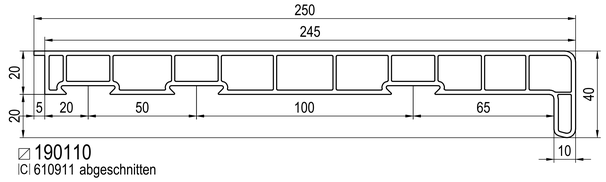

◪ 190110
|C| 610911 abgeschnitten

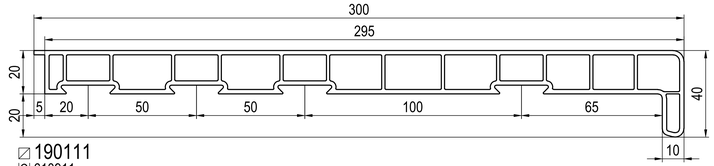

◪ 190111
|C| 610911

Zargen

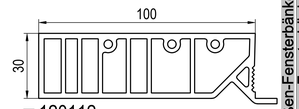

■ 120112

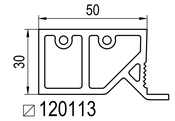

◪ 120113

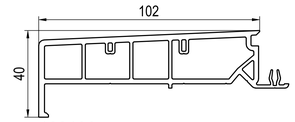

◪ 120196

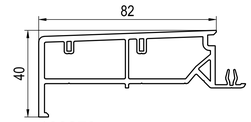

■ 120270

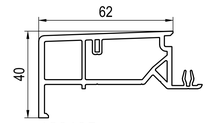

◪ 120195

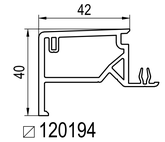

◪ 120194

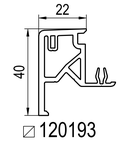

◪ 120193

Außen-Fensterbänke
Innen-Fensterbänke
Zargen

Alu

|P| **aluskin** Alu-Vorsatzschalen

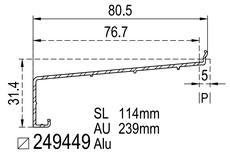

◪ 249449 Alu
-> 120249 ->70mm

|S| Alu-Profile

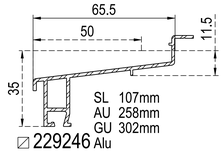

◪ 229246 Alu

Zubehör

|C| Endkappen

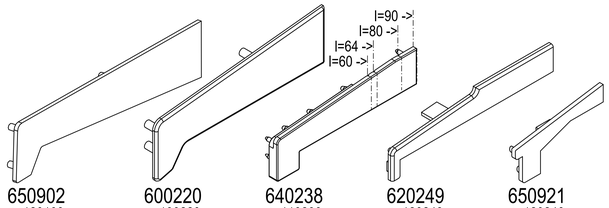

650902
-> 120108

600220
-> 100220

640238
-> 110200, 120248, 120249, 140219, 140238

620249
-> 120248

650921
-> 120246

Zubehör

|C| Endkappen

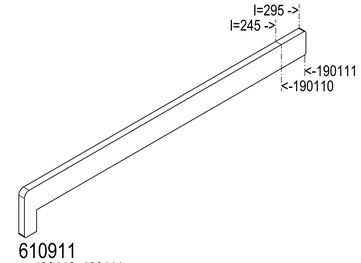

610911
-> 190110, 190111

◪ ohne Dekor
■ Dekor

-> für

Bautiefe
->60mm ->IDEAL 2000
->70mm ->IDEAL 4000 / 5000
->85mm ->IDEAL 7000 / 8000
... ->IDEAL 2000 - 8000

SL sichtbare Längen
AU Außen-Umfang
GU Gesamt-Umfang

SL: AU: GU:

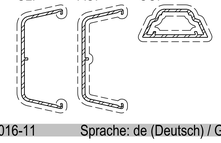

Copyright © aluplast GmbH | All rights reserved | Alle Rechte vorbehalten

aluplast GmbH | Kunststoff-Fenstersysteme
Auf der Breit 2 | DE - 76227 Karlsruhe
fon: +49 721 47171-0 | fax: -999
info.de@aluplast.net | www.aluplast.net

Rollladenführungen -> maxi-L

Rollladenführungen

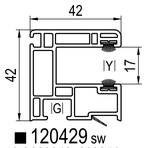

■ 120429 sw
|B| 620042, 620044
|C| 620032
|G| 652923
|Y| 459930 -> maxi-L Standard
|Y| 459932 -> mini-L Option

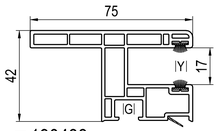

■ 190433 sw
|B| 620042, 620044
|C| -
|G| 652923
|Y| 459930 -> maxi-L Standard
|Y| 459932 -> mini-L Option

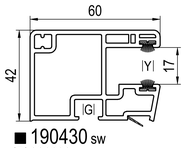

■ 190430 sw
|B| 620038
|C| 690030
|G| 652923
|Y| 459930 -> maxi-L Standard
|Y| 459932 -> mini-L Option

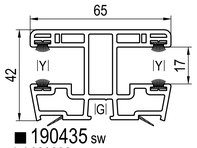

■ 190435 sw
|B| 620038
|C| 690035
|G| 652923
|Y| 459930 -> maxi-L Standard
|Y| 459932 -> mini-L Option

->mini-L

Rollladenführungen

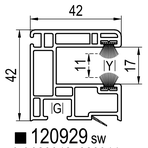

■ 120929 sw
|B| 620042, 620044
|C| 620032
|G| 652923
|Y| 459930 -> maxi-L Option
|Y| 459932 -> mini-L Standard

siehe
190433
+ Option

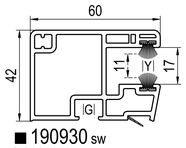

■ 190930 sw
|B| 620038
|C| 690030
|G| 652923
|Y| 459930 -> maxi-L Option
|Y| 459932 -> mini-L Standard

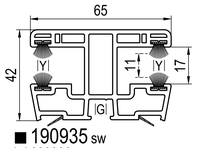

■ 190935 sw
|B| 620038
|C| 690035
|G| 652923
|Y| 459930 -> maxi-L Option
|Y| 459932 -> mini-L Standard

Alu

|R| Alu-Rollladenführungen
ohne Bürstendichtungen

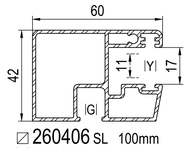

⍁ 260406 SL 100mm
|B| 620038 AU 333mm
|C| - GU 579mm
|G| 659923
|Y| 459930 -> maxi-L
|Y| 459932 -> mini-L

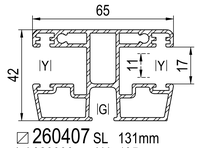

⍁ 260407 SL 131mm
|B| 620038 AU 435mm
|C| - GU 715mm
|G| 659923
|Y| 459930 -> maxi-L
|Y| 459932 -> mini-L

Zubehör

|B| Einlauftrichter



620044
-> 120429, 120929, 190433
-> Rollladentraversen 120230, 190274



620042
-> 120429, 120929, 190433



620038
-> 190430, 190930, 190435, 190935
|R| 260406, 260407

|C| Endkappen



620032
-> 120429, 120929



690030
-> 190430, 190930



690035
-> 190435, 190935

|G| Klips-Schraube / Klips



652923
-> PVC
-> 120429, 120929, 190430, 190930, 190433, 190435, 190935



659923
-> Alu
|R| 260406, 260407

|Y| Bürstendichtungen

459930 sw
-> maxi-L
-> 120429, 120929, 190430, 190930, 190433, 190435, 190935
|R| 260406, 260407

459932 sw
-> mini-L
-> 120429, 120929, 190430, 190930, 190433, 190435, 190935
|R| 260406, 260407

Rollladen

Rollladentraversen



⍁ 190274

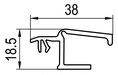

⍁ 190273

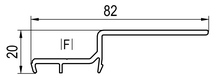

⍁ 144233
|F| 249234

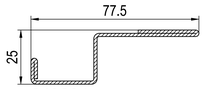

|F| 249234 s=1.5mm, Ix=12.6cm ⁴

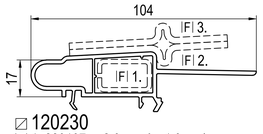

⍁ 120230
|F| 1. 229107 s=2.0 mm, Ix=1.0cm ⁴
2. 229010 s=3.0 mm, Ix=9.9cm ⁴
3. 2x 229010 s=3.0mm, Ix=19.7cm ⁴

Zubehör

|F| Aussteifungen s Ix Iy

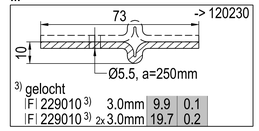

3) gelocht
|F| 229010 3) 3.0mm 9.9 0.1
|F| 229010 3) 2x 3.0mm 19.7 0.2

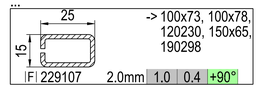

|F| 229107 2.0mm 1.0 0.4 +90°

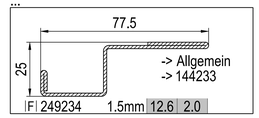

|F| 249234 1.5mm 12.6 2.0

siehe Plan: Aussteifungen

Sanierungskasten

Sanierungskasten

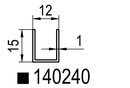

■ 140240
-> 140235

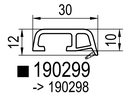

■ 190299
-> 190298

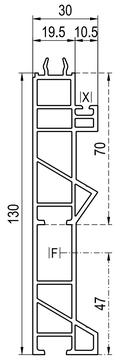

■ 190298
|F| 229107
|X| 429320

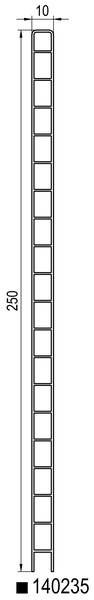

■ 140235

Zubehör

|F| Aussteifungen s Ix Iy

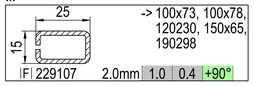

|F| 229107 2.0mm 1.0 0.4 +90°

siehe Plan: Aussteifungen

|X| Dichtungen



429320 sw
-> 190298

⍁ ohne Dekor
■ Dekor
foam inside -> ⍁

-> für

Rollladenlamellen
mini-L ~ 8x37 mm
maxi-L ~ 14x52 mm

Bürstendichtungen
sw schwarz

SL sichtbare Längen
AU Außen-Umfang
GU Gesamt-Umfang

SL: AU: GU:

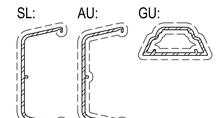

Copyright © aluplast GmbH | All rights reserved | Alle Rechte vorbehalten

aluplast GmbH | Kunststoff-Fenstersysteme
Auf der Breit 2 | DE - 76227 Karlsruhe
fon: +49 721 47171-0 | fax: -999
info.de@aluplast.net | www.aluplast.net
ZUBEHÖR

IDEAL 2000 / 4000 / 4000 NL / 5000 / 7000 / 8000

|A| Glasklotz
IDEAL 2000 1) 2) 3) 4)
IDEAL 7000 / 8000 2) 4)

620301 620305
IDEAL 4000 - 8000 2) 4)

650250 650251
IDEAL 4000 1) 2) 3) 4)
IDEAL 5000 2) 4)

640301 640311

640320
IDEAL 5000 1) 3)

650016 650321
-> 130250
IDEAL 5000 / 8000 1) 3)

650018 650019
-> 130250 |A| 650018
IDEAL 7000 1) 3)

670301
IDEAL 8000 1) 3)

680016 680321
-> 130250
IDEAL 7000 / 8000 2) 4)

680319
-> 180x26, 180x47, 180x69

|C| Endkappen
IDEAL 2000

620001 (CL) -> 120x63
620060 (RL) -> 120x60

620029 -> 120x37, 120x74, 120x77
620414 (MB) -> 110x06, 110x08, 110x09, 120x19
620415 (MB) -> 110x06, 110x08, 110x09, 120x19

IDEAL 2000 / 4000 / 4000 NL

620097 (RL)
-> 120x97
IDEAL 4000 / 4000 NL

640066 (CL) -> 140x66
640069 (RL) -> 140x69
640067 (SL) -> 140x67

640065 (CL) -> 140x65
640082 -> 140x76, 140x77, 140x82, 140x84

IDEAL 5000

650087 (CL) -> 050x87
650029 (CL) -> 150x68
650067 (CL) -> 150x67

650065 (CL) -> 150x65
650066 (CH) (CL) -> 150x66
650090 (CH) (CL) -> 150x66

IDEAL 7000

670064 (CL)
-> 170x64
IDEAL 8000

680029 (CL) Set -> 080x89, 180x69
680066 (CL) -> 180x66
680064 (CL) -> 180x64

|A| ... Allgemein
siehe Plan:
Zusatzprofile
Allgemein

1) Rahmen
2) Flügel / Stulpflügel
3) Pfosten
4) Sprossen

|D| Verbinder P~Kunststoff
|D| Verbinder ohne Noppen

|D| 620046 P
~35x20x1000 mm
-> 120x41, 120x45, 140x41, 140x47, 150x43, 170x41
~universal

|D| 640046 P
~45x20x1000 mm
-> 140x45, 170x41, 170x44, 180x44
~universal

|D| 680046 P
~35.4x17.9x1000 mm
-> 180x46, 180x47
~universal

IDEAL 2000

|D| 629111 P
|D| 629141 P
|D| 627101
|D| 627131
-> 120x41, 120x45
|O| 620900
~120xxx ...

|D| 627102
|D| 627132
-> 120x41, 120x45
|O| 620900
~120xxx ...

|D| -
|D| 620116
-> 120x41, 120x45
|O| 620900
~120xxx ...

IDEAL 2000 / 4000

|D| 627107
|D| -
-> 120x35
|O| 620900
~120xxx ...
-> 140x35
|O| -
~140x4x ...

IDEAL 4000 NL

|D| -
|D| 647057 (NL)
-> 140x57
|O| -
~140x53 ...
|X| 440357, 449357

Ⓜ IDEAL 5000

|D| -
|D| 647245
-> 140x45
|O| 640941
~Ⓜ ...

|D| 677133
|D| 677103
-> 140x45
|O| 640901
~140x4x ...

|D| 649131 P
|D| 649101 P
|D| -
|D| 647241
-> 140x41, 140x47
|O| 640941
~Ⓜ ...

|D| 647131
|D| 647101
-> 140x41, 140x47
|O| 640900
~140x4x ...

|D| 647132
|D| 647102
-> 140x41, 140x47
|O| 640900
~140x4x ...

|D| -
|D| 647246
-> 140x46
|O| 640941
~Ⓜ ...

|D| 657146
|D| -
-> 140x46
|O| 650956
~Ⓝ ...

|D| -
|D| 647105
-> 140x46
|O| 640900
~140x4x ...

IDEAL 5000

|D| 657130
|D| 657030
-> 150x43
|O| 650950
~150x0x ...
|X| 650032, 659032, 650033, 659033

|D| 657134
|D| -
-> 150x43
|O| 650950
~150x0x ...
|X| 650032, 659032, 650033, 659033

IDEAL 4000 / 5000

|D| -
|D| 677144
-> 170x44
|O| 670950
~170x3x ...

|D| -
|D| 677142
-> 170x41
|O| 670950
~170x3x ...

IDEAL 7000 / 8000

Ⓜ

|D| -
|D| 677244
-> 170x44
|O| 670950
~Ⓜ ...

|D| 677146
-> 170x44
|O| 670950
~170x4x ...

|D| 677145
|D| -
-> 170x44
|O| 670950
~170x4x ...

Ⓜ

|D| -
|D| 677241
-> 170x41
|O| 670950
~Ⓜ ...

|D| 679141 P
|D| -
-> 170x41
|O| 670950
~170x4x ...

|D| 677101
|D| -
-> 170x41
|O| 670950
~170x4x ...

Ⓜ

|D| -
|D| 687246
-> 180x46
|O| -
~Ⓜ ...

IDEAL 8000

|D| 687131
|D| -
-> 180x44
|O| 680950
~180x0x ...
|X| 650032, 659032, 650033, 659033

|D| 687102
|D| -
-> 180x44
|O| 680950
~180x0x ...
|X| 650032, 659032, 650033, 659033

|D| - P
|D| 689147 P
-> 180x47
|O| 680901
~180x26 ...

|D| - P
|D| 689149 P
-> 180x47
|O| 680901
~180x26 ...

|E| Eckverbinder

640938
-> |E|
IDEAL 2000 / 4000

620125
|F| 229125, 229129
620126
|F| 229126, 229131
IDEAL 4000

640032
|F| 249009
640038
|F| 229135, 229137
IDEAL 4000 - 8000

640031
|F| 229115

|F| siehe Plan:
Aussteifungen

|H| Montage / Montageanker
siehe Plan:
Zusatzprofile
Statik-Profile

|I| Auflaufbock
Allgemein

620440
-> Flügel
640441
-> Rahmen
IDEAL 2000

620441
-> Rahmen
624015
-> Rahmen
IDEAL 4000 - 8000

640015
-> Rahmen
640012
-> Rahmen

|J| Scheibenverklebung
IDEAL 4000 - 8000

Ⓜ
642262 sw
642261 sw
642263 sw

Ⓝ
642230 sw
642233 sw
642232 sw

Ⓥ
652080 sw
652081 sw
652082 sw

... 40 ...
652083 sw

H [mm]
640033 ro 3
640034 ge 4
640035 gn 5

H [mm]
640012 we 12
640013 ro 13

H [mm]
640113 ro 13

H [mm]
640015 we 12
640019 ge 14

|L| Grundlüftungssystem
IDEAL 2000 - 8000 IDEAL 5000 / 8000

REGEL-air®
630315
Set

Basic Air plus®
650000
->MD

|O| Hilfsmittel
IDEAL 2000

620900
-> |D| 627101, 627102, 627107, 629111
-> |D| 620116, 627131, 627132, 629141
IDEAL 4000 / 5000

640900
-> |D| 647131, 647132, 649131
-> |D| 647101, 647102, 647105, 649101

640901
-> |D| 677133
-> |D| 677103

650956
-> |D| 657146
-> |D| -

IDEAL 5000

650950
-> |D| 657130, 657134
-> |D| 657030

640941
-> |D| -
-> |D| 647241, 647245, 647246

IDEAL 7000 / 8000

670950
-> |D| 677101, 677145, 677146, 679141
-> |D| 677142, 677144, 677241, 677244
IDEAL 8000

680950
-> |D| 687131
-> |D| 687102

680901
-> |D| 689147, 689149

|P| siehe Plan:
aluskin
Alu-Vorsatzschalen
IDEAL 4000 - 8000

|X| Dichtungen

459922 sw - pw
459925 sw 450925 pw 453925 oc
459923 sw - pw

429330 sw 420330 we
429338 sw - pw
|L| 650000 ->MD
IDEAL 2000

429921 sw 427921 pw Standard
429340 sw 420340 pw Standard
429320 sw - pw
IDEAL 4000 - 8000

479015 sw 477015 pw Standard
449980 sw 447980 pw
449340 sw 447340 pw Standard

449343 sw 447343 pw
IDEAL 5000 / 8000

650032 we 659032 sw
-> 150x43, 180x44
|D| 657130, 657134, 687131
|D| 657030, 687102

650033 we 659033 sw
-> 150x43, 180x44
|D| 657130, 657134, 687131
|D| 657030, 687102

IDEAL 4000 NL

449357 sw (NL) 440357 we
|D| 647057

|Z| Sonder-Zubehör

IDEAL 5000

650292
~43x20x1000 mm
-> 050x04

IDEAL 8000

680289
~52x20x1000 mm
-> 080x04, 180x04

Alu-Schwellen / Alu-Trittschutz

|C| Endkappen
IDEAL 2000 IDEAL 4000 / (MB) / NL

646052 gr
|T| 247052
626062 gr
|U| 229062
646062 gr
|U| 249062

|Q| Alu-Trittschutz
IDEAL 2000 / 4000 / 5000

18 20 (CL) ⍁ 227300
17.5 19.5 (CL) ⍁ 227303
17.5 20.5 (RL) ⍁ 247300
71 53 71.5 ⍁ 227305 (CL)
IDEAL 7000 / 8000
23 21.5 (CL) ⍁ 287301
22.5 21 (CL) ⍁ 287303

|T| Alu-Wetterschenkel

18 8 ⍁ 247052
|C| 646052
58 24.6 IDEAL 4000 / 5000 ⍁ 249089
|X| 440036

|U| Alu-Schwellen
IDEAL 2000 ->60 mm

60 20 32 ⍁ 229060 gr 20/60mm
IDEAL 2000 / 4000 / 5000 70 ->60-70mm
⍁ 249060 gr 20/70mm
IDEAL 2000 - 8000 85 ->60-85mm
⍁ 269060 gr 20/85mm
IDEAL 2000 - 8000
IDEAL 4000 (MB) / 4000 NL
->60-120 mm 120
⍁ 249058 gr 20/120mm
für außenaufgehende Haustür
IDEAL 2000
->60mm Flügel
32 27.5 |X| ⍁ 229062
|C| 626062
|U| 229060, 249058, 249060, 269060
|X| 420340, 429340
für außenaufgehende Haustür
IDEAL 4000 / 4000 (MB) / 4000 NL
->70 mm Flügel
43 28.5 |X| ⍁ 249062
|C| 646062
|U| 249058, 249060, 269060
|X| 447340, 449340, 447343, 449343

|U| Alu-Schwellen
35 5 ⍁ 699912
50.5 24.5 |X| ⍁ 227301
|X| 420340, 429340
67.5 30.5 |X| ⍁ 227302
|X| 420340, 429340
IDEAL 8000
55 49 15 54 15 (A) (A) ⍁ 287060 ⍁ 287061
|U| 287061
|X| 689360

|V| Schwellenhalter
IDEAL 2000 ->60 mm

626070 gr
Set
-> 120x07
IDEAL 4000 / 5000 ->70 mm

646022 gr
Set
-> 040x02
|X| 446071
646070 gr
Set
-> 140x08
|X| 446071

646071 gr
Set
-> 040x07, 140x07, 150x02
|X| 446071
646072 gr
Set
-> 140x03, 050x03, 150x03
|X| 446071

646078 gr
Set
-> 140x81
IDEAL 4000 (MB)
656078 gr
Set
-> 050x04
->120 mm

646079 gr (MB)
Set
-> 040x92
IDEAL 4000 NL
646076 gr (MB)
Set
-> 140x91
->120 mm

646077 gr (NL)
Set
-> 140x53
IDEAL 7000 / 8000 ->85 mm

686475 gr
Set
-> 070x02, 170x02
686471 gr
Set
-> 170x03, 080x05, 180x05

686474 gr
Set
-> 080x04, 180x04

|M| Pfostenhalter
IDEAL 2000
->60 mm

626072 gr
Set
-> 120x41, 120x45
IDEAL 4000 / 5000
->70 mm

646074 gr
Set
-> 140x41
646073 gr
Set
-> 140x47

646075 gr
Set
-> 140x45, 150x43
IDEAL 7000 / 8000
->85 mm

686473 gr
Set
-> 170x44, 180x44

|X| Dichtungen

PVC we
499910 sw
17 20
156252 gr
->MD

440036 we
|T| 249089
429340 sw
420340 pw
|U| 227301, 227302, 229062

446091 gr
476091 gr
-> Rahmen
-> Pfosten
449343 sw
447343 pw
|U| 249062

446092 gr
476092 gr
-> Flügel
-> Stulp
449340 sw
447340 pw
|U| 249062

689360 gr (A)
Set
|U| 287060
446071 gr (L+R)
Set
|V| 646022, 646070, 646071, 646072

IDEAL 2000 - 8000®

⍁ ohne Dekor
■ Dekor

(CL) Classic-line
(RL) Round-line
(CH) IDEAL 5000 CH
(NL) IDEAL 4000 NL
(MB) Monoblock
(A) aluplast austria

-> für

ge gelb
gn grün
gr grau
oc ocker
ro rot
sw schwarz
pw papyrusweiß
we weiß

Bautiefe
->60 mm ->IDEAL 2000
->70 mm ->IDEAL 4000 / 5000
->85 mm ->IDEAL 7000 / 8000
->120 mm ->IDEAL 4000 (MB) / 4000 NL

->AD für Anschlagdichtungsysteme ->IDEAL 2000 / 4000 / 7000
->MD für Mitteldichtungsysteme ->IDEAL 5000 / 8000

Glasfalz
Ⓜ -> |A| oder |J| =Option
Ⓝ -> |J|
Ⓥ -> |J|

Copyright © aluplast GmbH | All rights reserved | Alle Rechte vorbehalten

aluplast GmbH | Kunststoff-Fenstersysteme
Auf der Breit 2 | DE - 76227 Karlsruhe
fon: +49 721 47171-0 | fax: -999
info.de@aluplast.net | www.aluplast.net

ALU-VORSATZSCHALEN

|P| **aluskin** Alu-Vorsatzschalen

aluskin AI

|P| -> Rahmen

IDEAL 4000 / 5000

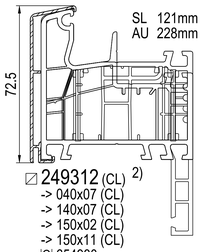

◪ 249312 (CL) 2)
-> 040x07 (CL)
-> 140x07 (CL)
-> 150x02 (CL)
-> 150x11 (CL)
|G| 654930

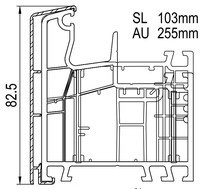

◪ 249313 (CL) 2)
-> 140x03 (CL)
-> 050x03 (CL)
-> 150x03 (CL)
|G| 654930

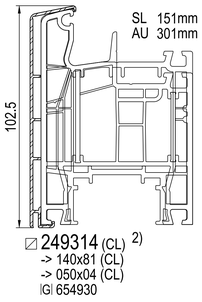

◪ 249314 (CL) 2)
-> 140x81 (CL)
-> 050x04 (CL)
|G| 654930

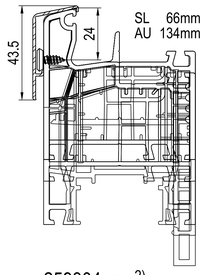

◪ 259304 (CL) 2)
+ |G| 654930
-> 70mm - Rahmen (CL)

IDEAL 5000

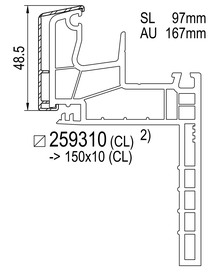

◪ 259310 (CL) 2)
-> 150x10 (CL)

IDEAL 7000

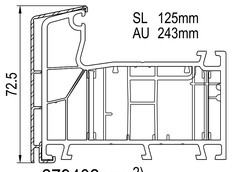

◪ 279402 (CL) 2)
-> 070x02 (CL)
-> 170x02 (CL)
|G| 654930

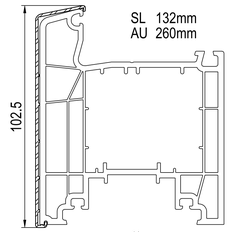

◪ 279381 (CL) 2)
-> 170x81 (CL)

IDEAL 7000 / 8000

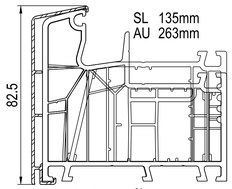

◪ 289313 (CL) 2)
-> 170x03 (CL)
-> 080x05 (CL)
-> 180x05 (CL)
|G| 654930

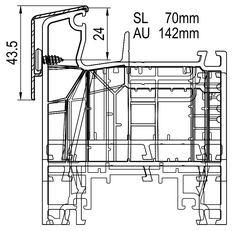

◪ 289304 (CL) 2)
+ |G| 654930
-> 85mm - Rahmen (CL)

IDEAL 8000

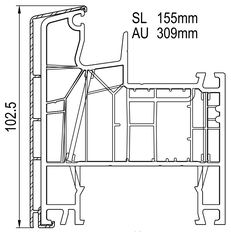

◪ 289314 (CL) 2)
-> 080x04 (CL)
-> 180x04 (CL)
|G| 654930

|P| -> Flügel

IDEAL 4000

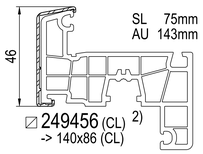

◪ 249456 (CL) 2)
-> 140x86 (CL)

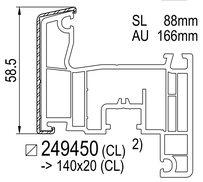

◪ 249450 (CL) 2)
-> 140x20 (CL)

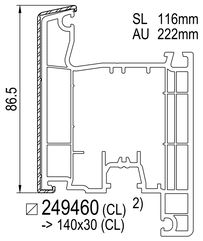

◪ 249460 (CL) 2)
-> 140x30 (CL)

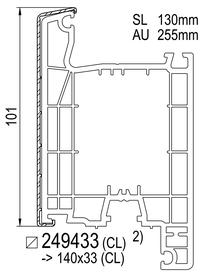

◪ 249433 (CL) 2)
-> 140x33 (CL)

IDEAL 5000

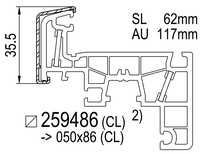

◪ 259486 (CL) 2)
-> 050x86 (CL)

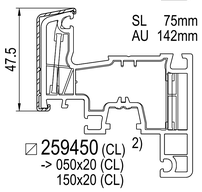

◪ 259450 (CL) 2)
-> 050x20 (CL)
150x20 (CL)

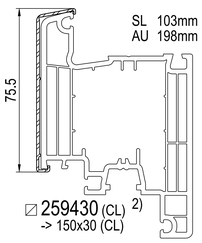

◪ 259430 (CL) 2)
-> 150x30 (CL)

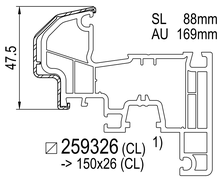

◪ 259326 (CL) 1)
-> 150x26 (CL)

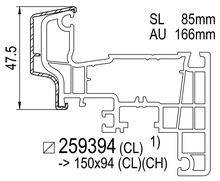

◪ 259394 (CL) 1)
-> 150x94 (CL)(CH)

IDEAL 7000

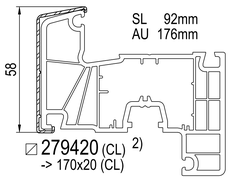

◪ 279420 (CL) 2)
-> 170x20 (CL)

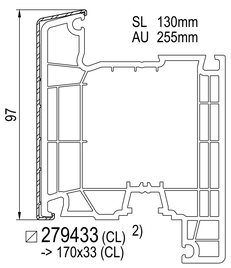

◪ 279433 (CL) 2)
-> 170x33 (CL)

IDEAL 8000

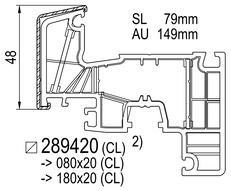

◪ 289420 (CL) 2)
-> 080x20 (CL)
-> 180x20 (CL)

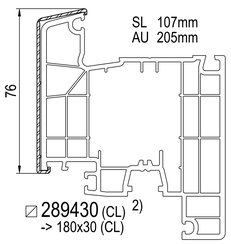

◪ 289430 (CL) 2)
-> 180x30 (CL)

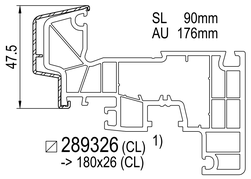

◪ 289326 (CL) 1)
-> 180x26 (CL)

|P| -> Pfosten / Sprossen

IDEAL 4000 / 5000

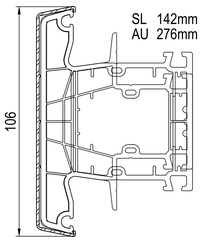

◪ 249343 (CL)
-> 140x45 (CL)
-> 150x43 (CL)

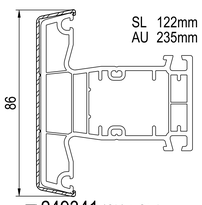

◪ 249341 (CL) + Stulp
-> 140x41 (CL) -> 150x67 (CL)
-> 180x66 (CL)

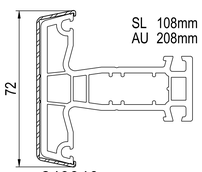

◪ 249346 (CL)
-> 140x46 (CL)

IDEAL 7000 / 8000

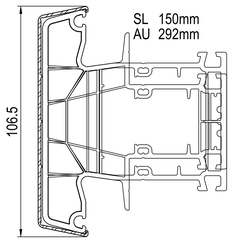

◪ 289343 (CL)
-> 170x44 (CL)
-> 180x44 (CL)

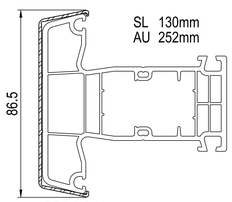

◪ 289341 (CL)
-> 170x41 (CL)

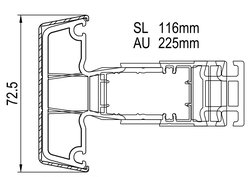

◪ 289346 (CL)
-> 180x46 (CL)
-> 180x47 (CL)

|P| -> Stulp

IDEAL 4000

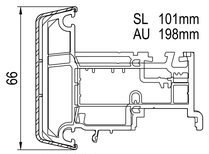

◪ 249366 (CL)
-> 140x66 (CL)
-> 140x67 (SL)

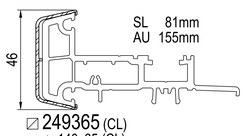

◪ 249365 (CL)
-> 140x65 (CL)

IDEAL 5000

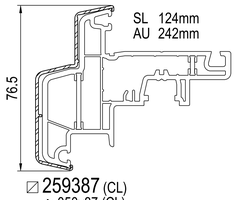

◪ 259387 (CL)
-> 050x87 (CL)

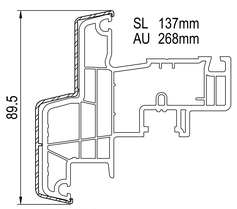

◪ 259368 (CL)
-> 150x68 (CL)

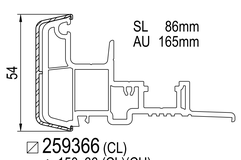

◪ 259366 (CL)
-> 150x66 (CL)(CH)

IDEAL 5000 / 8000

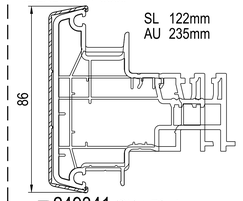

◪ 249341 (CL) + Pfosten
-> 150x67 (CL) Sprossen
-> 180x66 (CL) -> 140x41 (CL)

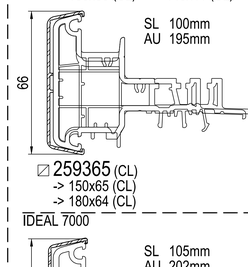

◪ 259365 (CL)
-> 150x65 (CL)
-> 180x64 (CL)

IDEAL 7000

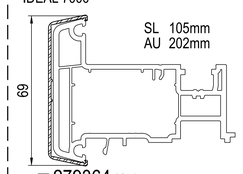

◪ 279364 (CL)
-> 170x64 (CL)

IDEAL 8000

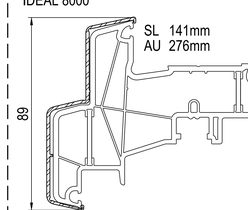

◪ 289489 (CL)
-> 080x89 (CL)

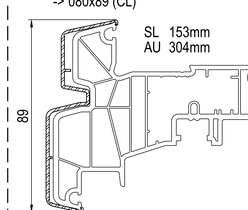

◪ 289369 (CL)
-> 180x69 (CL)

---

1) ◿

2) ◿ oder ◿

SL sichtbare Längen
AU Außen-Umfang
GU Gesamt-Umfang

SL: AU: GU:

◪ ohne Dekor
■ Dekor

-> für

(CL) Classic-line
(RL) Round-line
(SL) Soft-line

sw schwarz
pw papyrusweiß

+ |P| siehe Plan:
energeto 5000 view
Hebeschiebetür 85mm

Zusatzprofile

|P| -> Verbreiterungen

◪ 249335 (CL) 2)
-> 120242,
140205,
180201

◪ 249360 (CL) 2)
-> 120221,
140207,
180203

◪ 249310 (CL) 2)
-> 140208,
180204

Kopplungen -> |P|

oder |X| Dichtungen

■ 120224
|H| 642025, 645050

449140 sw
|H| 642025

|H| Montage / Montageanker

sw
642025 3mm
-> 120224,
449140

gn
645050 5mm
-> 120224

|P| -> Außen-Fensterbänke

◪ 249449 Alu
-> 120249 ->70mm
SL 114mm
AU 239mm

|T| Alu-Wetterschenkel

|G| SL 40mm AU 106mm

◪ 259082 (CL)
|G| 659923

|G| Klips-Schraube / Klips

659923
-> Alu

Zubehör

|G| Klips-Schraube / Klips

654930
-> Alu
-> |P| ...
... 249312, 249313, 249314, 259304, 259403, 259404, 279402, 289304, 289313, 289314

|O| Hilfsmittel

640951
-> |P|

|X| Dichtungen

459951 sw oder 449986 sw
- pw 447986 pw
-> Verglasung -> Verglasung

429320 sw oder 449346 sw
- pw 447346 pw
-> Anschlag -> Anschlag

Copyright © aluplast GmbH | All rights reserved | Alle Rechte vorbehalten

aluplast GmbH | Kunststoff-Fenstersysteme
Auf der Breit 2 | DE - 76227 Karlsruhe
fon: +49 721 47171-0 | fax: -999
info.de@aluplast.net | www.aluplast.net

AUSSTEIFUNGEN

|F| Aussteifungen

-> für

IDEAL 8000
IDEAL 7000
IDEAL 5000
IDEAL 4000
IDEAL 4000 NL
IDEAL 2000
Nord-line
Hebeschiebetür
Schiebefenster
Klappladen
Zusatzprofile

x / y = Ix | Iy

Je nach Einbausituation müssen einige Aussteifungen um 90° gedreht werden.

In diesem Fall muss man die Werte Ix und Iy entsprechend tauschen:

+90° = Ix | Iy | oder | Iy | Ix

1) (Alu) x 1/3 ~ Ix | Iy | Stahl
Stahl ≠ Alu = (Ix) | (Iy) | [cm⁴]

2) ausgestanzt

3) gelocht

|E| Eckverbinder
siehe Plan:
Zubehör
IDEAL 2000 - 8000

|H| Montage / Montageanker
siehe Plan:
Zusatzprofile
Statik-Profile

(IND) aluplast India

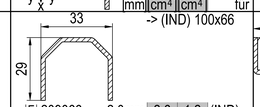

-> (IND) 100x66

|F| 209066 2.0mm | 2.6 | 1.2 | (IND)
|F| 209067 1.5mm | 2.0 | 1.0 | (IND)

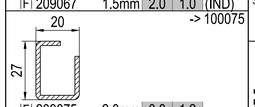

-> 100075

|F| 209075 2.0mm | 0.8 | 1.2

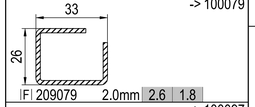

-> 100079

|F| 209079 2.0mm | 2.6 | 1.8

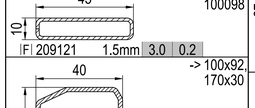

-> 100097, 100098

|F| 209121 1.5mm | 3.0 | 0.2

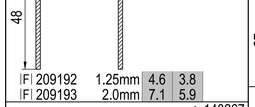

-> 100x92, 170x30

|F| 209192 1.25mm | 4.6 | 3.8
|F| 209193 2.0mm | 7.1 | 5.9

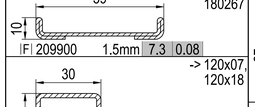

-> 140267, 180267

|F| 209900 1.5mm | 7.3 | 0.08

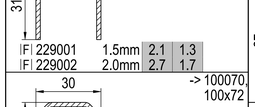

-> 120x07, 120x18

|F| 229001 1.5mm | 2.1 | 1.3
|F| 229002 2.0mm | 2.7 | 1.7

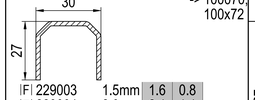

-> 100070, 100x72

|F| 229003 1.5mm | 1.6 | 0.8
|F| 229004 2.0mm | 2.1 | 1.1

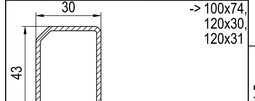

-> 100x74, 120x30, 120x31

|F| 229005 2.0mm | 3.5 | 4.1

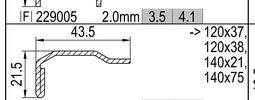

-> 120x37, 120x38, 140x21, 140x75

|F| 229007 2.0mm | 2.8 | 0.6

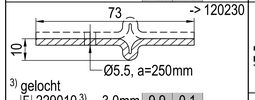

-> 120230

3) gelocht
|F| 229010 3) 3.0mm | 9.9 | 0.1
|F| 229010 3) 2x 3.0mm | 19.7 | 0.2

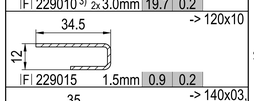

-> 120x10

|F| 229015 1.5mm | 0.9 | 0.2

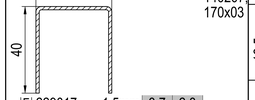

-> 140x03, 140207, 170x03

|F| 229017 1.5mm | 3.7 | 2.8

-> 120218, 140218

|H| 622338, 682332

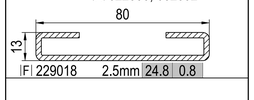

|F| 229018 2.5mm | 24.8 | 0.8

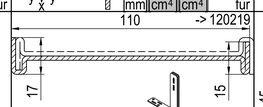

-> 120219

3) gelocht
|F| 229019 3) 2.0mm | 43.3 | 0.2
|F| 229019 3) 2x 2.0mm | 86.6 | 0.4

|H| 622019

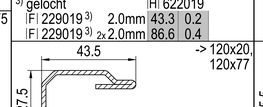

-> 120x20, 120x77

|F| 229020 2.0mm | 3.8 | 0.8

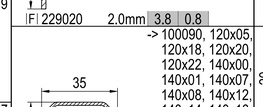

-> 100090, 120x05, 120x18, 120x20, 120x22, 140x00, 140x01, 140x07, 140x08, 140x12, 140x14, 140x16, 140x18, 140x19, 140x20, 140x22, 140x26, 170x02

|F| 229023 1.5mm | 2.3 | 0.9
|F| 229025 1.0mm | 1.6 | 0.6

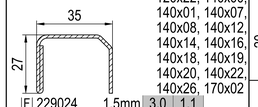

-> 100090, 120x05, 120x22, 140x00, 140x01, 140x07, 140x08, 140x12, 140x14, 140x16, 140x18, 140x19, 140x20, 140x22, 140x26, 170x02

|F| 229024 1.5mm | 3.0 | 1.1

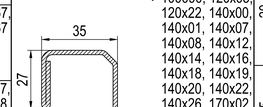

-> 100090, 120x05, 120x22, 140x00, 140x01, 140x07, 140x08, 140x12, 140x14, 140x16, 140x18, 140x19, 140x20, 140x22, 140x26, 170x02

|F| 229026 2.0mm | 3.8 | 1.5

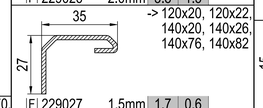

-> 120x20, 120x22, 140x20, 140x26, 140x76, 140x82

|F| 229027 1.5mm | 1.7 | 0.6
|F| 229028 2.0mm | 2.1 | 0.8

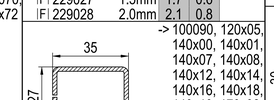

-> 100090, 120x05, 140x00, 140x01, 140x07, 140x08, 140x12, 140x14, 140x16, 140x18, 140x19, 170x02, 170x64, 180x66

|F| 229029 1.25mm | 2.5 | 1.7
|F| 229030 2.0mm | 3.7 | 2.5

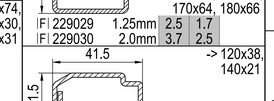

-> 120x38, 140x21

|F| 229031 2.0mm | 4.4 | 0.8

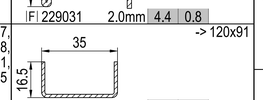

-> 120x91

|F| 229034 1.5mm | 1.7 | 0.3

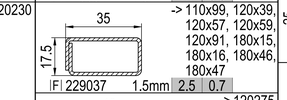

-> 110x99, 120x39, 120x57, 120x59, 120x91, 180x15, 180x16, 180x46, 180x47

|F| 229037 1.5mm | 2.5 | 0.7

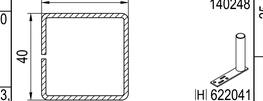

-> 120275, 140248

|H| 622041

|F| 229040 2.0mm | 7.0 | 7.0

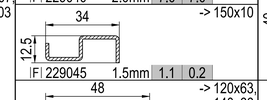

-> 150x10

|F| 229045 1.5mm | 1.1 | 0.2

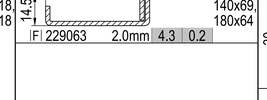

-> 120x63, 140x66, 140x69, 180x64

|F| 229063 2.0mm | 4.3 | 0.2

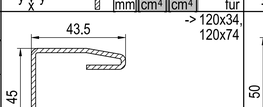

-> 120x34, 120x74

|F| 229073 2.0mm | 5.1 | 4.1

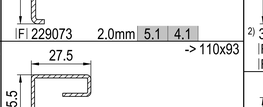

-> 110x93

|F| 229093 1.5mm | 1.1 | 0.5

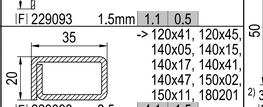

-> 120x41, 120x45, 140x05, 140x15, 140x17, 140x41, 140x47, 150x02, 150x11, 180201

|F| 229098 2.5mm | 4.1 | 1.5

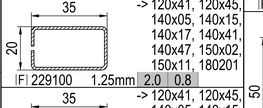

-> 120x41, 120x45, 140x05, 140x15, 140x17, 140x41, 140x47, 150x02, 150x11, 180201

|F| 229100 1.25mm | 2.0 | 0.8

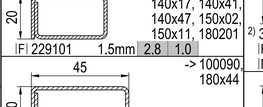

-> 120x41, 120x45, 140x05, 140x15, 140x17, 140x41, 140x47, 150x02, 150x11, 180201

|F| 229101 1.5mm | 2.8 | 1.0

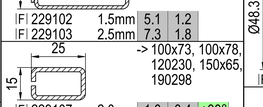

-> 100090, 180x44

|F| 229102 1.5mm | 5.1 | 1.2
|F| 229103 2.5mm | 7.3 | 1.8

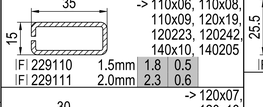

-> 100x73, 100x78, 120230, 150x65, 190298

|F| 229107 2.0mm | 1.0 | 0.4 | +90°

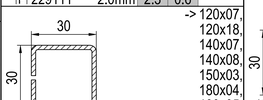

-> 110x06, 110x08, 110x09, 120x19, 120223, 120242, 140x10, 140205

|F| 229110 1.5mm | 1.8 | 0.5
|F| 229111 2.0mm | 2.3 | 0.6

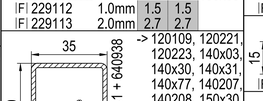

-> 120x07, 120x18, 140x07, 140x08, 150x03, 180x04, 180x05

|F| 229112 1.0mm | 1.5 | 1.5
|F| 229113 2.0mm | 2.7 | 2.7

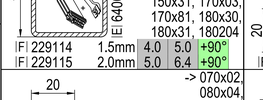

-> 120109, 120221, 120223, 140x03, 140x30, 140x31, 140x77, 140207, 140208, 150x30, 150x31, 170x03, 180x30, 180x31, 180204

|F| 229114 1.5mm | 4.0 | 5.0 | +90°
|F| 229115 2.0mm | 5.0 | 6.4 | +90°

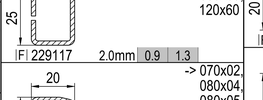

-> 070x02, 080x04, 080x05, 120x60

|F| 229117 2.0mm | 0.9 | 1.3

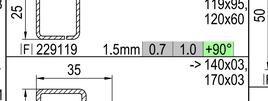

-> 070x02, 080x04, 080x05, 119x95, 120x60

|F| 229119 1.5mm | 0.7 | 1.0 | +90°

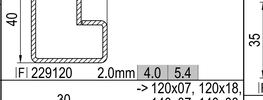

-> 140x03, 170x03

|F| 229120 2.0mm | 4.0 | 5.4

-> 120x07, 120x18, 140x07, 140x08, 150x03, 180x04, 180x05

|F| 229121 1.5mm | 2.1 | 2.1

-> 120x33, 120x35, 120109, 140x33, 140x35, 170x80, 170x81

|E| 620125 + 640938

|H| 622104

2) 3-5x ausgestanzt -> 120109

|F| 229125 2.0mm | 8.5 | 12.1 | +90°
|F| 229129 2) 2.0mm | 8.5 | 12.1 | +90°

-> 120x33, 120x35, 120109, 140x33, 140x35, 170080, 170x81

|E| 620126 + 640938

2) 3-5x ausgestanzt

|F| 229126 3.0mm | 11.8 | 16.8 | +90°
|F| 229131 2) 3.0mm | 11.8 | 16.8 | +90°

-> 140x38, 170x33, 170x35, 170x39

|E| 640038 + 640938

2) 3x ausgestanzt

|F| 229135 2.0mm | 14.4 | 14.4
|F| 229137 2) 2.0mm | 14.4 | 14.4

-> 120241

|H| 622140

|F| 229140 3.25mm | 11.7 | 11.7

-> 110x93

|F| 229212 1.0mm | 0.5 | 0.3

-> 150x03, 180x04, 180x05, 180x26, 180x69

|F| 239019 1.5mm | 1.7 | 0.8
|F| 239020 2.0mm | 2.1 | 1.1

-> 120x52, 120238

|F| 239030 2.0mm | 1.5 | 0.5

-> 120238, 140200, 190246

|F| 239129 1.5mm | 1.6 | 0.9 | +90°

-> 140x05, 140x15, 140x17, 150x02, 150x11

|F| 249004 2.0mm | 2.6 | 0.5

-> 140x34

|F| 249007 2.0mm | 5.9 | 6.8

-> 140x34, 140x84

|E| 640032 + 640938

|F| 249009 2.0mm | 4.5 | 4.5

-> 140x00, 140x01, 140x12, 140x14, 140x16, 140x18, 140x19, 140x91

|F| 249010 1.5mm | 1.8 | 0.6

-> 140x31

|F| 249013 2.0mm | 7.9 | 7.1

-> 100x78, 140x46

|F| 249019 2.0mm | 1.8 | 0.2

-> 180x26, 180x69

|F| 249025 2.0mm | 5.1 | 1.5

-> 100090, 120x05, 120x22, 140x00, 140x01, 140x07, 140x08, 140x12, 140x14, 140x16, 140x18, 140x19, 140x20, 140x22, 140x26, 170x02

|F| 249026 3.0mm | 5.1 | 2.1

-> 140x30, 140x31, 140x77

|F| 249031 2.0mm | 6.9 | 5.5

-> 140x45, 170x44, 180203,

|F| 249034 1.25mm | 6.1 | 5.2
|F| 249035 2.0mm | 9.2 | 7.8

-> 140x37

|F| 249037 1.2mm | 2.1 | 0.4

-> 140x53, 140x54, 140x55, 140x57, 140x59

|F| 249054 1.5mm | 26.7 | 3.1

-> 140x90

|F| 249190 1.5mm | 3.5 | 0.3

-> 140x93

|F| 249192 1.5mm | 2.4 | 0.9

-> 140x94

|F| 249194 1.5mm | 1.7 | 0.9

-> 140x95

|F| 249195 2.0mm | 5.3 | 5.1

-> 140x98, 140x99

|F| 249198 1.5mm | 4.8 | 1.3

-> 140x94

|F| 249204 2.0mm | 2.2 | 1.2

-> 170080

1) (Alu) x 1/3 ~ 65 | 6.3 | Stahl
|F| 249228 1) 2.0mm (197) | (18.8) | 6.7m

-> Flügel
-> IDEAL 4000, IDEAL 5000

3) gelocht
|F| 249233 3) 2.5mm | 2.5 | 0.04 | 2.4m

-> Allgemein
-> 144233

|F| 249234 1.5mm | 12.6 | 2.0

-> 140249

|H| 622902

|F| 249242 2.0mm | 2.9 | 2.0 | +90°

-> 140244

|H| 622333

|F| 249244 3.2mm | 23.5 | 23.5

-> 180x26, 180x69

|F| 259002 2.0 mm | 3.9 | 1.1

-> 140208, 150x03

|F| 259010 1.5mm | 2.7 | 2.5 | +90°
|F| 259011 2.0mm | 3.5 | 3.2 | +90°

-> 100069, 100071, 110x96

|F| 259018 2.0mm | 0.8 | 0.2
|F| 259019 1.5mm | 0.7 | 0.1 | (IND)

-> 050x20, 080x20, 150x20, 150x22, 150x26, 150x68, 170x20, 180x20, 180x27

|F| 259020 1.25mm | 2.1 | 0.5
|F| 259021 2.0mm | 3.2 | 0.8

-> Flügel
-> IDEAL 4000, IDEAL 5000, Ⓜ IDEAL 7000, Ⓜ IDEAL 8000

3) gelocht
|F| 259023 3) 2.0mm | 1.9 | 0.02 | 2.4m

-> 180x26, 180x69

|F| 259025 1.5mm | 3.1 | 0.8

-> 050x20, 080x20, 150x20, 150x22, 150x26, 150x68, 170x20, 180x20, 180x27

|F| 259026 2.0mm | 4.3 | 1.3

-> 150x30, 150x31, 180x30, 180x31

|F| 259031 2.0mm | 7.2 | 6.5

-> 150x43, 170x41

|F| 259043 1.5mm | 3.9 | 1.1
|F| 259044 2.5mm | 5.6 | 1.6

-> 150x67

|F| 259067 2.0mm | 5.0 | 2.5

-> 150x80

|F| 259080 2.0mm | 1.8 | 0.08

-> 050x87

|F| 259087 2.0mm | 2.6 | 0.5

-> 140x67

2590940000098

|F| 259094 2.0mm | 3.4 | 0.3

-> 150x94

|F| 259094xxx 2.0mm | 3.1 | 0.4 = 2590940000098

-> 150x94

|F| 259194 2.0mm | 2.9 | 0.2

-> 140x53, 140x54, 140x55, 140x57, 140x91

|F| 259906 2.0mm | 3.4 | 2.1

-> 120109

|H| 622104

|F| 259926 2.0mm | 18.7 | 10.0

-> 170x81

1) (Alu) x 1/3 ~ 5.9 | 3.2 | Stahl
|F| 279036 1) 2.8mm (17.8) | (9.6)

-> 170080

1) (Alu) x 1/3 ~ 69.0 | 7.1 | Stahl
|F| 279108 1) 2.0mm (206) | (21.3) | 6.7m

-> 120224

|F| 289018 1.5mm | 6.6 | 0.2

-> Flügel
-> IDEAL 7000, IDEAL 8000

3) gelocht
|F| 289027 3) 2.5mm | 3.5 | 0.04 | 2.4m

-> 170x64, 180x66

|F| 289066 2.0mm | 7.7 | 2.0

-> 080x89

|F| 289089 2.0mm | 6.2 | 0.4

-> 180218

|H| 622338, 682332

|F| 289218 2.0mm | 37.0 | 1.4

-> 190220, 190246

|F| 299220 1.5mm | 5.1 | 2.2

-> 190221, 190222

|E| 690226 + 640938

|F| 299221 1.0mm | 3.8 | 3.8

-> 190221, 190222

|E| 690227 + 640938

1) (Alu) x 1/3 ~ 2.4 | 2.4 | Stahl
|F| 299222 1) 2.0mm (7.2) | (7.2)

-> 190223

1) (Alu) x 1/3 ~ 2.6 | 2.4 | Stahl
|F| 299223 1) 2.5mm (7.9) | (7.3)

-> 190233, 190235

1) (Alu) x 1/3 ~ 0.02 | 0.09 | Stahl
|F| 299234 1) 1.2mm (0.06) | (0.2) | +90°

-> 190234

1) (Alu) x 1/3 ~ 0.03 | 0.17 | Stahl
|F| 299235 1) 1.2mm (0.09) | (0.5) | +90°

-> 190238, 190241

|F| 299238 0.8mm | 0.7 | 1.3

-> 190238, 190241

|F| 299944 1.5mm | 1.9 | 1.5 | +90°

Copyright © aluplast GmbH | All rights reserved | Alle Rechte vorbehalten

aluplast GmbH | Kunststoff-Fenstersysteme
Auf der Breit 2 | DE - 76227 Karlsruhe
fon: +49 721 47171-0 | fax: -999
info.de@aluplast.net | www.aluplast.net

GLASLEISTEN

a	Profilserie		c 3)	d Verglasungsstärke																
85mm	IDEAL 7000 + 16mm + 4mm Überstand	->170x39	×	44 - 45mm	46 - 47mm	48 - 49mm	50 - 51mm	52 - 53mm	54 - 55mm	56 - 57mm	58 - 59mm	60 - 61mm	62 - 63mm	64 - 65mm	66 - 67mm	68 - 69mm	70 - 71mm	72 - 73mm	74 - 75mm
81mm	IDEAL 7000 + 16mm + 0mm Überstand	->170x39	×	40 - 41mm	42 - 43mm	44 - 45mm	46 - 47mm	48 - 49mm	50 - 51mm	52 - 53mm	54 - 55mm	56 - 57mm	58 - 59mm	60 - 61mm	62 - 63mm	64 - 65mm	66 - 67mm	68 - 69mm	70 - 71mm
73mm	IDEAL 8000 + 8mm / 180250	->180x26, 180x47, 180x69	4mm	28 - 29mm	30 - 31mm	32 - 33mm	34 - 35mm	36 - 37mm	38 - 39mm	40 - 41mm	42 - 43mm	44 - 45mm	46 - 47mm	48 - 49mm	50 - 51mm	52 - 53mm	54 - 55mm	56 - 57mm	58 - 59mm
67mm	energeto 5000 view Flügel	->150x80	2mm	24 - 25mm	26 - 27mm	28 - 29mm	30 - 31mm	32 - 33mm	34 - 35mm	36 - 37mm	38 - 39mm	40 - 41mm	42 - 43mm	44 - 45mm	46 - 47mm	48 - 49mm	50 - 51mm	52 - 53mm	54 - 55mm
65mm	IDEAL 7000, IDEAL 8000, HST 85mm 4), Nord-line Rahmen		4mm	20 - 21mm	22 - 23mm	24 - 25mm	26 - 27mm	28 - 29mm	30 - 31mm	32 - 33mm	34 - 35mm	36 - 37mm	38 - 39mm	40 - 41mm	42 - 43mm	44 - 45mm	46 - 47mm	48 - 49mm	50 - 51mm
63mm	IDEAL 5000 + 8mm / 180250	->150x94	4mm	18 - 19mm	20 - 21mm	22 - 23mm	24 - 25mm	26 - 27mm	28 - 29mm	30 - 31mm	32 - 33mm	34 - 35mm	36 - 37mm	38 - 39mm	40 - 41mm	42 - 43mm	44 - 45mm	46 - 47mm	48 - 49mm
55mm	IDEAL 4000, IDEAL 5000, Nord-line Flügel		4mm	10 - 11mm	12 - 13mm	14 - 15mm	16 - 17mm	18 - 19mm	20 - 21mm	22 - 23mm	24 - 25mm	26 - 27mm	28 - 29mm	30 - 31mm	32 - 33mm	34 - 35mm	36 - 37mm	38 - 39mm	40 - 41mm
47mm	IDEAL 2000, multi-sliding 5)		3mm	×	4 - 5mm	6 - 7mm	8 - 9mm	10 - 11mm	12 - 13mm	14 - 15mm	16 - 17mm	18 - 19mm	20 - 21mm	22 - 23mm	24 - 25mm	26 - 27mm	28 - 29mm	30 - 31mm	32 - 33mm
32mm	sliding window 5), mono-rail-door 5) 6)		3mm	×	×	×	×	×	×	×	×	3 - 5mm	6 - 7mm	8 - 9mm	10 - 11mm	12 - 13 mm	14 - 15mm	16 - 17mm	18 - 19mm
20mm	mono-rail 5) 6)		3mm	×	×	×	×	×	×	×	×	×	×	×	×	×	×	3 - 4mm	6 - 8mm

b

	40mm	38mm	36mm	34mm	32mm	30mm	28mm	26mm	24mm	22mm	20mm	18mm	16mm	14mm	12mm	10mm
(CL) Classic-line																
Dichtung / Pressung																
h = 20mm 1) 2) ☑ schwarz [mm]	■ 120740 [6]	■ 120840 [4]	■ 120640 [2]	■ 120639 [2]	■ 120838 [4]	■ 120638 [2]	■ 120736 [6]	■ 120836 [4]	■ 120636 [2]	■ 120835 [4]	■ 120635 [2]	■ 140853 [3-4]	■ 120633 [2]	■ 120832 [4]	■ 120632 [2]	■ 140631 [4]
☑ papyrusweiß [mm]	☑ 120770 [6]	☑ 120870 [4]	☑ 120670 [2]	☑ 120669 [2]	☑ 120868 [4]	☑ 120668 [2]	☑ 120766 [6]	☑ 120866 [4]	☑ 120666 [2]	☑ 120865 [4]	☑ 120665 [2]	☑ 140883 [3-4]	☑ 120663 [2]	☑ 120862 [4]	☑ 120662 [2]	☑ 140661 [4]
h = 30mm 2) ☑ schwarz [mm]	-	-	-	-	-	-	-	■ 130836 [4]	■ 130636 [2]	■ 130754 [6]	■ 130854 [4]	■ 130654 [2]	■ 130753 [6]	■ 130853 [4]	■ 130653 [2]	-
☑ papyrusweiß [mm]	-	-	-	-	-	-	-	☑ 130866 [4]	☑ 130666 [2]	☑ 130784 [6]	☑ 130884 [4]	☑ 130684 [2]	☑ 130783 [6]	☑ 130883 [4]	☑ 130683 [2]	-
(RL) Round-line																
Dichtung / Pressung																
h = 20mm 1) 2) ☑ schwarz [mm]			■ 140854 [2.5]	☑ 140654 [0.5]				■ 120850 [4]	■ 120650 [2]	■ 120859 [3-4]	■ 120659 [2-3]	■ 140852 [3-4]	☑ 120642 [2-3]			
☑ papyrusweiß [mm]			☑ 140884 [2.5]	☑ 140684 [0.5]				☑ 120880 [4]	☑ 120680 [2]	☑ 120889 [3-4]	☑ 120689 [2-3]	☑ 140882 [3-4]	☑ 120672 [2-3]			
h = 30mm 2) ☑ schwarz [mm]			-	-				■ 130850 [4]	■ 130650 [2]	-	-	-	-			
☑ papyrusweiß [mm]			-	-				☑ 130880 [4]	☑ 130680 [2]	-	-	-	-			
(SL) Soft-line																
Dichtung / Pressung																
h = 20mm 1) 2) ☑ schwarz [mm]						■ 120855 [4]		■ 120846 [4]	■ 120646 [2]	■ 120847 [4]	■ 120647 [2]	■ 120851 [4]	■ 120651 [2]	■ 120849 [4]	■ 120649 [2]	
☑ papyrusweiß [mm]						☑ 120885 [4]		☑ 120876 [4]	☑ 120676 [2]	☑ 120877 [4]	☑ 120677 [2]	☑ 120881 [4]	☑ 120681 [2]	☑ 120879 [4]	☑ 120679 [2]	
h = 30mm 2) ☑ schwarz [mm]						-		■ 130856 [4]	■ 130656 [2]	■ 130857 [4]	■ 130657 [2]	■ 130858 [4]	■ 130658 [2]	■ 130859 [4]	■ 130659 [2]	
☑ papyrusweiß [mm]						-		☑ 130886 [4]	☑ 130686 [2]	☑ 130887 [4]	☑ 130687 [2]	☑ 130888 [4]	☑ 130688 [2]	☑ 130889 [4]	☑ 130689 [2]	
(HL) Historik-line																
Dichtung / Pressung																
h = 20mm 1) 2) ☑ schwarz [mm]								■ 120841 [4]	■ 120641 [2]	■ 120744 [6]	■ 120844 [4]	■ 120843 [3-4]	■ 120643 [2-3]			
☑ papyrusweiß [mm]								☑ 120871 [4]	☑ 120671 [2]	☑ 120774 [6]	☑ 120874 [4]	☑ 120873 [3-4]	☑ 120673 [2-3]			
h = 30mm 2) ☑ schwarz [mm]								-	-	-	-	-	-			
☑ papyrusweiß [mm]								-	-	-	-	-	-			

Glasleisten

Glasleiste aussuchen
b = a - c - d - 1

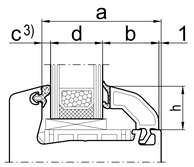

a = Glasfalz
b = Glasleiste + Dichtung*
c 3) = Reparaturdichtungen*
d = Verglasungsstärke
1 = 1mm Überstand

Ⓜ Scheibenverklebung
Ⓝ Scheibenverklebung
Ⓥ Scheibenverklebung
d ≥ 24 mm

* gepresste Dichtung

1) für Anschlagdichtungsysteme
2) für Mitteldichtungsysteme
3) oder Profil mit Dichtung
4) Flügel (Hebeschiebetür)
5) Flügel (Schiebefenster)
6) Rahmen (Schiebefenster)

☑ ohne Dekor
■ Dekor

|P| **alu**skin Alu-Vorsatzschalen

-> für

(CL) Classic-line
(RL) Round-line
(SL) Soft-line
(HL) Historik-line

sw schwarz ~ RAL 9005
pw papyrusweiß ~ RAL 9018
oc ocker

Zusatzprofile

für Mitteldichtungsysteme
für Rahmen und Pfosten
mit Glasleisten h= 20mm

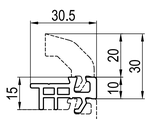

■ 130250 h= 10mm
Glasleistenadapter
-> IDEAL 5000/8000
-> |A| 650018, 650019
Glasklotz

= d
= a

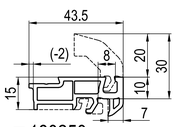

■ 180250 h= 10mm
Glasfalzverbreiterung
-> IDEAL 8000 (IDEAL 5000)
-> |A| 650018, 650019
Glasklotz

= d + 8mm
= a + 8mm

(...) = 180250, |A| 650018 abgeschnitten

Reparaturdichtungen

|X| Dichtungen
-> Hauptprofile

	Verglasungsstärke								
IDEAL 2000, multi-sliding 5)	= d Standard	= d Option	= d Option	= d Option	×	×	×	×	= d - 2mm
IDEAL 4000-8000, Nord-line, HST 85 mm 4)	×	= d + 1mm	= d + 1mm	= d + 1mm	= d Standard	= d Option	= d |P| aluskin	= d |P| aluskin	= d - 1mm
sliding window 5), mono-rail-door 5)	×	= d Standard	= d Option	= d Option	= d - 1mm	= d - 1mm	×	×	= d - 2mm
mono-rail 5)	×	= d + 2mm	= d + 2mm	= d + 2mm	= d + 1mm	= d + 1mm	×	×	= d Standard
mono-rail 6), mono-rail-door 6)	×	= d Option	= d Standard	= d Option	= d - 1mm	= d - 1mm	×	×	= d - 2mm

|X| Dichtungen
-> Glasleisten



Pressung [mm]	[2.5-3.5]	[2.5-3.5]	[3-3.5]	[3-5]	[4-4.5]	[4-4.5]	Standard ->|P| [4]	Option ->|P| [4]	[4.5-7.0]
xxx6xx [2]	429921 sw 427921 pw - oc	459922 sw - pw - oc	409076 sw - pw - oc	459925 sw 450925 pw 453925 oc	479015 sw 477015 pw - oc	449980 sw 447980 pw - oc	459951 sw - pw - oc	449986 sw 447986 pw - oc	459923 sw - pw - oc
xxx8xx [3-4]	429310 sw 427310 pw	429311 sw 427311 pw							
xxx7xx [6]	429312 sw 427312 pw								
	C = 3mm	C = 3mm	C = 3mm	C = 3mm	C = 4mm	C = 4mm	C = 4mm	C = 4mm	C = 5mm

Copyright © aluplast GmbH | All rights reserved | Alle Rechte vorbehalten

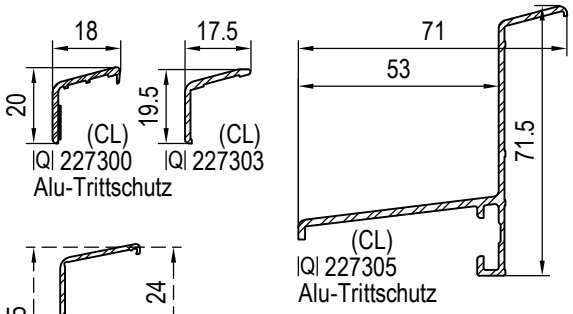

|Q| 227300 |Q| 227303
Alu-Trittschutz

|Q| 227305
Alu-Trittschutz

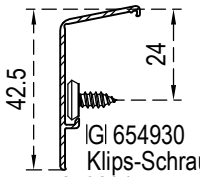

|G| 654930
Klips-Schraube / Klips
|P| 259304 **aluskin** Option
Alu-Vorsatzschalen

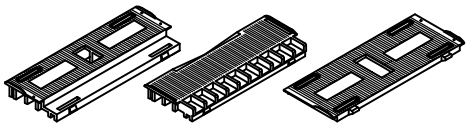

|A| 640311 |A| 640320 |A| 640301
Glasklotz
t = 5mm t = 5mm t = 0mm
10-25mm 10-41mm 10-41mm Verglasung

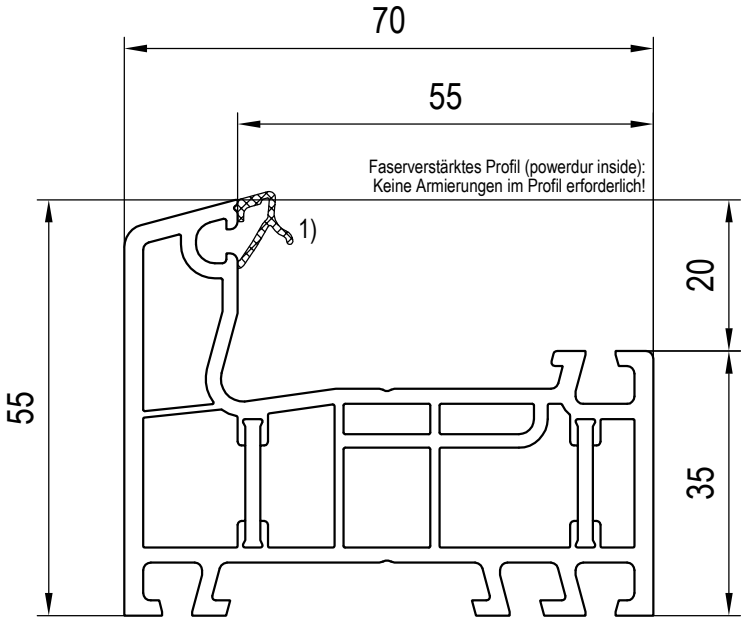

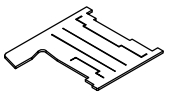

|X| 446071 gr
Set (L+R)
Dichtungen

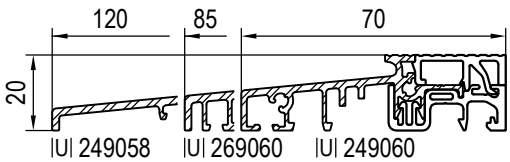

|U| 249058 |U| 269060 |U| 249060
Alu-Schwellen

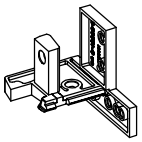

|V| 646022 -> |U|
Schwellenhalter
|X| 446071

1) werkseitig eingebrachte Dichtung(en): siehe gültige Preisliste

frame - dormant - telaio - marco - Rahmen

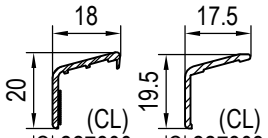

|Q| 227300 |Q| 227303
Alu-Trittschutz

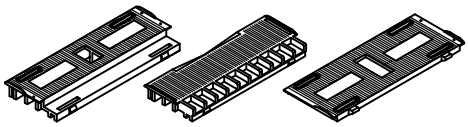

|A| 640311 Glasklotz t = 5mm 10-25mm
|A| 640320 t = 5mm 10-41mm
|A| 640301 t = 0mm 10-41mm Verglasung

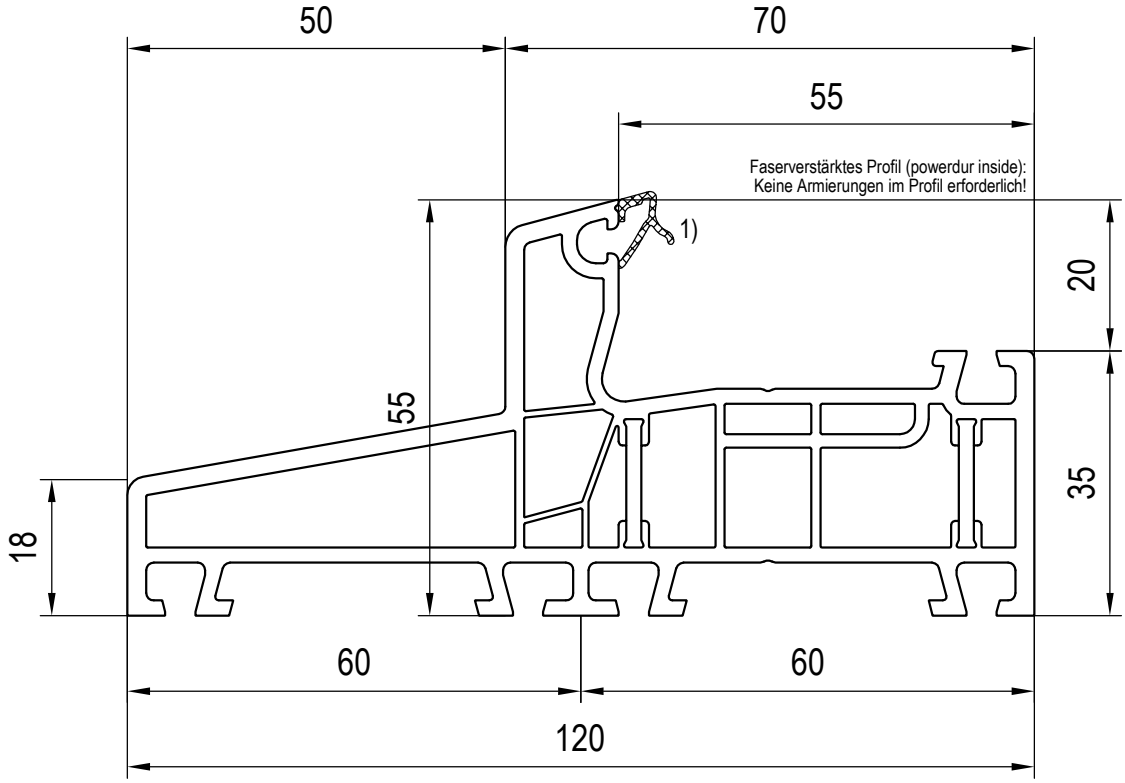

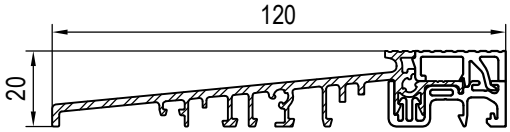

|U| 249058
Alu-Schwellen

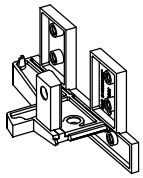

|V| 646079 -> |U|
Schwellenhalter

1) werkseitig eingebrachte Dichtung(en): siehe gültige Preisliste

frame - dormant - telaio - marco - Rahmen

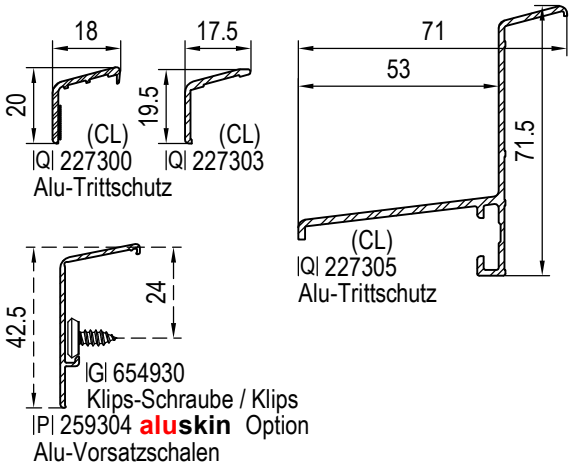

|Q| 227300 |Q| 227303
Alu-Trittschutz

|Q| 227305
Alu-Trittschutz

|G| 654930
Klips-Schraube / Klips
|P| 259304 **aluskin** Option
Alu-Vorsatzschalen

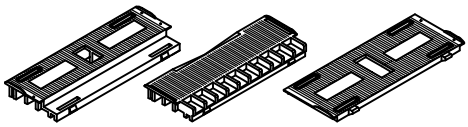

|A| 640311 Glasklotz
t = 5mm
10-25mm

|A| 640320
t = 5mm
10-41mm

|A| 640301
t = 0mm
10-41mm Verglasung

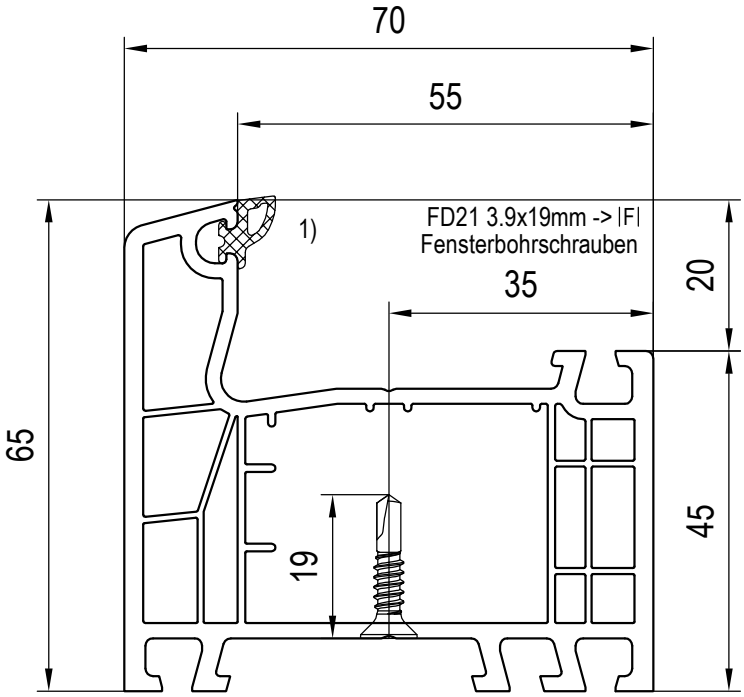

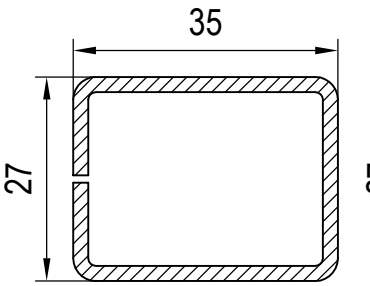

|F| 229029 s=1.25mm 2.5/1.7cm4
|F| 229030 s=2.0mm 3.7/2.5cm4
Aussteifungen

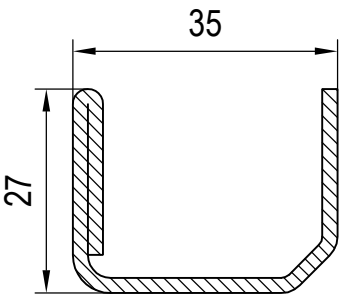

|F| 229024 s=1.5mm 3.0/1.1cm4
|F| 229026 s=2.0mm 3.8/1.5cm4
|F| 249026 s=3.0mm 5.1/2.1cm4
Aussteifungen

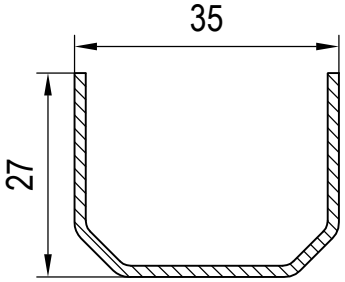

|F| 229023 s=1.5mm 2.3/0.9cm4
|F| 229025 s=1.0mm 1.6/0.6cm4
Aussteifungen

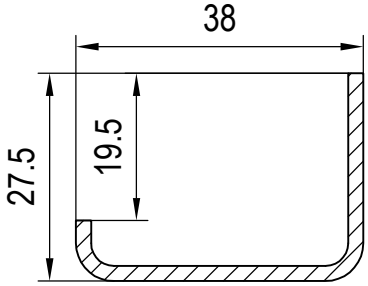

|F| 249010 s=1.5mm 1.8/0.6cm4
Aussteifungen

1) werkseitig eingebrachte Dichtung(en): siehe gültige Preisliste

frame - dormant - telaio - marco - Rahmen

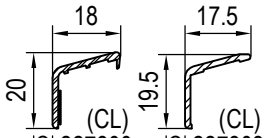

|Q| 227300 |Q| 227303
Alu-Trittschutz

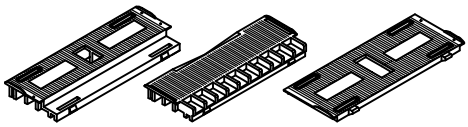

|A| 640311 Glasklotz t = 5mm 10-25mm
|A| 640320 t = 5mm 10-41mm
|A| 640301 t = 0mm 10-41mm Verglasung

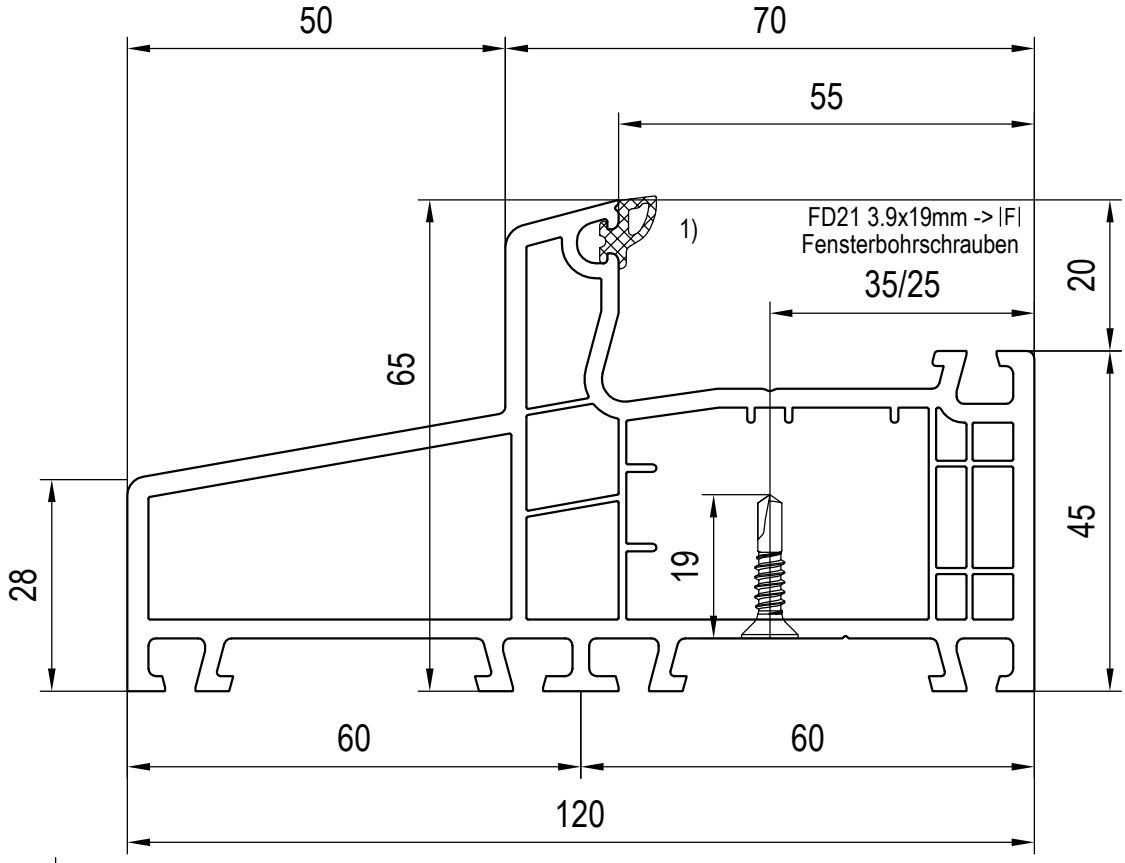

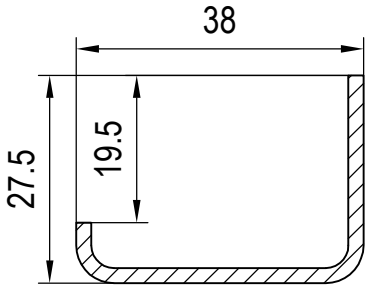

|F| 249010 s=1.5mm 1.8/0.6cm4
Aussteifungen

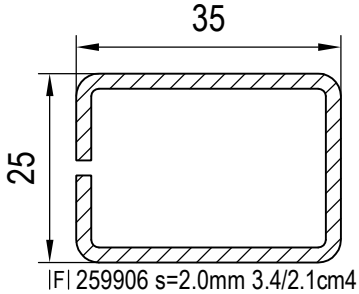

|F| 259906 s=2.0mm 3.4/2.1cm4
Aussteifungen

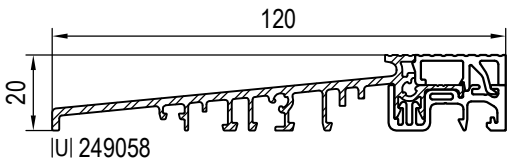

|U| 249058
Alu-Schwellen

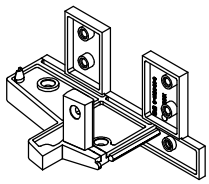

|V| 646076 -> |U|
Schwellenhalter

1) werkseitig eingebrachte Dichtung(en): siehe gültige Preisliste

frame - dormant - telaio - marco - Rahmen

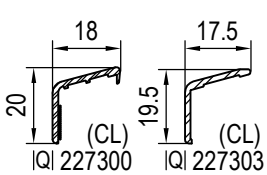

|Q| 227300 |Q| 227303
Alu-Trittschutz

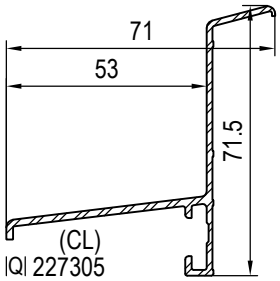

|Q| 227305
Alu-Trittschutz

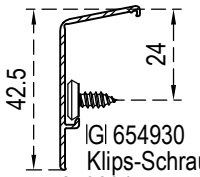

|G| 654930
Klips-Schraube / Klips
|P| 259304 **aluskin** Option
Alu-Vorsatzschalen

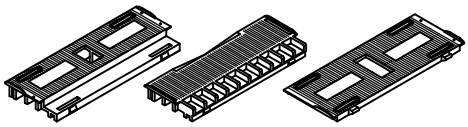

|A| 640311 Glasklotz
t = 5mm
10-25mm

|A| 640320
t = 5mm
10-41mm

|A| 640301
t = 0mm
10-41mm Verglasung

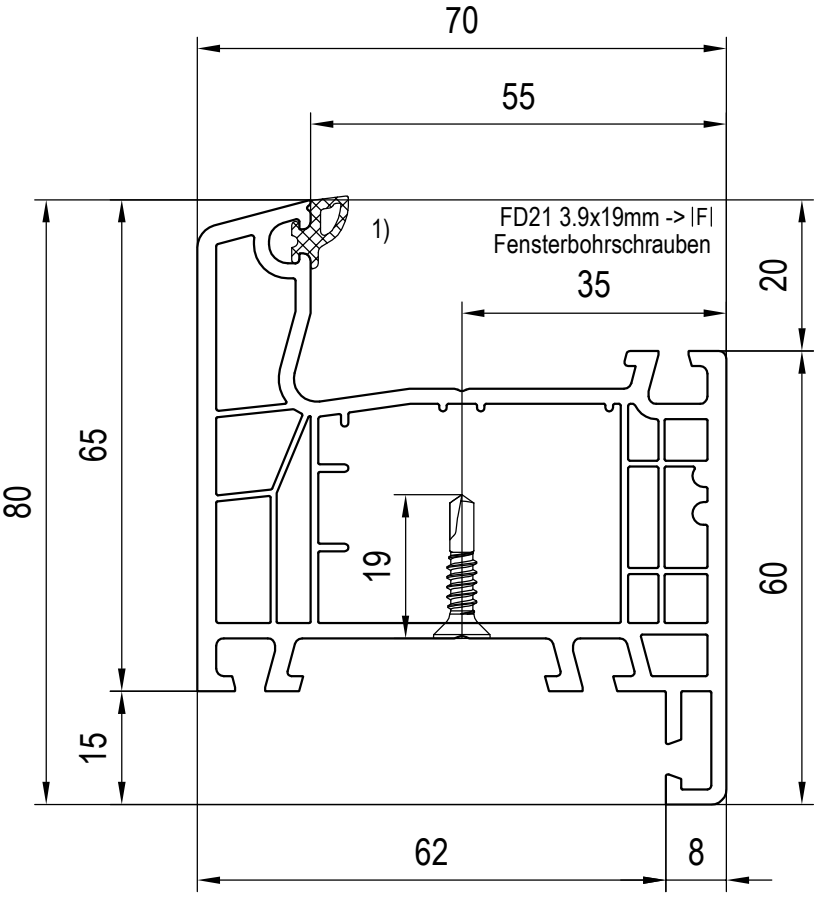

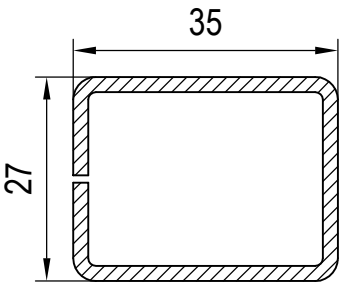

|F| 229029 s=1.25mm 2.5/1.7cm4
|F| 229030 s=2.0mm 3.7/2.5cm4
Aussteifungen

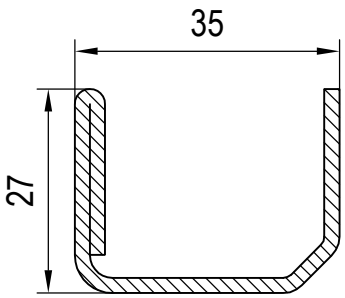

|F| 229024 s=1.5mm 3.0/1.1cm4
|F| 229026 s=2.0mm 3.8/1.5cm4
|F| 249026 s=3.0mm 5.1/2.1cm4
Aussteifungen

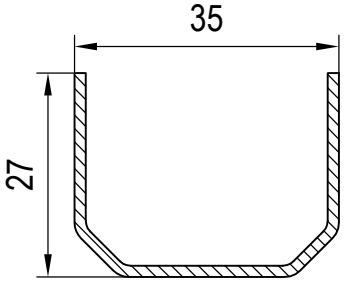

|F| 229023 s=1.5mm 2.3/0.9cm4
|F| 229025 s=1.0mm 1.6/0.6cm4
Aussteifungen

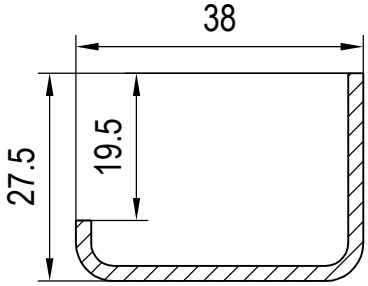

|F| 249010 s=1.5mm 1.8/0.6cm4
Aussteifungen

1) werkseitig eingebrachte Dichtung(en): siehe gültige Preisliste

frame - dormant - telaio - marco - Rahmen

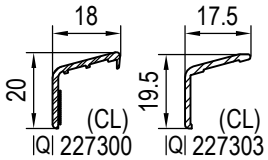

|Q| 227300 |Q| 227303
Alu-Trittschutz

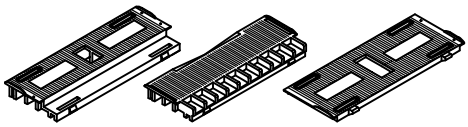

|A| 640311 Glasklotz t = 5mm 10-25mm
|A| 640320 t = 5mm 10-41mm
|A| 640301 t = 0mm 10-41mm Verglasung

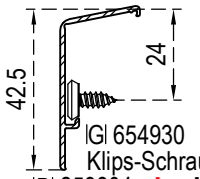

|G| 654930
Klips-Schraube / Klips
|P| 259304 **alu**skin Option
Alu-Vorsatzschalen

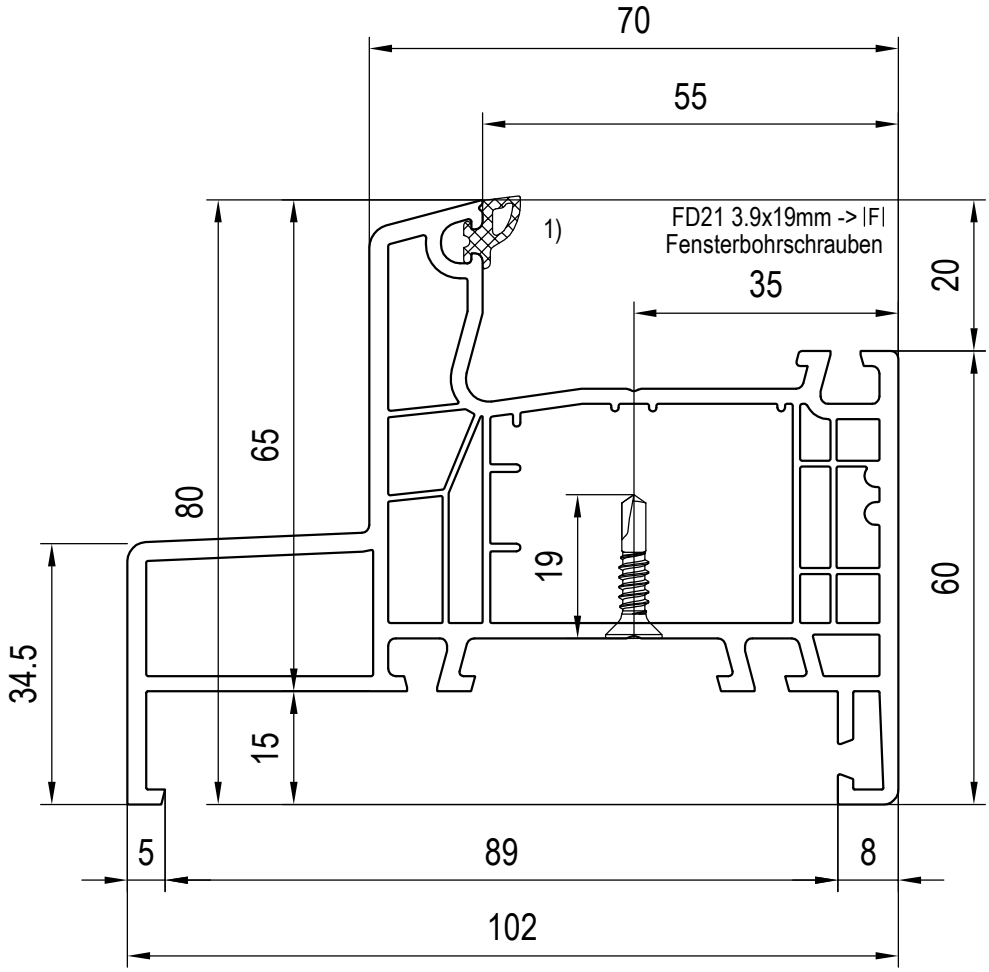

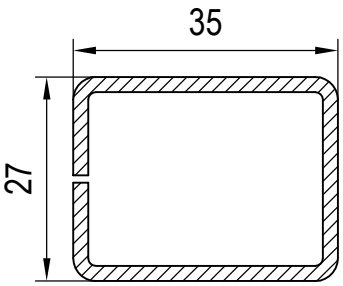

|F| 229029 s=1.25mm 2.5/1.7cm4
|F| 229030 s=2.0mm 3.7/2.5cm4
Aussteifungen

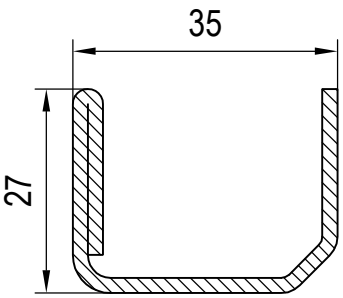

|F| 229024 s=1.5mm 3.0/1.1cm4
|F| 229026 s=2.0mm 3.8/1.5cm4
|F| 249026 s=3.0mm 5.1/2.1cm4
Aussteifungen

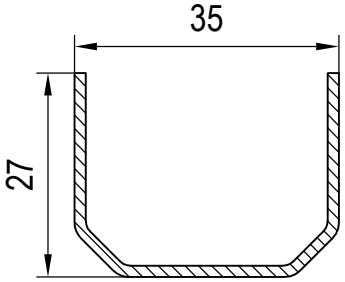

|F| 229023 s=1.5mm 2.3/0.9cm4
|F| 229025 s=1.0mm 1.6/0.6cm4
Aussteifungen

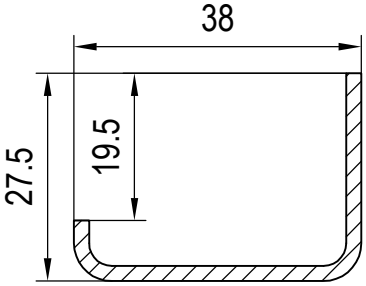

|F| 249010 s=1.5mm 1.8/0.6cm4
Aussteifungen

1) werkseitig eingebrachte Dichtung(en): siehe gültige Preisliste

frame - dormant - telaio - marco - Rahmen

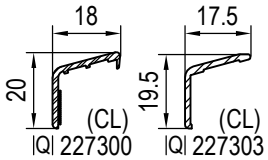

|Q| 227300 |Q| 227303
Alu-Trittschutz

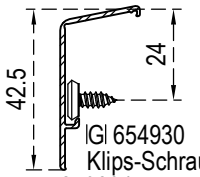

|G| 654930
Klips-Schraube / Klips
|P| 259304 **aluskin** Option
Alu-Vorsatzschalen

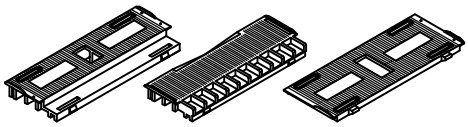

|A| 640311 Glasklotz t = 5mm 10-25mm
|A| 640320 t = 5mm 10-41mm
|A| 640301 t = 0mm 10-41mm Verglasung

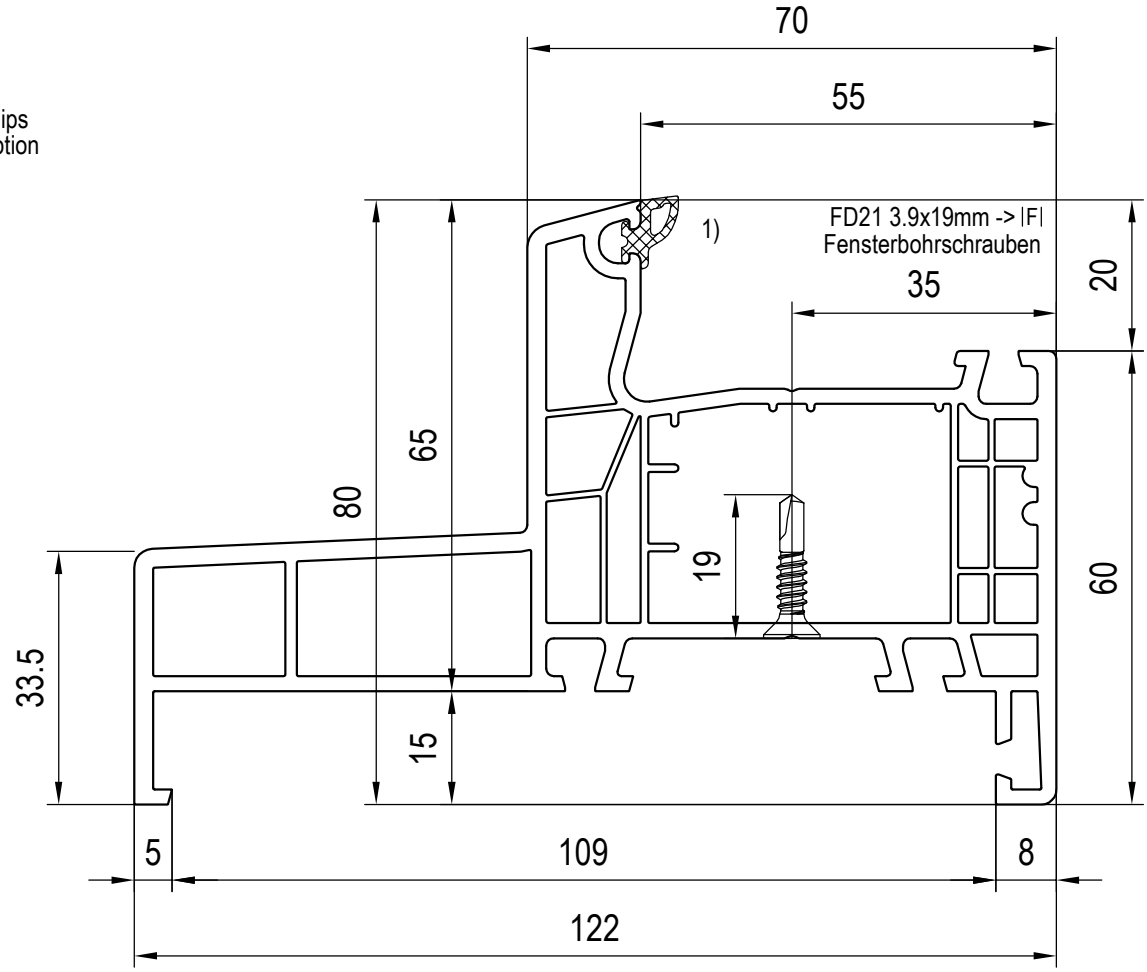

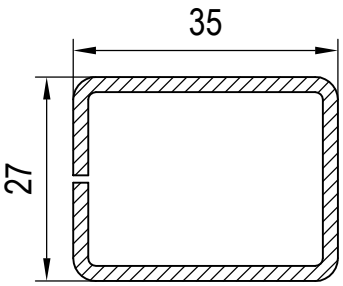

|F| 229029 s=1.25mm 2.5/1.7cm4
|F| 229030 s=2.0mm 3.7/2.5cm4
Aussteifungen

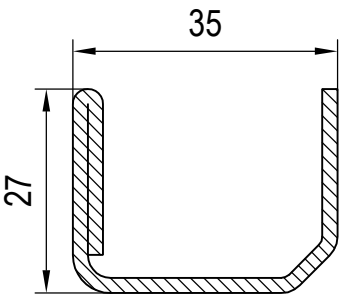

|F| 229024 s=1.5mm 3.0/1.1cm4
|F| 229026 s=2.0mm 3.8/1.5cm4
|F| 249026 s=3.0mm 5.1/2.1cm4
Aussteifungen

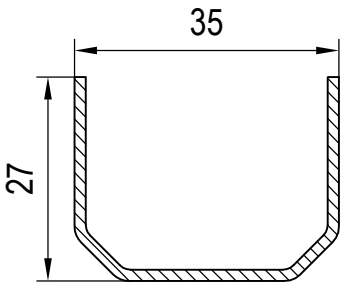

|F| 229023 s=1.5mm 2.3/0.9cm4
|F| 229025 s=1.0mm 1.6/0.6cm4
Aussteifungen

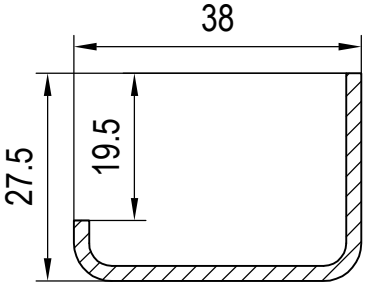

|F| 249010 s=1.5mm 1.8/0.6cm4
Aussteifungen

1) werkseitig eingebrachte Dichtung(en): siehe gültige Preisliste

frame - dormant - telaio - marco - Rahmen

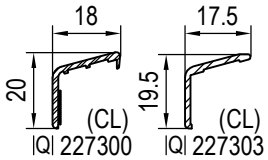

|Q| 227300 |Q| 227303
Alu-Trittschutz

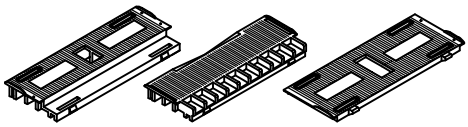

|A| 640311 Glasklotz t = 5mm 10-25mm
|A| 640320 t = 5mm 10-41mm
|A| 640301 t = 0mm 10-41mm Verglasung

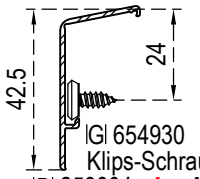

|G| 654930
Klips-Schraube / Klips
|P| 259304 **alu**skin Option
Alu-Vorsatzschalen

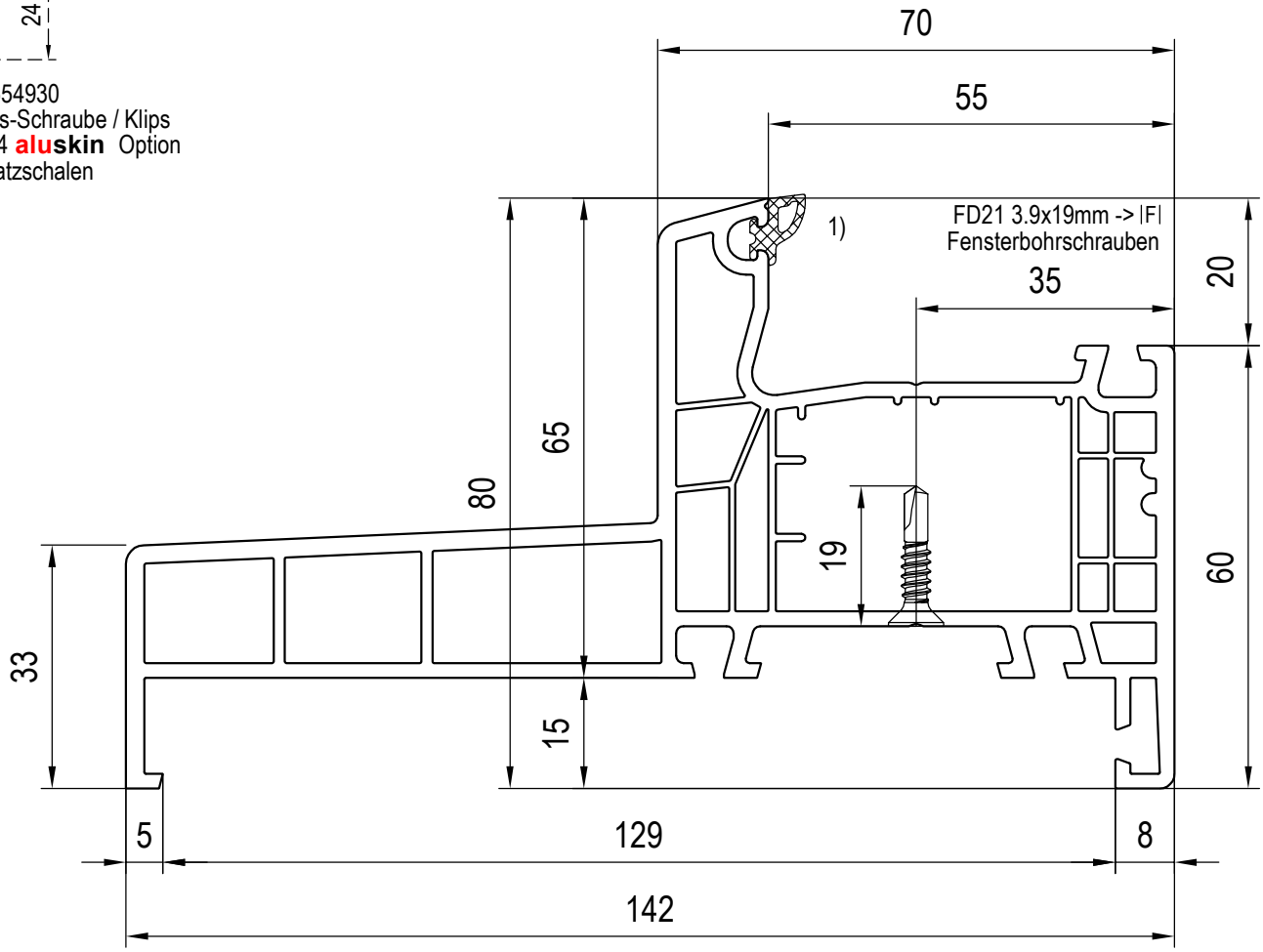

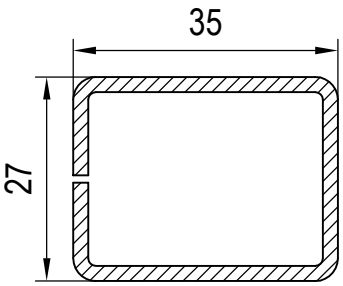

|F| 229029 s=1.25mm 2.5/1.7cm4
|F| 229030 s=2.0mm 3.7/2.5cm4
Aussteifungen

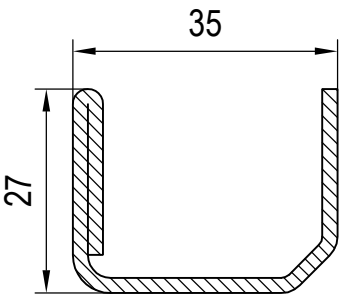

|F| 229024 s=1.5mm 3.0/1.1cm4
|F| 229026 s=2.0mm 3.8/1.5cm4
|F| 249026 s=3.0mm 5.1/2.1cm4
Aussteifungen

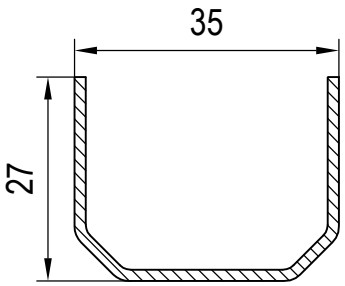

|F| 229023 s=1.5mm 2.3/0.9cm4
|F| 229025 s=1.0mm 1.6/0.6cm4
Aussteifungen

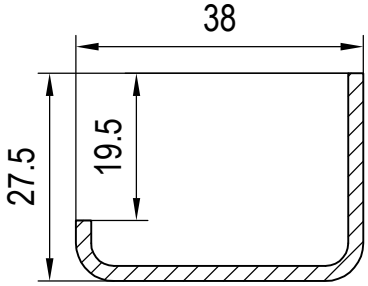

|F| 249010 s=1.5mm 1.8/0.6cm4
Aussteifungen

1) werkseitig eingebrachte Dichtung(en): siehe gültige Preisliste

frame - dormant - telaio - marco - Rahmen

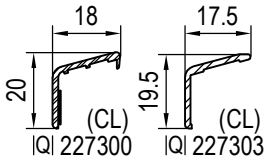

|Q| 227300 |Q| 227303
Alu-Trittschutz

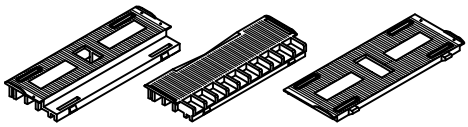

|A| 640311 Glasklotz t = 5mm 10-25mm
|A| 640320 t = 5mm 10-41mm
|A| 640301 t = 0mm 10-41mm Verglasung

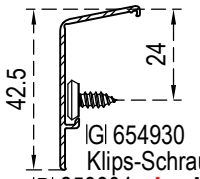

|G| 654930
Klips-Schraube / Klips
|P| 259304 **alu**skin Option
Alu-Vorsatzschalen

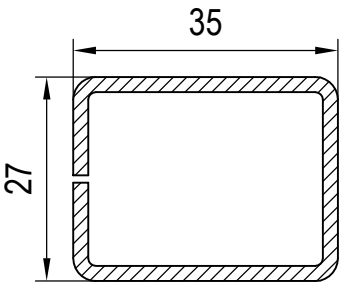

|F| 229029 s=1.25mm 2.5/1.7cm4
|F| 229030 s=2.0mm 3.7/2.5cm4
Aussteifungen

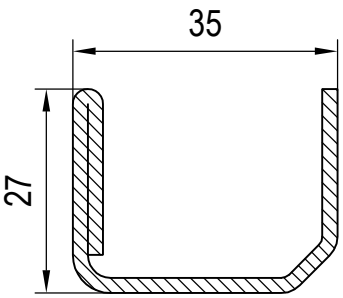

|F| 229024 s=1.5mm 3.0/1.1cm4
|F| 229026 s=2.0mm 3.8/1.5cm4
|F| 249026 s=3.0mm 5.1/2.1cm4
Aussteifungen

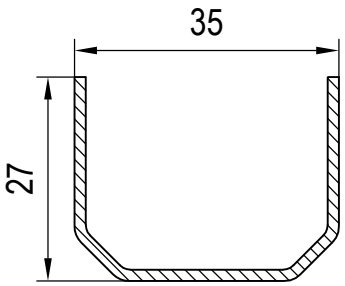

|F| 229023 s=1.5mm 2.3/0.9cm4
|F| 229025 s=1.0mm 1.6/0.6cm4
Aussteifungen

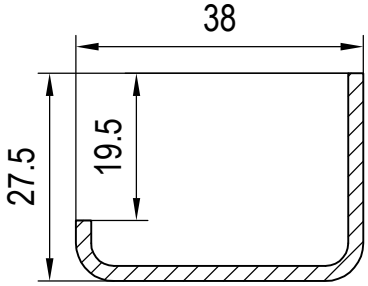

|F| 249010 s=1.5mm 1.8/0.6cm4
Aussteifungen

1) werkseitig eingebrachte Dichtung(en): siehe gültige Preisliste

frame - dormant - telaio - marco - Rahmen

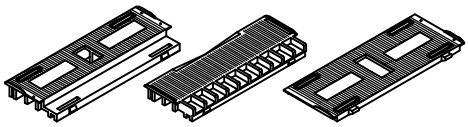

|A| 640311 Glasklotz t = 5mm 10-25mm

|A| 640320 t = 5mm 10-41mm

|A| 640301 t = 0mm 10-41mm Verglasung

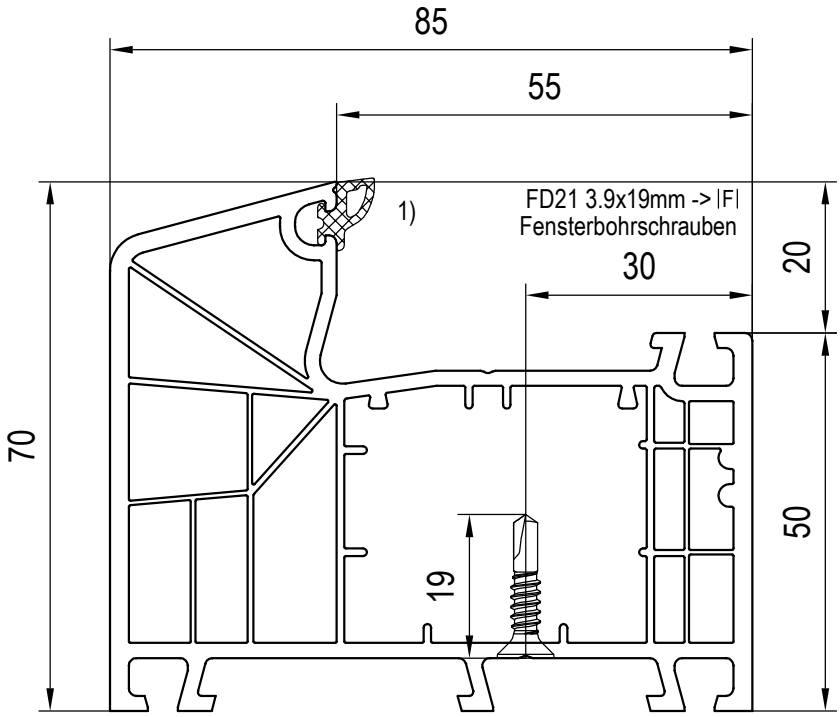

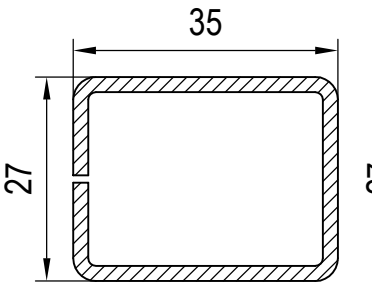

|F| 229029 s=1.25mm 2.5/1.7cm4
|F| 229030 s=2.0mm 3.7/2.5cm4
Aussteifungen

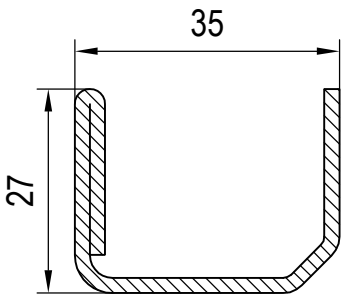

|F| 229024 s=1.5mm 3.0/1.1cm4
|F| 229026 s=2.0mm 3.8/1.5cm4
|F| 249026 s=3.0mm 5.1/2.1cm4
Aussteifungen

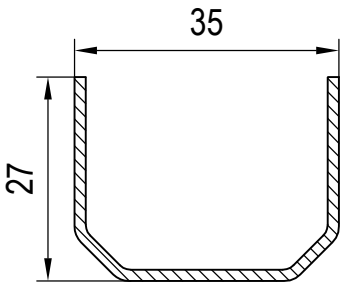

|F| 229023 s=1.5mm 2.3/0.9cm4
|F| 229025 s=1.0mm 1.6/0.6cm4
Aussteifungen

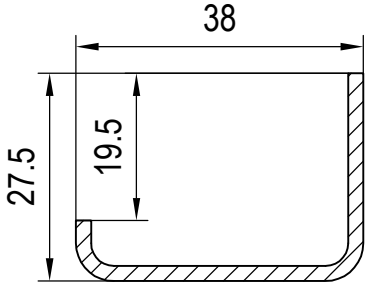

|F| 249010 s=1.5mm 1.8/0.6cm4
Aussteifungen

1) werkseitig eingebrachte Dichtung(en): siehe gültige Preisliste

frame - dormant - telaio - marco - Rahmen

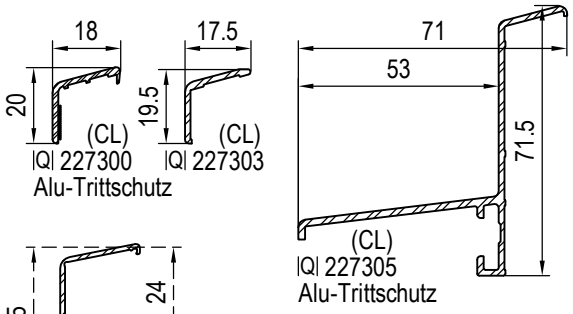

|Q| 227300 |Q| 227303
Alu-Trittschutz

|Q| 227305
Alu-Trittschutz

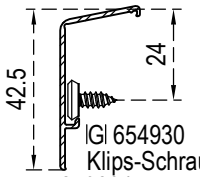

|G| 654930
Klips-Schraube / Klips
|P| 259304 **alu**skin Option
Alu-Vorsatzschalen

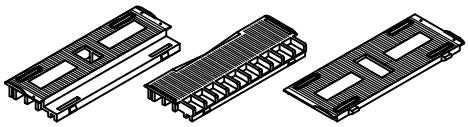

|A| 640311 |A| 640320 |A| 640301
Glasklotz
t = 5mm t = 5mm t = 0mm
10-25mm 10-41mm 10-41mm Verglasung

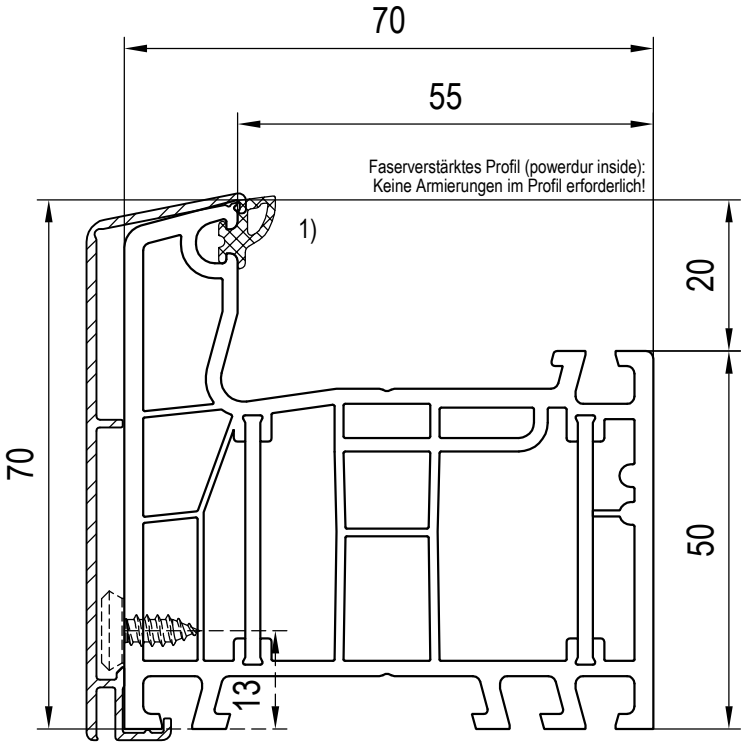

|P| 249312 **alu**skin
Alu-Vorsatzschalen
|G| 654930 Option
Klips-Schraube / Klips

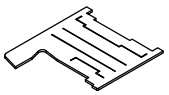

|X| 446071 gr
Set (L+R)
Dichtungen

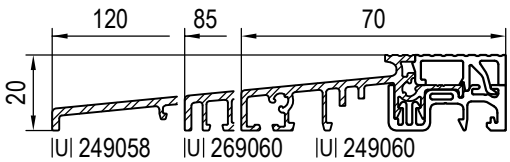

|U| 249058 |U| 269060 |U| 249060
Alu-Schwellen

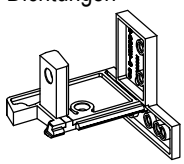

|V| 646071 -> |U|
Schwellenhalter
|X| 446071

1) werkseitig eingebrachte Dichtung(en): siehe gültige Preisliste

frame - dormant - telaio - marco - Rahmen

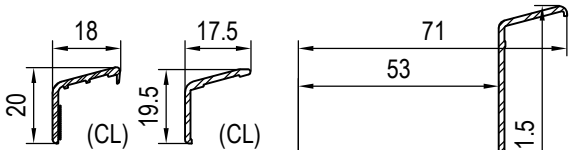

|Q| 227300 |Q| 227303
Alu-Trittschutz

|Q| 227305
Alu-Trittschutz

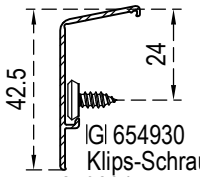

|G| 654930
Klips-Schraube / Klips
|P| 259304 **aluskin** Option
Alu-Vorsatzschalen

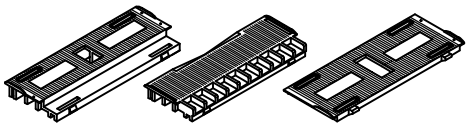

|A| 640311 |A| 640320 |A| 640301
Glasklotz
t = 5mm t = 5mm t = 0mm
10-25mm 10-41mm 10-41mm Verglasung

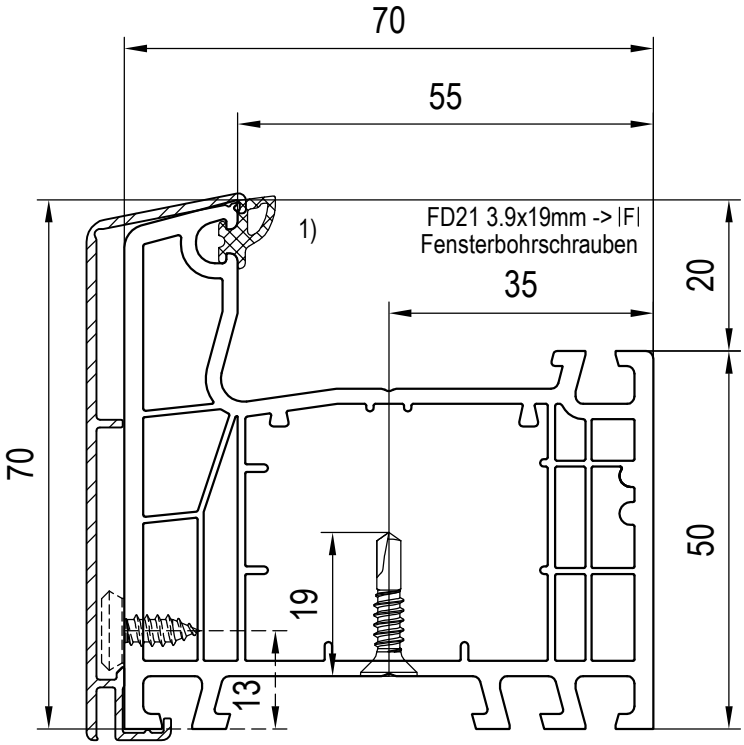

|P| 249312 **aluskin**
Alu-Vorsatzschalen
|G| 654930 Option
Klips-Schraube / Klips

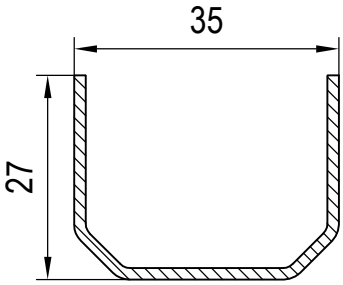

|F| 229023 s=1.5mm 2.3/0.9cm4
|F| 229025 s=1.0mm 1.6/0.6cm4
Aussteifungen

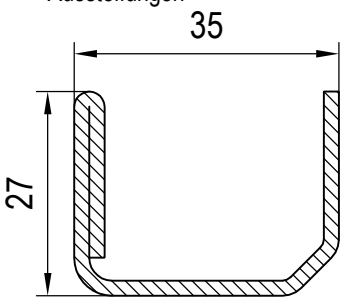

|F| 229024 s=1.5mm 3.0/1.1cm4
|F| 229026 s=2.0mm 3.8/1.5cm4
|F| 249026 s=3.0mm 5.1/2.1cm4
Aussteifungen

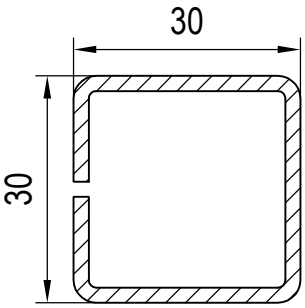

|F| 229112 s=1.0mm 1.5/1.5cm4
|F| 229121 s=1.5mm 2.1/2.1cm4
|F| 229113 s=2.0mm 2.7/2.7cm4
Aussteifungen

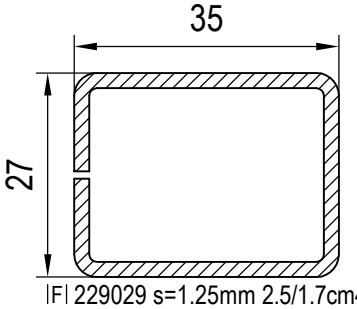

|F| 229029 s=1.25mm 2.5/1.7cm4
|F| 229030 s=2.0mm 3.7/2.5cm4
Aussteifungen

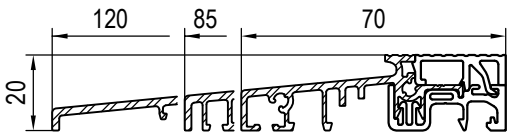

|U| 249058 |U| 269060 |U| 249060
Alu-Schwellen



|X| 446071 gr
Set (L+R)
Dichtungen

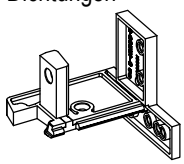

|V| 646071 -> |U|
Schwellenhalter
|X| 446071

1) werkseitig eingebrachte Dichtung(en): siehe gültige Preisliste

frame - dormant - telaio - marco - Rahmen

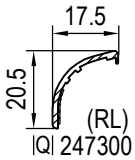

(RL)
|Q| 247300
Alu-Trittschutz

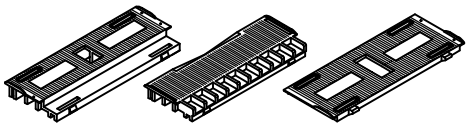

|A| 640311 Glasklotz t = 5mm 10-25mm

|A| 640320 t = 5mm 10-41mm

|A| 640301 t = 0mm 10-41mm Verglasung

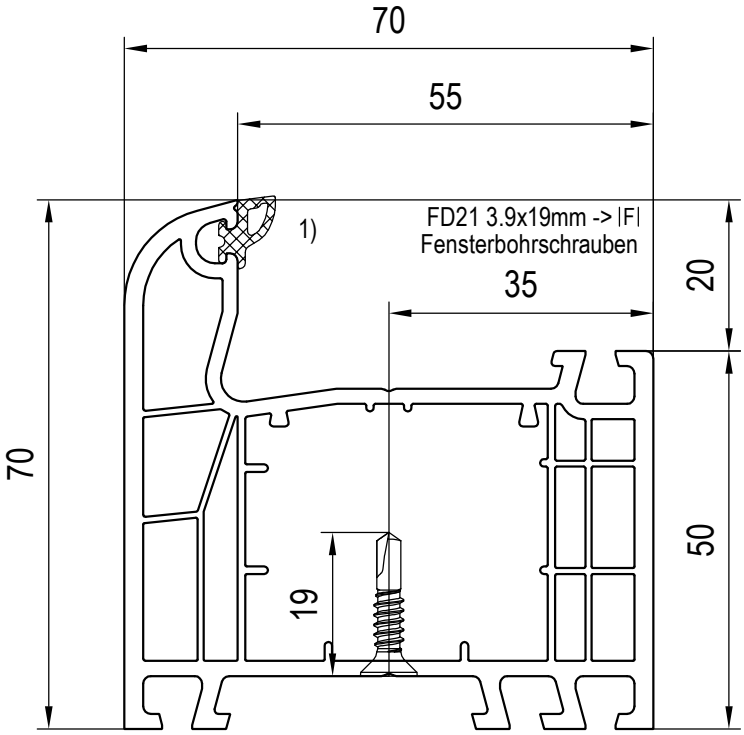

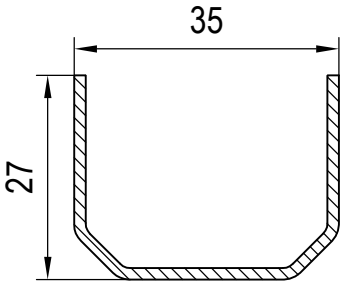

|F| 229023 s=1.5mm 2.3/0.9cm4
|F| 229025 s=1.0mm 1.6/0.6cm4
Aussteifungen

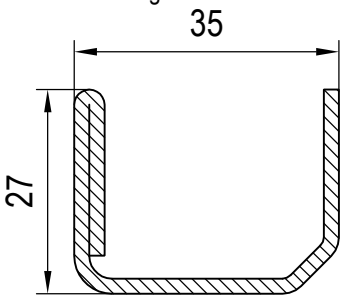

|F| 229024 s=1.5mm 3.0/1.1cm4
|F| 229026 s=2.0mm 3.8/1.5cm4
|F| 249026 s=3.0mm 5.1/2.1cm4
Aussteifungen

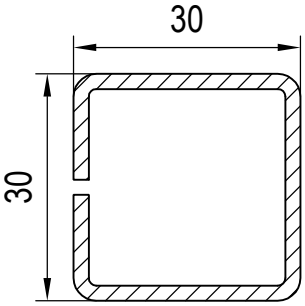

|F| 229112 s=1.0mm 1.5/1.5cm4
|F| 229121 s=1.5mm 2.1/2.1cm4
|F| 229113 s=2.0mm 2.7/2.7cm4
Aussteifungen

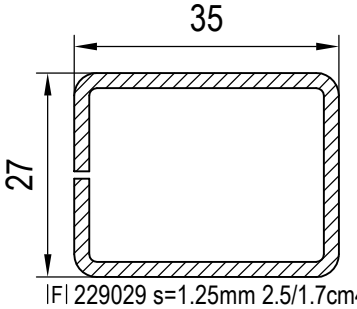

|F| 229029 s=1.25mm 2.5/1.7cm4
|F| 229030 s=2.0mm 3.7/2.5cm4
Aussteifungen

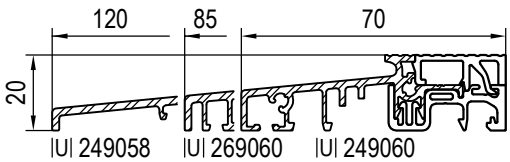

|U| 249058 |U| 269060 |U| 249060
Alu-Schwellen



|X| 446071 gr
Set (L+R)
Dichtungen

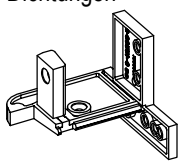

|V| 646070 -> |U|
Schwellenhalter
|X| 446071

1) werkseitig eingebrachte Dichtung(en): siehe gültige Preisliste

frame - dormant - telaio - marco - Rahmen

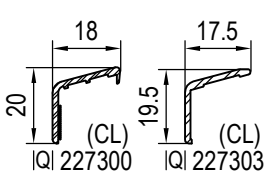

|Q| 227300 |Q| 227303
Alu-Trittschutz

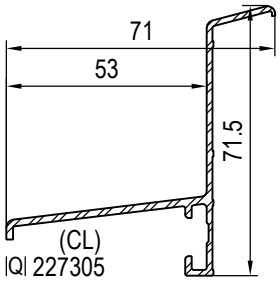

|Q| 227305
Alu-Trittschutz

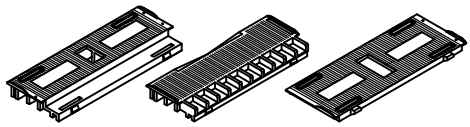

|A| 640311 Glasklotz t = 5mm 10-25mm
|A| 640320 t = 5mm 10-41mm
|A| 640301 t = 0mm 10-41mm Verglasung

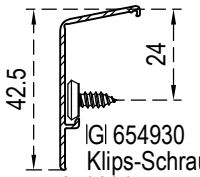

|G| 654930
Klips-Schraube / Klips
|P| 259304 **alu**skin Option
Alu-Vorsatzschalen

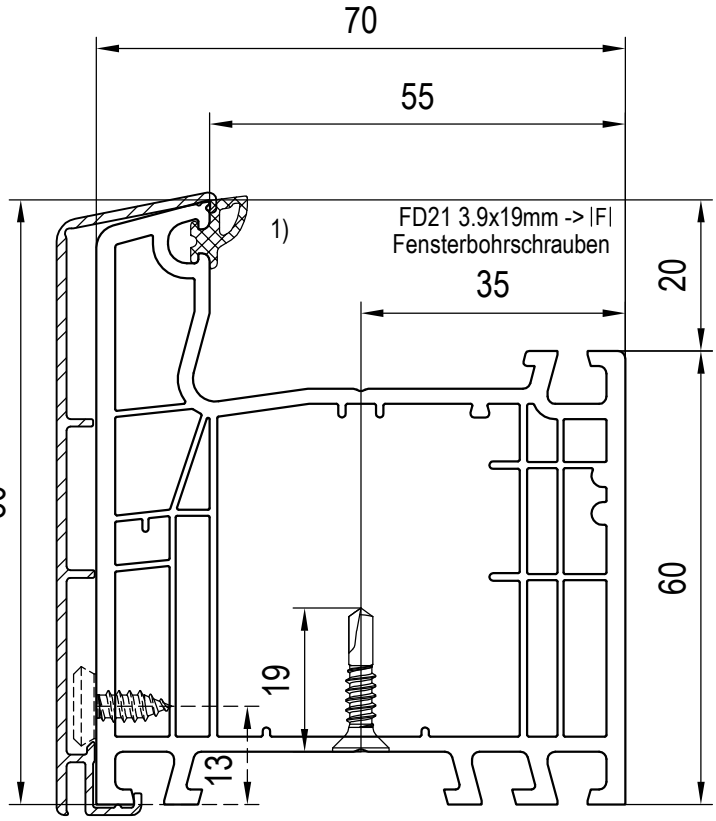

|P| 249313 **alu**skin
Alu-Vorsatzschalen
|G| 654930 Option
Klips-Schraube / Klips

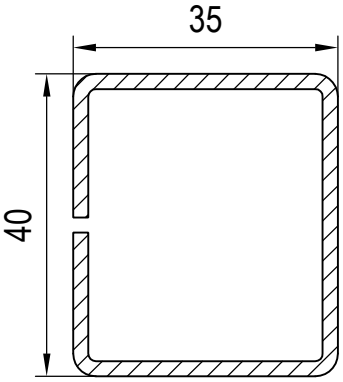

|F| 229114 s=1.5mm 4.0/5.0cm4
|F| 229115 s=2.0mm 5.0/6.4cm4
Aussteifungen

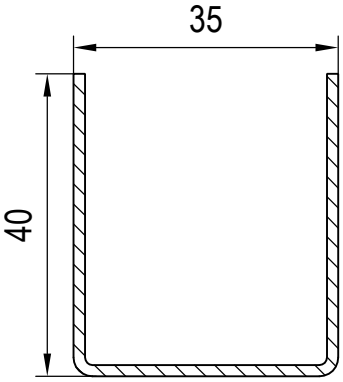

|F| 229017 s=1.5mm 3.7/2.8cm4
Aussteifungen

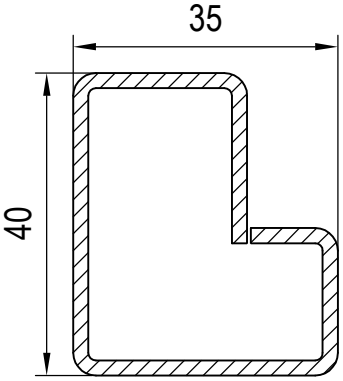

|F| 229120 s=2.0mm 4.0/5.4cm4
Aussteifungen

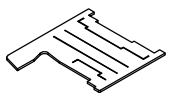

|X| 446071 gr
Set (L+R)
Dichtungen

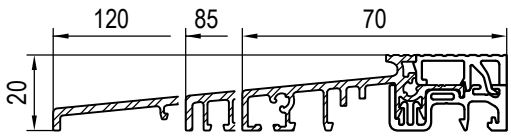

|U| 249058 |U| 269060 |U| 249060
Alu-Schwellen

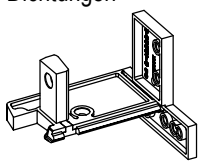

|V| 646072 -> |U|
Schwellenhalter
|X| 446071

1) werkseitig eingebrachte Dichtung(en): siehe gültige Preisliste

frame - dormant - telaio - marco - Rahmen

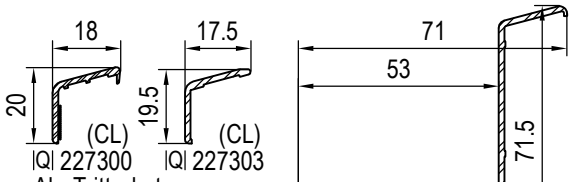

|Q| 227300 |Q| 227303
Alu-Trittschutz

|Q| 227305
Alu-Trittschutz

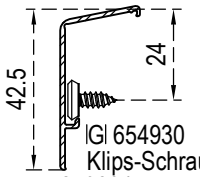

|G| 654930
Klips-Schraube / Klips
|P| 259304 **aluskin** Option
Alu-Vorsatzschalen

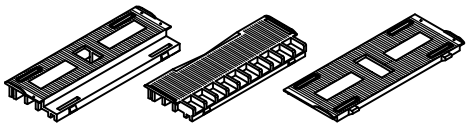

|A| 640311 Glasklotz t = 5mm 10-25mm
|A| 640320 t = 5mm 10-41mm
|A| 640301 t = 0mm 10-41mm Verglasung

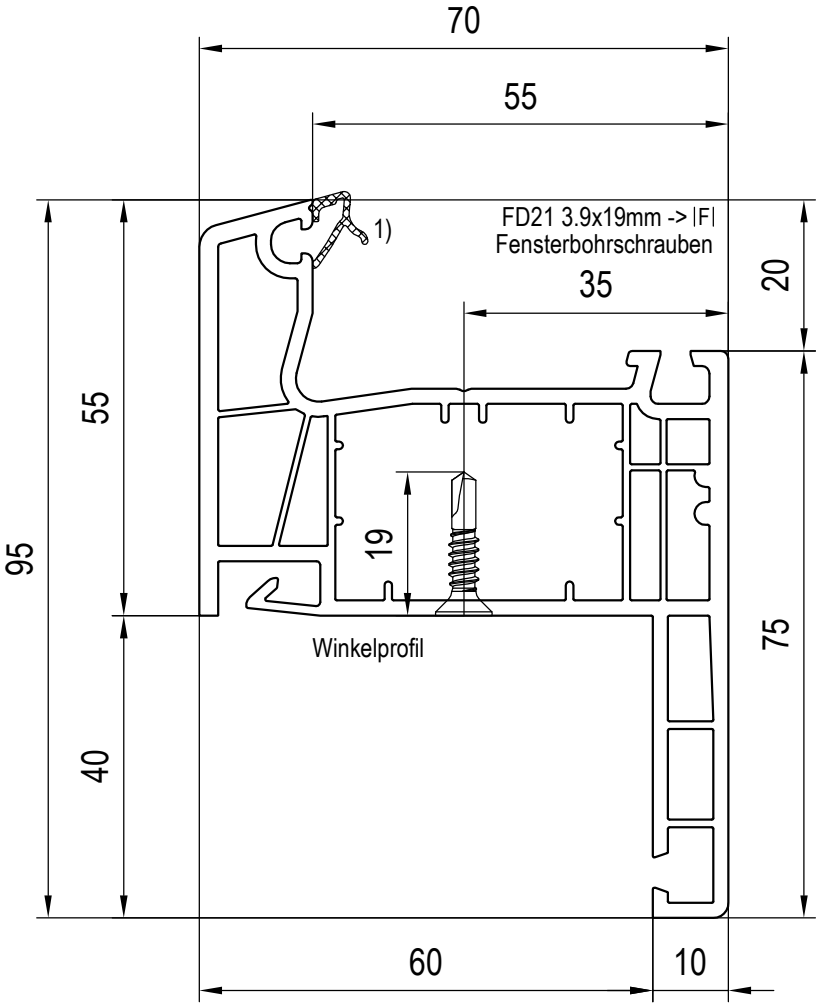

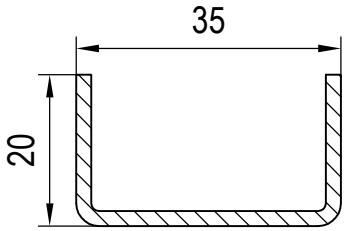

|F| 249004 s=2.0mm 2.6/0.5cm4
Aussteifungen

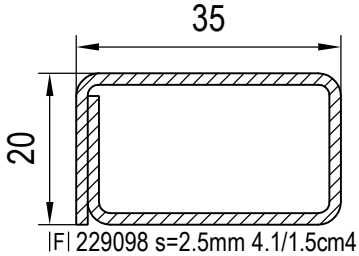

|F| 229098 s=2.5mm 4.1/1.5cm4
|F| 229101 s=1.5mm 2.8/1.0cm4
Aussteifungen

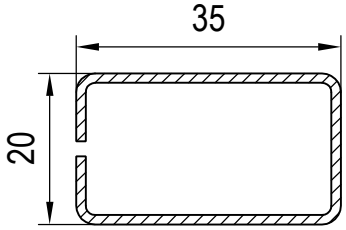

|F| 229100 s=1.25mm 2.0/0.8cm4
Aussteifungen

1) werkseitig eingebrachte Dichtung(en): siehe gültige Preisliste

frame - dormant - telaio - marco - Rahmen

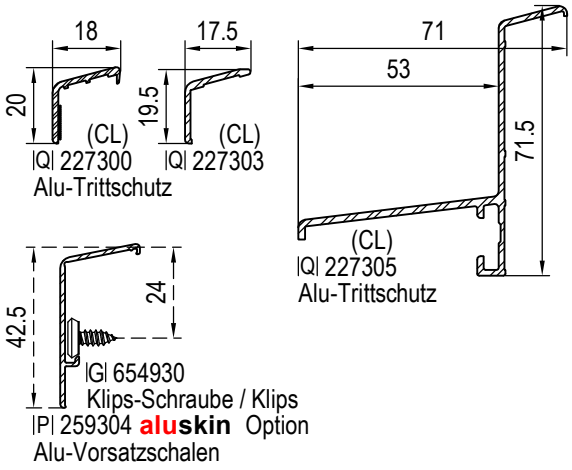

|Q| 227300 (CL)
Alu-Trittschutz

|Q| 227303 (CL)

|Q| 227305 (CL)
Alu-Trittschutz

|G| 654930
Klips-Schraube / Klips

|P| 259304 **aluskin** Option
Alu-Vorsatzschalen

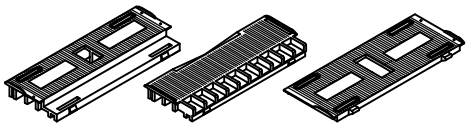

|A| 640311
Glasklotz
t = 5mm
10-25mm

|A| 640320
t = 5mm
10-41mm

|A| 640301
t = 0mm
10-41mm Verglasung

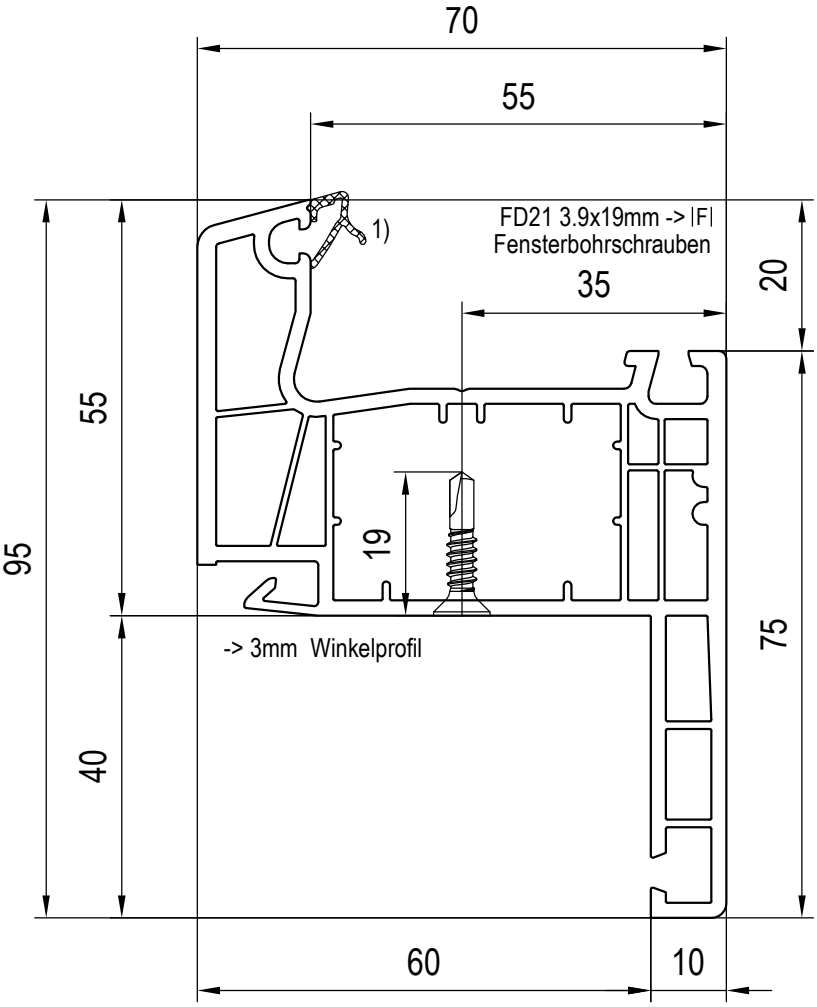

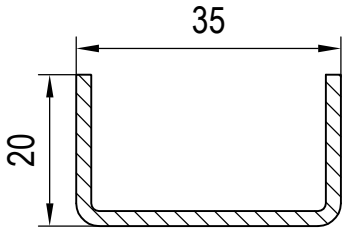

|F| 249004 s=2.0mm 2.6/0.5cm4
Aussteifungen

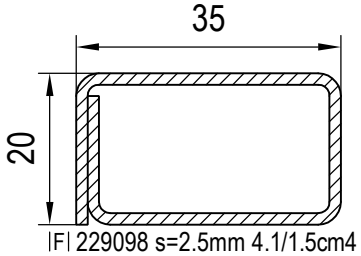

|F| 229098 s=2.5mm 4.1/1.5cm4
|F| 229101 s=1.5mm 2.8/1.0cm4
Aussteifungen

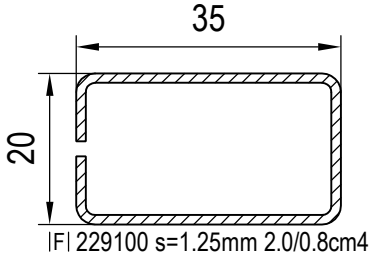

|F| 229100 s=1.25mm 2.0/0.8cm4
Aussteifungen

1) werkseitig eingebrachte Dichtung(en): siehe gültige Preisliste

frame - dormant - telaio - marco - Rahmen

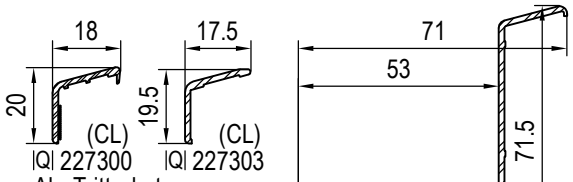

|Q| 227300 |Q| 227303
Alu-Trittschutz

|Q| 227305
Alu-Trittschutz

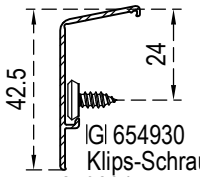

|G| 654930
Klips-Schraube / Klips
|P| 259304 **aluskin** Option
Alu-Vorsatzschalen

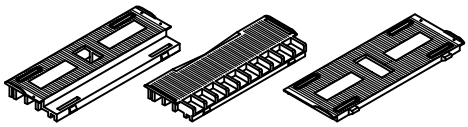

|A| 640311 Glasklotz t = 5mm 10-25mm
|A| 640320 t = 5mm 10-41mm
|A| 640301 t = 0mm 10-41mm Verglasung

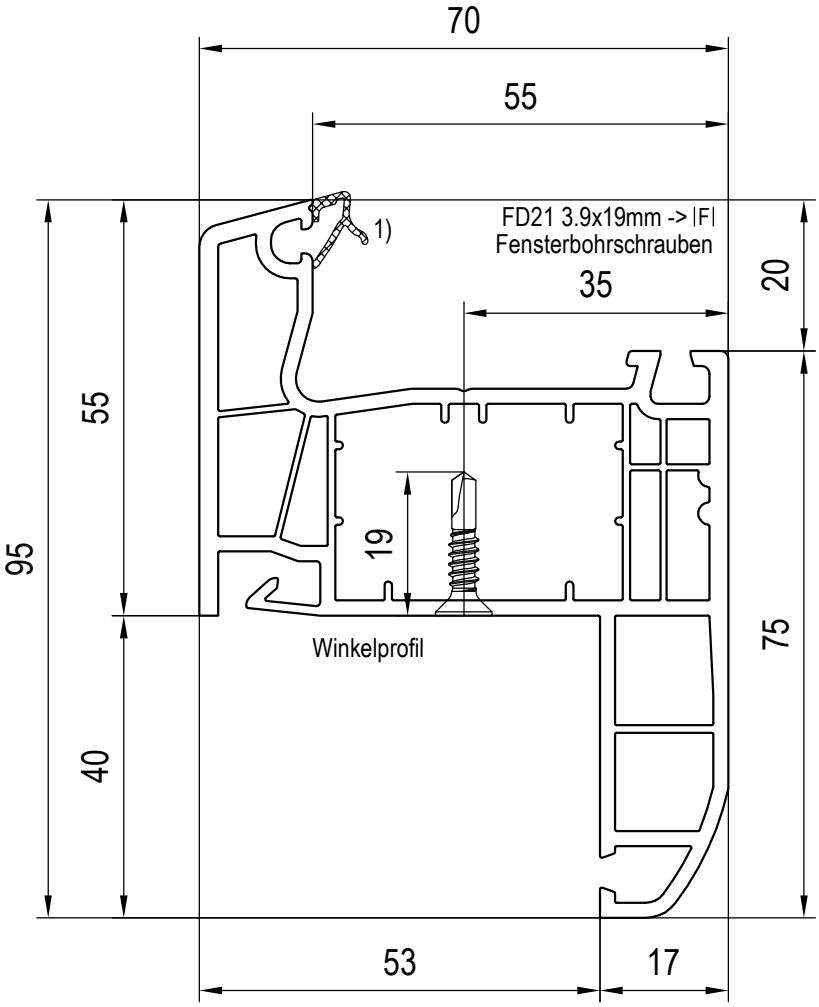

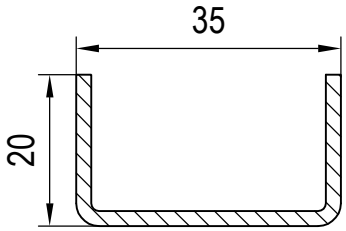

|F| 249004 s=2.0mm 2.6/0.5cm4
Aussteifungen

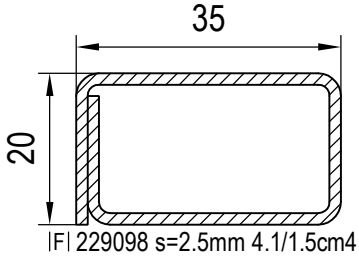

|F| 229098 s=2.5mm 4.1/1.5cm4
|F| 229101 s=1.5mm 2.8/1.0cm4
Aussteifungen

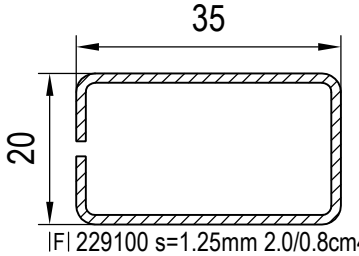

|F| 229100 s=1.25mm 2.0/0.8cm4
Aussteifungen

1) werkseitig eingebrachte Dichtung(en): siehe gültige Preisliste

frame - dormant - telaio - marco - Rahmen

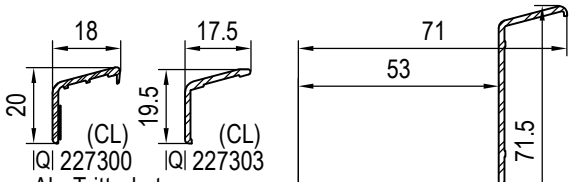

|Q| 227300 |Q| 227303
Alu-Trittschutz

|Q| 227305
Alu-Trittschutz

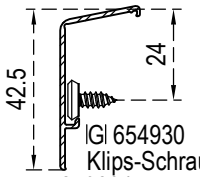

|G| 654930
Klips-Schraube / Klips
|P| 259304 **aluskin** Option
Alu-Vorsatzschalen

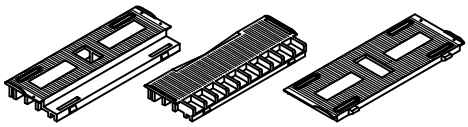

|A| 640311 |A| 640320 |A| 640301
Glasklotz
t = 5mm t = 5mm t = 0mm
10-25mm 10-41mm 10-41mm Verglasung

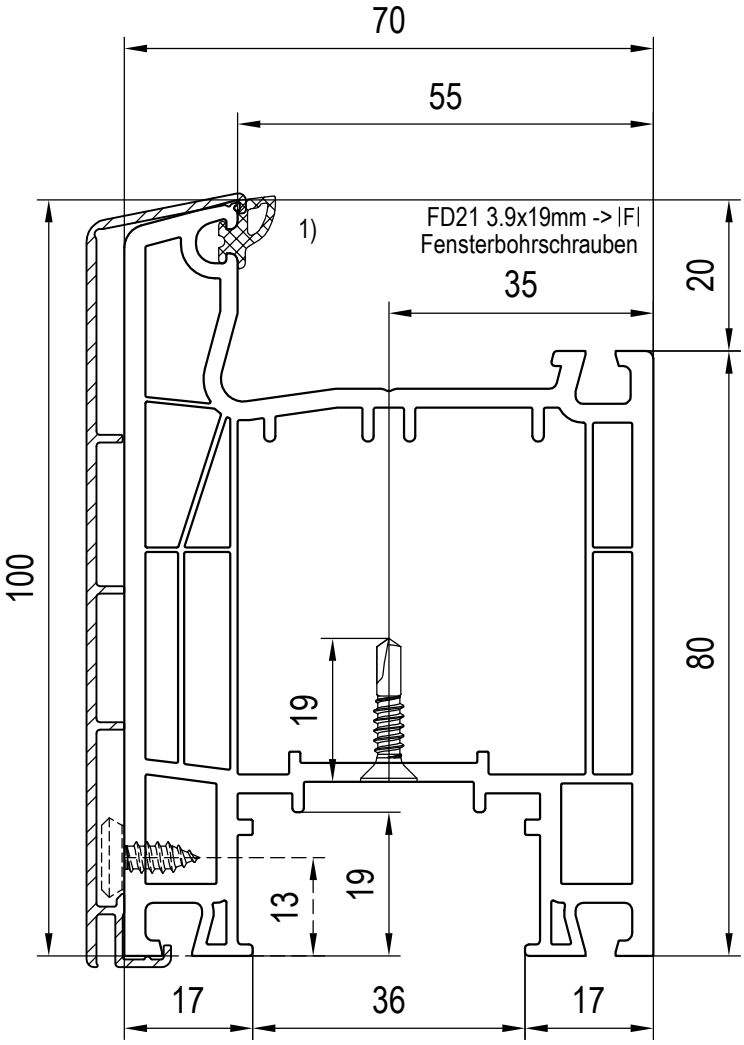

|P| 249314 **aluskin**
Alu-Vorsatzschalen
|G| 654930 Option
Klips-Schraube / Klips

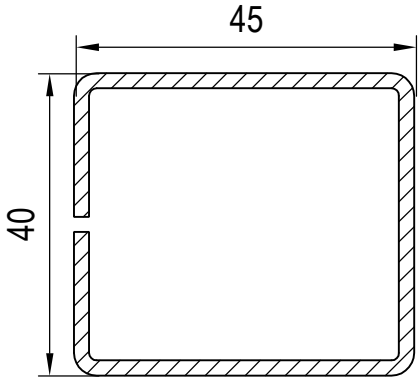

|F| 249034 s=1.25mm 6.1/5.2cm4
|F| 249035 s=2.0mm 9.1/7.8cm4
Aussteifungen

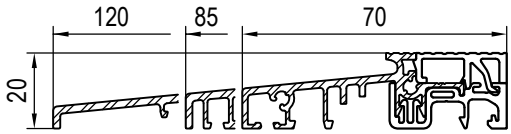

|U| 249058 |U| 269060 |U| 249060
Alu-Schwellen

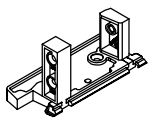

|V| 646078 -> |U|
Schwellenhalter

1) werkseitig eingebrachte Dichtung(en): siehe gültige Preisliste

frame - dormant - telaio - marco - Rahmen

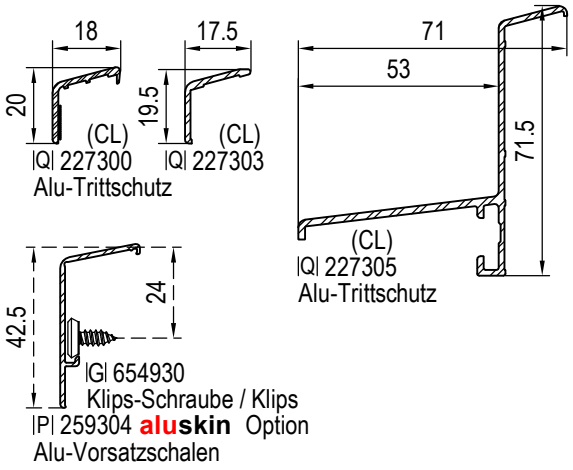

|Q| 227300 |Q| 227303
Alu-Trittschutz

(CL)
|Q| 227305
Alu-Trittschutz

|G| 654930
Klips-Schraube / Klips
|P| 259304 **aluskin** Option
Alu-Vorsatzschalen

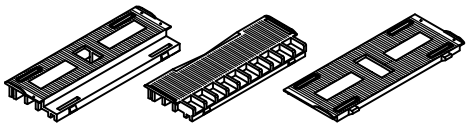

|A| 640311 Glasklotz t = 5mm 10-25mm
|A| 640320 t = 5mm 10-41mm
|A| 640301 t = 0mm 10-41mm Verglasung

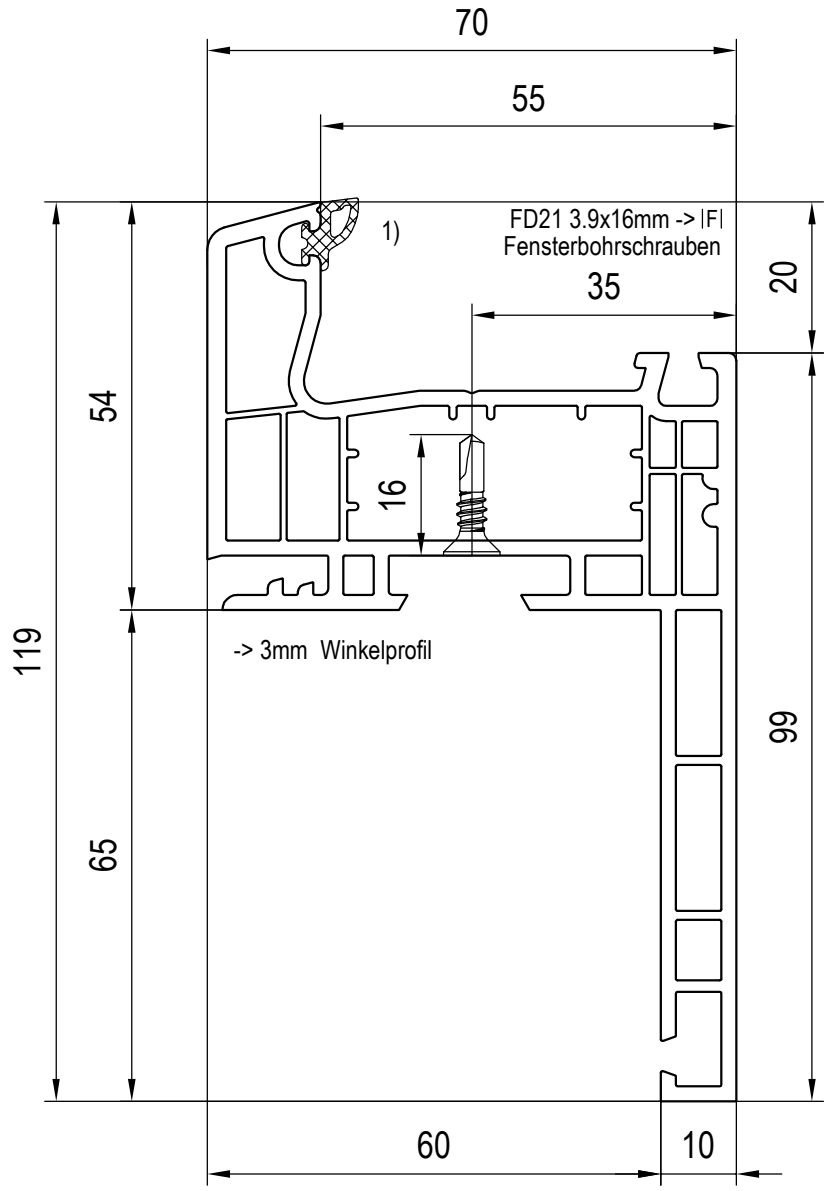

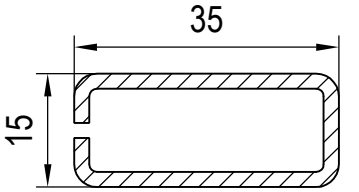

|F| 229110 s=1.5mm 1.8/0.5cm4
|F| 229111 s=2.0mm 2.3/0.6cm4
Aussteifungen

1) werkseitig eingebrachte Dichtung(en): siehe gültige Preisliste

frame - dormant - telaio - marco - Rahmen

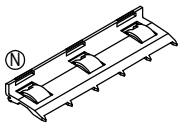

|J| 642230 sw
Scheibenverklebung

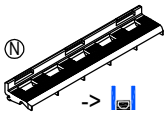

-> |J| 642233 sw

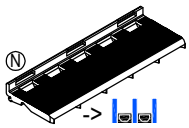

-> |J| 642232 sw



		H [mm]
|J|	640033 ro	3
|J|	640034 ge	4
|J|	640035 gn	5







		H [mm]
|J|	640113 ro	13
|J|	640015 we	12
|J|	640019 ge	14
|J|	640012 we	12
|J|	640013 ro	13

Scheibenverklebung

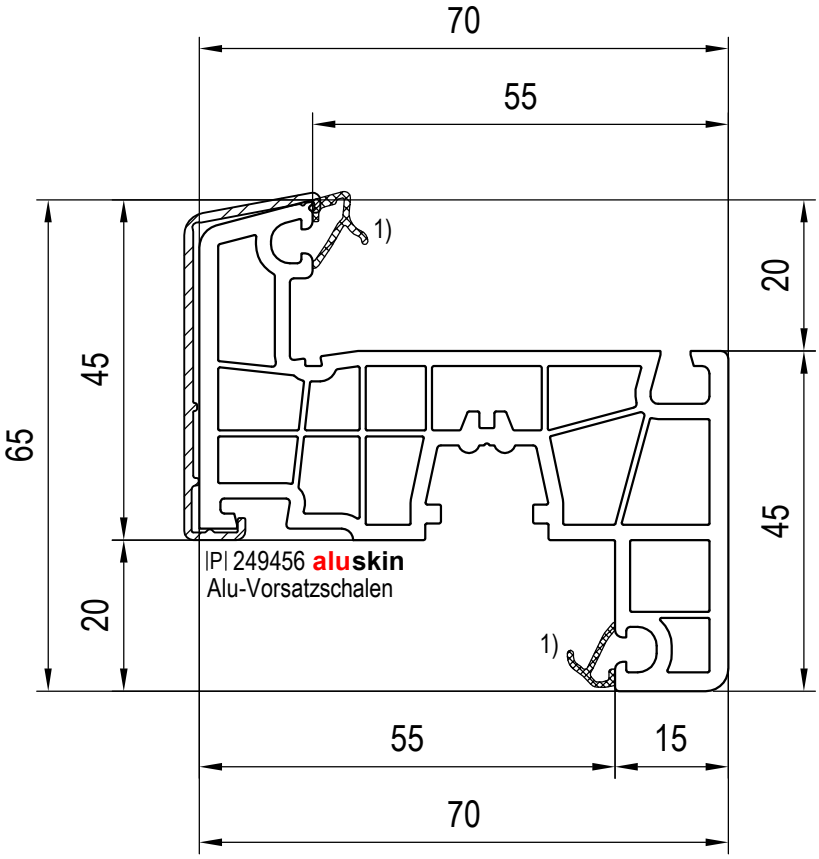

1) werkseitig eingebrachte Dichtung(en): siehe gültige Preisliste

sash - ouvrant - anta - hoja - Flügel

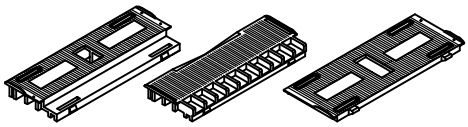

|A| 640311 Glasklotz t = 5mm 10-25mm

|A| 640320 t = 5mm 10-41mm

|A| 640301 t = 0mm 10-41mm Verglasung

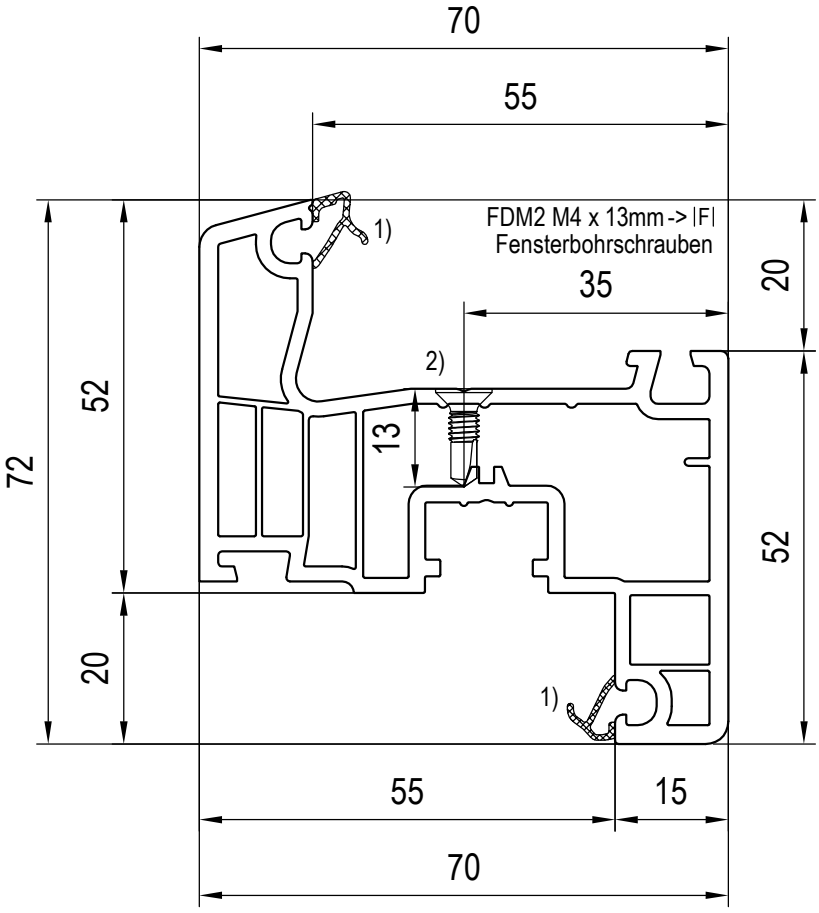

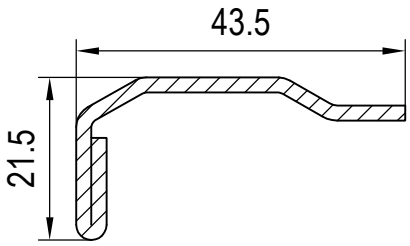

|F| 229007 s=2.0mm 2.8/0.6cm4 Aussteifungen

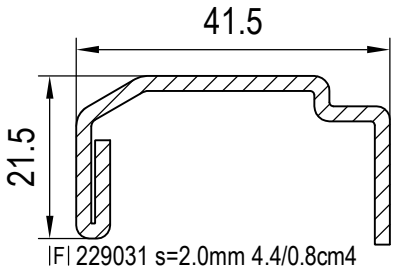

|F| 229031 s=2.0mm 4.4/0.8cm4 Aussteifungen

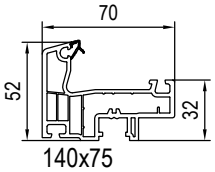

140x75 passender Stulpflügel (CL)

2) Schraubköpfe im waagrechten unteren Falz versiegeln
1) werkseitig eingebrachte Dichtung(en): siehe gültige Preisliste

sash - ouvrant - anta - hoja - Flügel

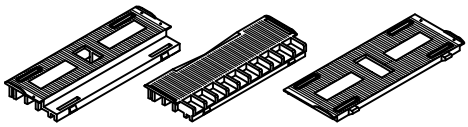

|A| 640311 Glasklotz
t = 5mm
10-25mm

|A| 640320
t = 5mm
10-41mm

|A| 640301
t = 0mm
10-41mm Verglasung

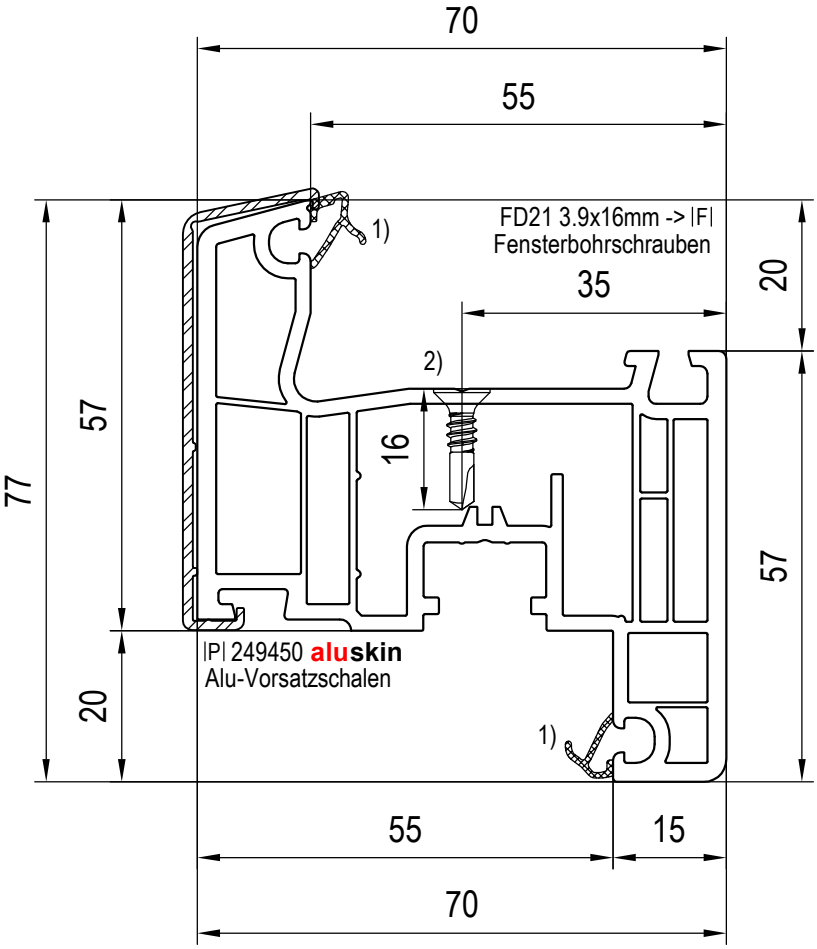

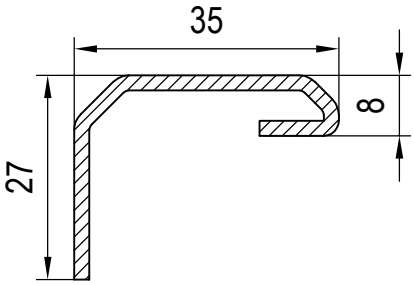

|F| 229027 s=1.5mm 1.7/0.6cm4
|F| 229028 s=2.0mm 2.1/0.8cm4
Aussteifungen

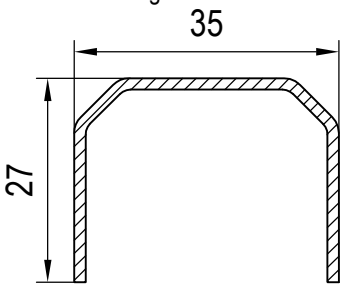

|F| 229023 s=1.5mm 2.3/0.9cm4
|F| 229025 s=1.0mm 1.6/0.6cm4
Aussteifungen

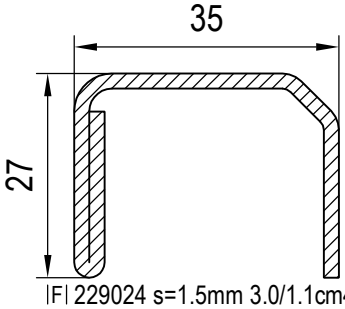

|F| 229024 s=1.5mm 3.0/1.1cm4
|F| 229026 s=2.0mm 3.8/1.5cm4
|F| 249026 s=3.0mm 5.1/2.1cm4
Aussteifungen

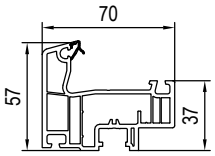

140x76
passender Stulpflügel (CL)

2) Schraubköpfe im waagrechten unteren Falz versiegeln
1) werkseitig eingebrachte Dichtung(en): siehe gültige Preisliste

sash - ouvrant - anta - hoja - Flügel

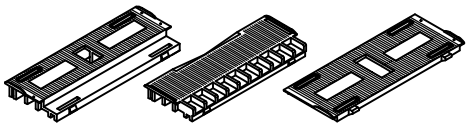

|A| 640311 Glasklotz t = 5mm 10-25mm

|A| 640320 t = 5mm 10-41mm

|A| 640301 t = 0mm 10-41mm Verglasung

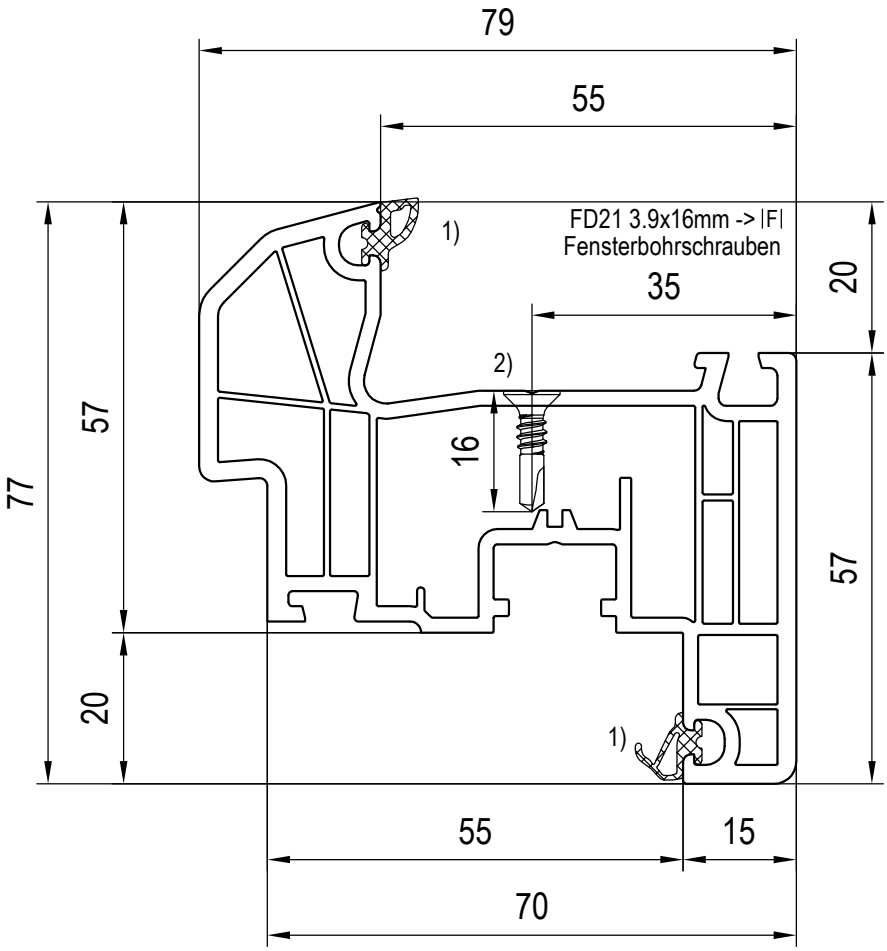

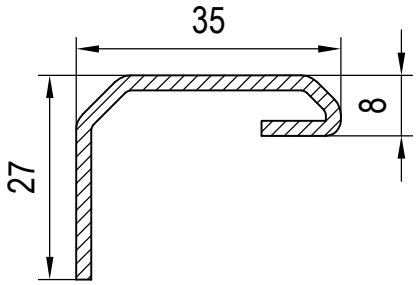

|F| 229027 s=1.5mm 1.7/0.6cm4
|F| 229028 s=2.0mm 2.1/0.8cm4
Aussteifungen

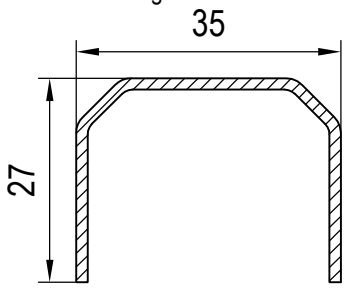

|F| 229023 s=1.5mm 2.3/0.9cm4
|F| 229025 s=1.0mm 1.6/0.6cm4
Aussteifungen

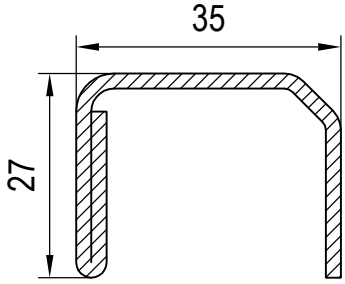

|F| 229024 s=1.5mm 3.0/1.1cm4
|F| 229026 s=2.0mm 3.8/1.5cm4
|F| 249026 s=3.0mm 5.1/2.1cm4
Aussteifungen

2) Schraubköpfe im waagrechten unteren Falz versiegeln
1) werkseitig eingebrachte Dichtung(en): siehe gültige Preisliste

sash - ouvrant - anta - hoja - Flügel

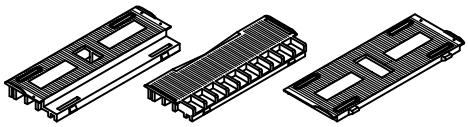

|A| 640311 Glasklotz
t = 5mm
10-25mm

|A| 640320
t = 5mm
10-41mm

|A| 640301
t = 0mm
10-41mm Verglasung

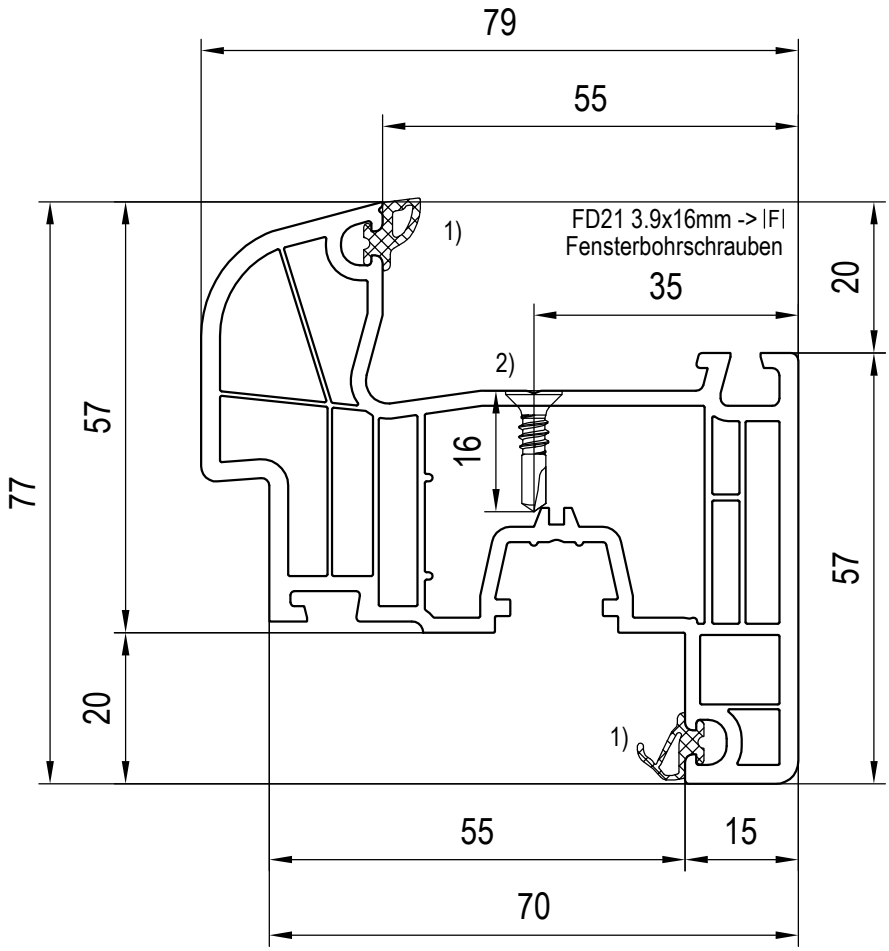

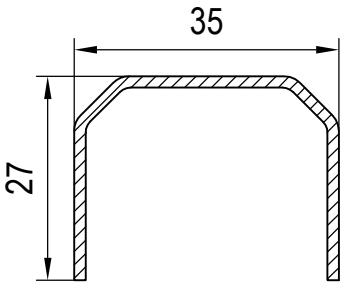

|F| 229023 s=1.5mm 2.3/0.9cm4
|F| 229025 s=1.0mm 1.6/0.6cm4
Aussteifungen

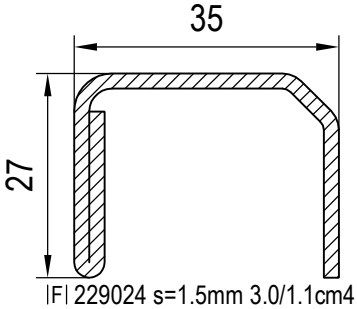

|F| 229024 s=1.5mm 3.0/1.1cm4
|F| 229026 s=2.0mm 3.8/1.5cm4
|F| 249026 s=3.0mm 5.1/2.1cm4
Aussteifungen

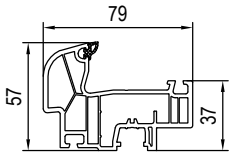

140x82
passender Stulpflügel (RL)

2) Schraubköpfe im waagrechten unteren Falz versiegeln
1) werkseitig eingebrachte Dichtung(en): siehe gültige Preisliste

sash - ouvrant - anta - hoja - Flügel

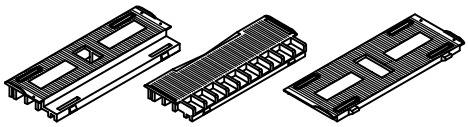

|A| 640311 Glasklotz t = 5mm 10-25mm

|A| 640320 t = 5mm 10-41mm

|A| 640301 t = 0mm 10-41mm Verglasung

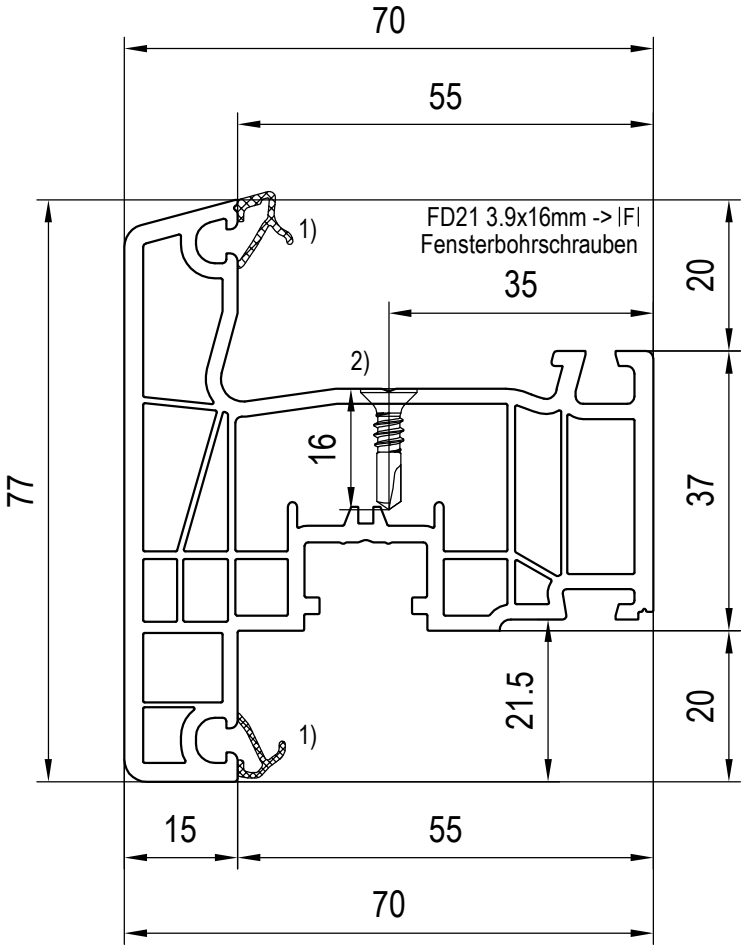

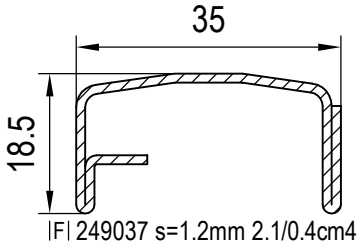

|F| 249037 s=1.2mm 2.1/0.4cm4 Aussteifungen

2) Schraubköpfe im waagrechten unteren Falz versiegeln
1) werkseitig eingebrachte Dichtung(en): siehe gültige Preisliste

sash - ouvrant - anta - hoja - Flügel

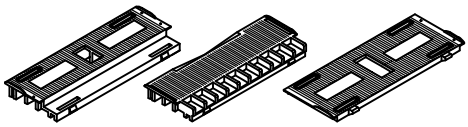

|A| 640311 Glasklotz t = 5mm 10-25mm

|A| 640320 t = 5mm 10-41mm

|A| 640301 t = 0mm 10-41mm Verglasung

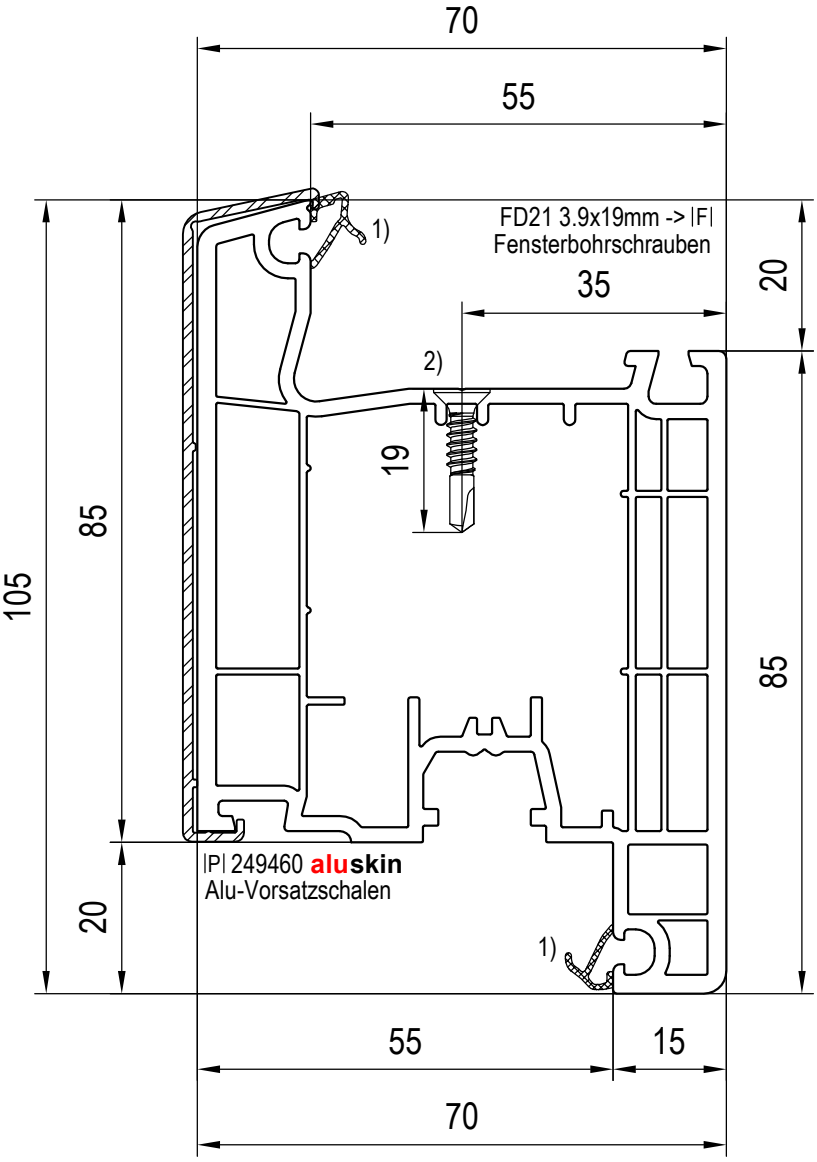

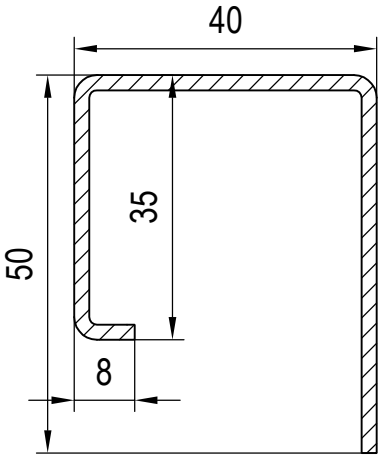

|F| 249031 s=2.0mm 6.9/5.5cm4
Aussteifungen

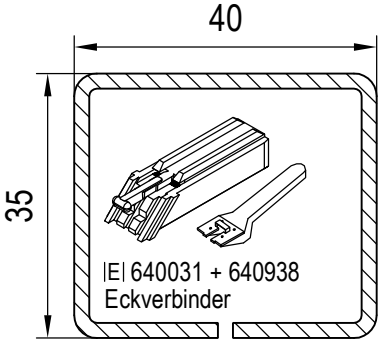

|E| 640031 + 640938
Eckverbinder

|F| 229114 s=1.5mm 5.0/4.0cm4
|F| 229115 s=2.0mm 6.4/5.0cm4
Aussteifungen

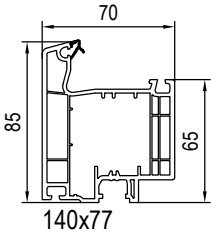

140x77
passender Stulpflügel (CL)

2) Schraubköpfe im waagrechten unteren Falz versiegeln
1) werkseitig eingebrachte Dichtung(en): siehe gültige Preisliste

sash - ouvrant - anta - hoja - Flügel

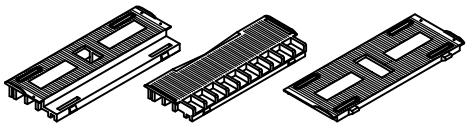

|A| 640311 Glasklotz t = 5mm 10-25mm

|A| 640320 t = 5mm 10-41mm

|A| 640301 t = 0mm 10-41mm Verglasung

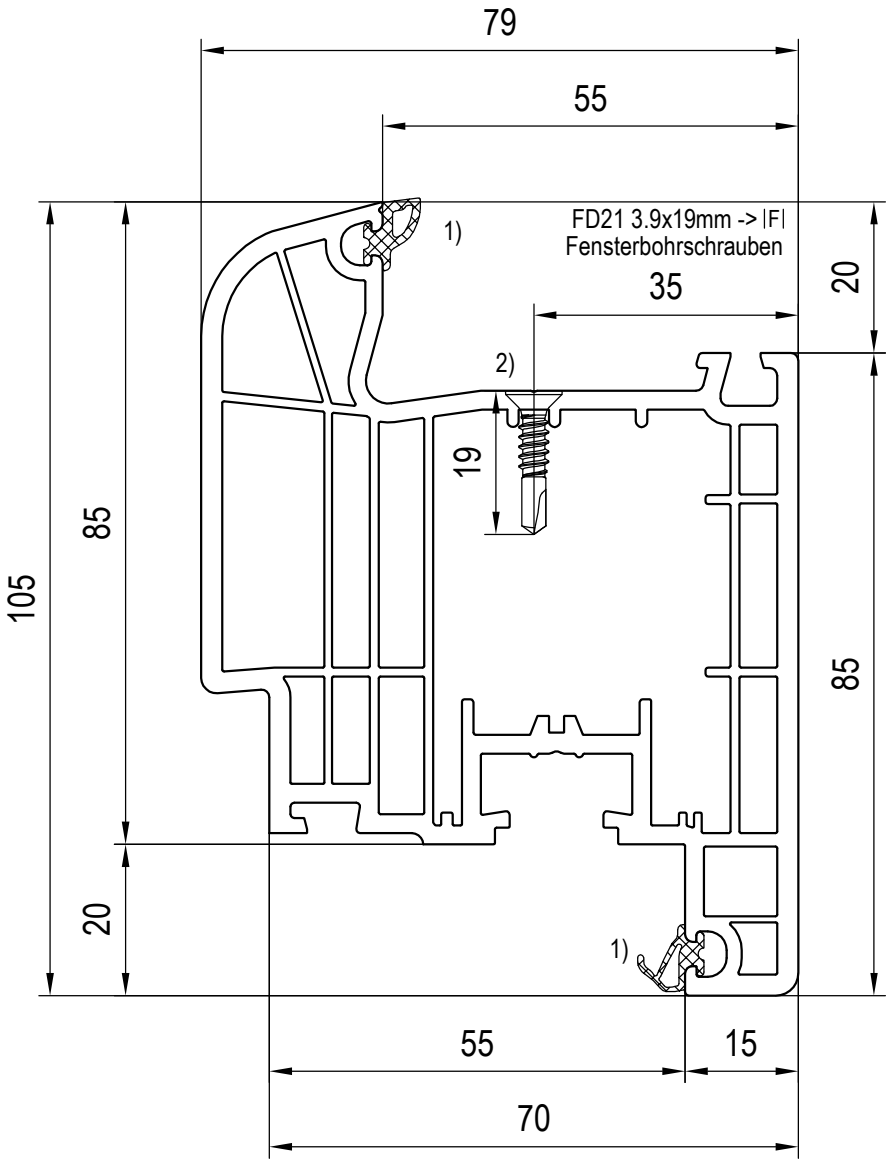

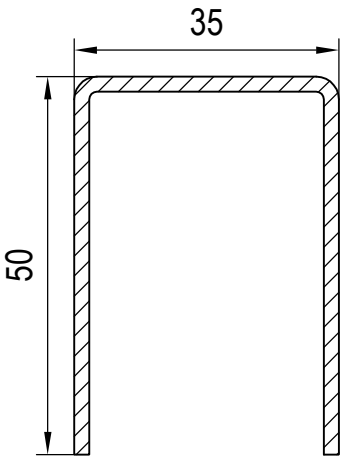

|F| 249007 s=2.0mm 5.9/6.8cm4 Aussteifungen

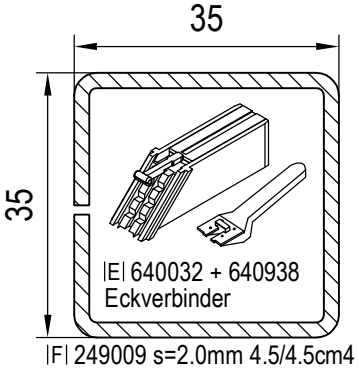

|F| 249009 s=2.0mm 4.5/4.5cm4 Aussteifungen

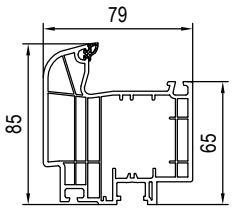

140x84 passender Stulpflügel (RL)

2) Schraubköpfe im waagrechten unteren Falz versiegeln
1) werkseitig eingebrachte Dichtung(en): siehe gültige Preisliste

sash - ouvrant - anta - hoja - Flügel

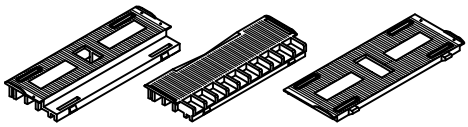

|A| 640311 Glasklotz t = 5mm 10-25mm

|A| 640320 t = 5mm 10-41mm

|A| 640301 t = 0mm 10-41mm Verglasung

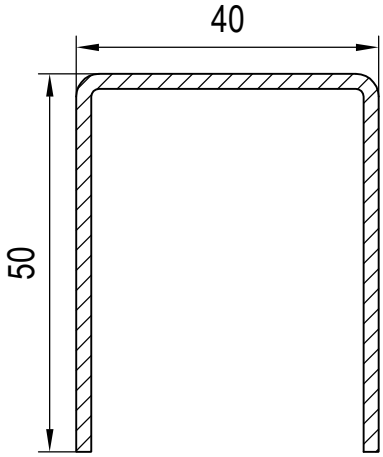

|F| 249013 s=2.0mm 7.9/7.1cm4
Aussteifungen

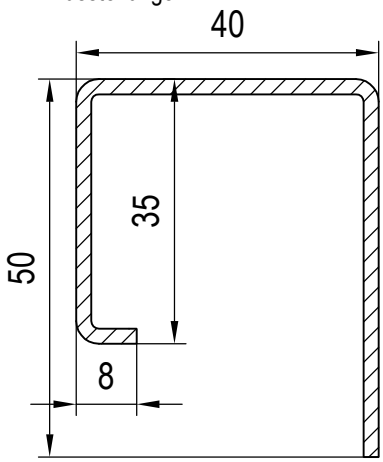

|F| 249031 s=2.0mm 6.9/5.5cm4
Aussteifungen

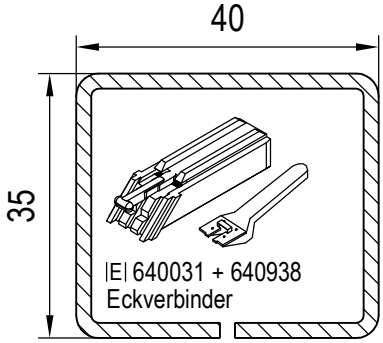

|E| 640031 + 640938
Eckverbinder

|F| 229114 s=1.5mm 5.0/4.0cm4
|F| 229115 s=2.0mm 6.4/5.0cm4
Aussteifungen

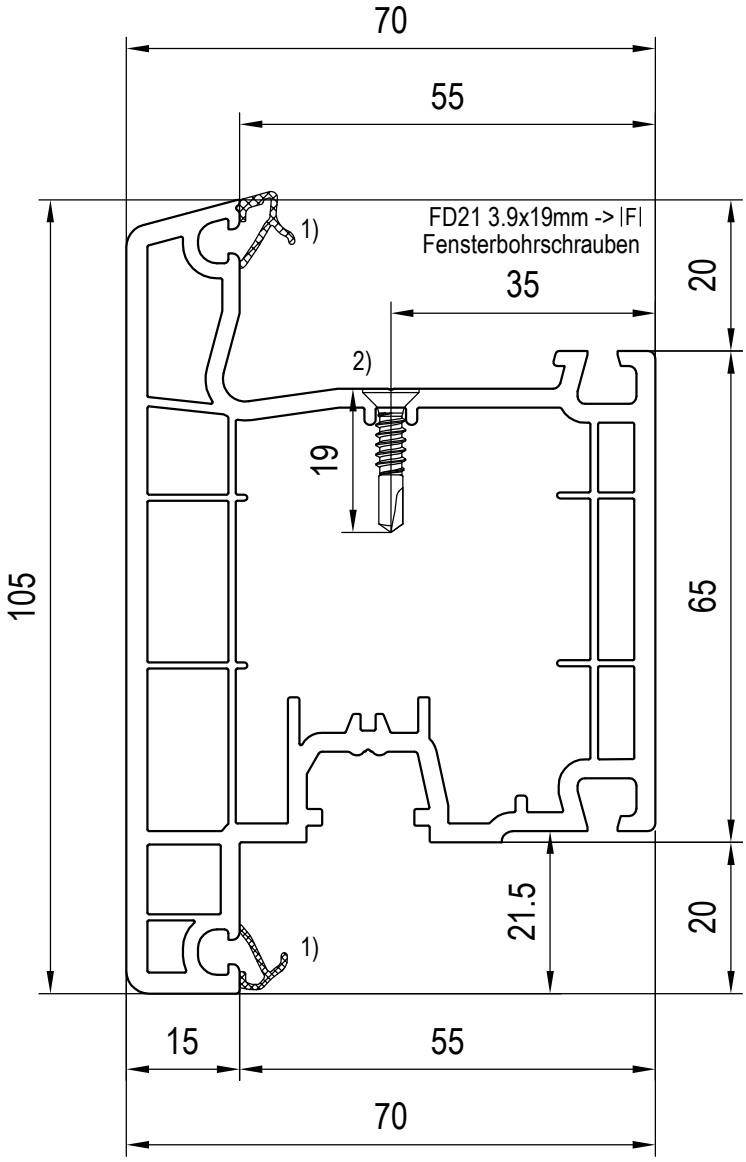

2) Schraubköpfe im waagrechten unteren Falz versiegeln
1) werkseitig eingebrachte Dichtung(en): siehe gültige Preisliste

sash - ouvrant - anta - hoja - Flügel

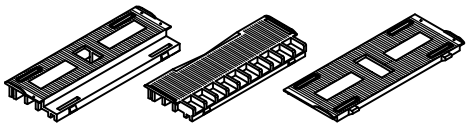

|A| 640311 Glasklotz t = 5mm 10-25mm

|A| 640320 t = 5mm 10-41mm

|A| 640301 t = 0mm 10-41mm Verglasung

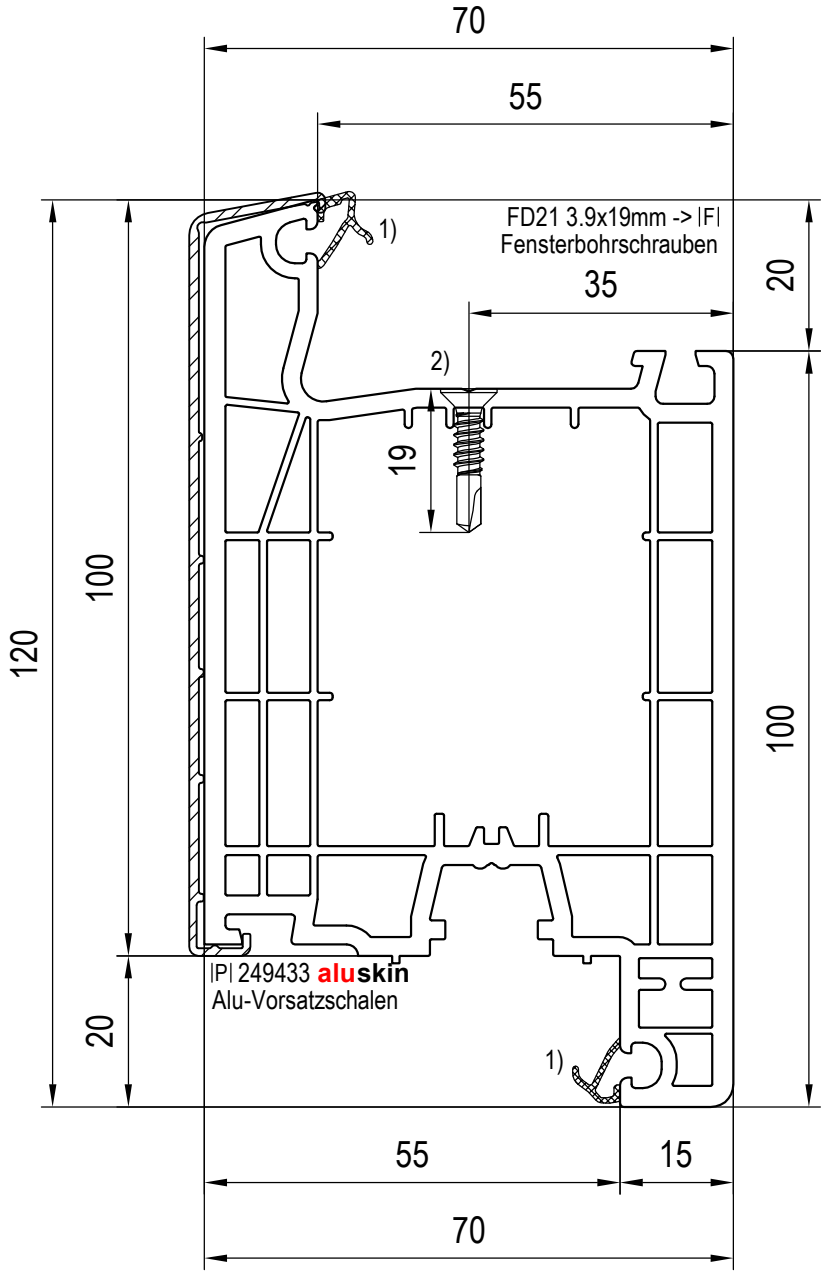

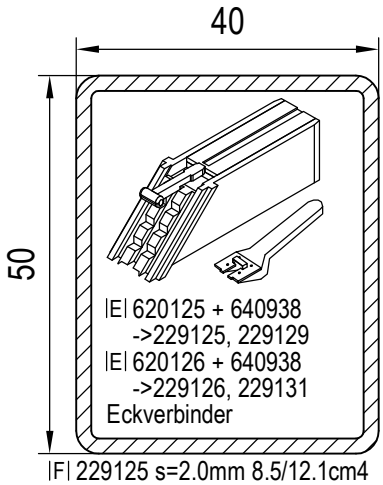

|F| 229125 s=2.0mm 8.5/12.1cm4
|F| 229129 = 3-5x ausgestanzt Aussteifungen
|F| 229126 s=3.0mm 11.8/16.8cm4
|F| 229131 = 3-5x ausgestanzt Aussteifungen

2) Schraubköpfe im waagrechten unteren Falz versiegeln
1) werkseitig eingebrachte Dichtung(en): siehe gültige Preisliste

sash - ouvrant - anta - hoja - Flügel

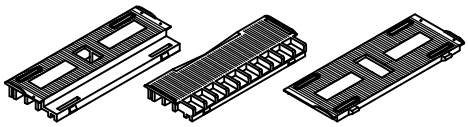

|A| 640311
Glasklotz
t = 5mm
10-25mm

|A| 640320
t = 5mm
10-41mm

|A| 640301
t = 0mm
10-41mm Verglasung

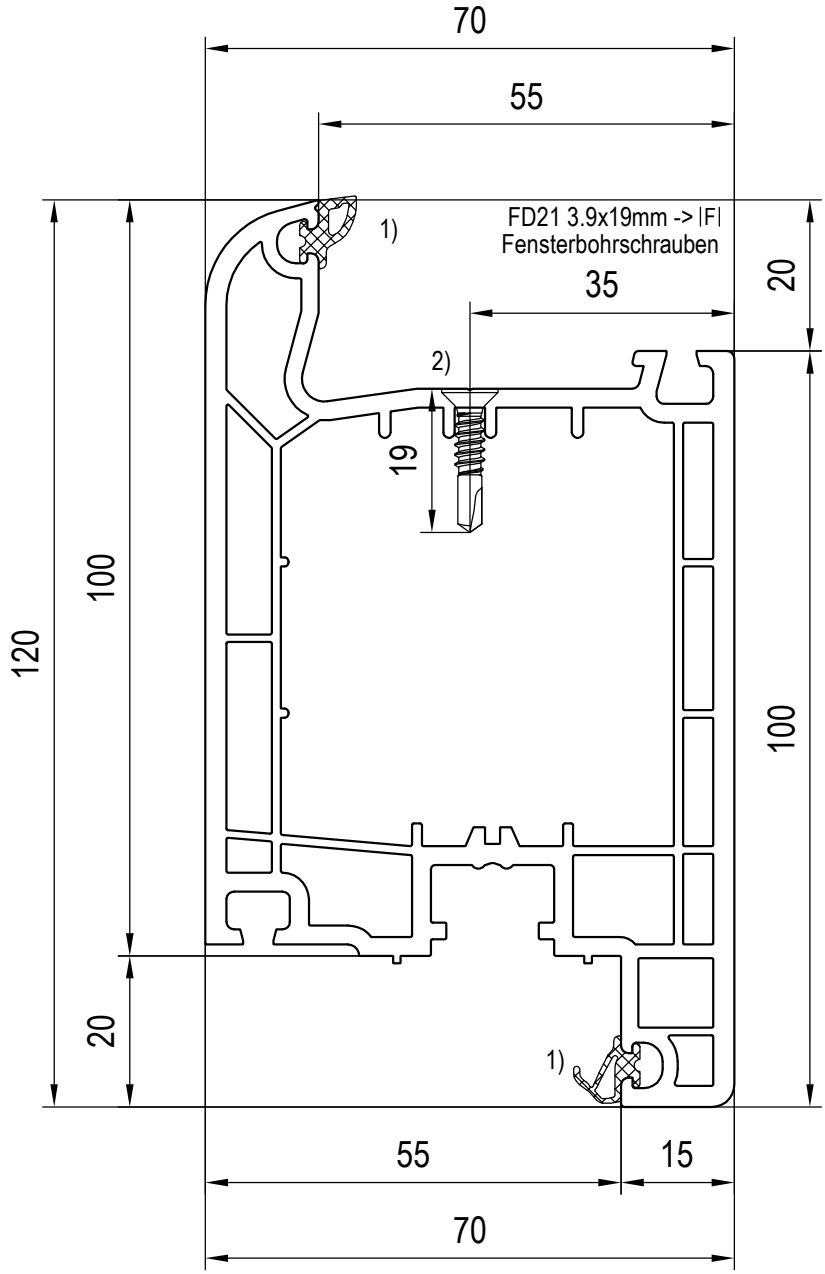

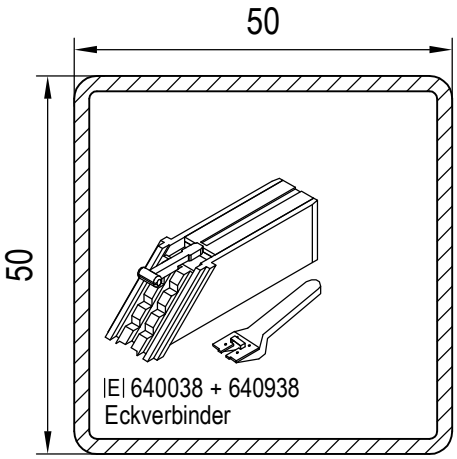

|E| 640038 + 640938
Eckverbinder

|F| 229135 s=2.0mm 14.4/14.4cm4
|F| 229137 = 3x ausgestanzt
Aussteifungen

2) Schraubköpfe im waagrechten unteren Falz versiegeln
1) werkseitig eingebrachte Dichtung(en): siehe gültige Preisliste

sash - ouvrant - anta - hoja - Flügel

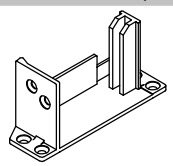

|D| 627107
Verbinder

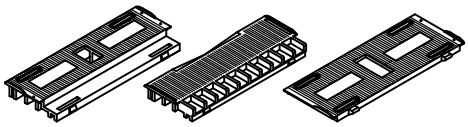

|A| 640311 Glasklotz
t = 5mm
10-25mm

|A| 640320
t = 5mm
10-41mm

|A| 640301
t = 0mm
10-41mm Verglasung

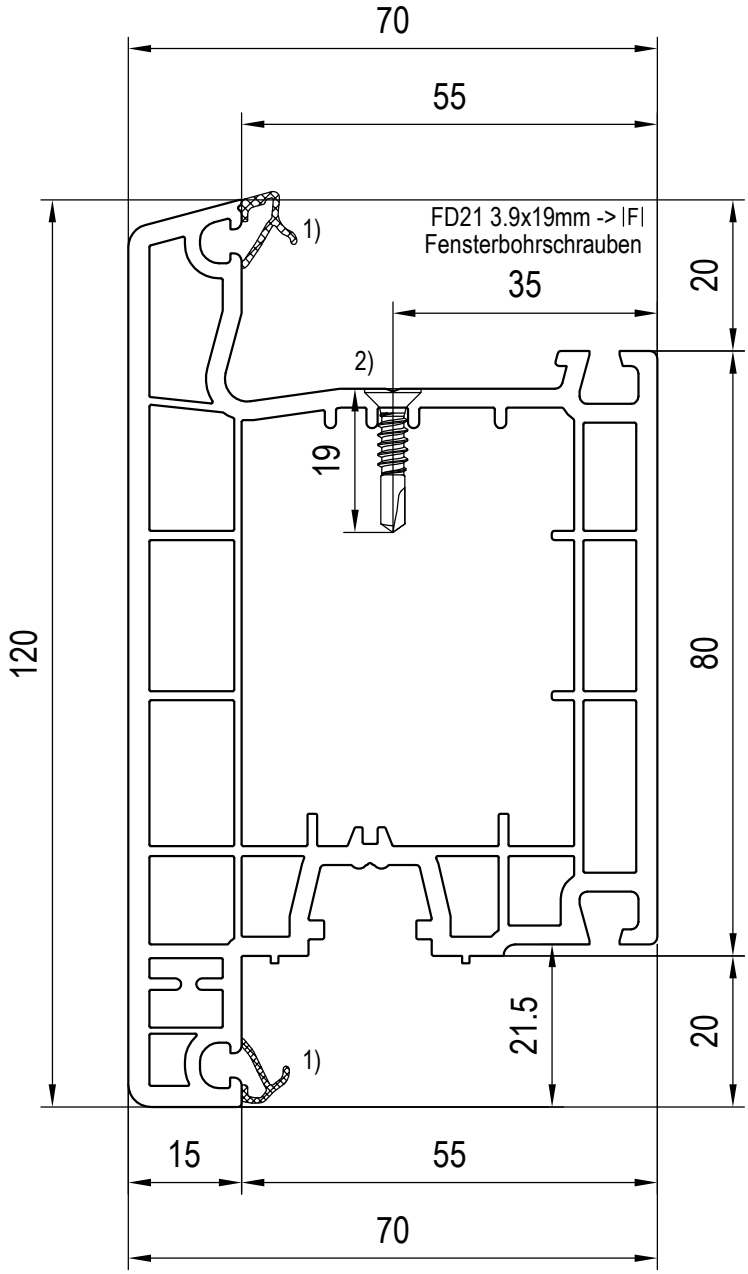

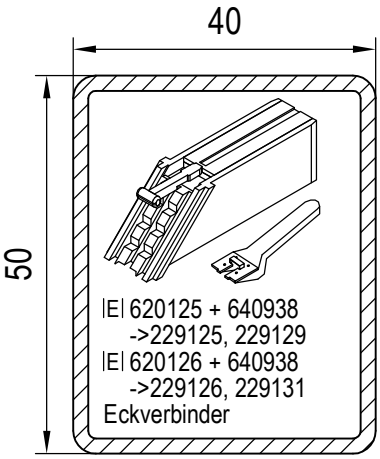

|E| 620125 + 640938
->229125, 229129
|E| 620126 + 640938
->229126, 229131
Eckverbinder

|F| 229125 s=2.0mm 8.5/12.1cm4
|F| 229129 = 3-5x ausgestanzt
Aussteifungen
|F| 229126 s=3.0mm 11.8/16.8cm4
|F| 229131 = 3-5x ausgestanzt
Aussteifungen

2) Schraubköpfe im waagrechten unteren Falz versiegeln
1) werkseitig eingebrachte Dichtung(en): siehe gültige Preisliste

sash - ouvrant - anta - hoja - Flügel

Hauptprofile: Flügel
außenaufgehend, Flügel fv. 120mm: 140x35

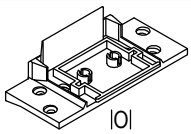

|O|
|D| 677133
|Ø| 677103
|D| Verbinder
|Ø| Verbinder ohne Noppen

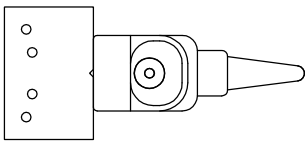

|O| 640901
Hilfsmittel

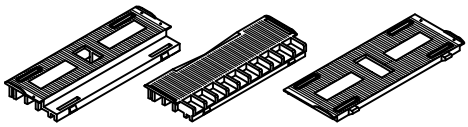

|A| 640311 Glasklotz t = 5mm 10-25mm
|A| 640320 t = 5mm 10-41mm
|A| 640301 t = 0mm 10-41mm Verglasung



~45x20x1000 mm
|Ø| 640046

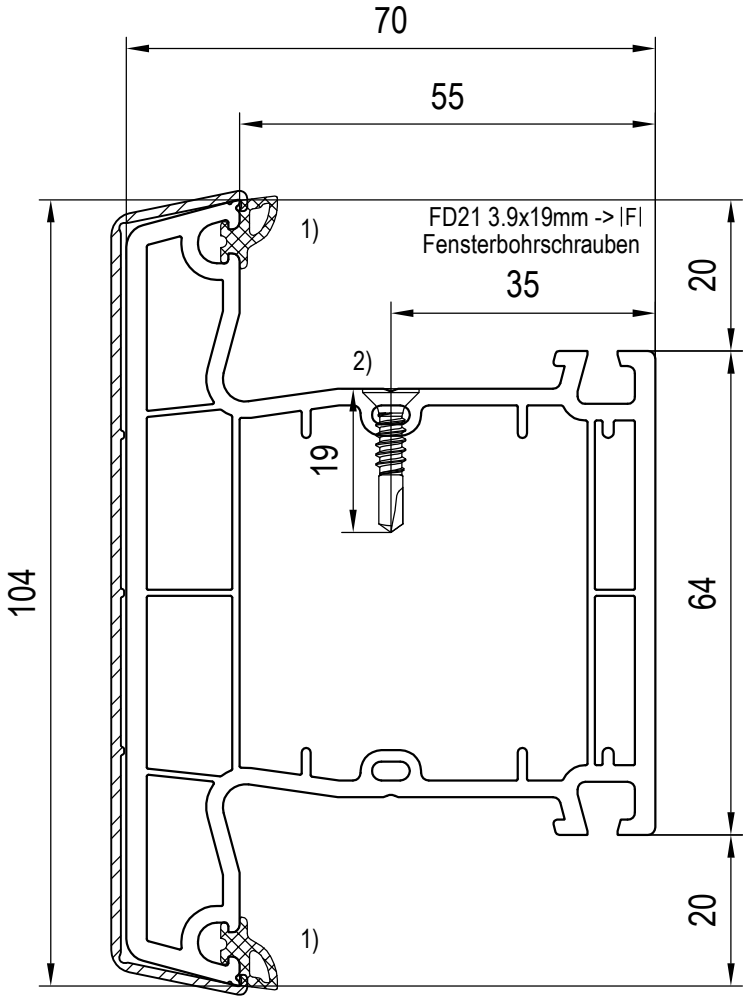

|P| 249343 **aluskin**
Alu-Vorsatzschalen

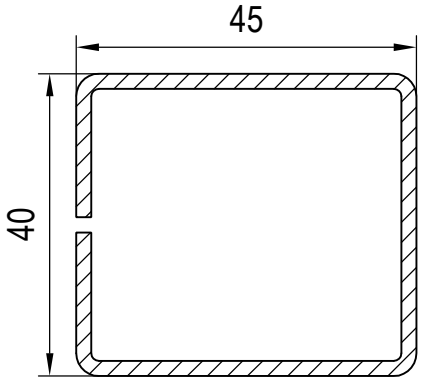

|F| 249034 s=1.25mm 6.1/5.2cm4
|F| 249035 s=2.0mm 9.2/7.8cm4
Aussteifungen

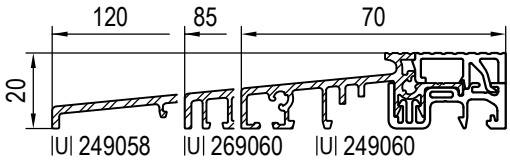

|U| 249058 |U| 269060 |U| 249060
Alu-Schwellen

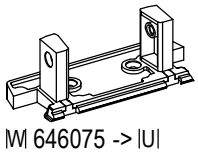

|M| 646075 -> |U|
Pfostenhalter

2) Schraubköpfe im waagrechten unteren Falz versiegeln
1) werkseitig eingebrachte Dichtung(en): siehe gültige Preisliste

mullion - meneau - montante - poste - Pfosten
transom - traverse - traverso - travesaño - Sprosse

P~Kunststoff

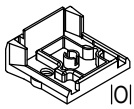

|D| 647131
|Ø| 647101

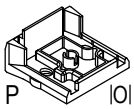

P
|D| 649131
|Ø| 649101

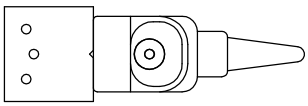

|O| 640900
Hilfsmittel

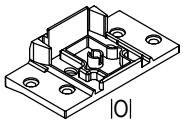

|D| 647132
|Ø| 647102
|D| Verbinder
|Ø| Verbinder ohne Noppen



~35x20x1000 mm
|Ø| 620046

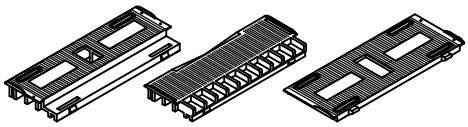

|A| 640311
Glasklotz
t = 5mm
10-25mm

|A| 640320
t = 5mm
10-41mm

|A| 640301
t = 0mm
10-41mm Verglasung

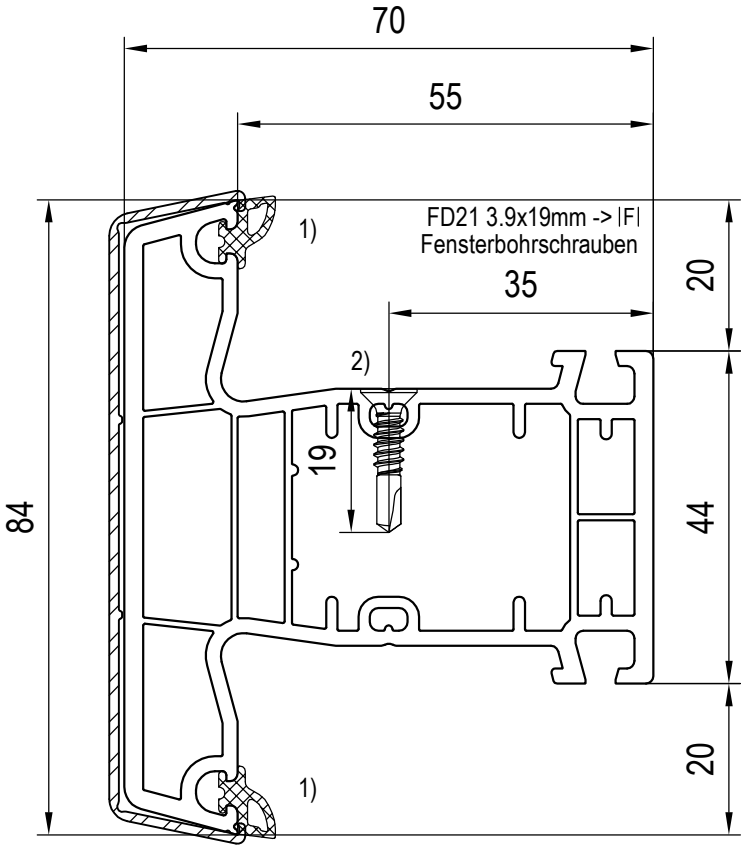

|P| 249341 **aluskin**
Alu-Vorsatzschalen

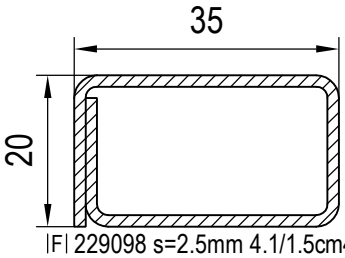

|F| 229098 s=2.5mm 4.1/1.5cm4
|F| 229101 s=1.5mm 2.8/1.0cm4
Aussteifungen

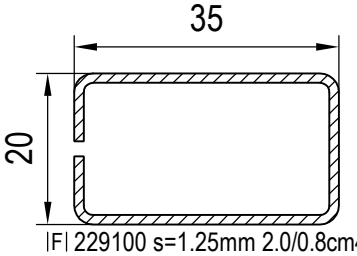

|F| 229100 s=1.25mm 2.0/0.8cm4
Aussteifungen

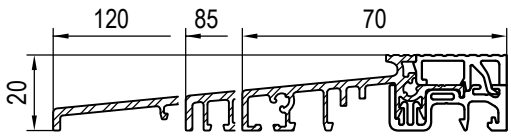

|U| 249058 |U| 269060 |U| 249060
Alu-Schwellen

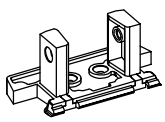

|M| 646074 -> |U|
Pfostenhalter

2) Schraubköpfe im waagrechten unteren Falz versiegeln
1) werkseitig eingebrachte Dichtung(en): siehe gültige Preisliste

mullion - meneau - montante - poste - Pfosten
transom - traverse - traverso - travesaño - Sprosse

P~Kunststoff

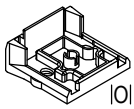

|D| 647131
|Ø| 647101

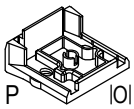

P
|D| 649131
|Ø| 649101

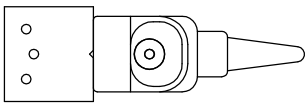

|O| 640900
Hilfsmittel

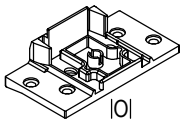

|D| 647132
|Ø| 647102
|D| Verbinder
|Ø| Verbinder ohne Noppen



~35x20x1000 mm
|Ø| 620046

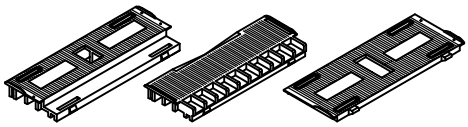

|A| 640311
Glasklotz
t = 5mm
10-25mm

|A| 640320
t = 5mm
10-41mm

|A| 640301
t = 0mm
10-41mm Verglasung

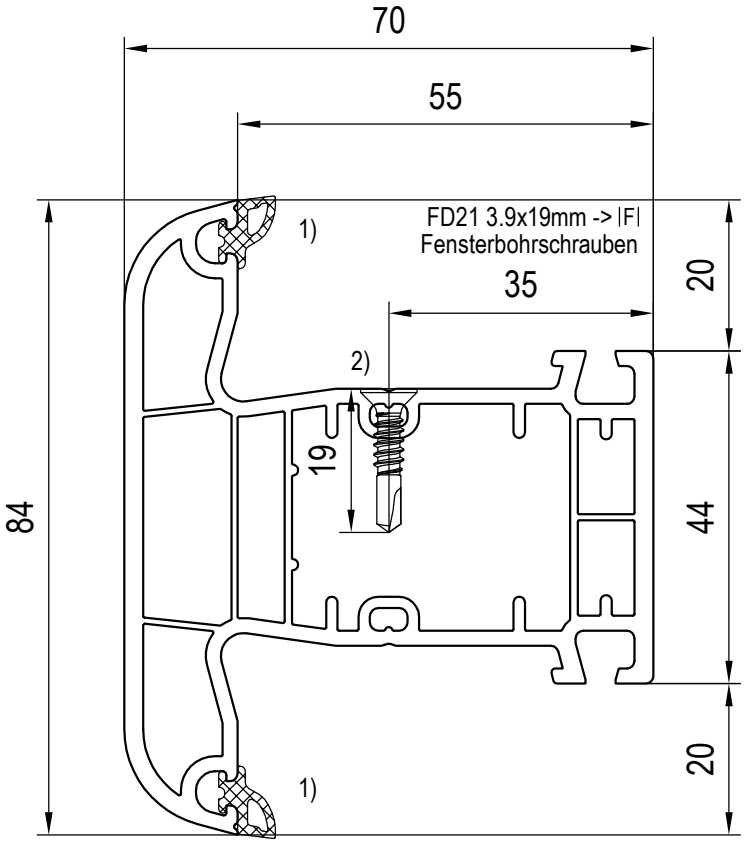

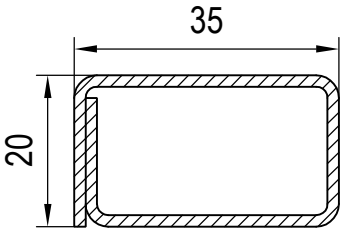

|F| 229098 s=2.5mm 4.1/1.5cm4
|F| 229101 s=1.5mm 2.8/1.0cm4
Aussteifungen

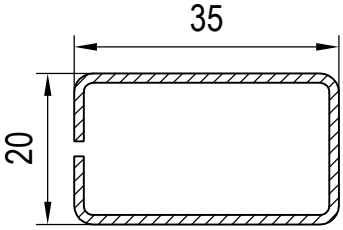

|F| 229100 s=1.25mm 2.0/0.8cm4
Aussteifungen

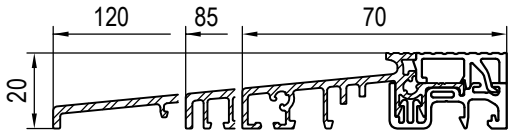

|U| 249058
Alu-Schwellen

|U| 269060

|U| 249060

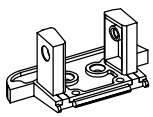

|M| 646073 -> |U|
Pfostenhalter

2) Schraubköpfe im waagrechten unteren Falz versiegeln
1) werkseitig eingebrachte Dichtung(en): siehe gültige Preisliste

mullion - meneau - montante - poste - Pfosten
transom - traverse - traverso - travesaño - Sprosse

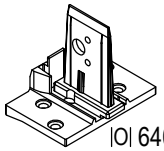

|O| 640900
|Ø| 647105

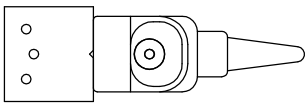

|O| 640900

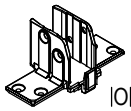

|O| 650956
|D| 657146 -> Ⓝ
|D| Verbinder
|Ø| Verbinder ohne Noppen

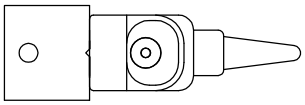

|O| 650956
Hilfsmittel

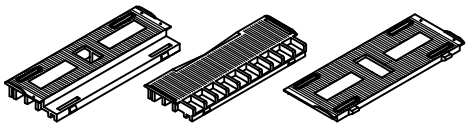

|A| 640311
Glasklotz
t = 5mm
10-25mm

|A| 640320
t = 5mm
10-41mm

|A| 640301
t = 0mm
10-41mm Verglasung

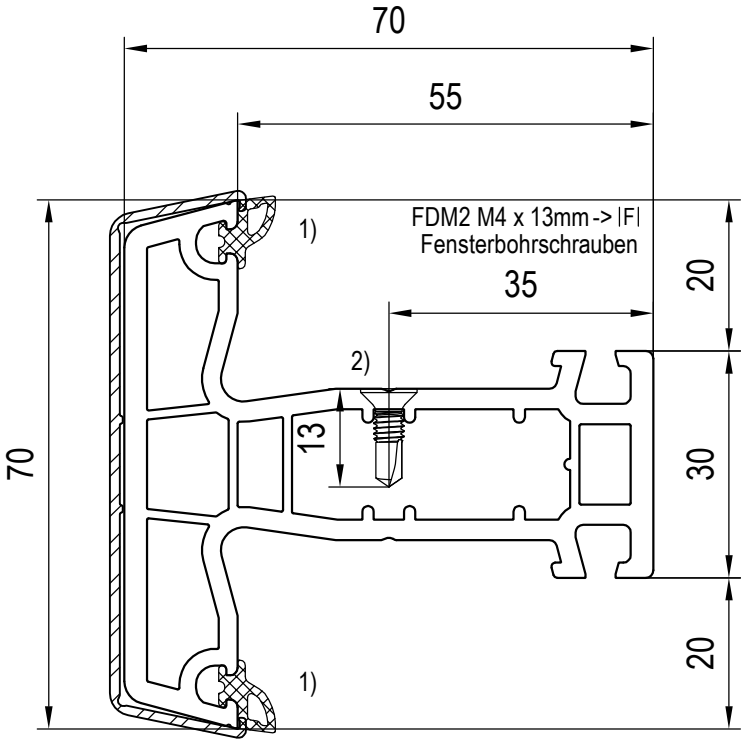

|P| 249346 **aluskin**
Alu-Vorsatzschalen

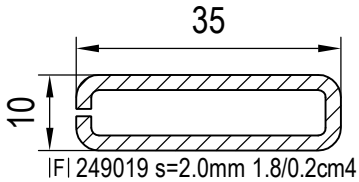

|F| 249019 s=2.0mm 1.8/0.2cm4
Aussteifungen

2) Schraubköpfe im waagrechten unteren Falz versiegeln
1) werkseitig eingebrachte Dichtung(en): siehe gültige Preisliste

transom - traverse - traverso - travesaño - Sprosse

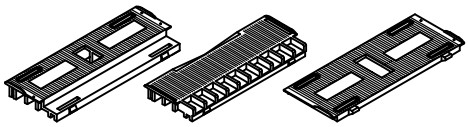

|A| 640311 Glasklotz t = 5mm 10-25mm

|A| 640320 t = 5mm 10-41mm

|A| 640301 t = 0mm 10-41mm Verglasung

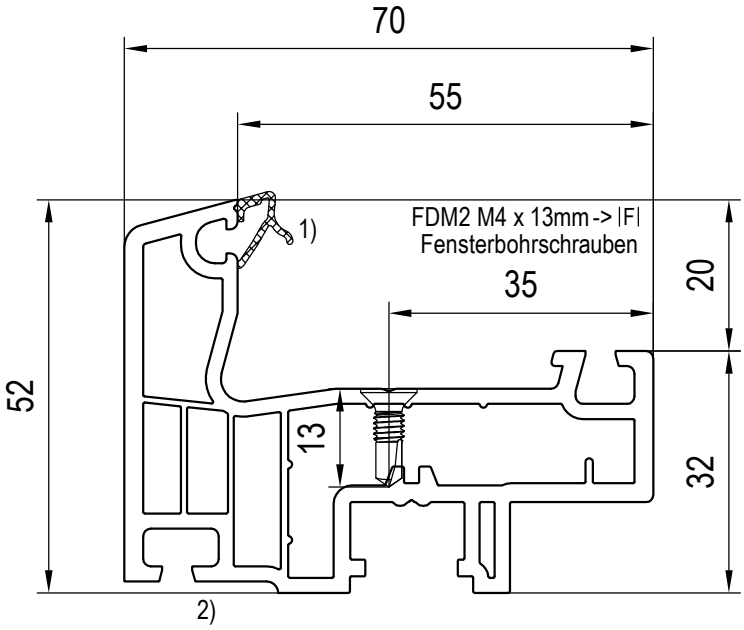

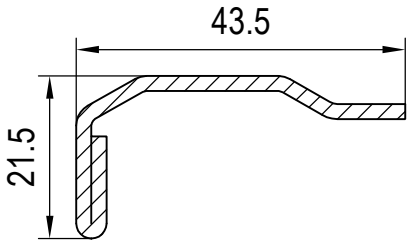

|F| 229007 s=2.0mm 2.8/0.6cm4 Aussteifungen

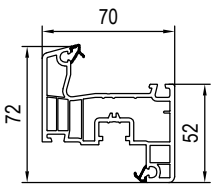

140x21 passender Flügel (CL)

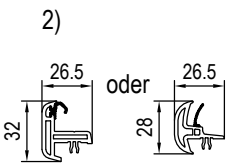

120x97 Schlagleiste 110x97

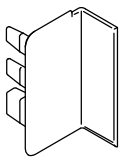

|C| 640082 Endkappen

1) werkseitig eingebrachte Dichtung(en): siehe gültige Preisliste

false mullion sash - battement intégré - anta-scambio battuta - hoja batiente - Stulpflügel

Hauptprofile: Stulpflügel / Stulp-Profile
Stulpflügel, fv. 52mm: 140x75

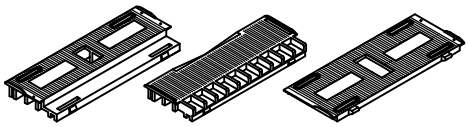

|A| 640311 Glasklotz t = 5mm 10-25mm

|A| 640320 t = 5mm 10-41mm

|A| 640301 t = 0mm 10-41mm Verglasung

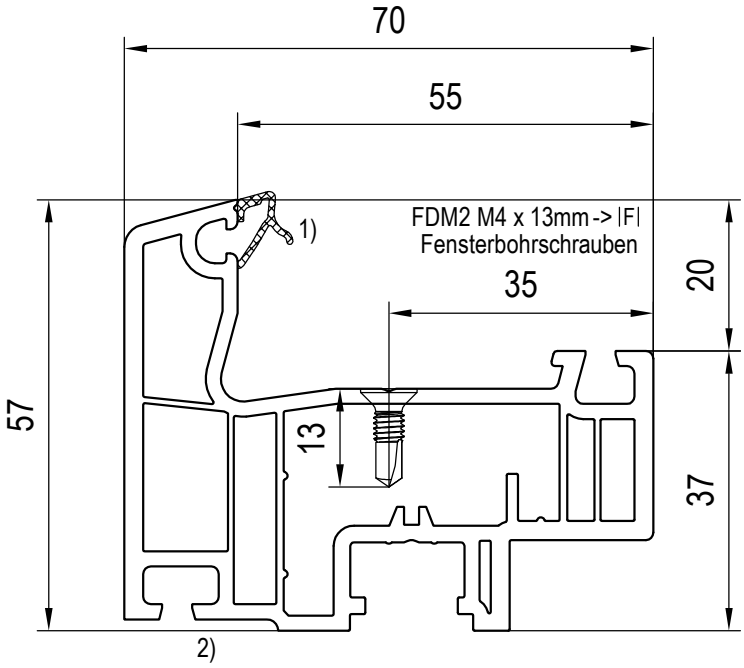

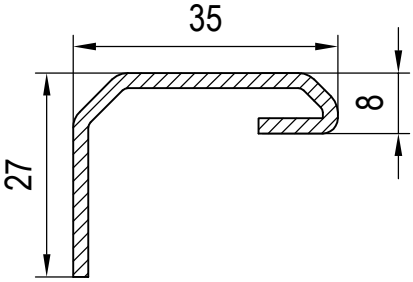

|F| 229027 s=1.5mm 1.7/0.6cm4
|F| 229028 s=2.0mm 2.1/0.8cm4
Aussteifungen

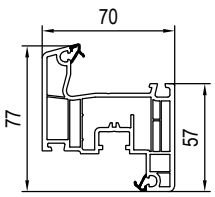

140x20
passender Flügel (CL)

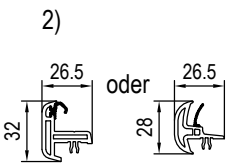

120x97 110x97
Schlagleiste

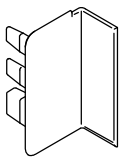

|C| 640082
Endkappen

1) werkseitig eingebrachte Dichtung(en): siehe gültige Preisliste

false mullion sash - battement intégré - anta-scambio battuta - hoja batiente - Stulpflügel

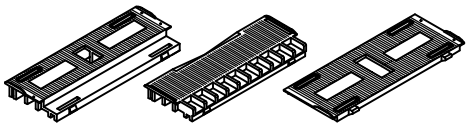

|A| 640311 Glasklotz t = 5mm 10-25mm

|A| 640320 t = 5mm 10-41mm

|A| 640301 t = 0mm 10-41mm Verglasung

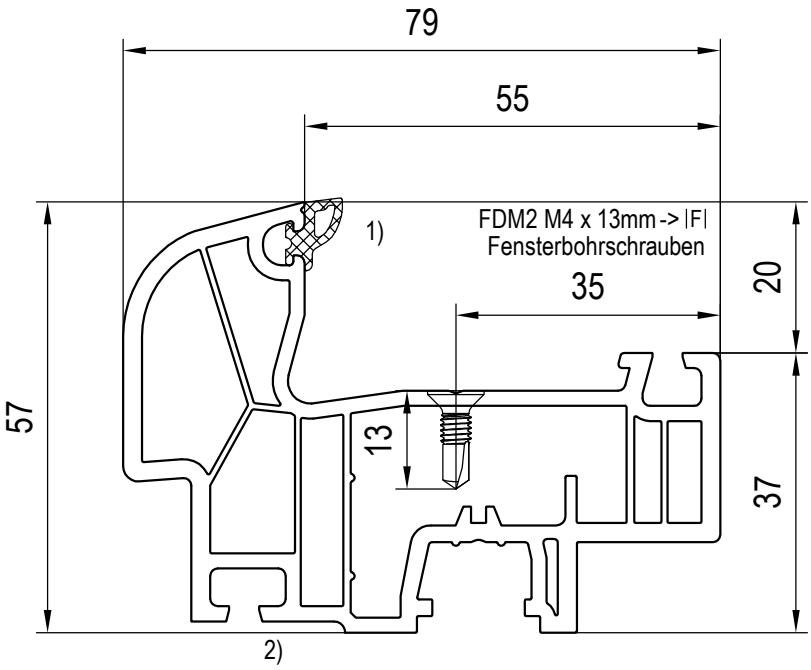

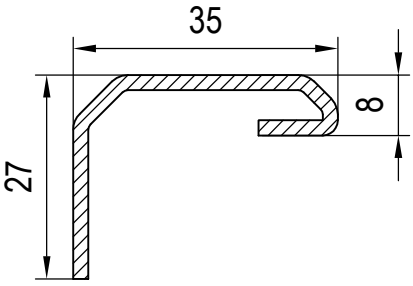

|F| 229027 s=1.5mm 1.7/0.6cm4
|F| 229028 s=2.0mm 2.1/0.8cm4
Aussteifungen

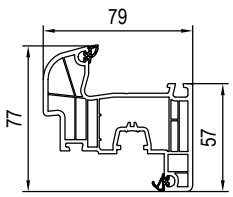

140x22
passender Flügel (RL)

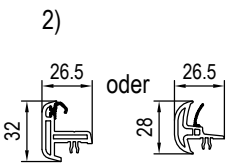

120x97 110x97
Schlagleiste

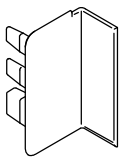

|C| 640082
Endkappen

1) werkseitig eingebrachte Dichtung(en): siehe gültige Preisliste

false mullion sash - battement intégré - anta-scambio battuta - hoja batiente - Stulpflügel

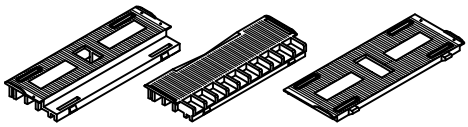

|A| 640311 Glasklotz t = 5mm 10-25mm

|A| 640320 t = 5mm 10-41mm

|A| 640301 t = 0mm 10-41mm Verglasung

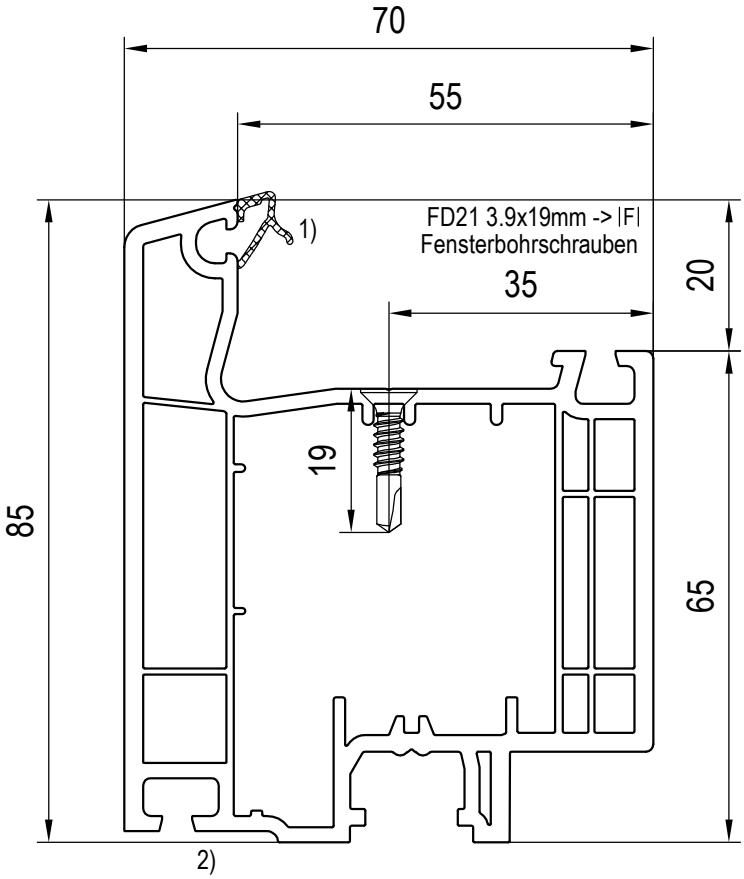

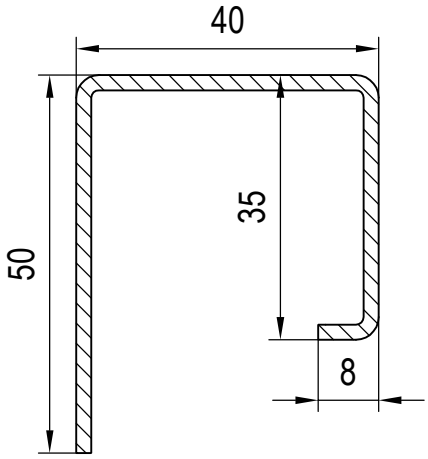

|F| 249031 s=2.0mm 6.9/5.5cm4
Aussteifungen

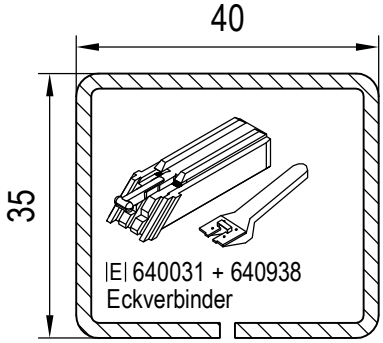

|F| 229114 s=1.5mm 5.0/4.0cm4
|F| 229115 s=2.0mm 6.4/5.0cm4
Aussteifungen

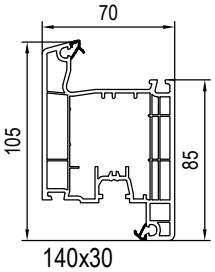

140x30
passender Flügel (CL)

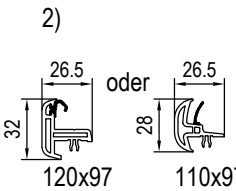

120x97 Schlagleiste

110x97

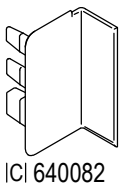

|C| 640082
Endkappen

1) werkseitig eingebrachte Dichtung(en): siehe gültige Preisliste

false mullion sash - battement intégré - anta-scambio battuta - hoja batiente - Stulpflügel

Hauptprofile: Stulpflügel / Stulp-Profile
Stulpflügel, fv. 85mm: 140x77

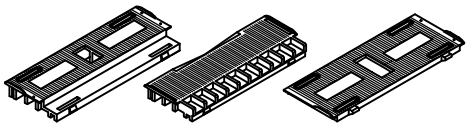

|A| 640311 Glasklotz t = 5mm 10-25mm

|A| 640320 t = 5mm 10-41mm

|A| 640301 t = 0mm 10-41mm Verglasung

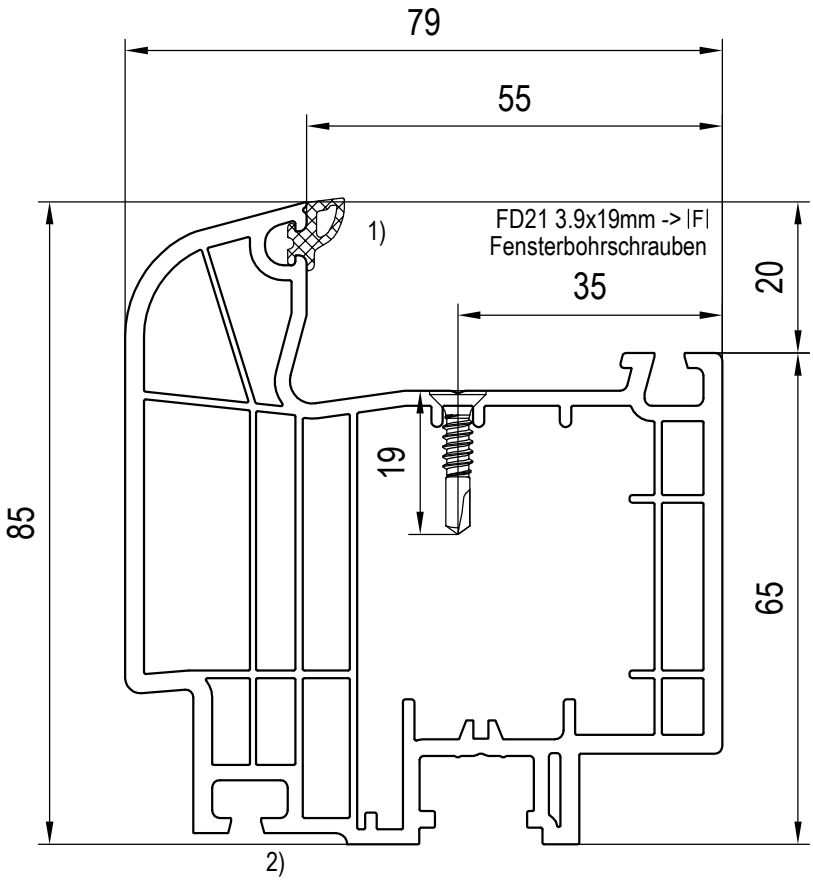

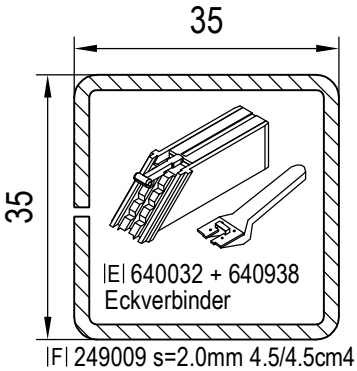

|F| 249009 s=2.0mm 4.5/4.5cm4 Aussteifungen

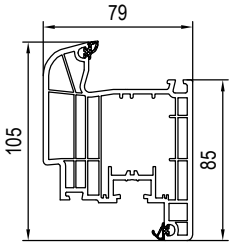

140x34 passender Flügel (RL)

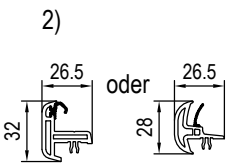

120x97 Schlagleiste

110x97

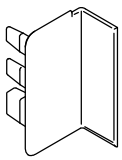

|C| 640082 Endkappen

1) werkseitig eingebrachte Dichtung(en): siehe gültige Preisliste

false mullion sash - battement intégré - anta-scambio battuta - hoja batiente - Stulpflügel

Hauptprofile: Stulpflügel / Stulp-Profile
Stulpflügel, hfv. 85mm: 140x84

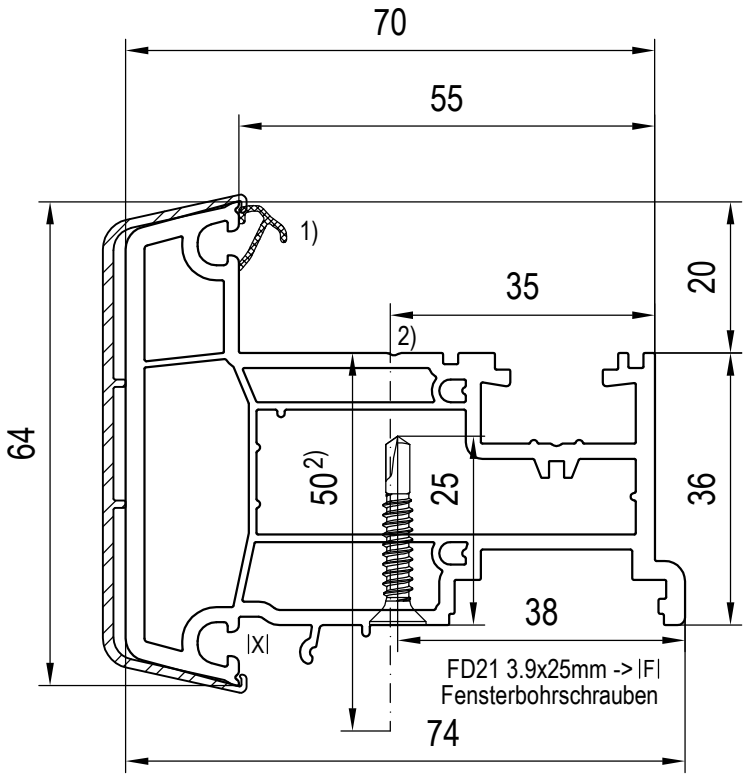

|P| 249366 **aluskin**
Alu-Vorsatzschalen

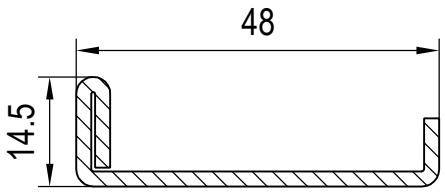

|F| 229063 s=2.0mm 4.3/0.2cm4
Aussteifungen

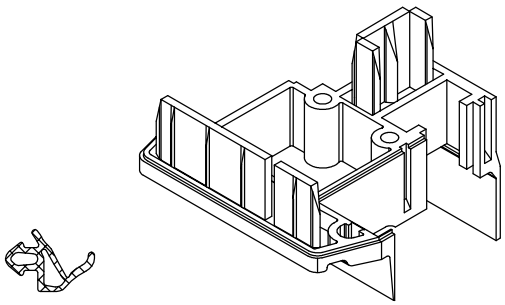

|X| 447340, 449340
Dichtungen

|C| 640066
Endkappen

2) Stulp direkt mit dem Flügel verschrauben (durchschrauben)
1) werkseitig eingebrachte Dichtung(en): siehe gültige Preisliste

false mullion - battement - scambio battuta - batiente - Stulp

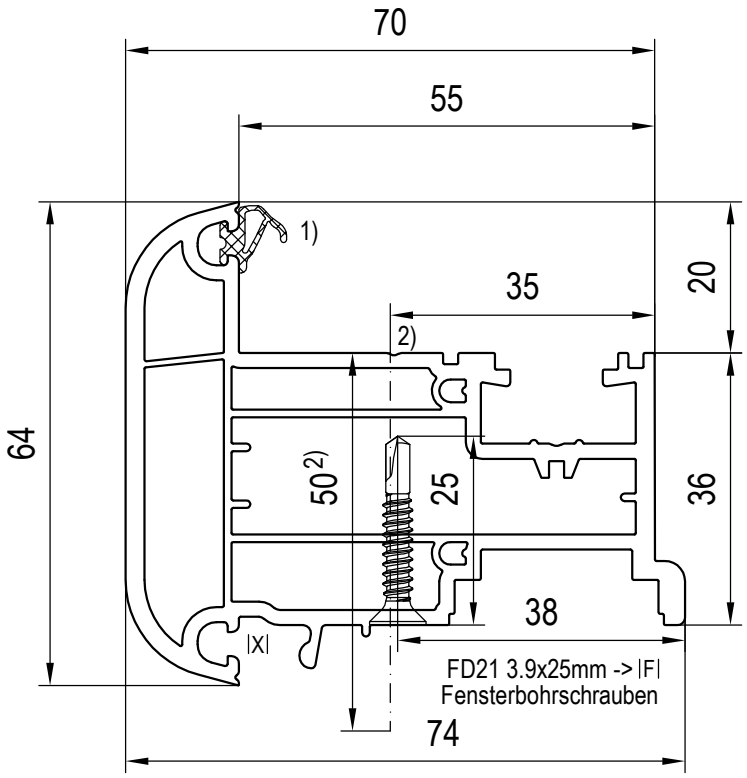

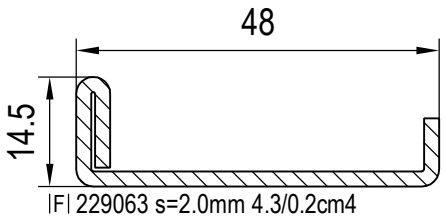

|F| 229063 s=2.0mm 4.3/0.2cm4
Aussteifungen



|X| 447340, 449340
Dichtungen

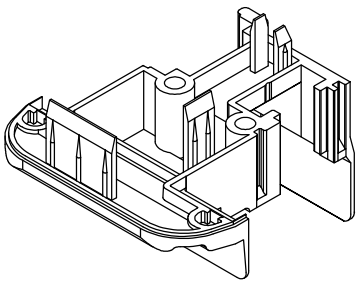

|C| 640069
Endkappen

2) Stulp direkt mit dem Flügel verschrauben (durchschrauben)
1) werkseitig eingebrachte Dichtung(en): siehe gültige Preisliste

false mullion - battement - scambio battuta - batiente - Stulp

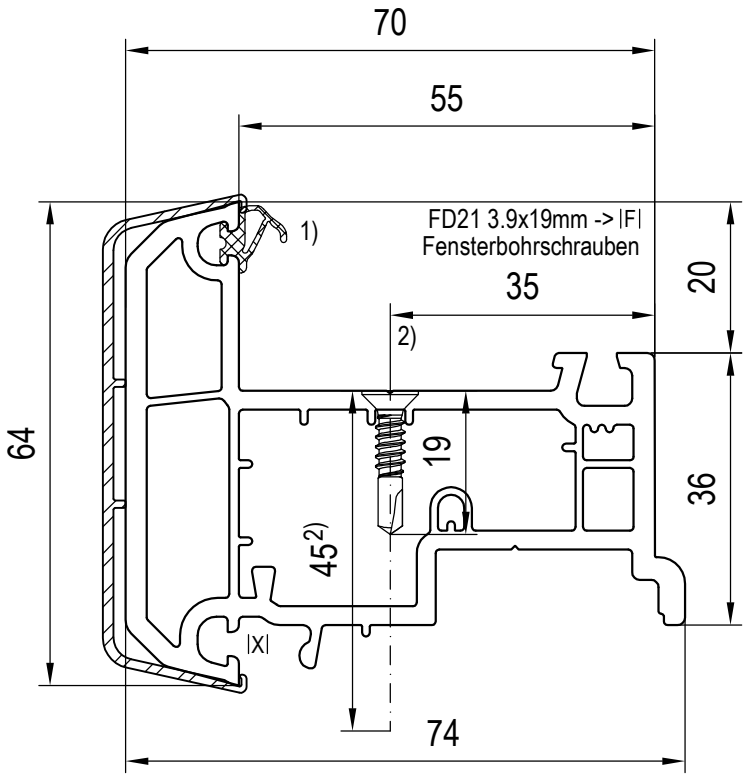

|P| 249366 **aluskin**
Alu-Vorsatzschalen

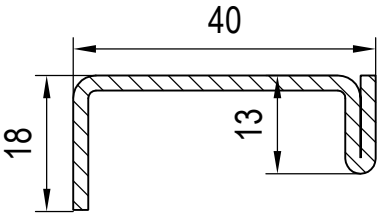

|F| 259094 s=2.0mm 3.4/0.3cm4
Aussteifungen
~~2590940000098~~



|X| 447340, 449340
Dichtungen

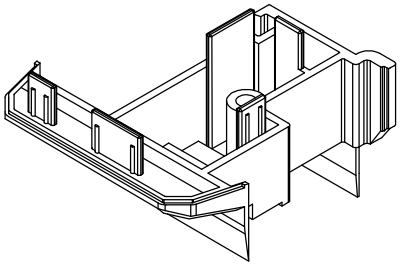

|C| 640067
Endkappen

2) Stulp direkt mit dem Flügel verschrauben (durchschrauben)
1) werkseitig eingebrachte Dichtung(en): siehe gültige Preisliste

false mullion - battement - scambio battuta - batiente - Stulp

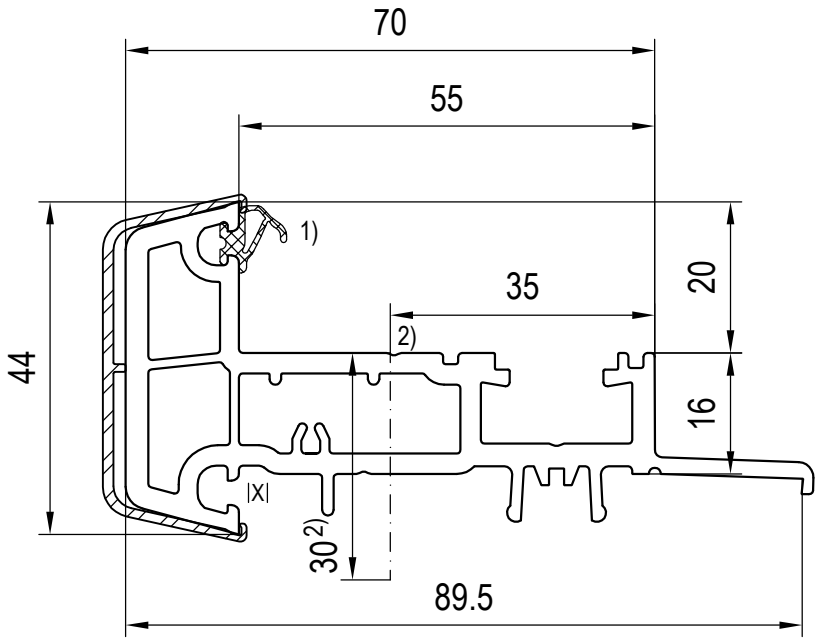

|P| 249365 **aluskin**
Alu-Vorsatzschalen

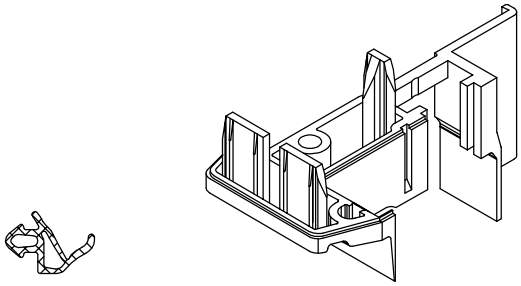

|X| 447340, 449340
Dichtungen

|C| 640065
Endkappen

2) Stulp direkt mit dem Flügel verschrauben (durchschrauben)
1) werkseitig eingebrachte Dichtung(en): siehe gültige Preisliste

false mullion - battement - scambio battuta - batiente - Stulp

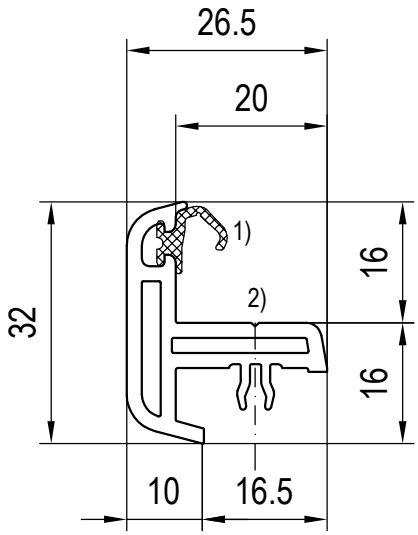

Schlagleiste
-> Stulpflügel
->140x75,
140x76,
140x77,
140x82,
140x84

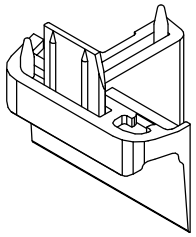

|C| 620097
Endkappen

2) Stulp direkt mit dem Flügel verschrauben (durchschrauben)
1) werkseitig eingebrachte Dichtung(en): siehe gültige Preisliste

false mullion - battement - scambio battuta - batiente - Stulp

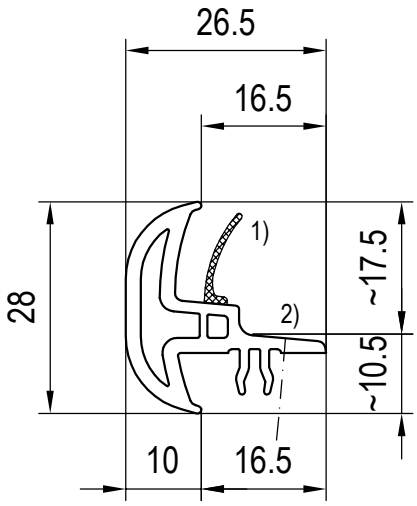

Schlagleiste
-> Stulpflügel
->140x75,
140x76,
140x77,
140x82,
140x84

2) Stulp direkt mit dem Flügel verschrauben (durchschrauben)
1) werkseitig eingebrachte Dichtung(en): siehe gültige Preisliste

false mullion - battement - scambio battuta - batiente - Stulp

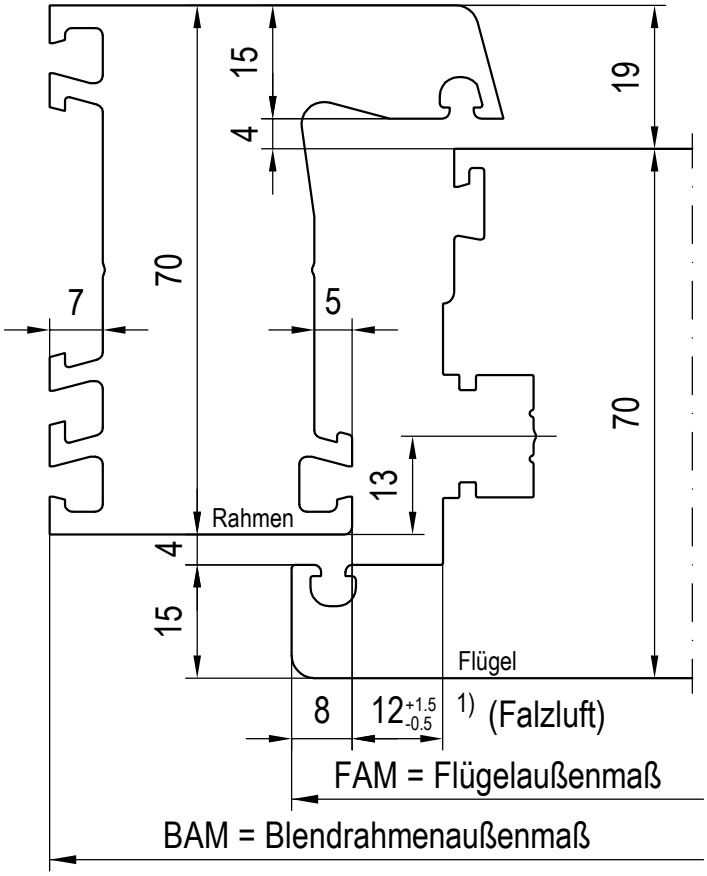

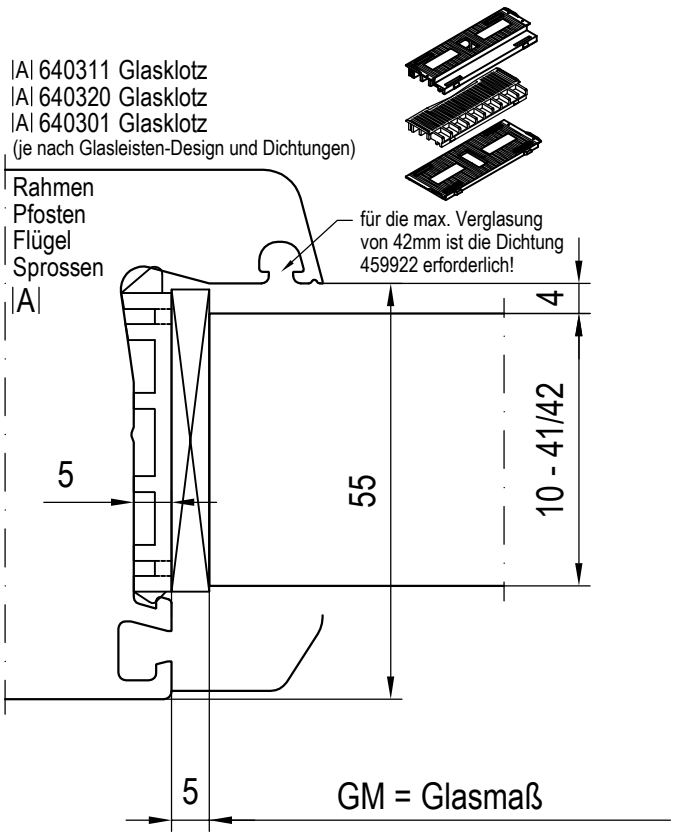

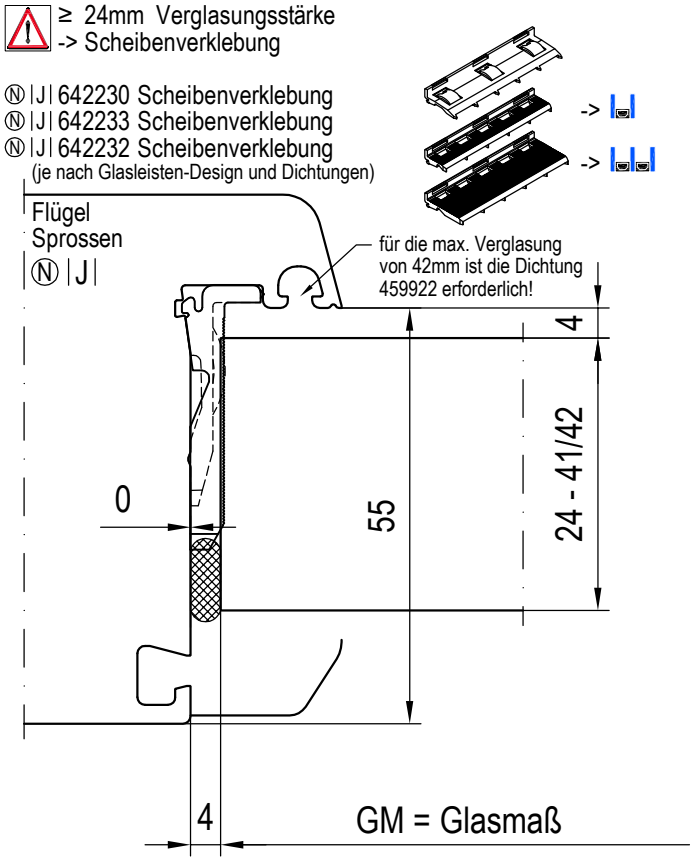

1) Falzluft bei Haustüren links und rechts = 13mm

unten: Schwelle - Flügel
->499910, 247052

Standard

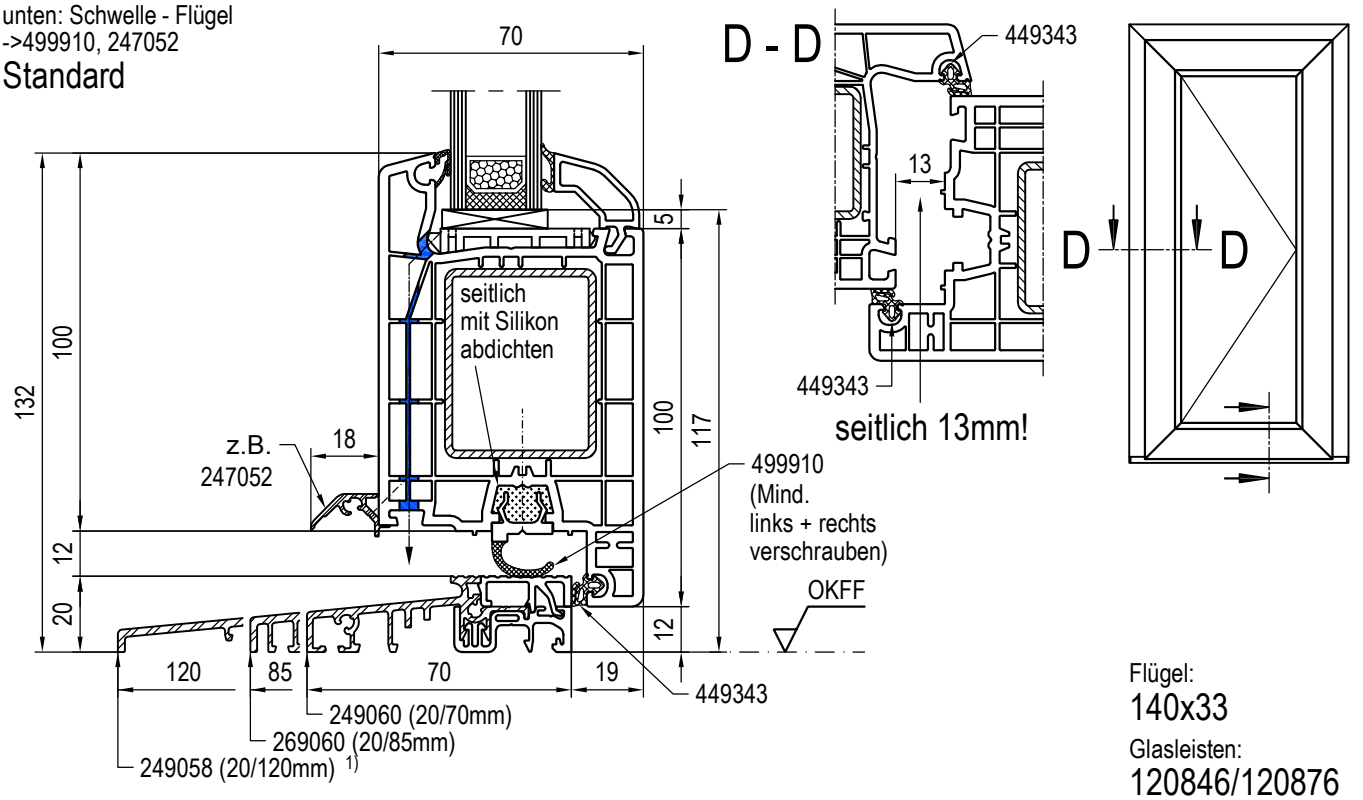

Flügel:
140x33
Glasleisten:
120846/120876

unten: Schwelle - Flügel
->249089, 440036

Alternative

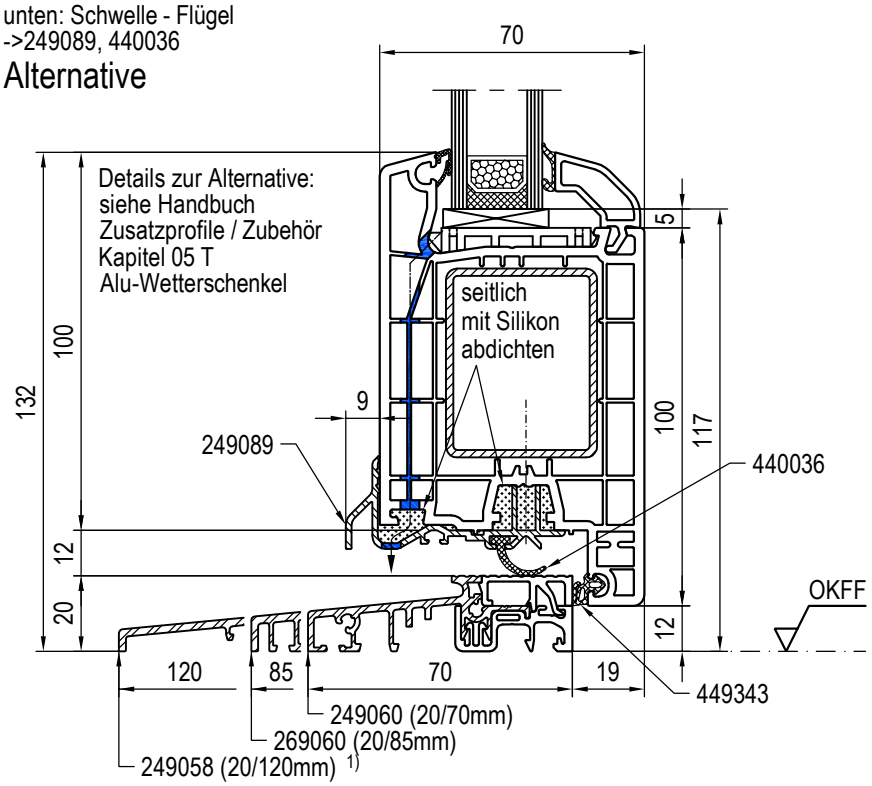

Schwellen seitlich
mit Silikon abdichten!

1) Bei Rahmen-Bautiefen von 120mm erforderlich

unten: Schwelle - Flügel
Haustür-Flügel aufgedoppelt

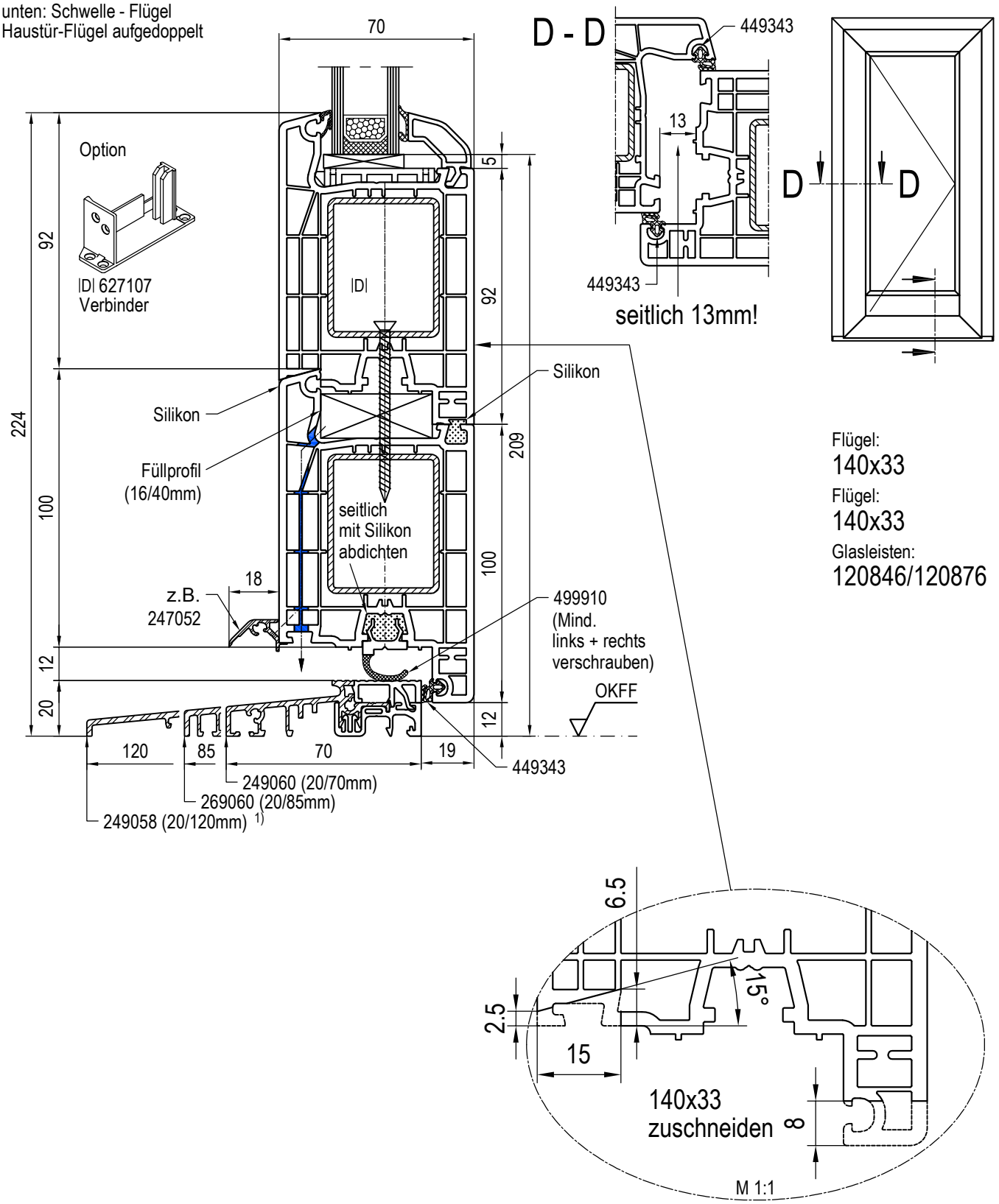

Schwellen seitlich
mit Silikon abdichten!

1) Bei Rahmen-Bautiefen von 120mm erforderlich

oben: Rahmen - Flügel

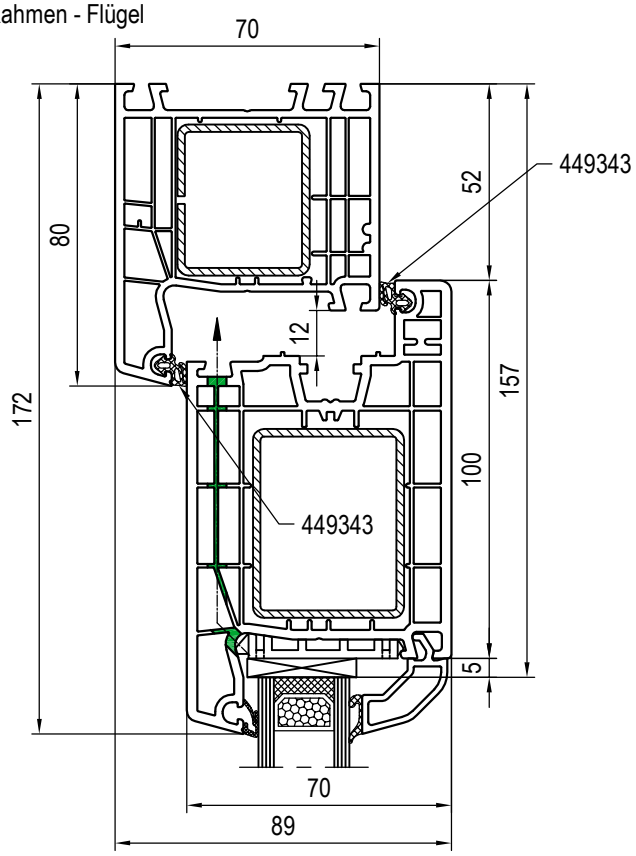

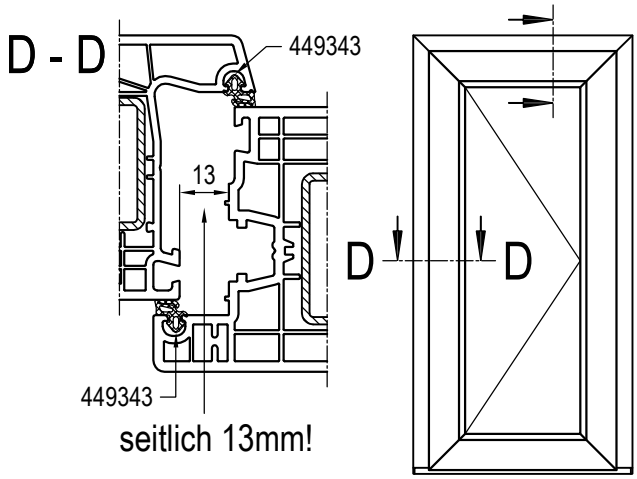

Rahmen:
140x03
Flügel:
140x33
Glasleisten:
120846/120876

---

oben Seitenteil

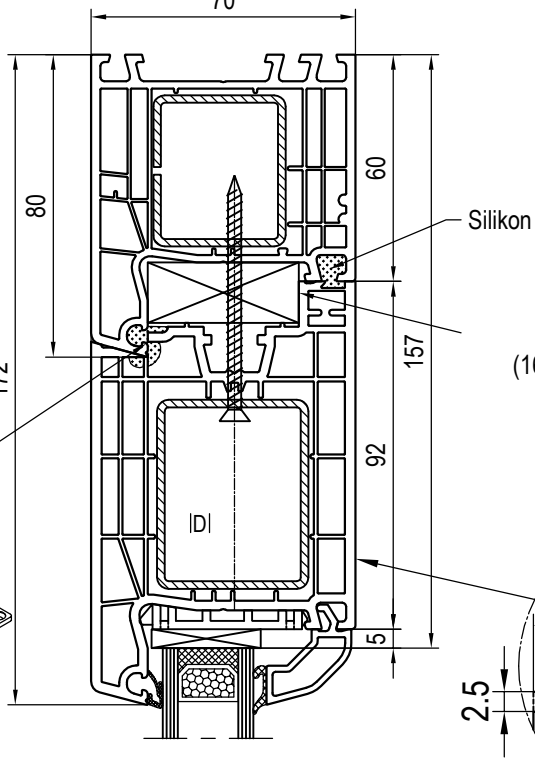

Rahmen:
140x03
Flügel:
140x33
Glasleisten:
120846/120876

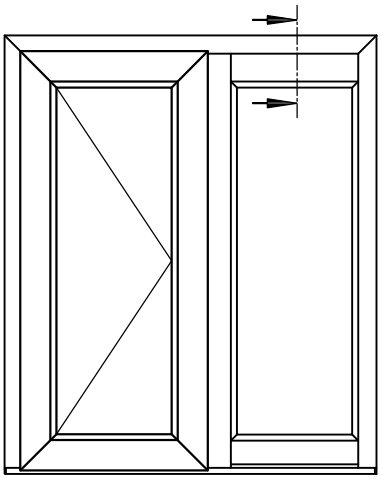

Option

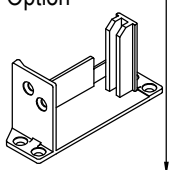

|D| 627107
Verbinder

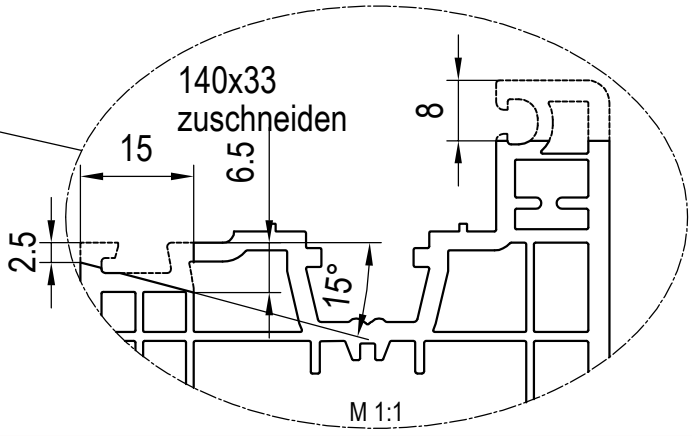

Bei farbigen Profilen müssen besondere Vorkehrungen getroffen werden!

Kombinationen:
Haustür-Schwellen
oben Rahmen - Flügel / oben Seitenteil

B - B

unten Seitenteil:
Schwelle durchlaufend

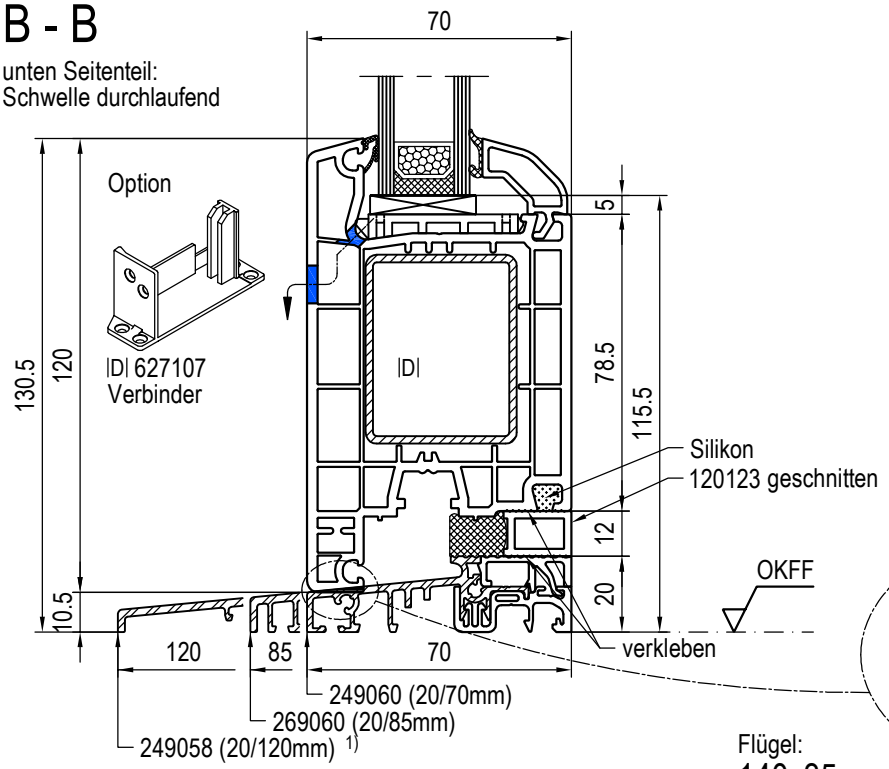

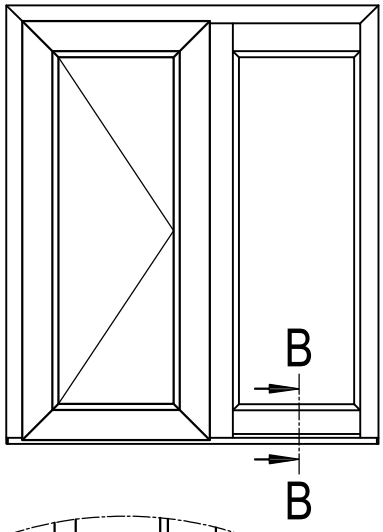

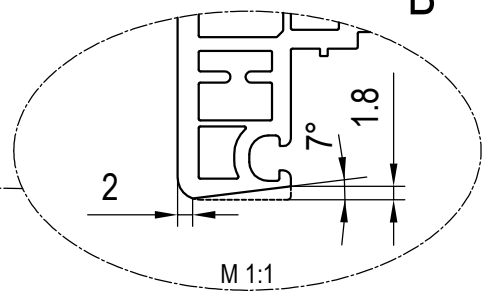

Flügel:
140x35
Glasleisten:
120846/120876

Schwellen seitlich
mit Silikon abdichten!

1) Bei Rahmen-Bautiefen von 120mm erforderlich

C - C

unten Seitenteil:
Seitenteil gekoppelt

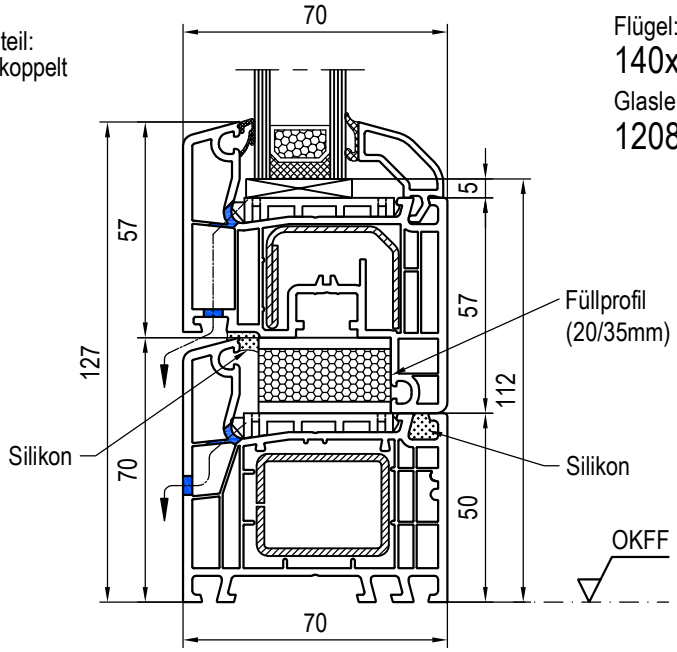

Rahmen:
140x07
Flügel:
140x20
Glasleisten:
120846/120876

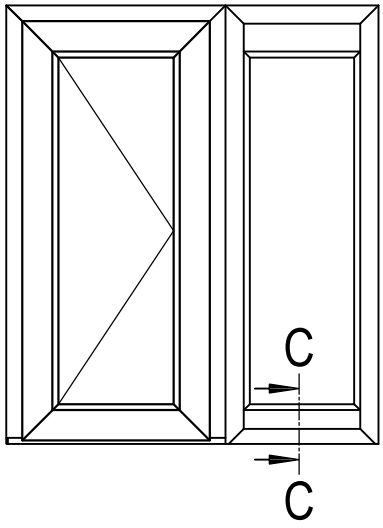

Rahmen - Flügel nach außen aufgehend

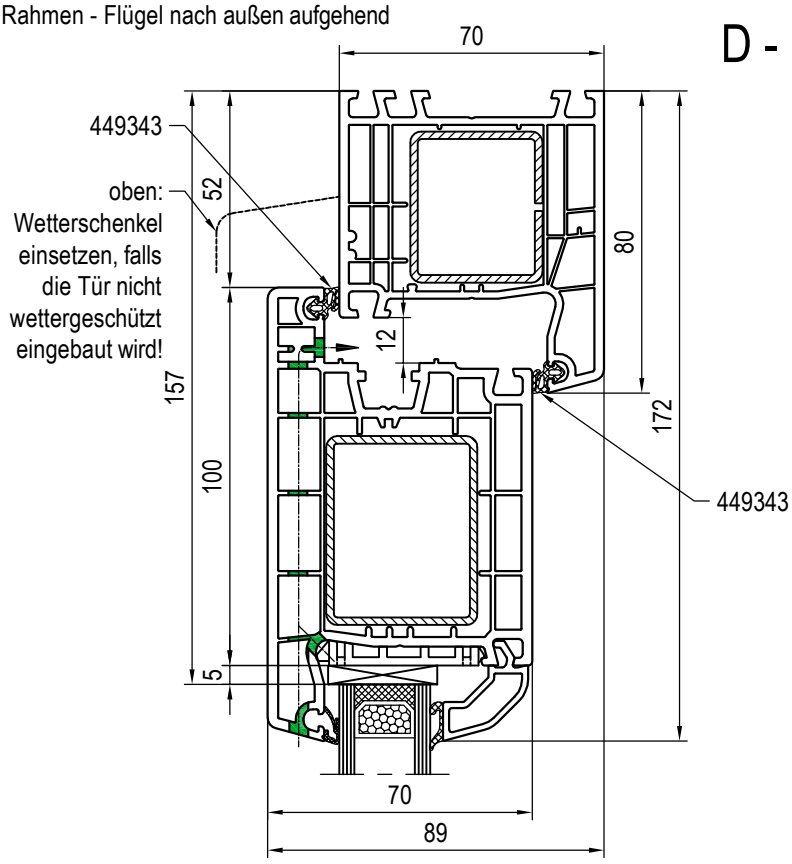

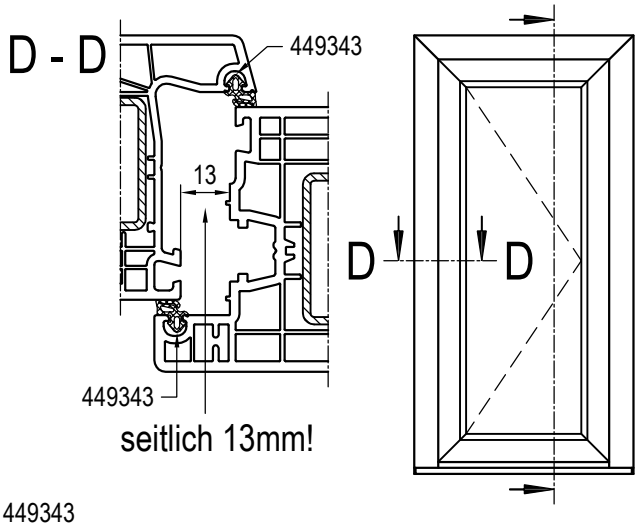

Rahmen:
140x03
Flügel:
140x35
Glasleisten:
120846/120876

Schwelle - Flügel nach außen aufgehend

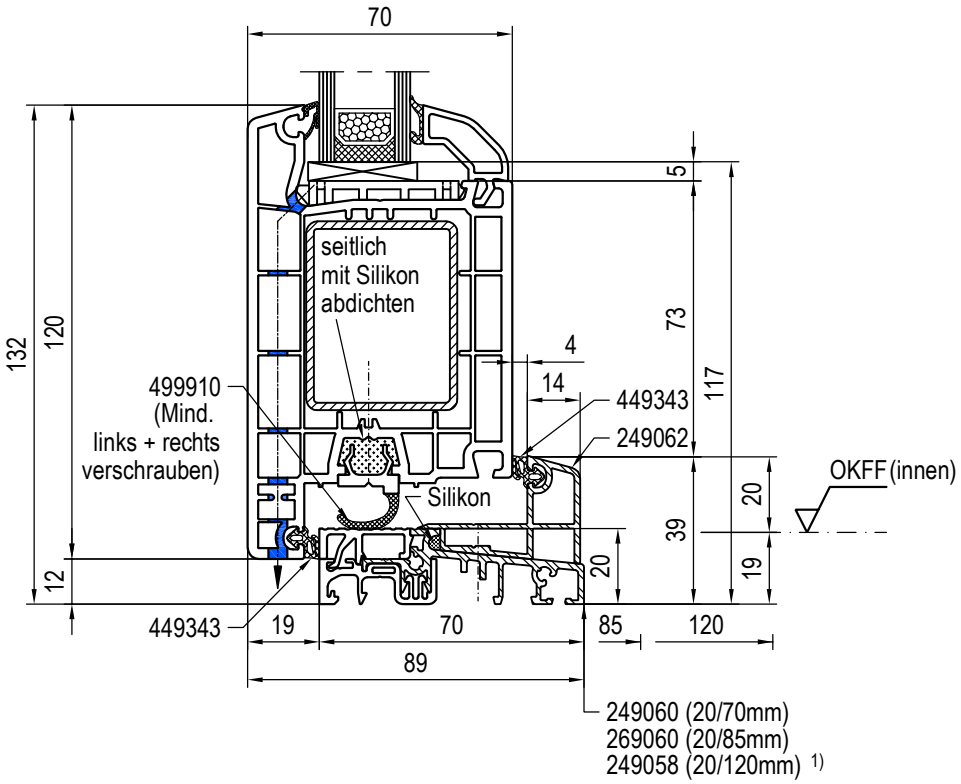

Schwellen seitlich
mit Silikon abdichten!

1) Bei Rahmen-Bautiefen von 120mm erforderlich

unten:
flache Schwelle - Flügel
nur im Innen-Bereich

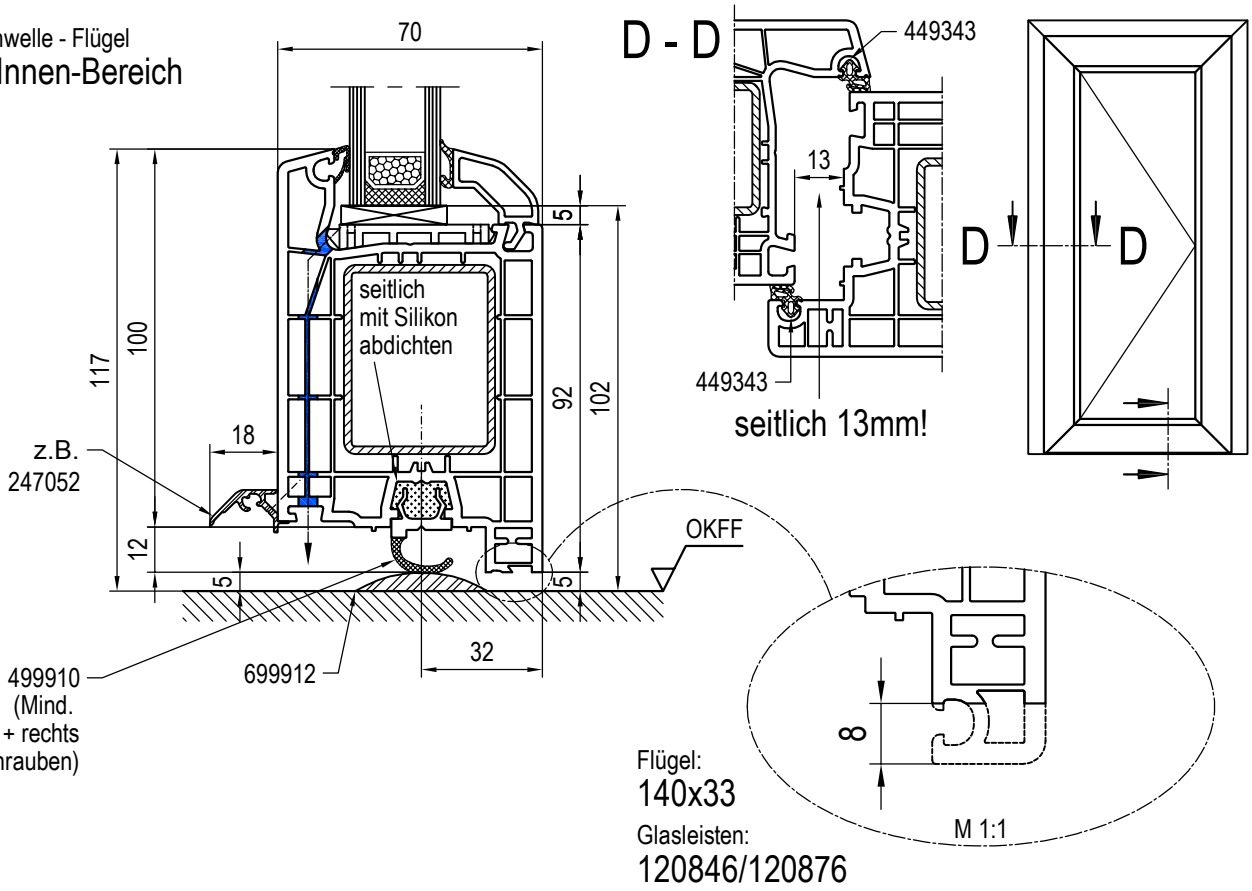

Flügel:
140x33
Glasleisten:
120846/120876

Kämpfer mit Briefkasten
Briefdurchwurf (Briefkasten)

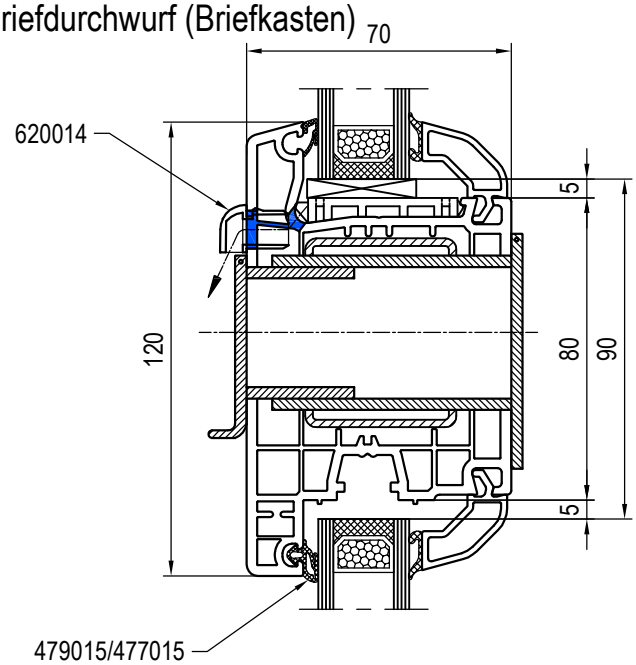

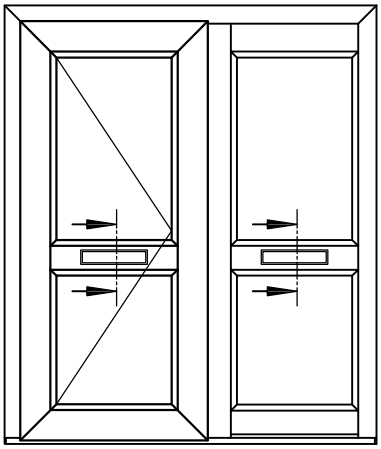

Flügel:
140x35
Glasleisten:
120846/120876

unten: Schwelle - Flügel
->499910, 247052

Standard

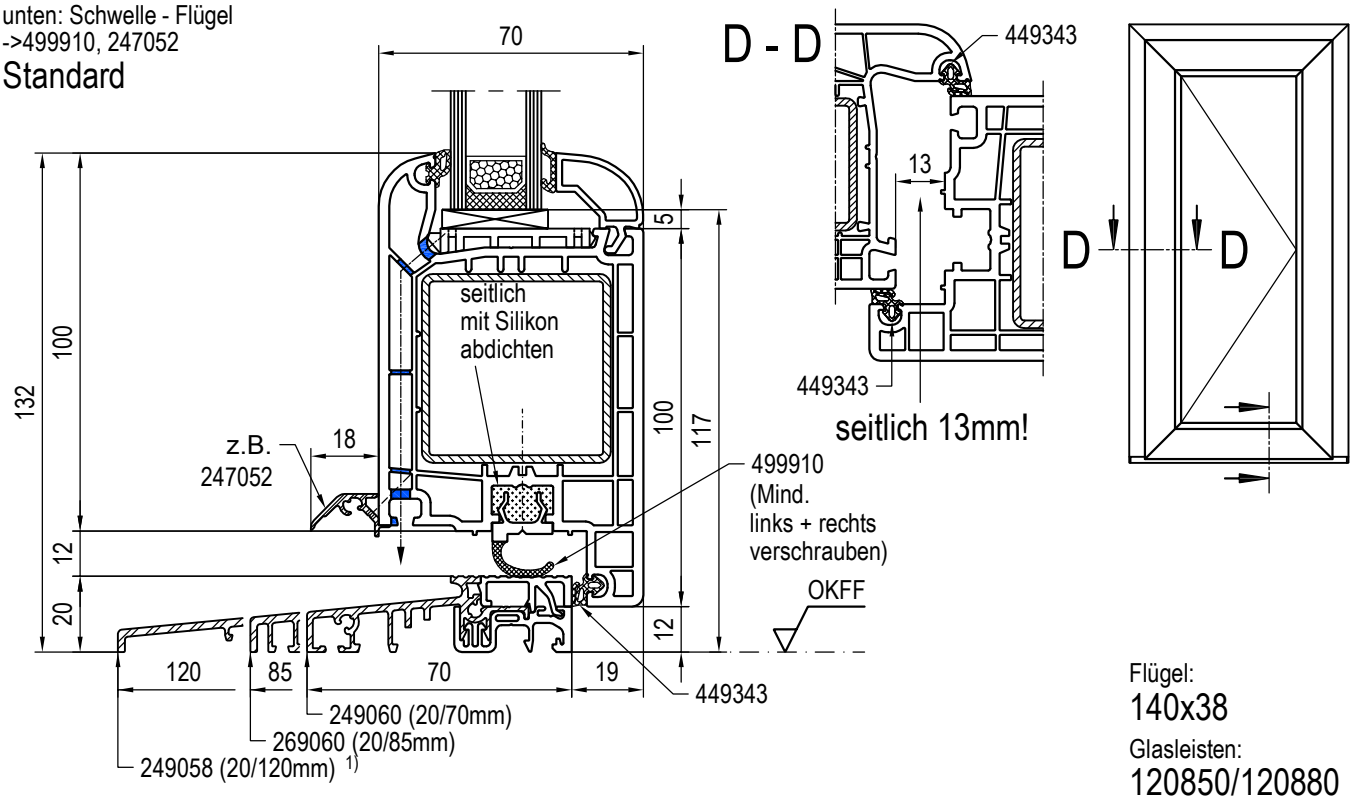

Flügel:
140x38
Glasleisten:
120850/120880

unten: Schwelle - Flügel
->249089, 440036

Alternative

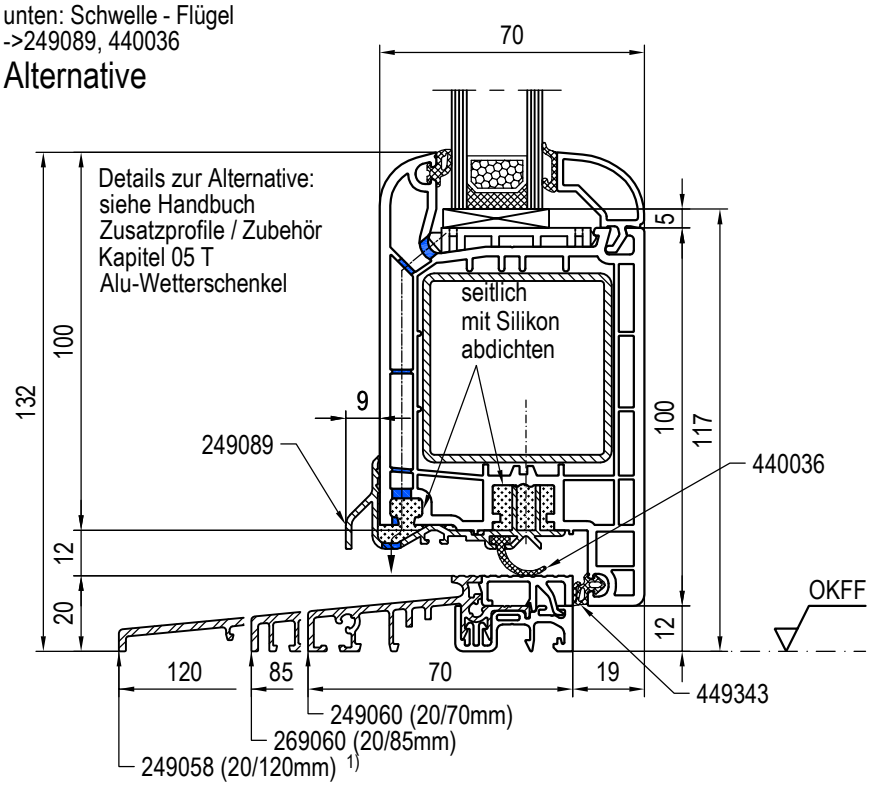

Schwellen seitlich
mit Silikon abdichten!

1) Bei Rahmen-Bautiefen von 120mm erforderlich

unten: Schwelle - Flügel
Haustür-Flügel aufgedoppelt

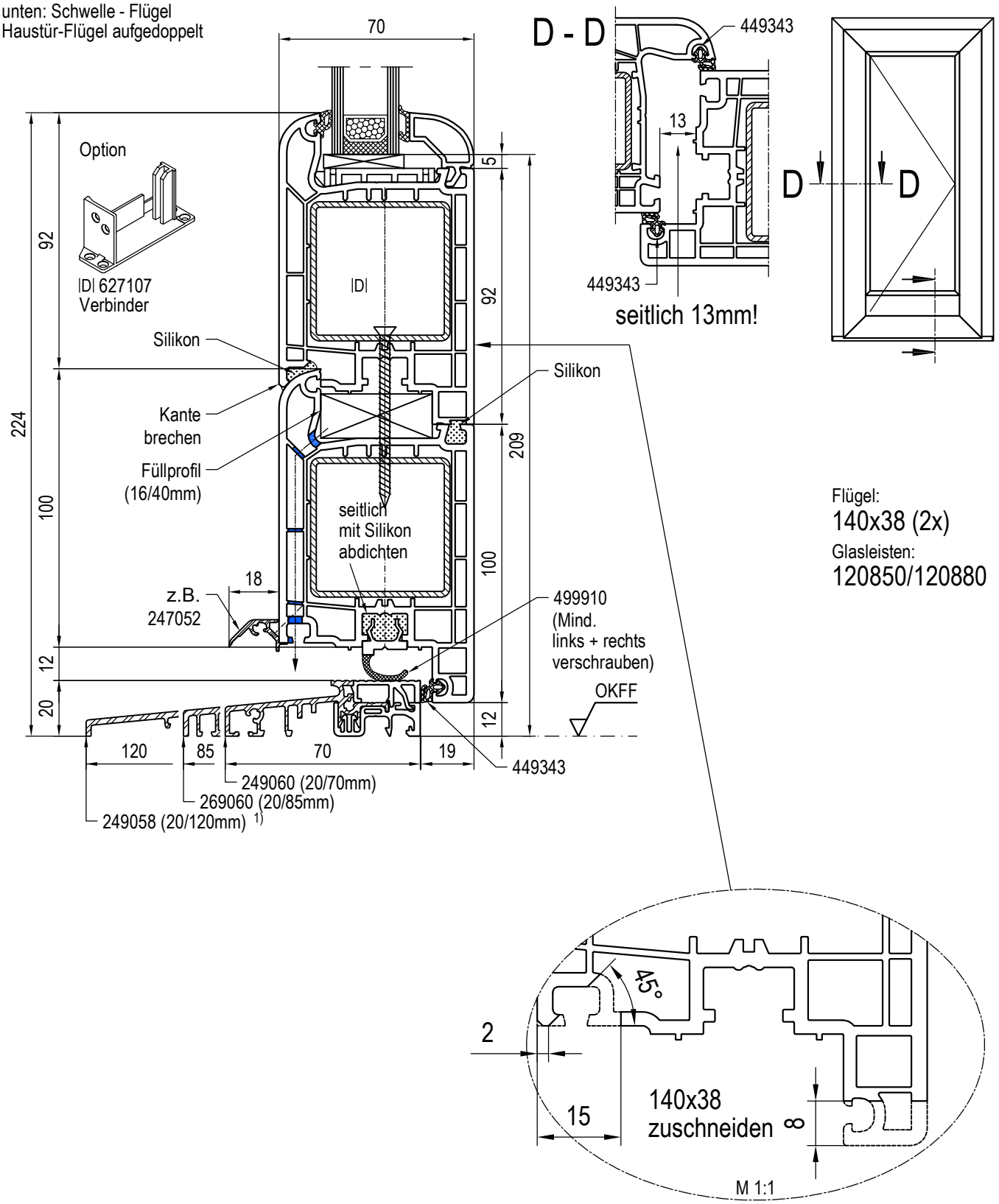

Schwellen seitlich
mit Silikon abdichten!

1) Bei Rahmen-Bautiefen von 120mm erforderlich

oben: Rahmen - Flügel

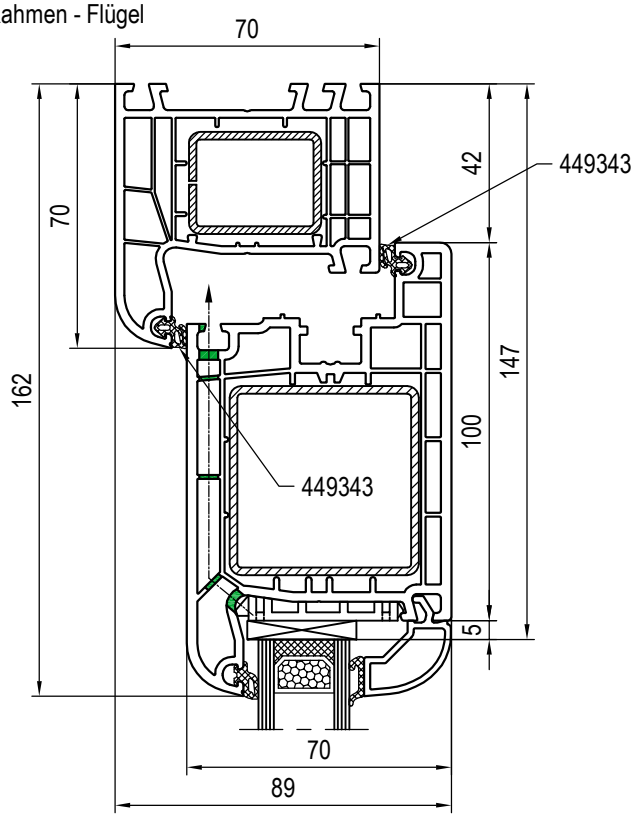

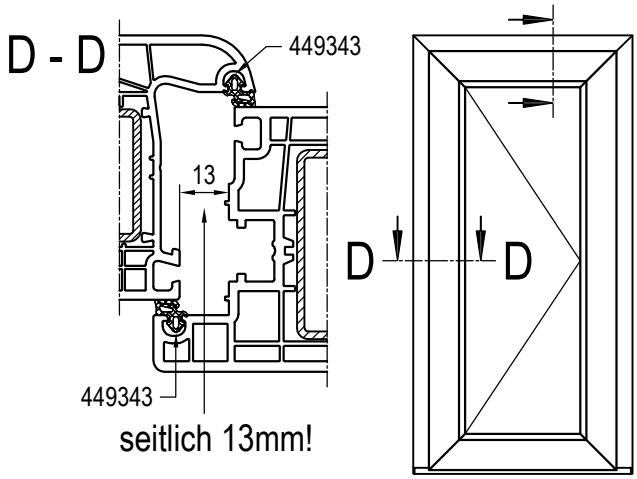

Rahmen:
140x08
Flügel:
140x38
Glasleisten:
120850/120880

---

oben Seitenteil

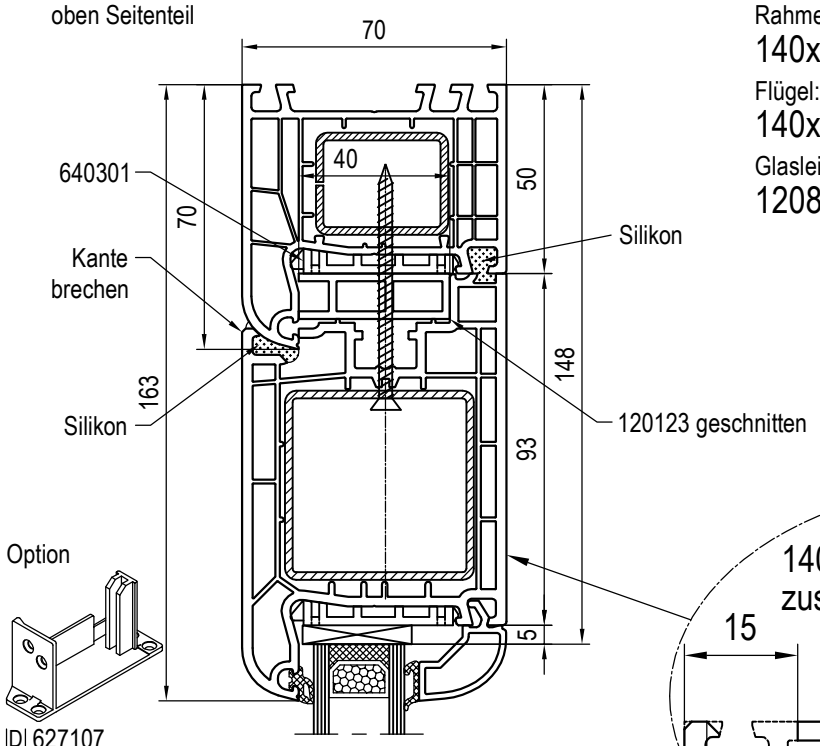

Rahmen:
140x08
Flügel:
140x38
Glasleisten:
120850/120880

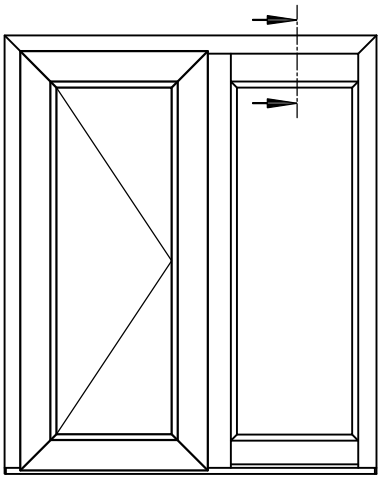

Option

ID 627107
Verbinder

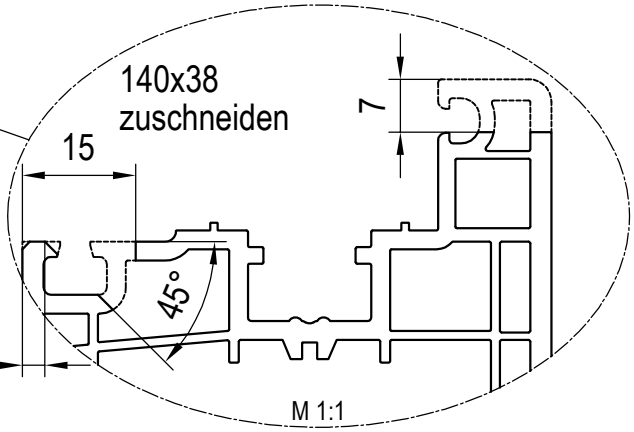

Bei farbigen Profilen müssen besondere Vorkehrungen getroffen werden!

B - B

unten Seitenteil:
Schwelle durchlaufend

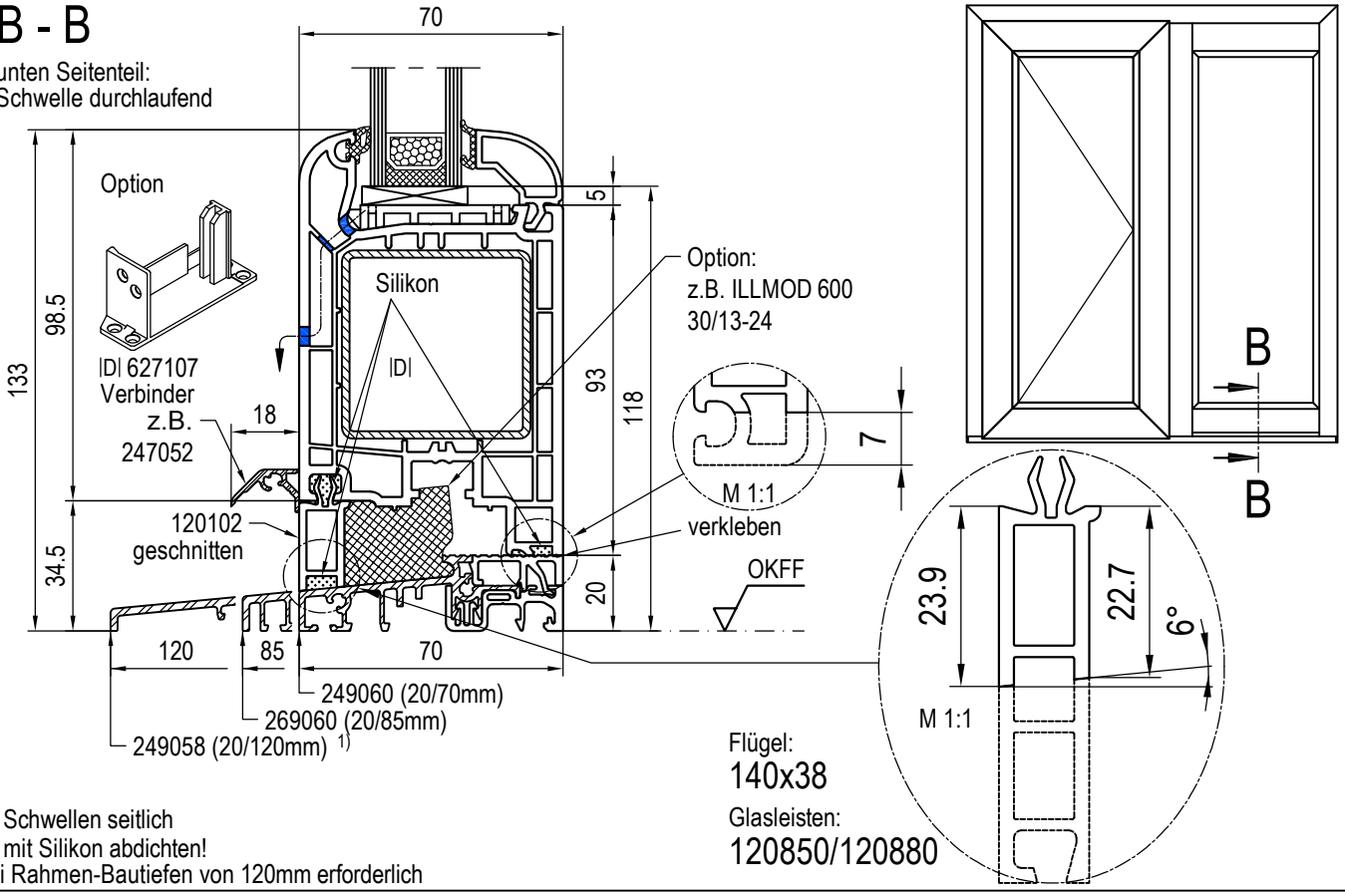

Flügel:
140x38
Glasleisten:
120850/120880

Schwellen seitlich
mit Silikon abdichten!
1) Bei Rahmen-Bautiefen von 120mm erforderlich

C - C

unten Seitenteil:
Seitenteil gekoppelt

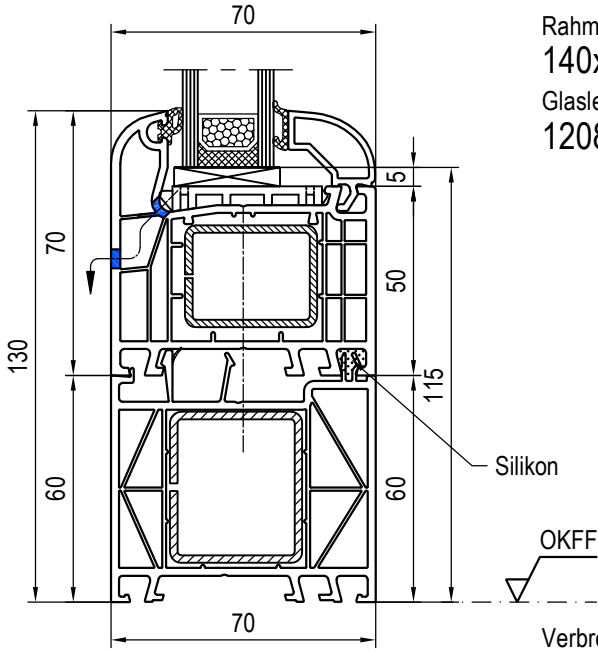

Rahmen:
140x08
Glasleisten:
120850/120880

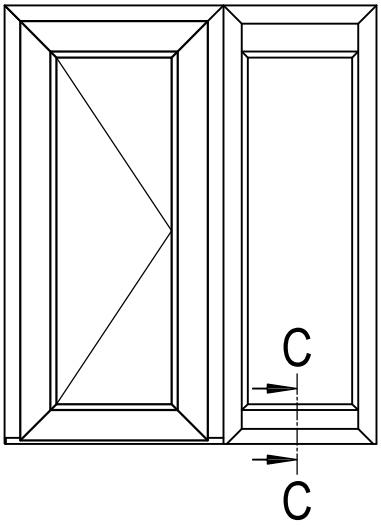

Verbreiterungen
140207

Zusätzliche Vorgaben,
Verschraubungen,
Abdichtungen, usw.:
siehe Kapitel 08 C 3.

unten:
flache Schwelle - Flügel
nur im Innen-Bereich

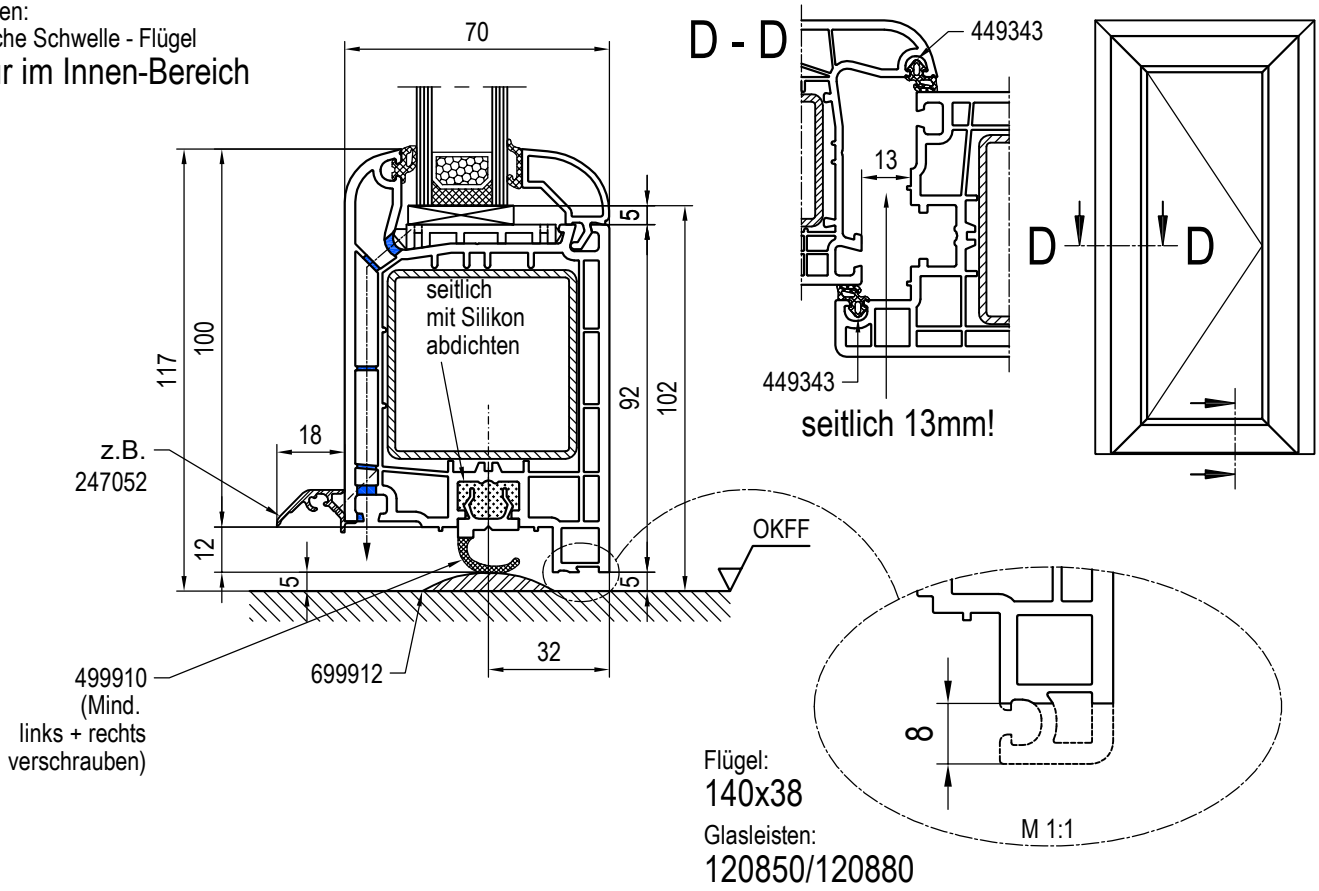

Flügel:
140x38
Glasleisten:
120850/120880

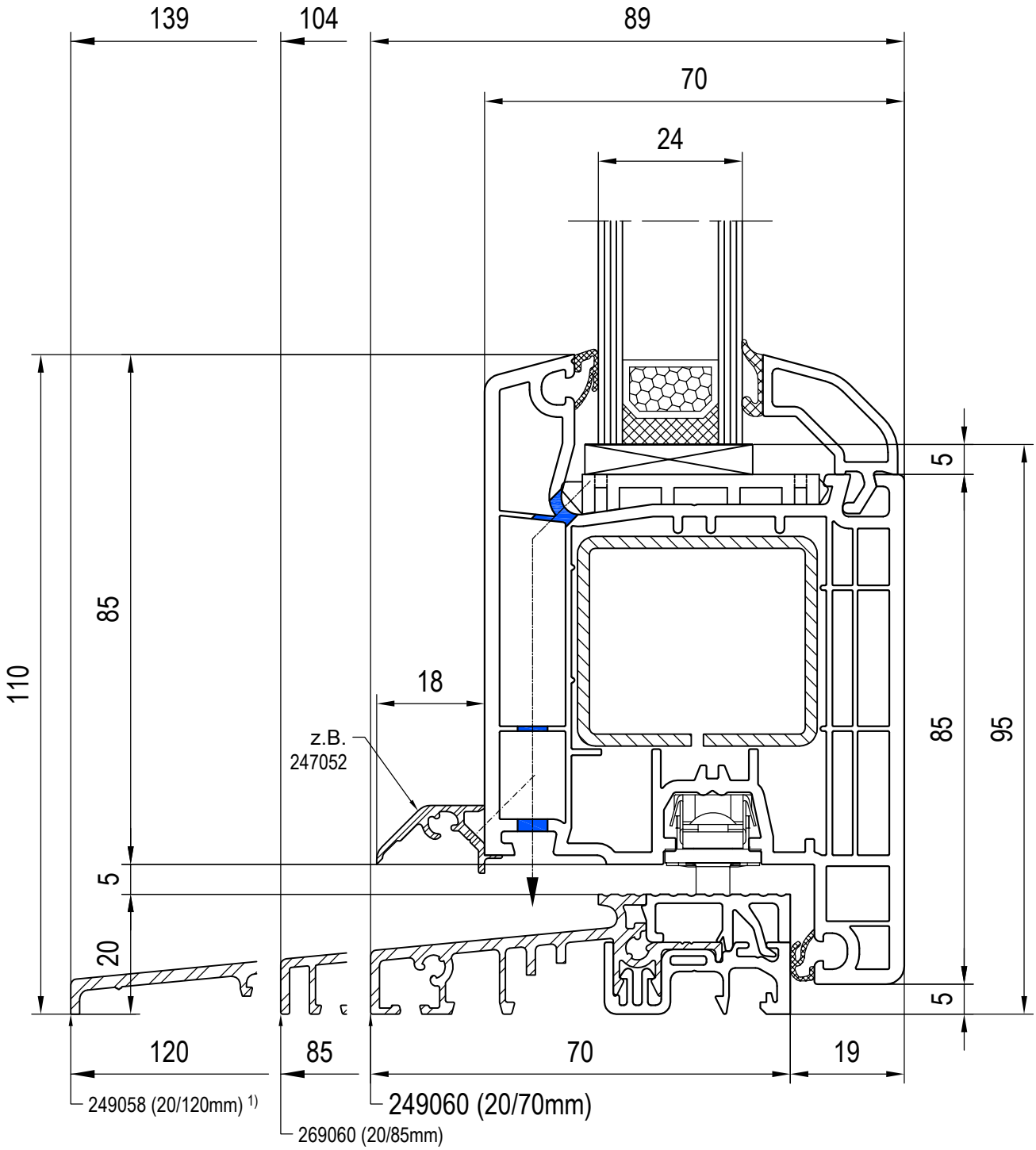

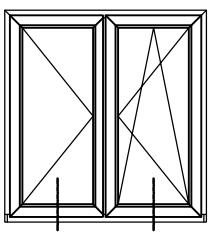

Schwellen seitlich
mit Silikon abdichten!

1) Bei Rahmen-Bautiefen von 120mm erforderlich

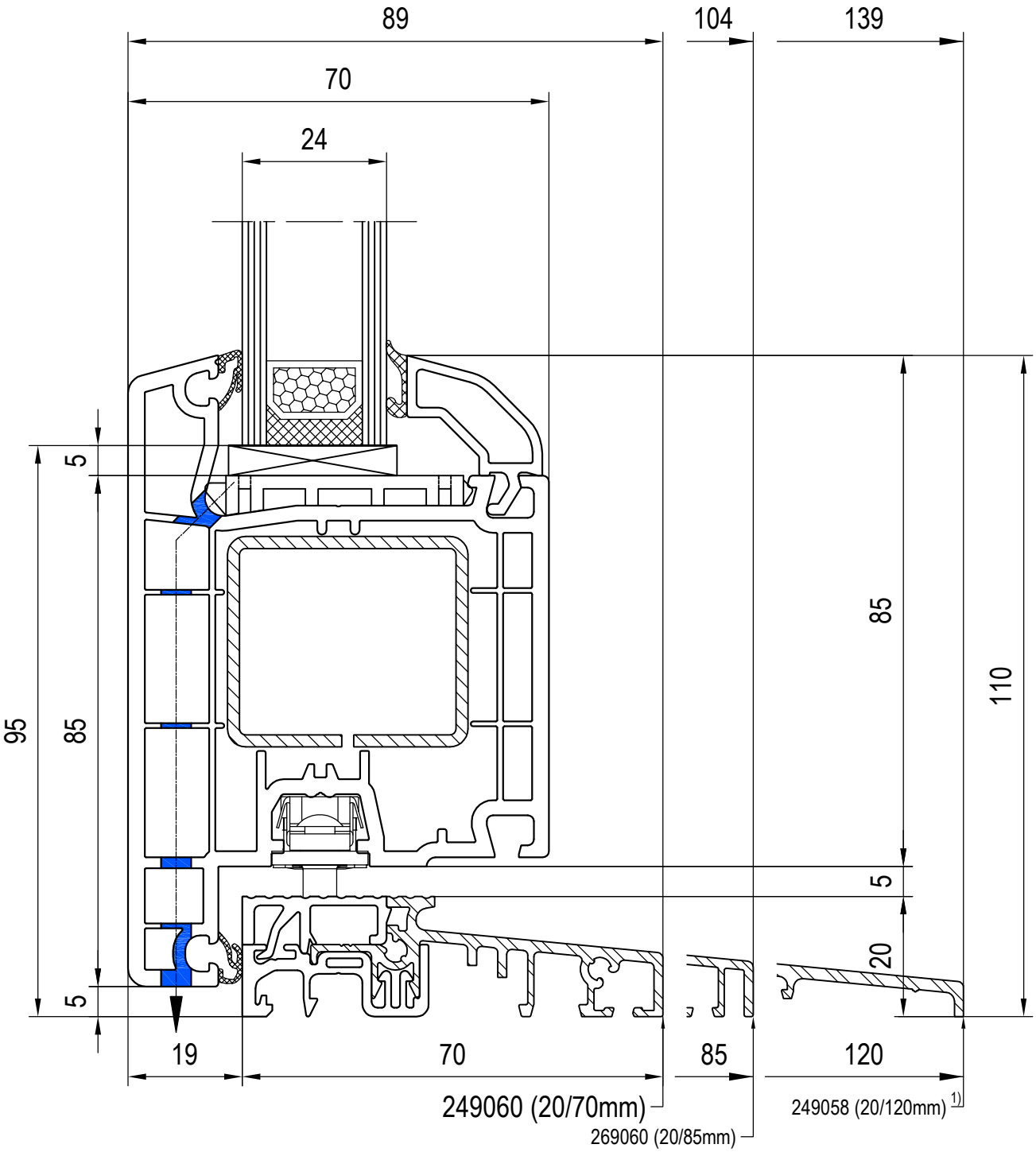

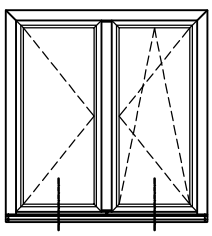

Schwellen seitlich mit Silikon abdichten!

1) Bei Rahmen-Bautiefen von 120mm erforderlich

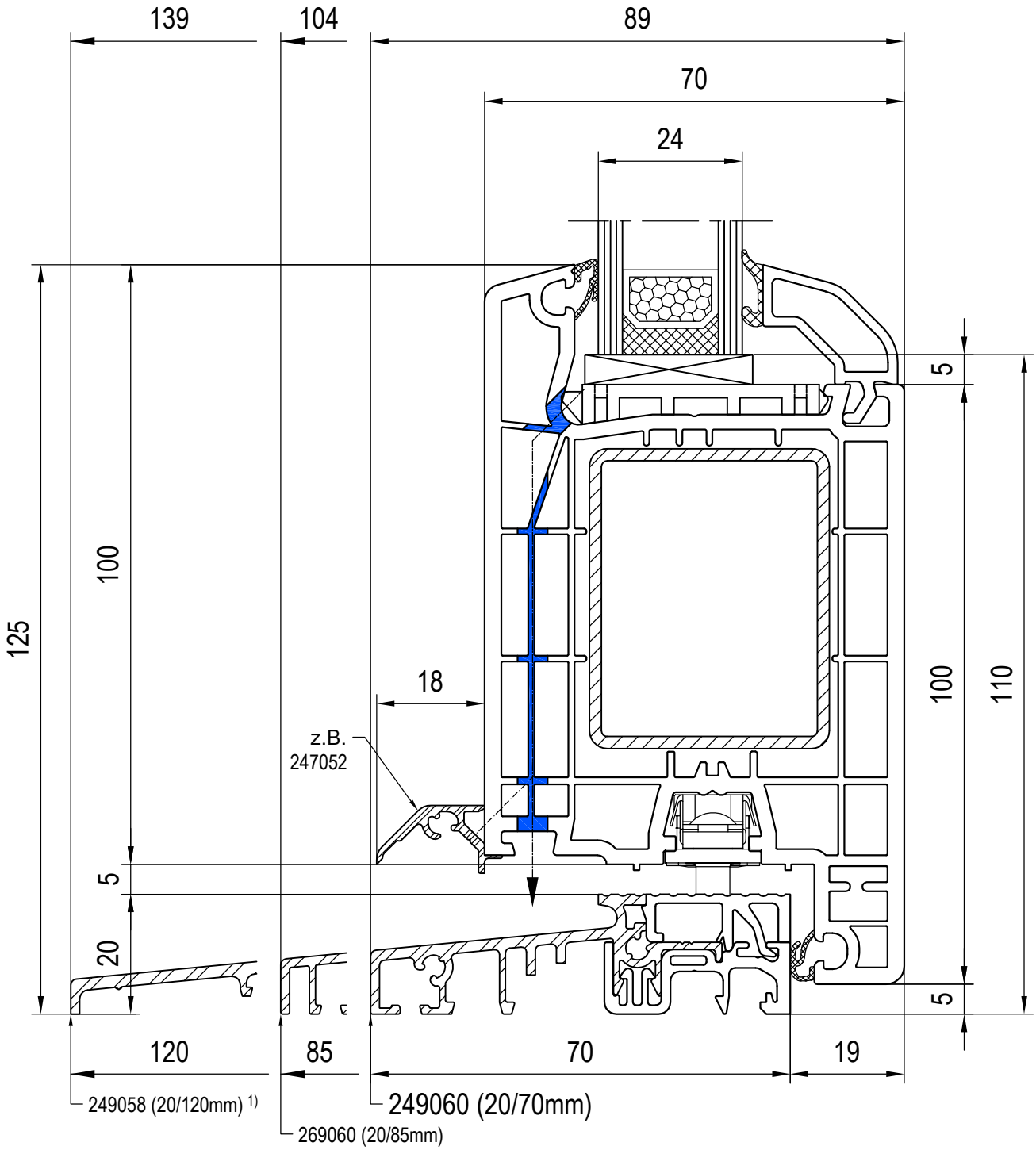

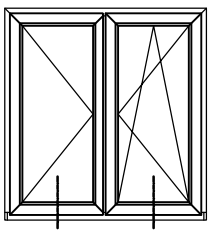

Schwellen seitlich
mit Silikon abdichten!

1) Bei Rahmen-Bautiefen von 120mm erforderlich

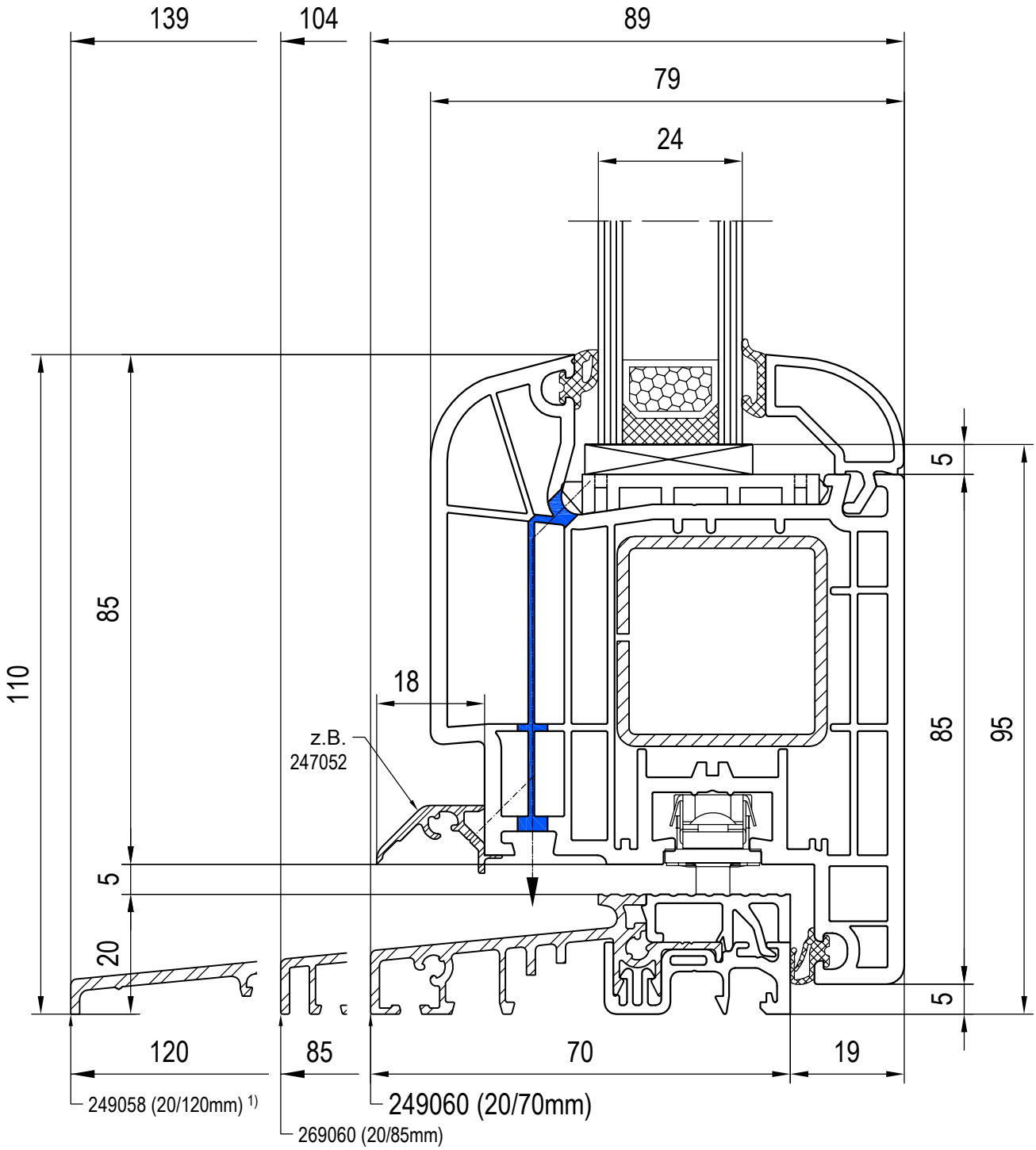

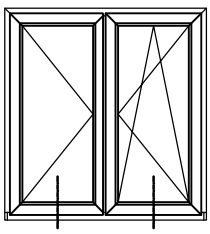

Schwellen seitlich
mit Silikon abdichten!

1) Bei Rahmen-Bautiefen von 120mm erforderlich

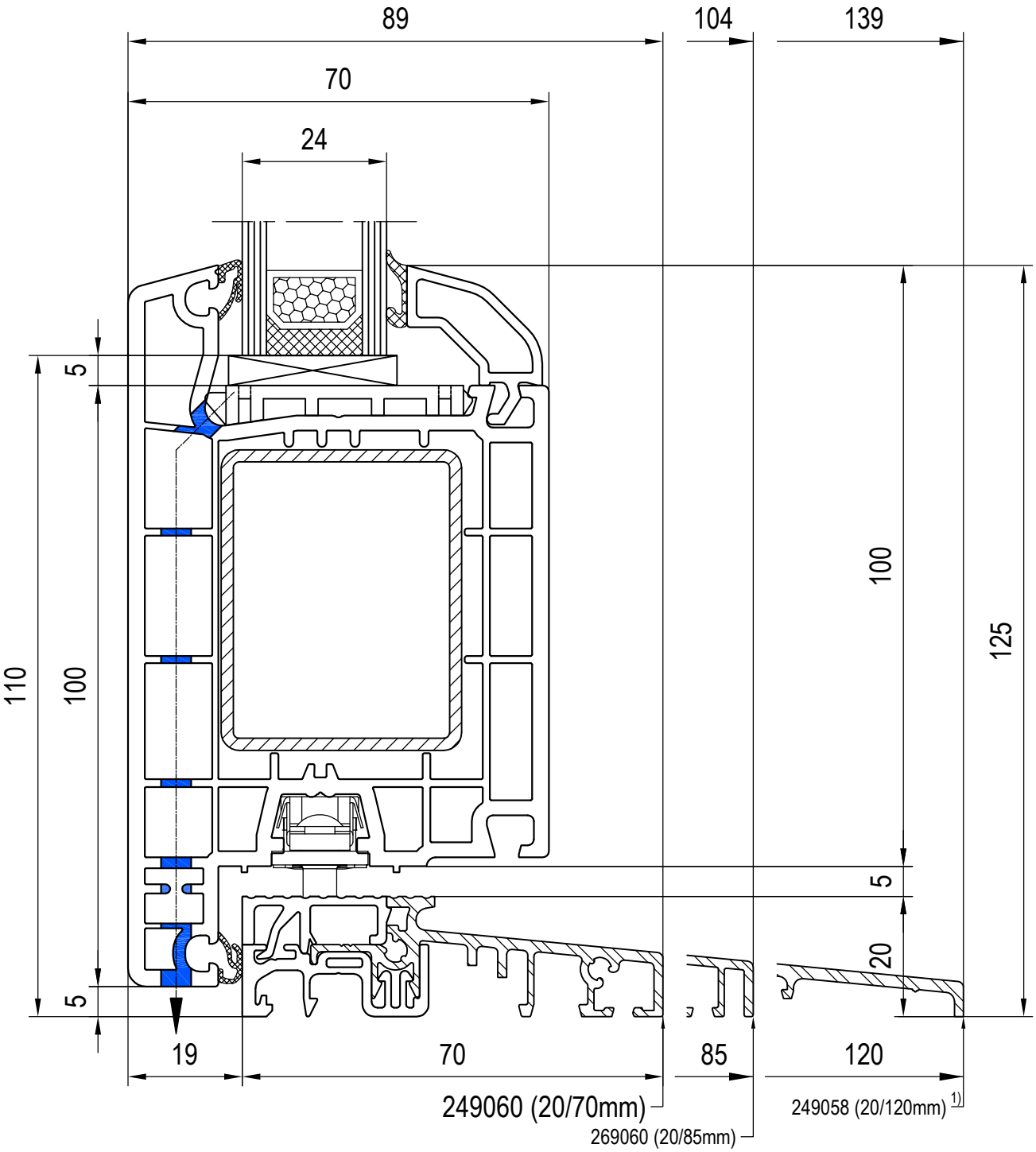

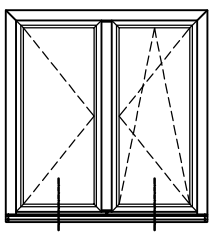

Schwellen seitlich mit Silikon abdichten!

1) Bei Rahmen-Bautiefen von 120mm erforderlich

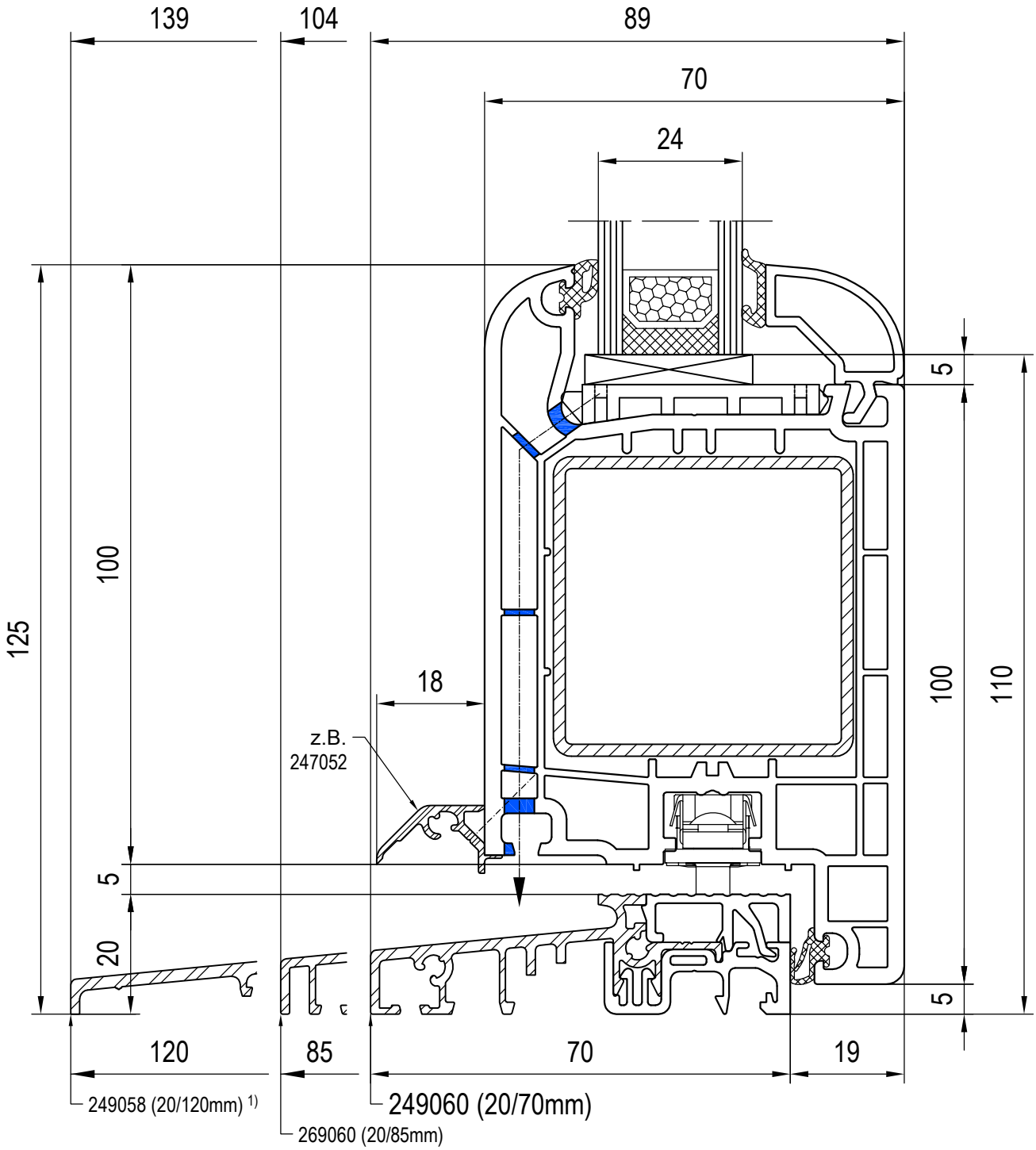

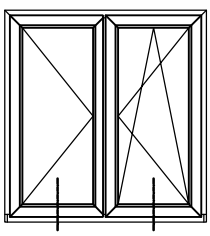

Schwellen seitlich
mit Silikon abdichten!

1) Bei Rahmen-Bautiefen von 120mm erforderlich

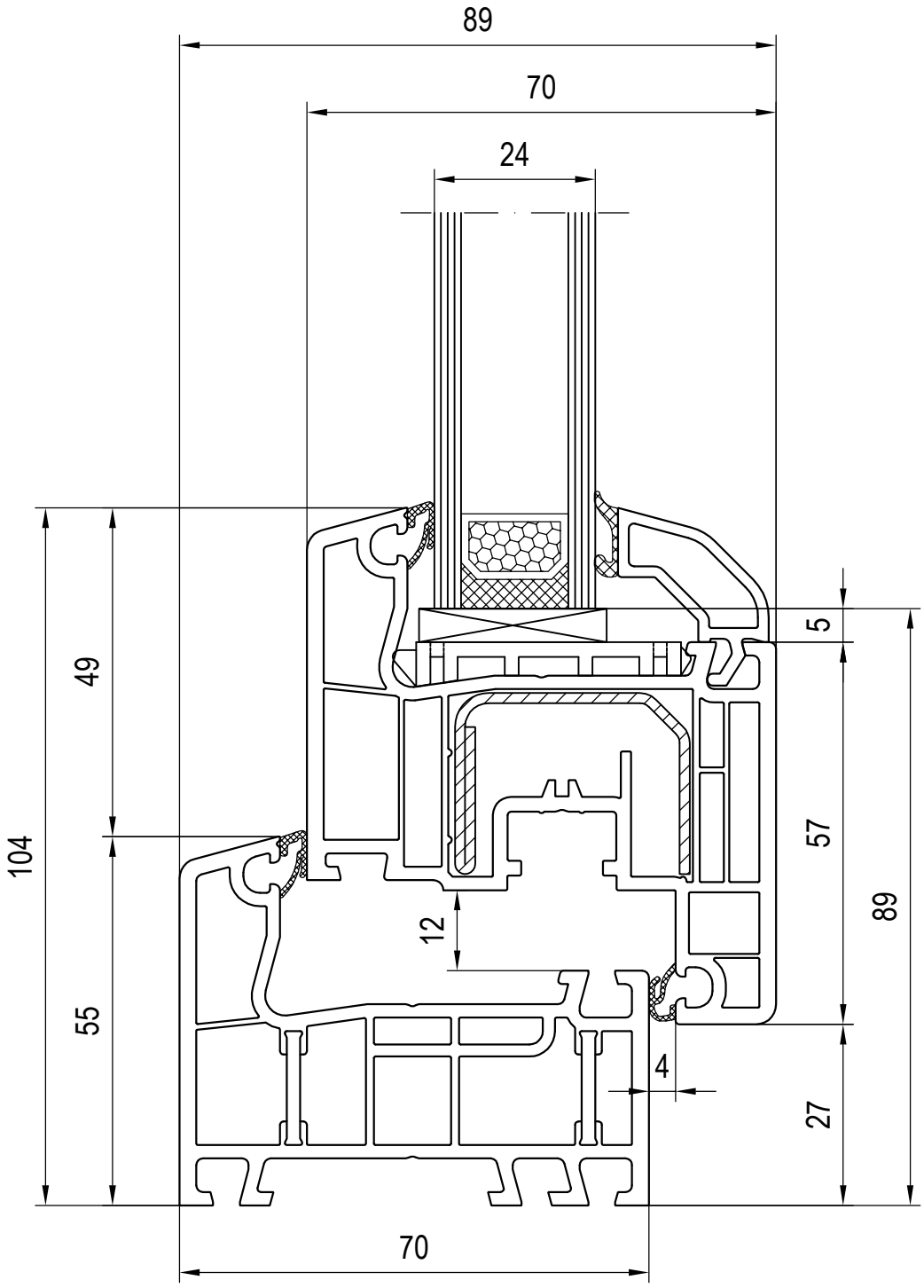
89
70
24
49
104
55
5
57
89
12
4
27
70

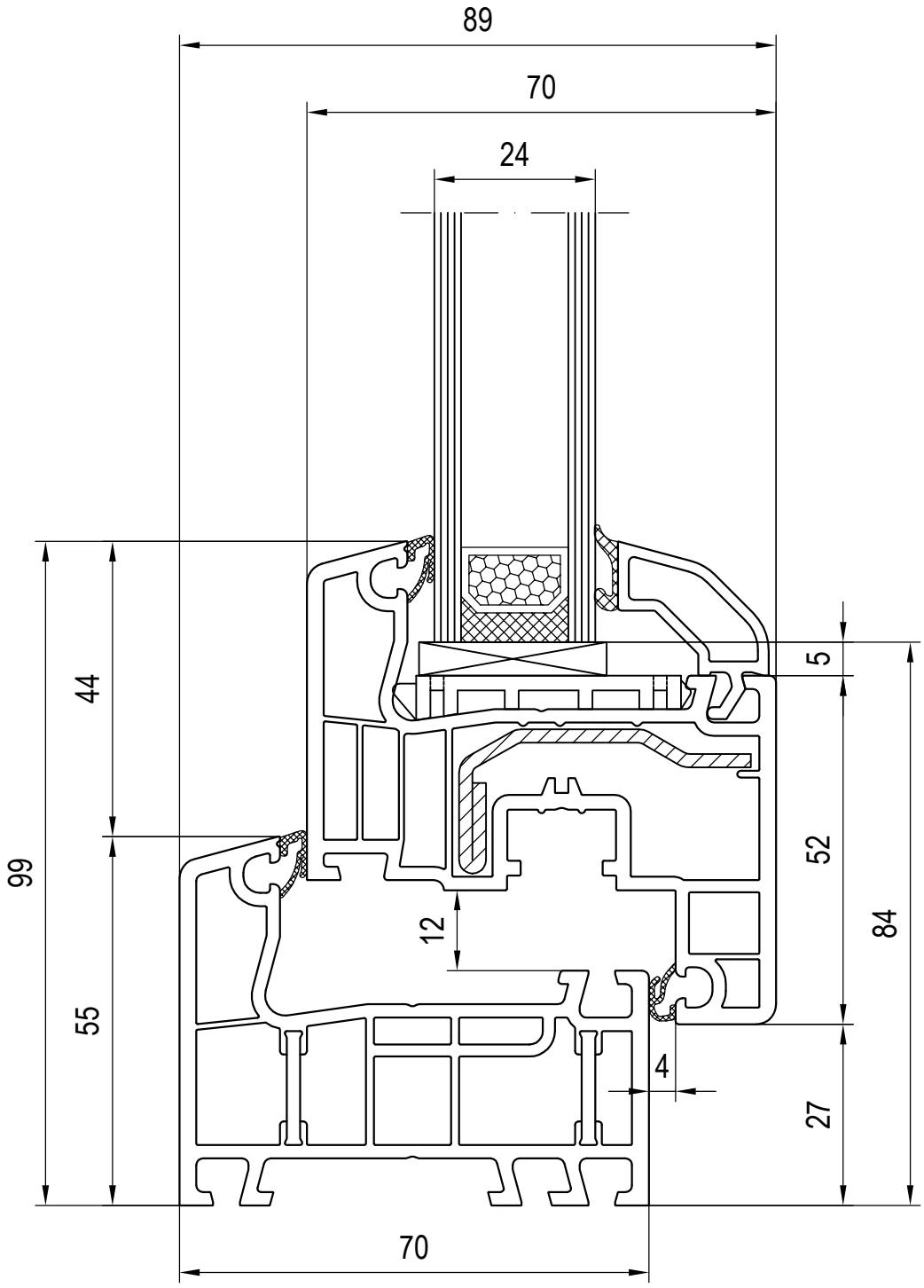
89
70
24
44
99
55
5
52
84
12
4
27
70

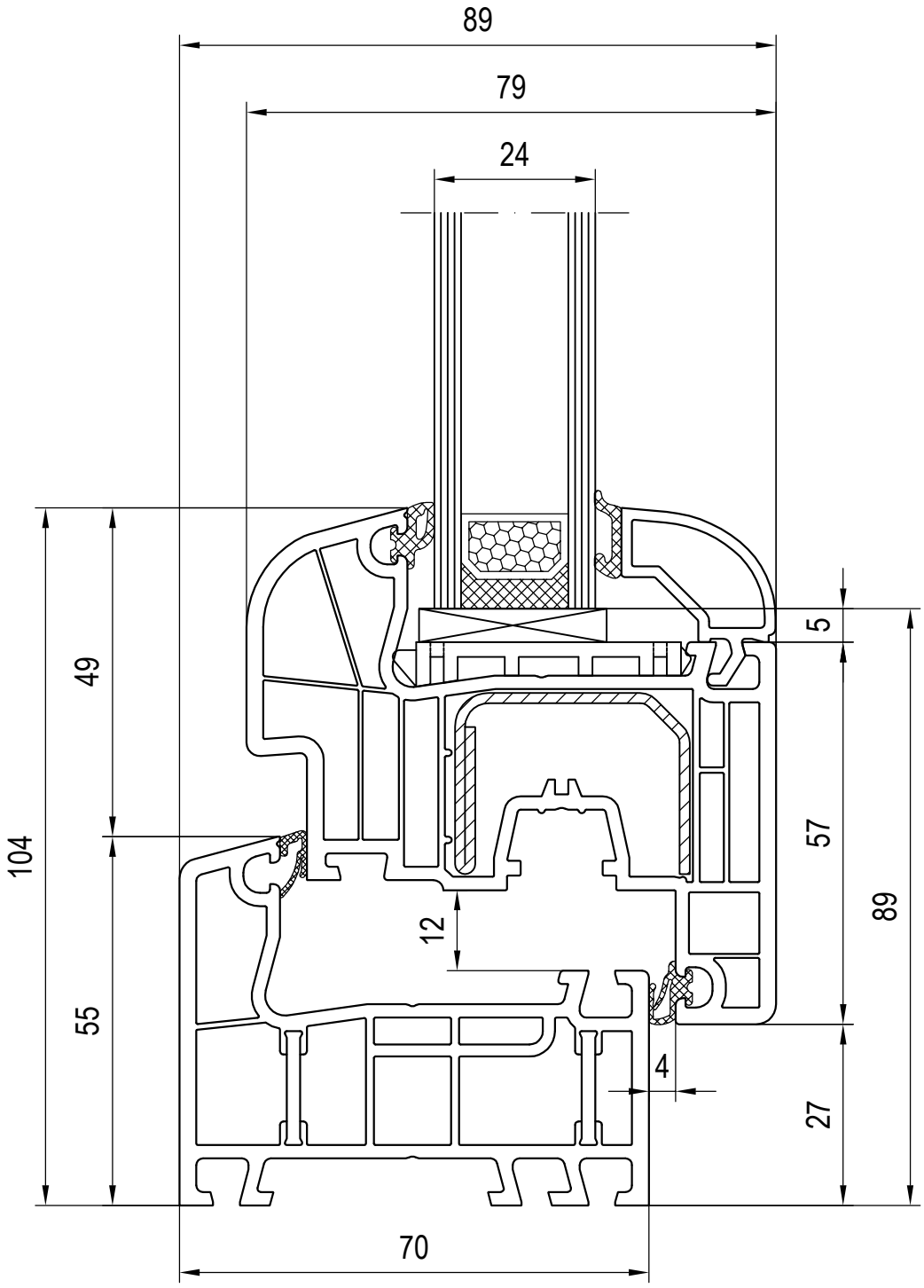
89
79
24
104
49
55
12
5
57
89
4
27
70

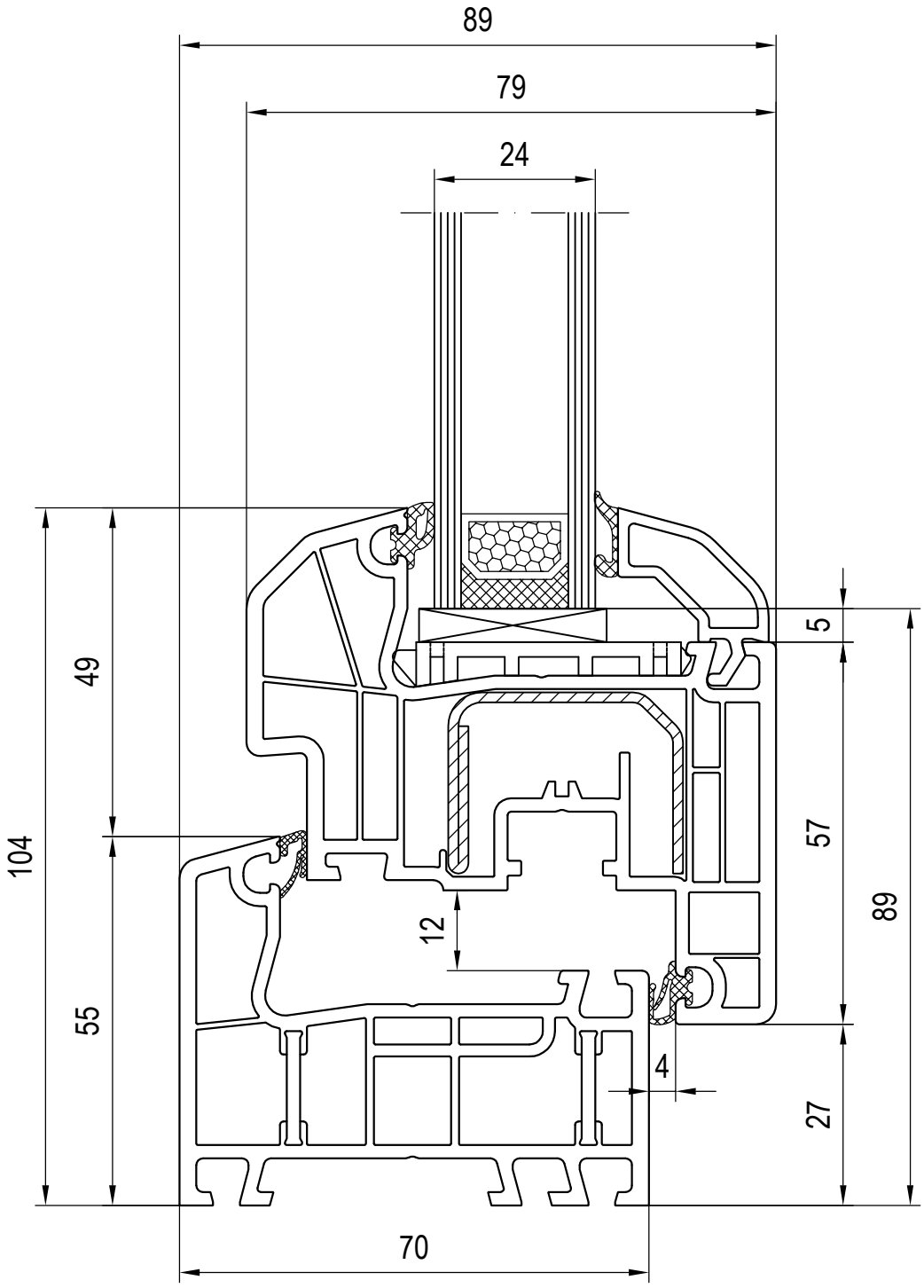
89
79
24
5
49
104
57
89
12
55
4
27
70

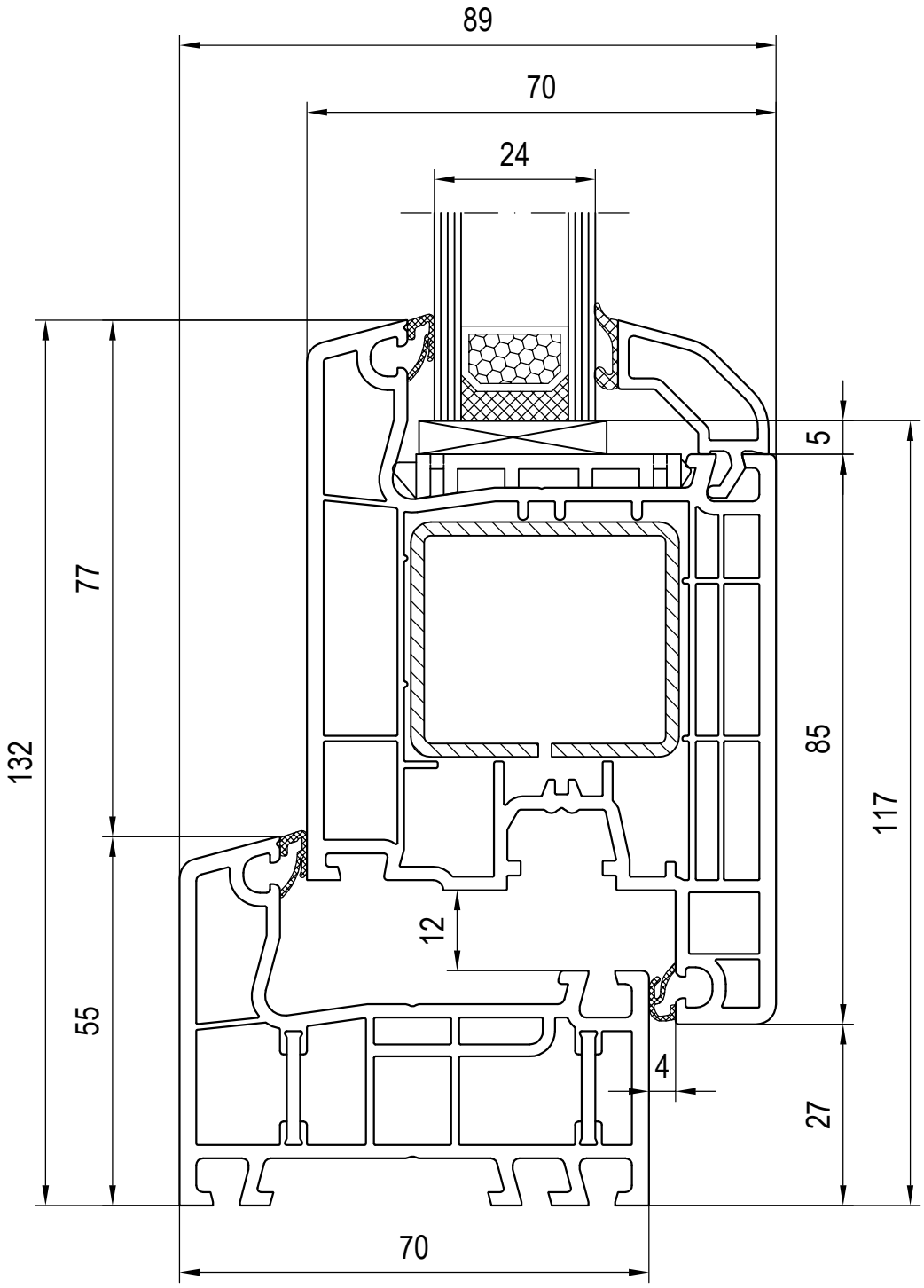
89
70
24
5
77
132
85
117
12
55
4
27
70

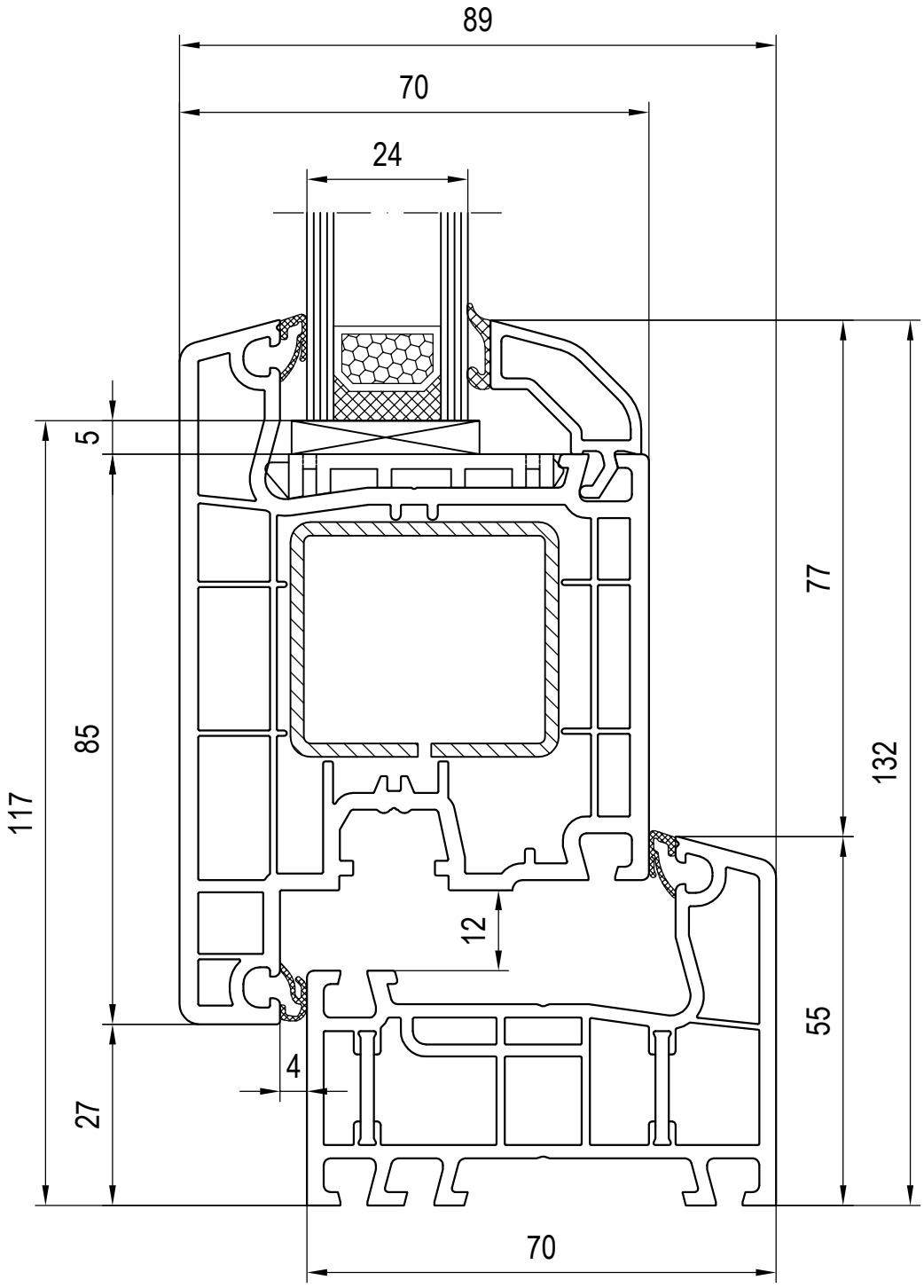
89
70
24
5
85
117
27
4
12
77
132
55
70

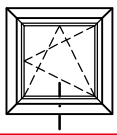

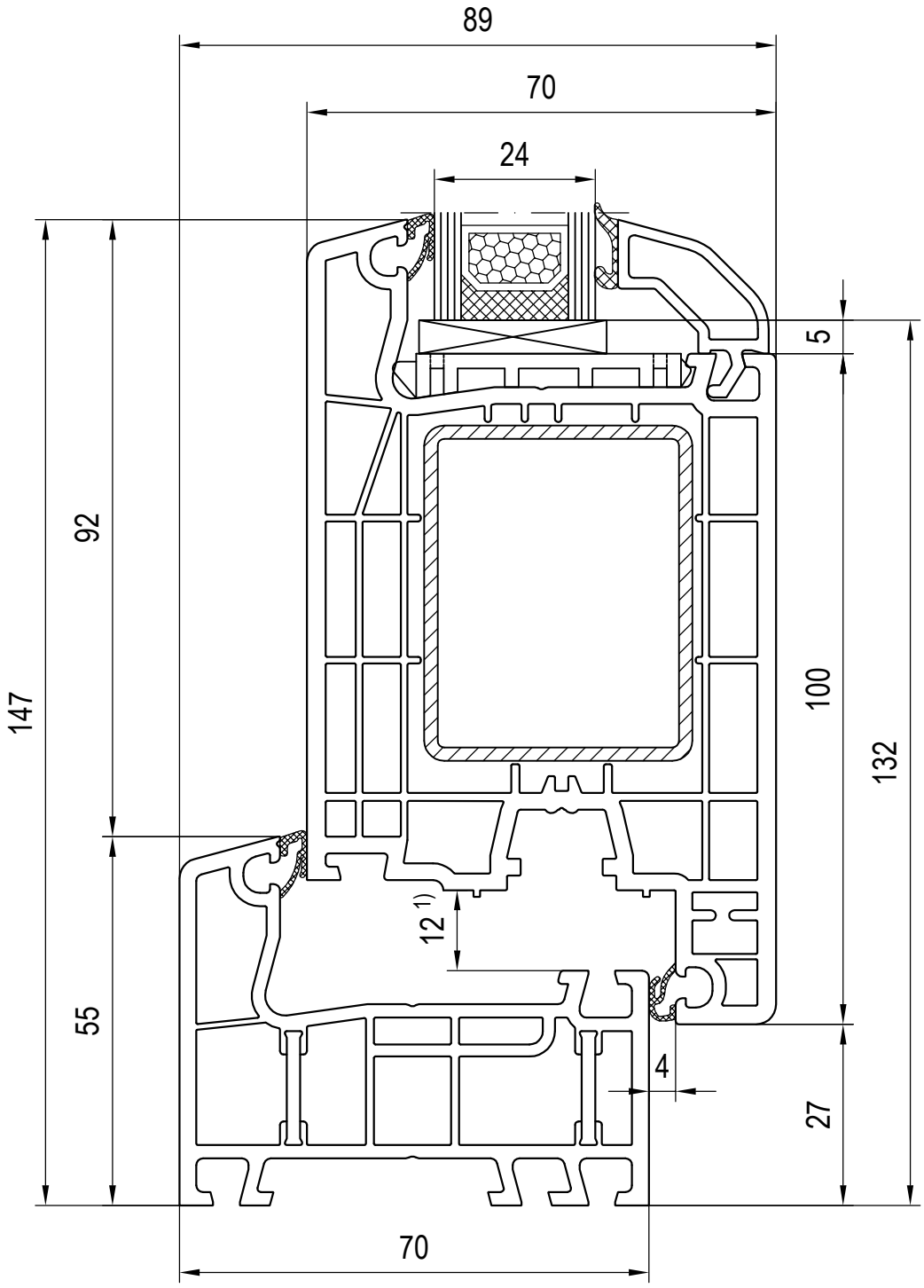

1) Falzluft bei Haustüren links und rechts = 13mm

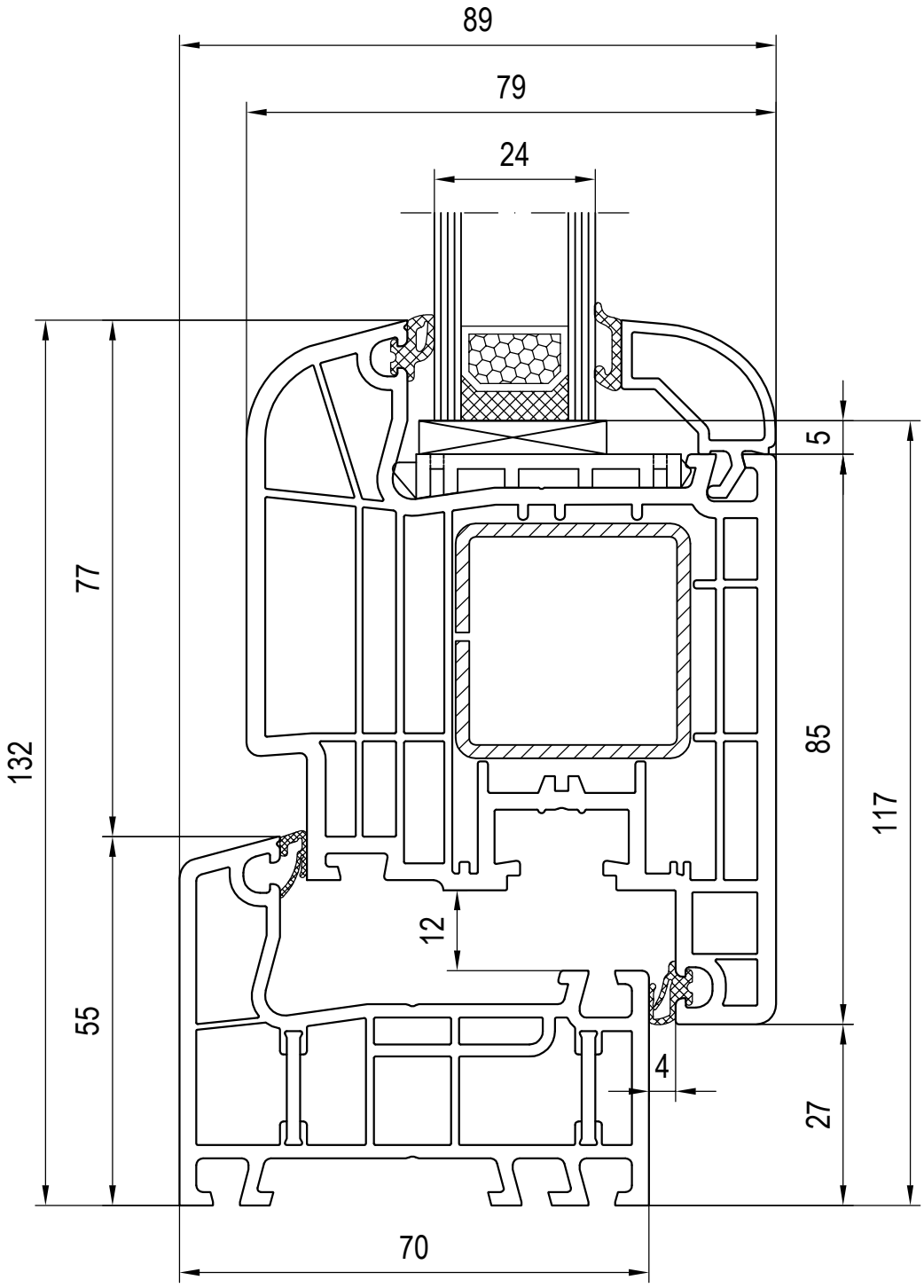
89
79
24
5
77
132
85
117
12
55
4
27
70

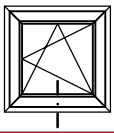

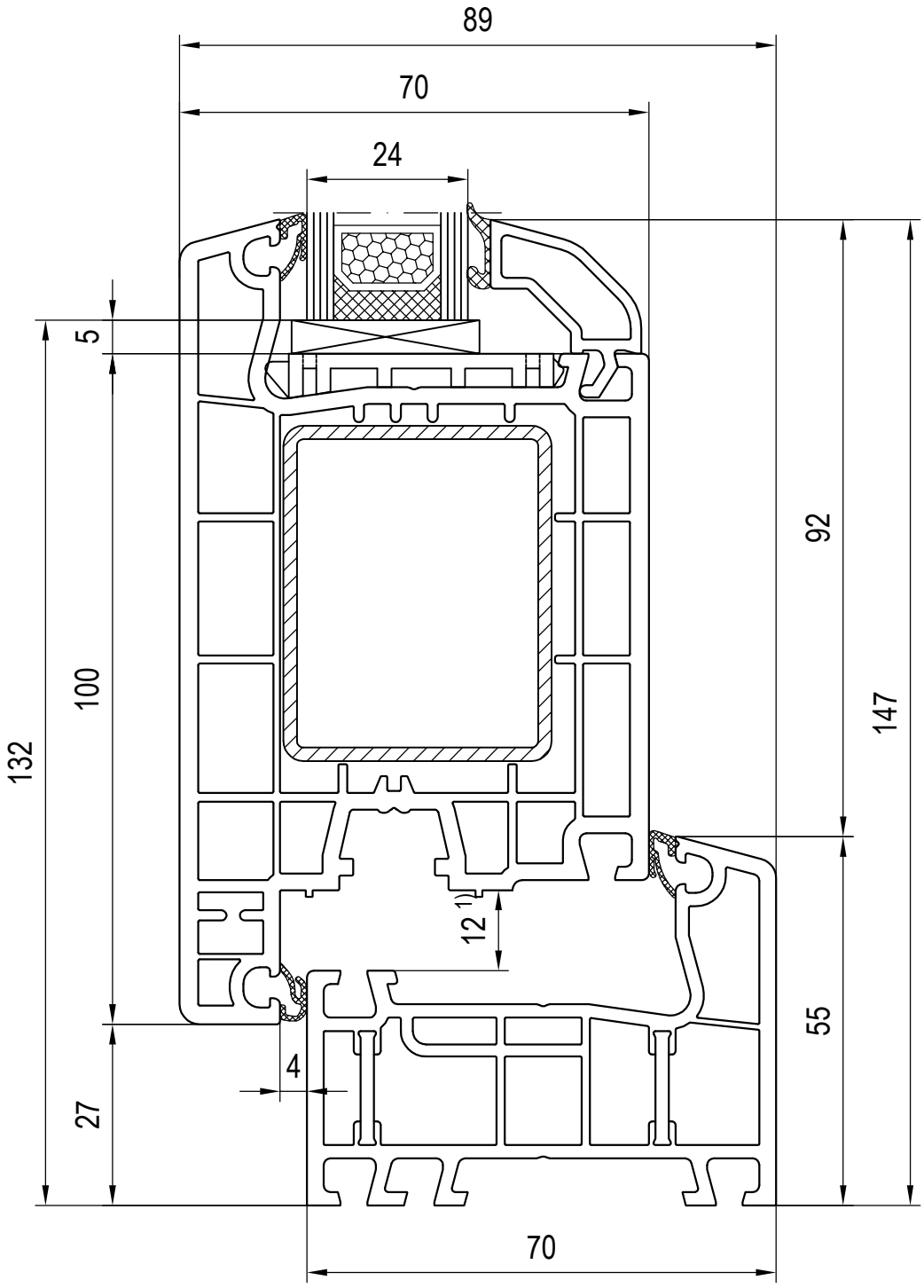

1) Falzluft bei Haustüren links und rechts = 13mm

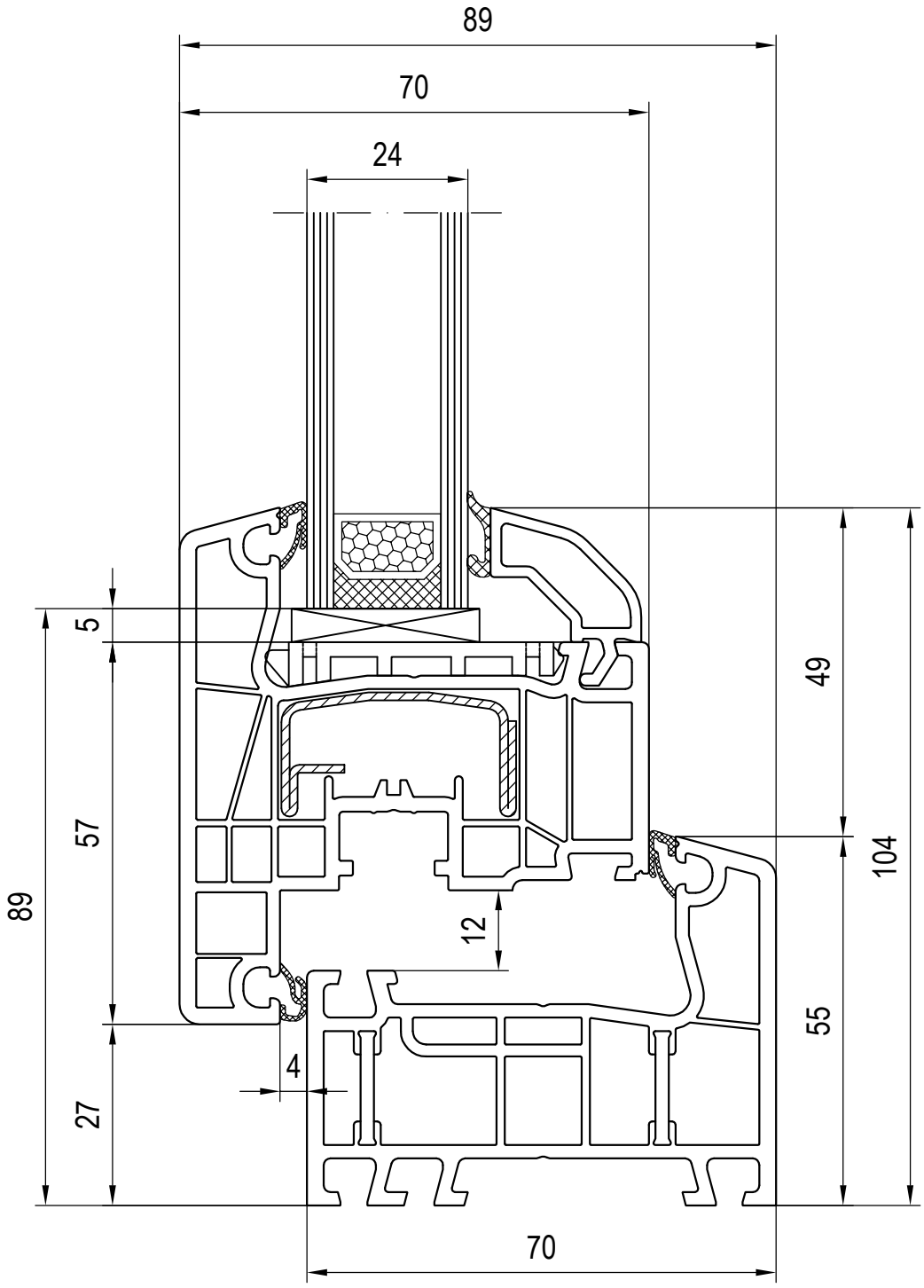
89
70
24
5
57
89
27
4
12
49
104
55
70

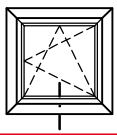

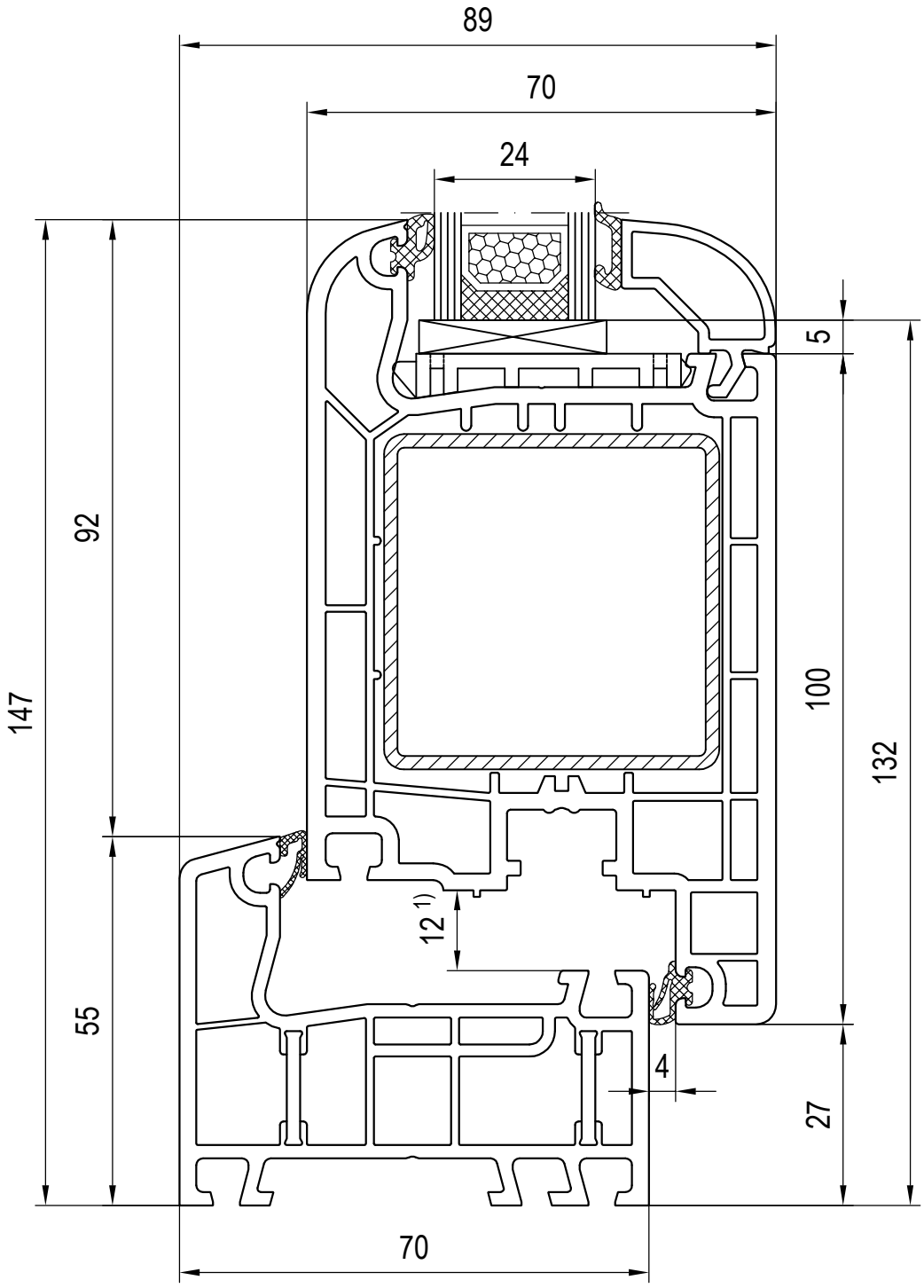

1) Falzluft bei Haustüren links und rechts = 13mm

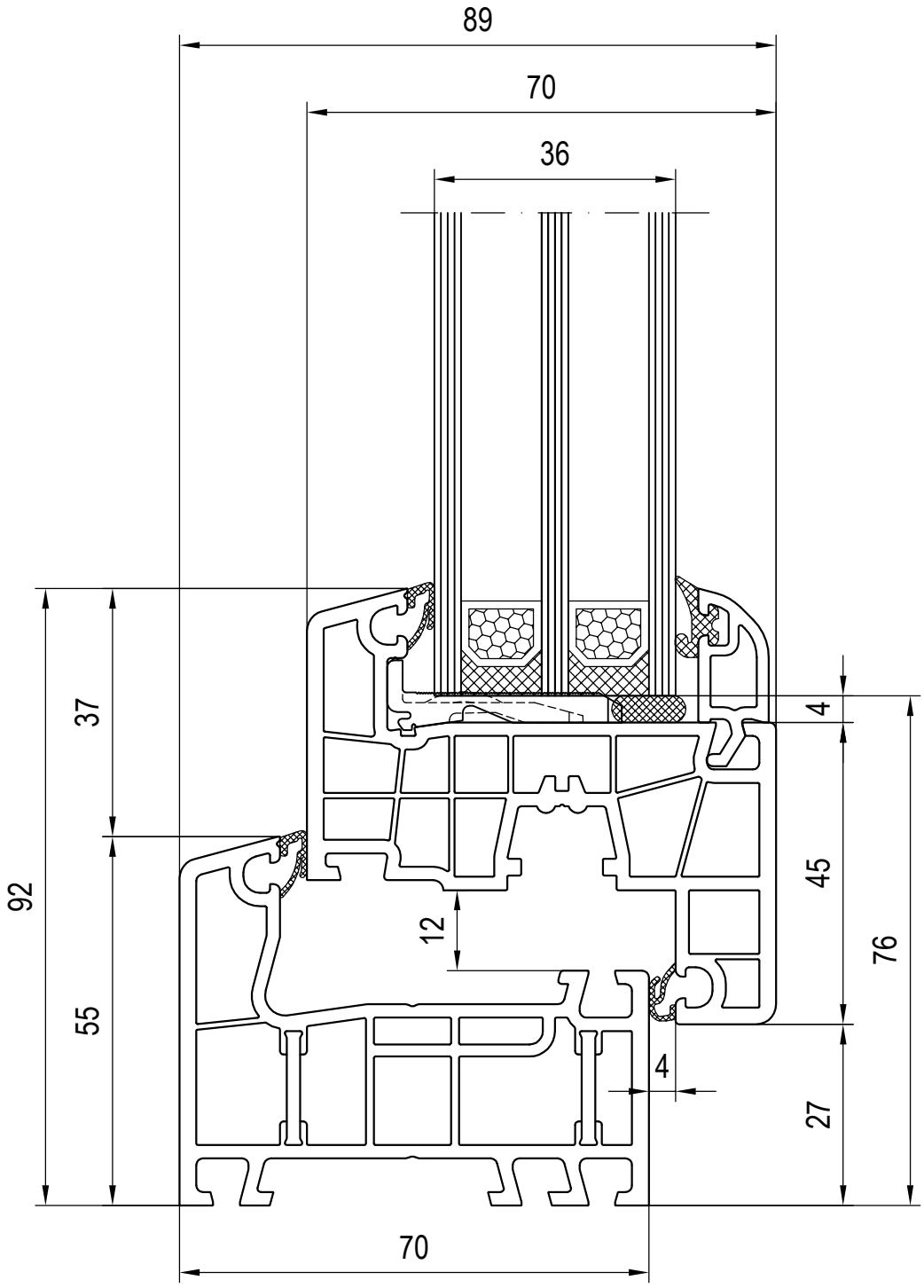
89
70
36
37
92
55
12
4
45
76
4
27
70

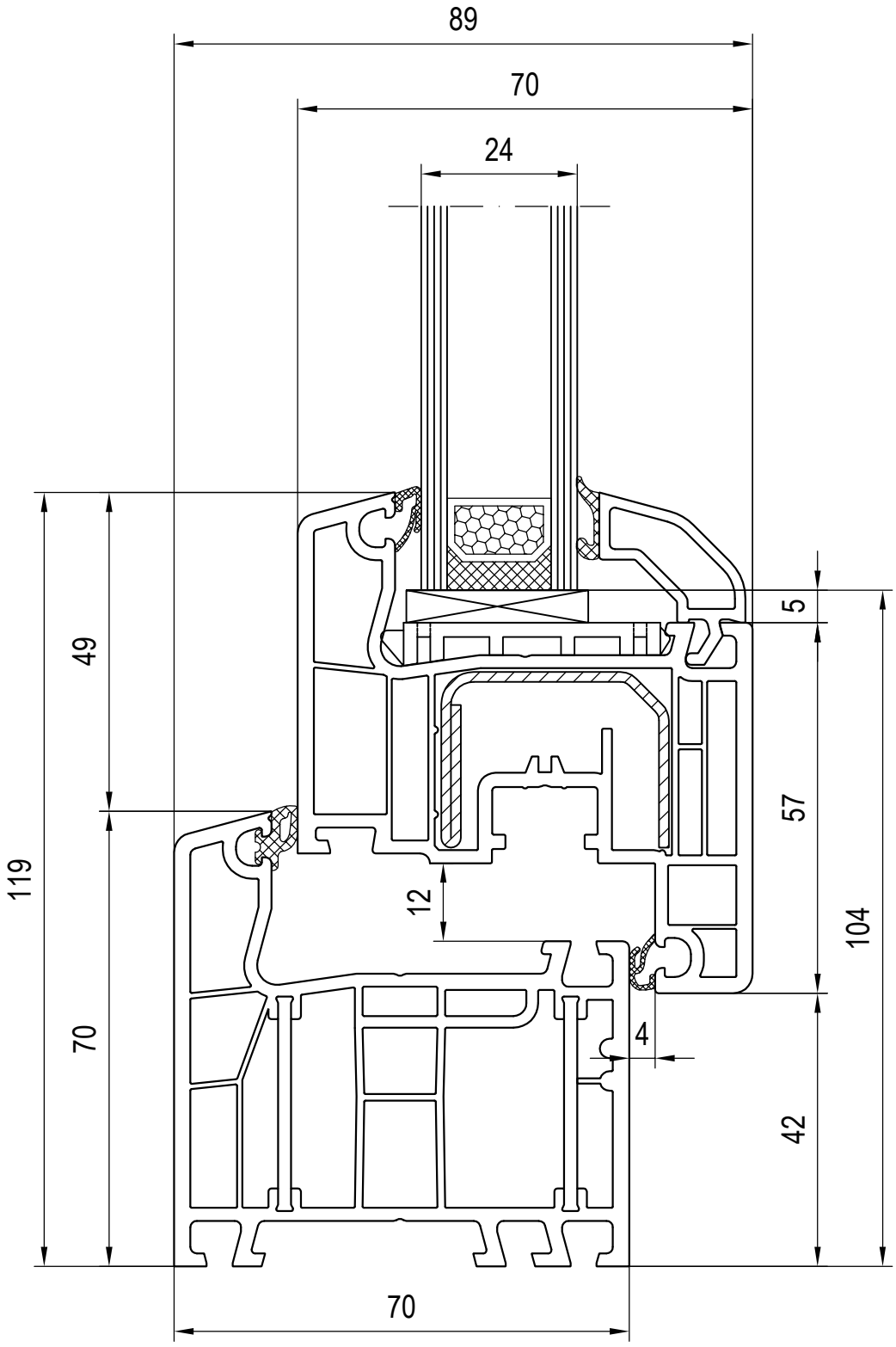
89
70
24
49
119
70
5
57
104
12
4
42
70

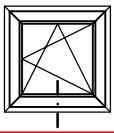

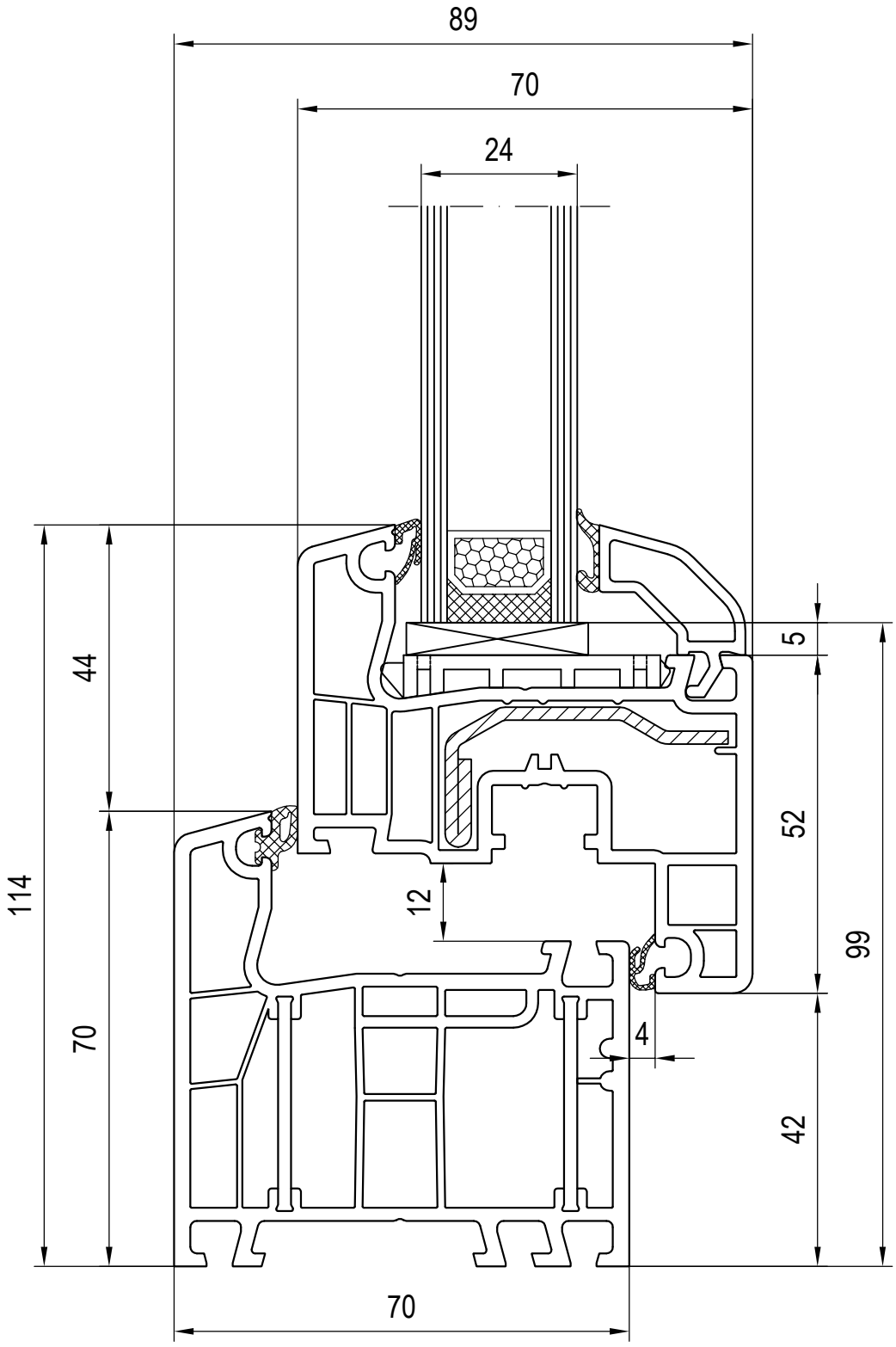
89
70
24
44
114
70
5
52
99
12
4
42
70

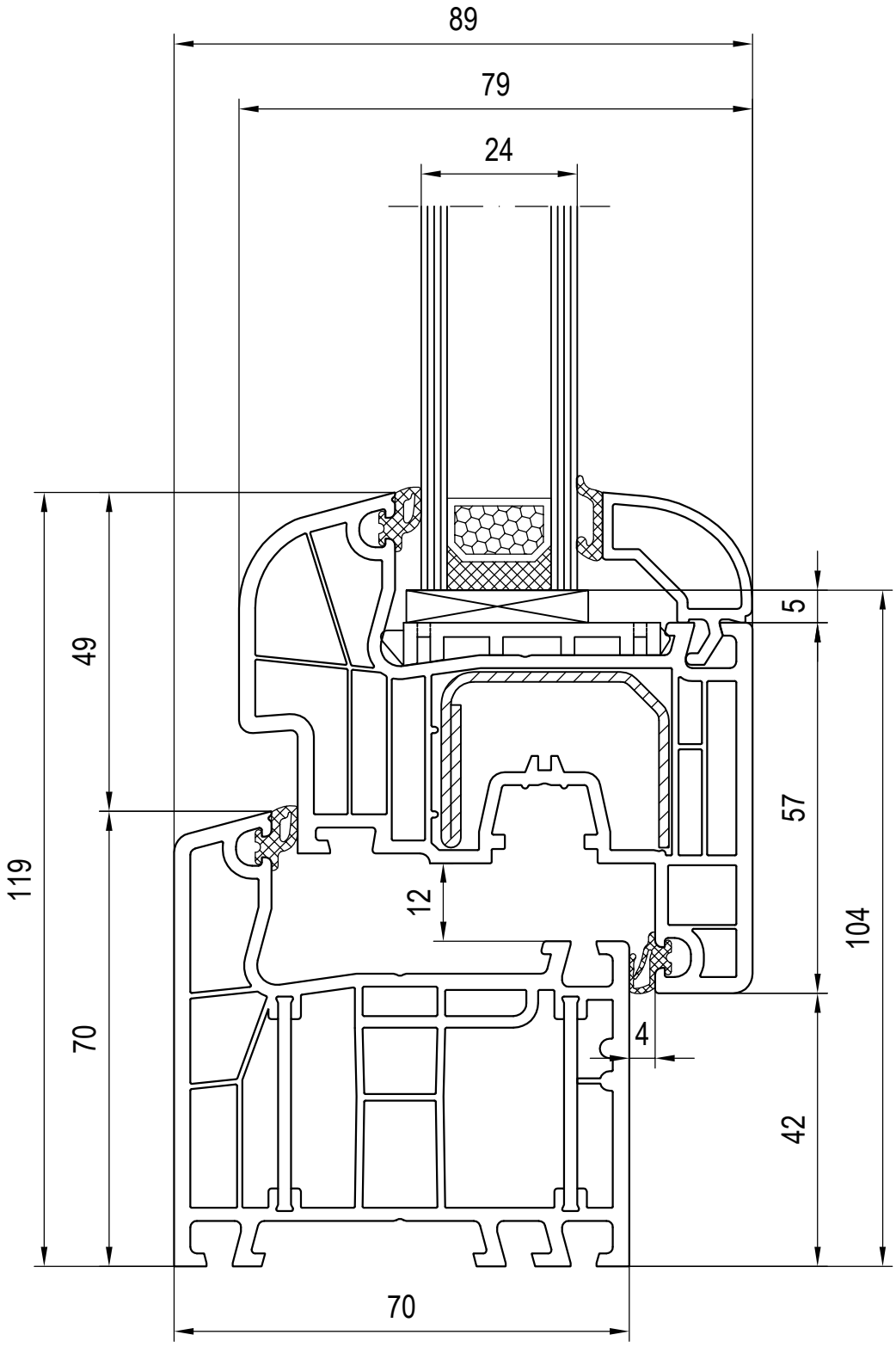
89
79
24
49
119
70
5
57
104
12
4
42
70

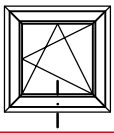

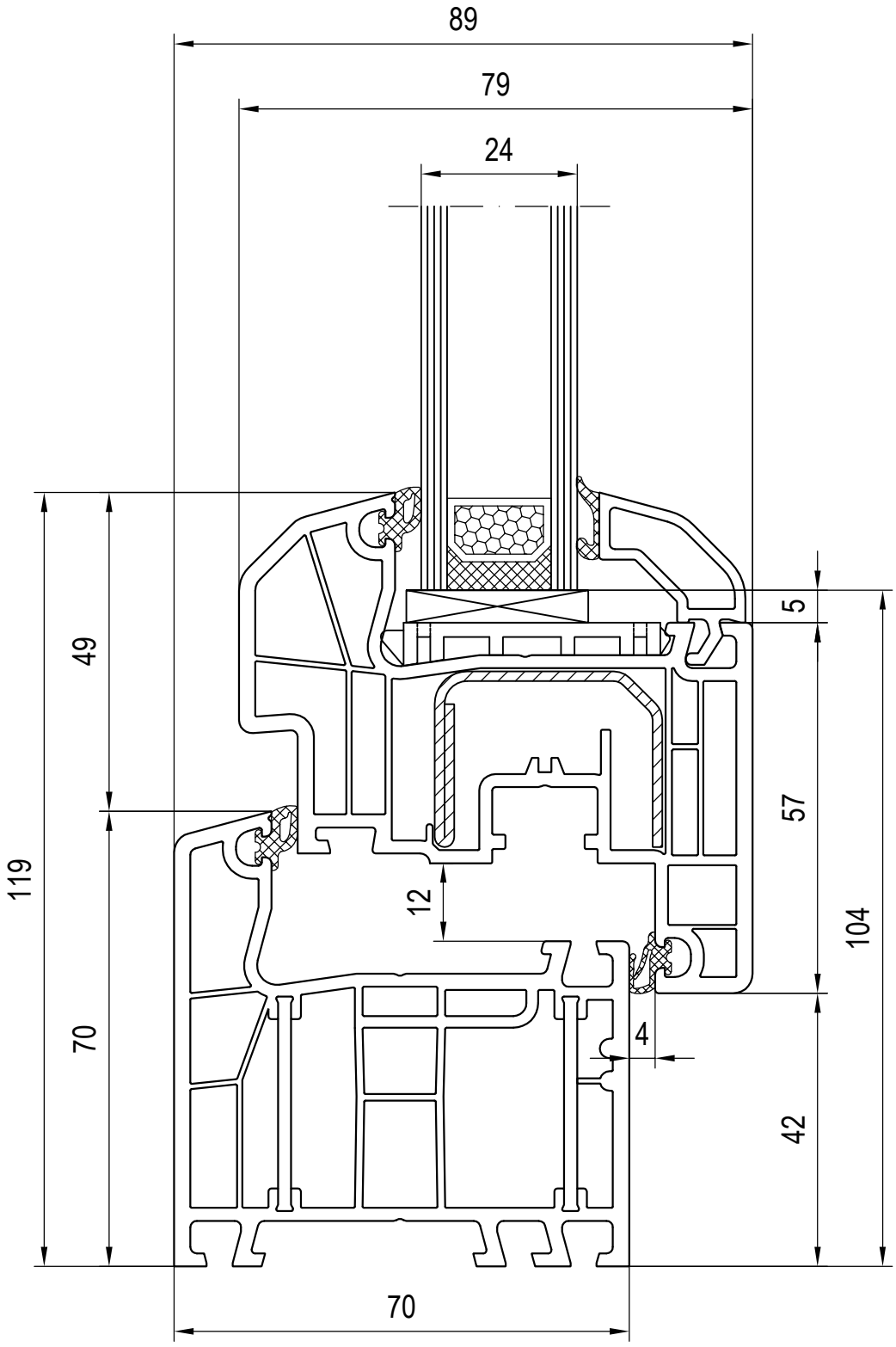
89
79
24
49
119
70
5
57
104
12
4
42
70

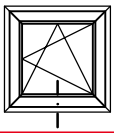

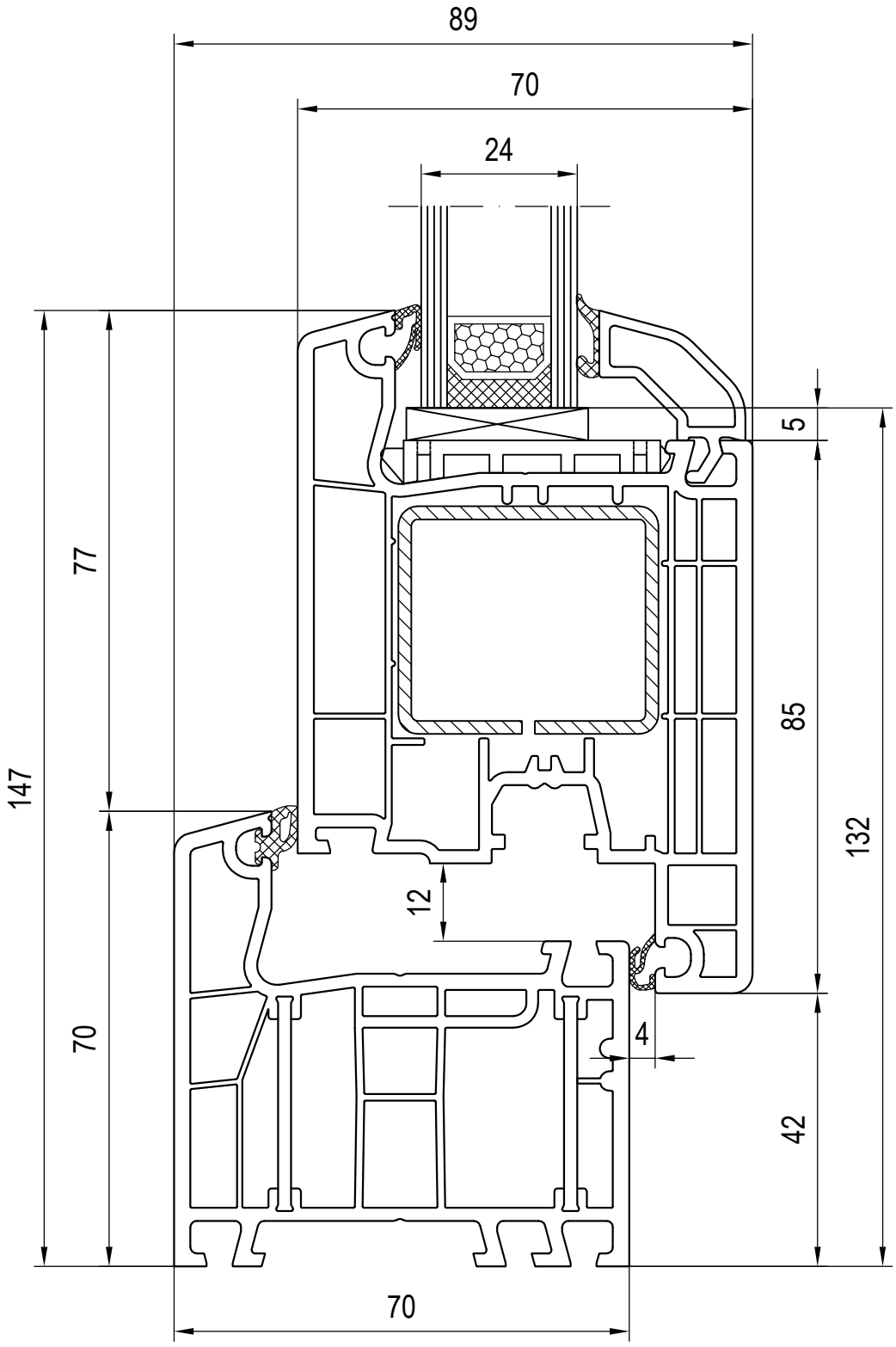
89
70
24
5
77
85
147
132
12
70
4
42
70

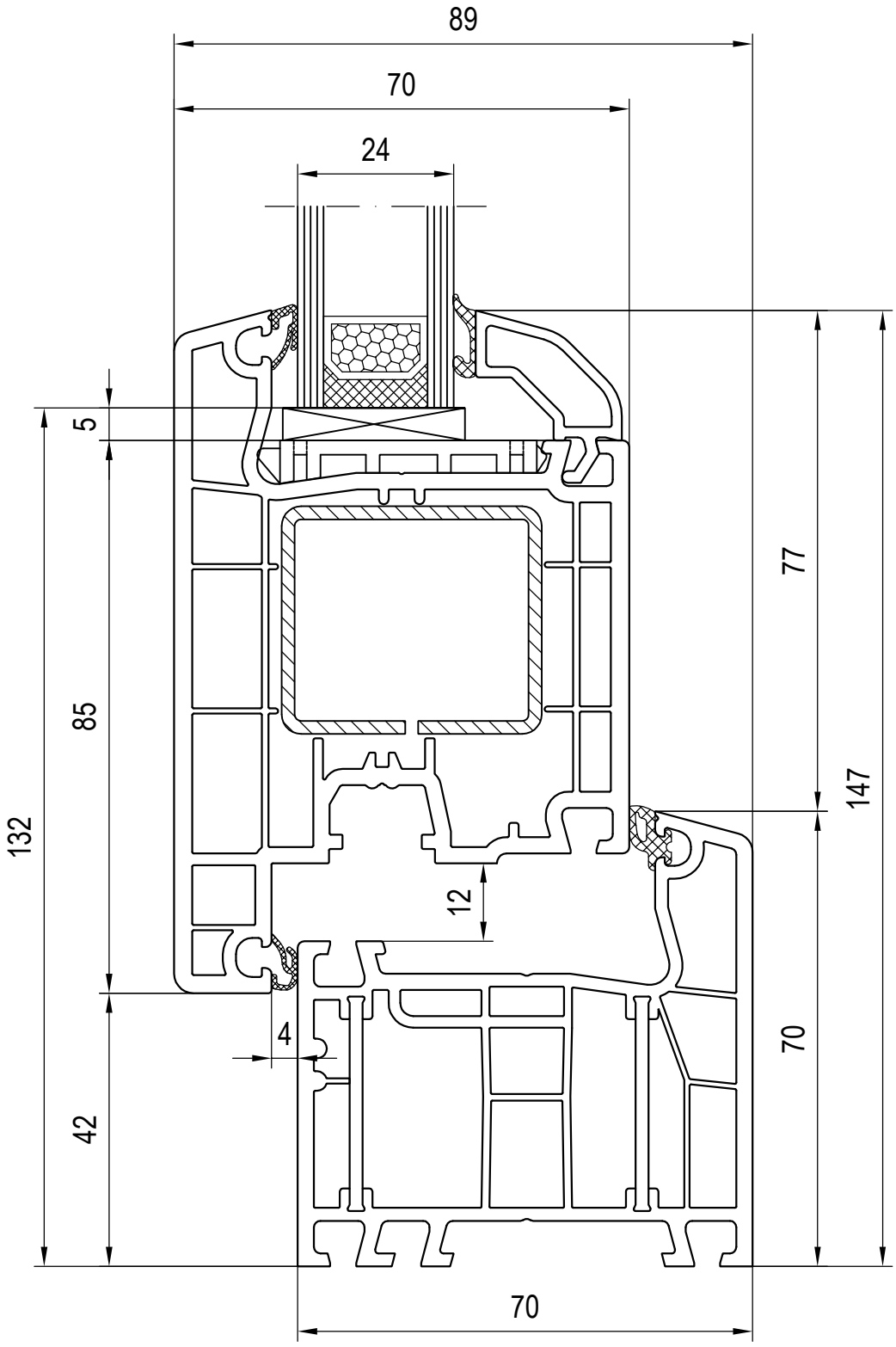
89
70
24
5
85
132
42
4
12
77
147
70
70

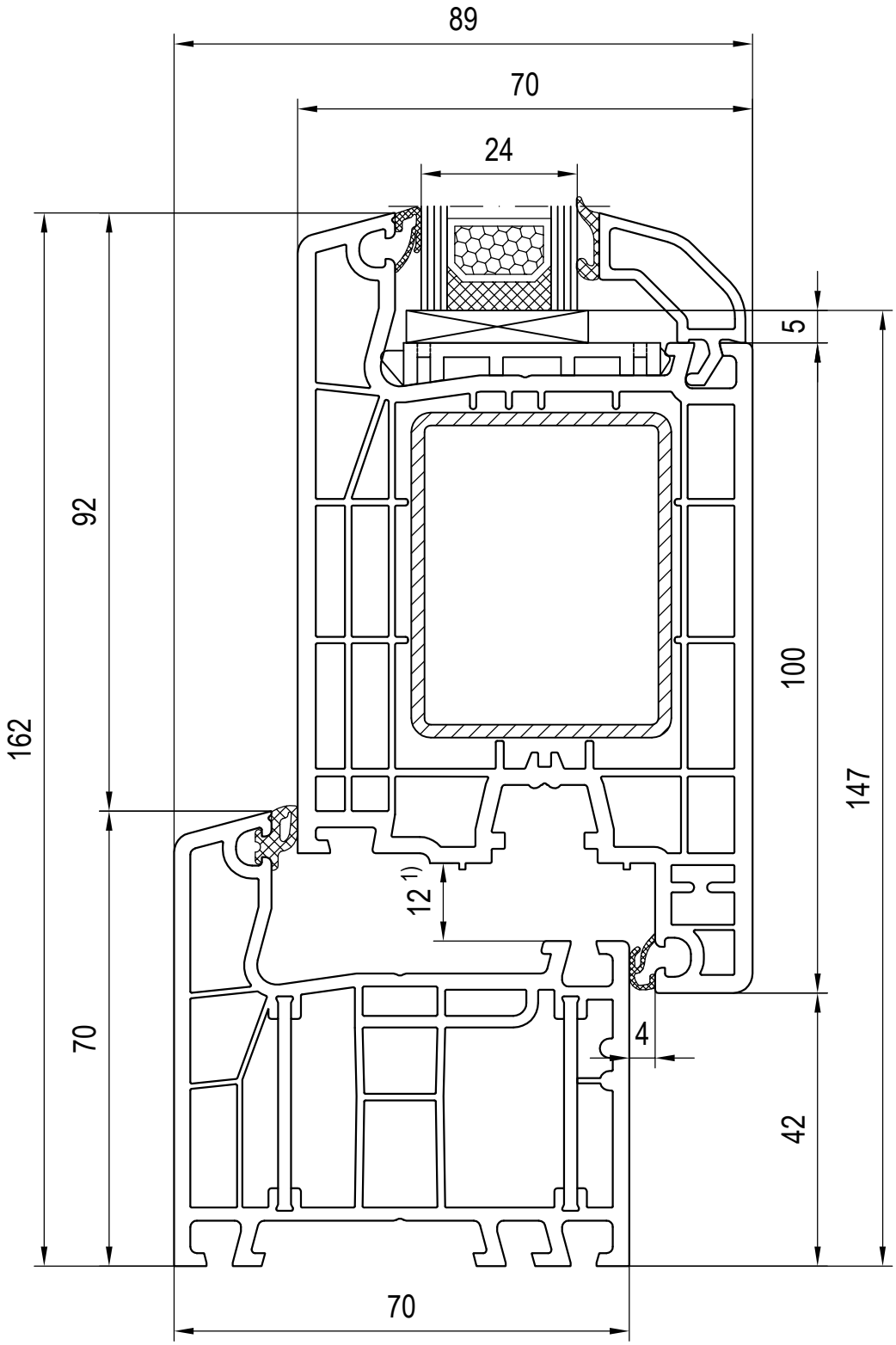

1) Falzluft bei Haustüren links und rechts = 13mm

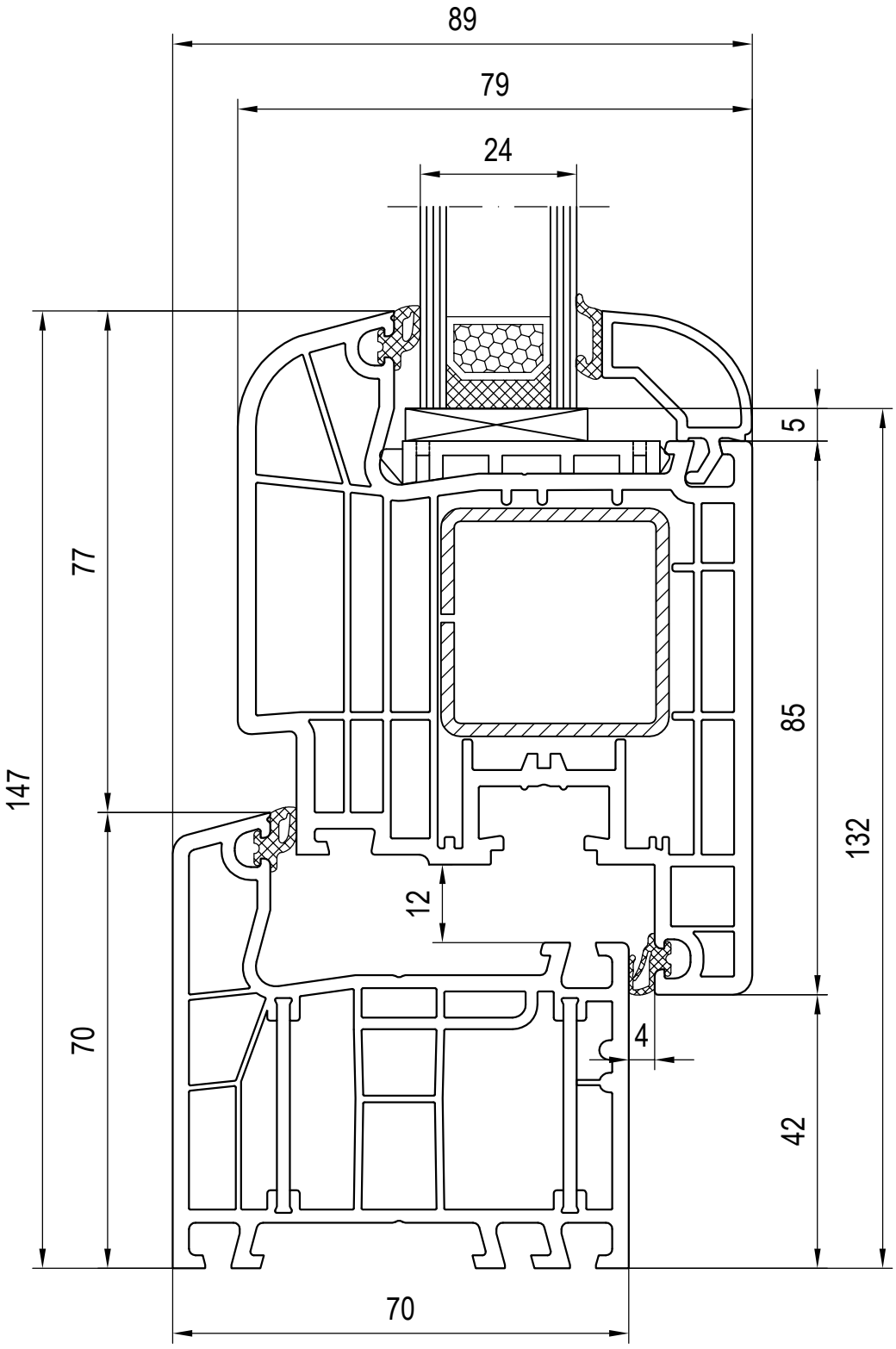
89
79
24
5
77
85
147
132
12
70
4
42
70

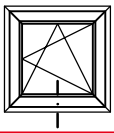

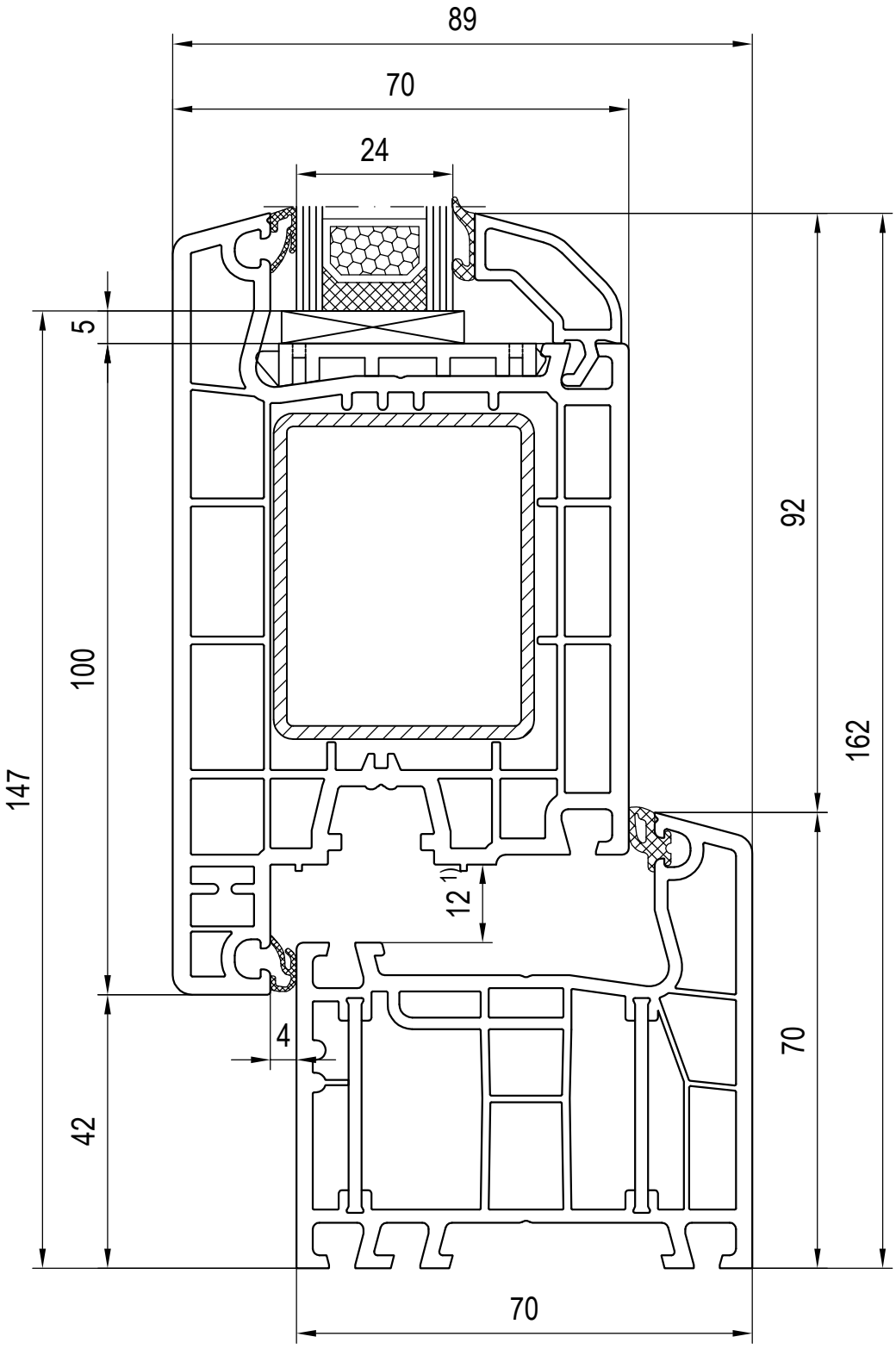

1) Falzluft bei Haustüren links und rechts = 13mm

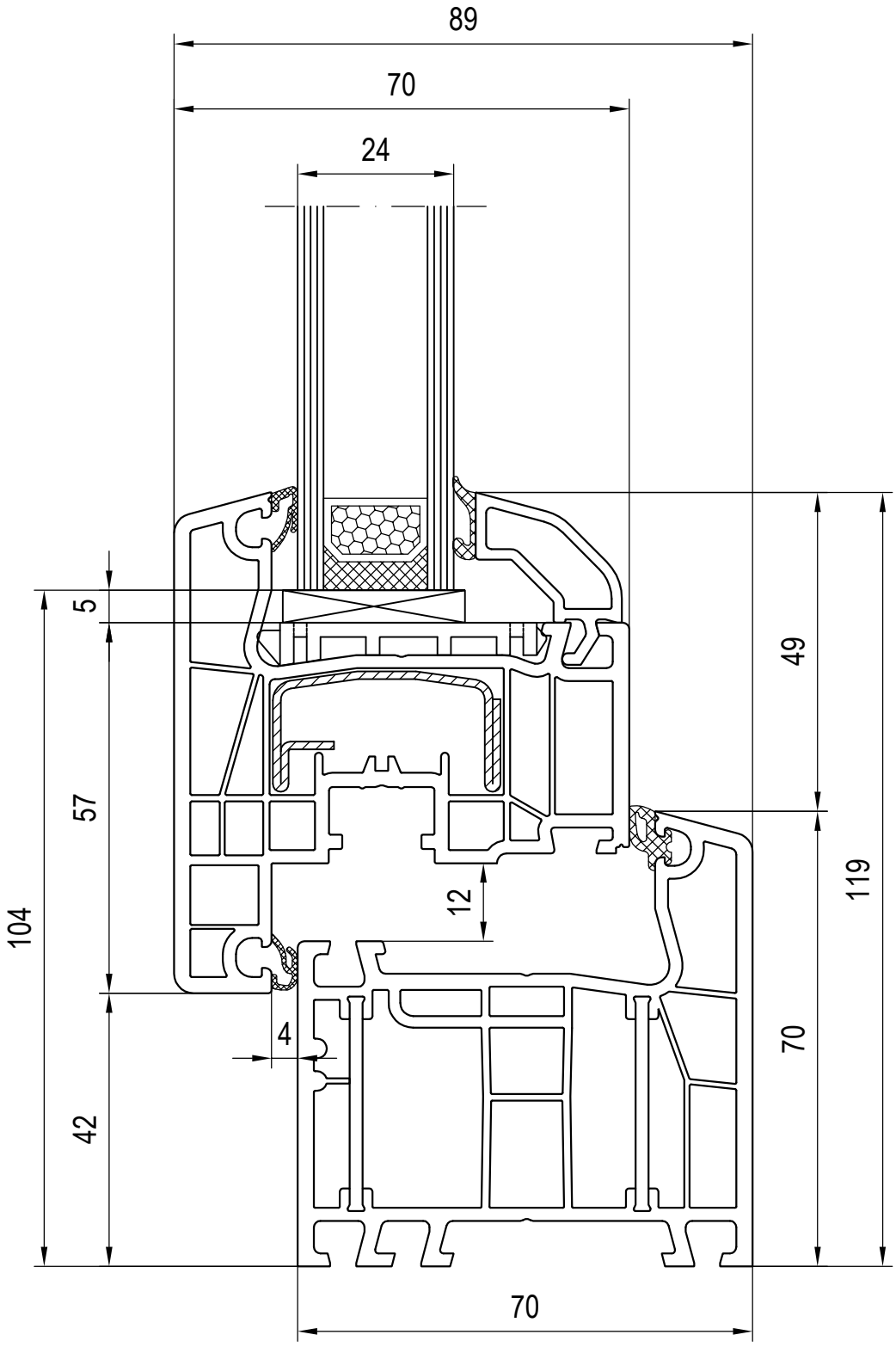
89
70
24
5
57
104
42
4
12
49
119
70
70

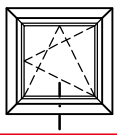

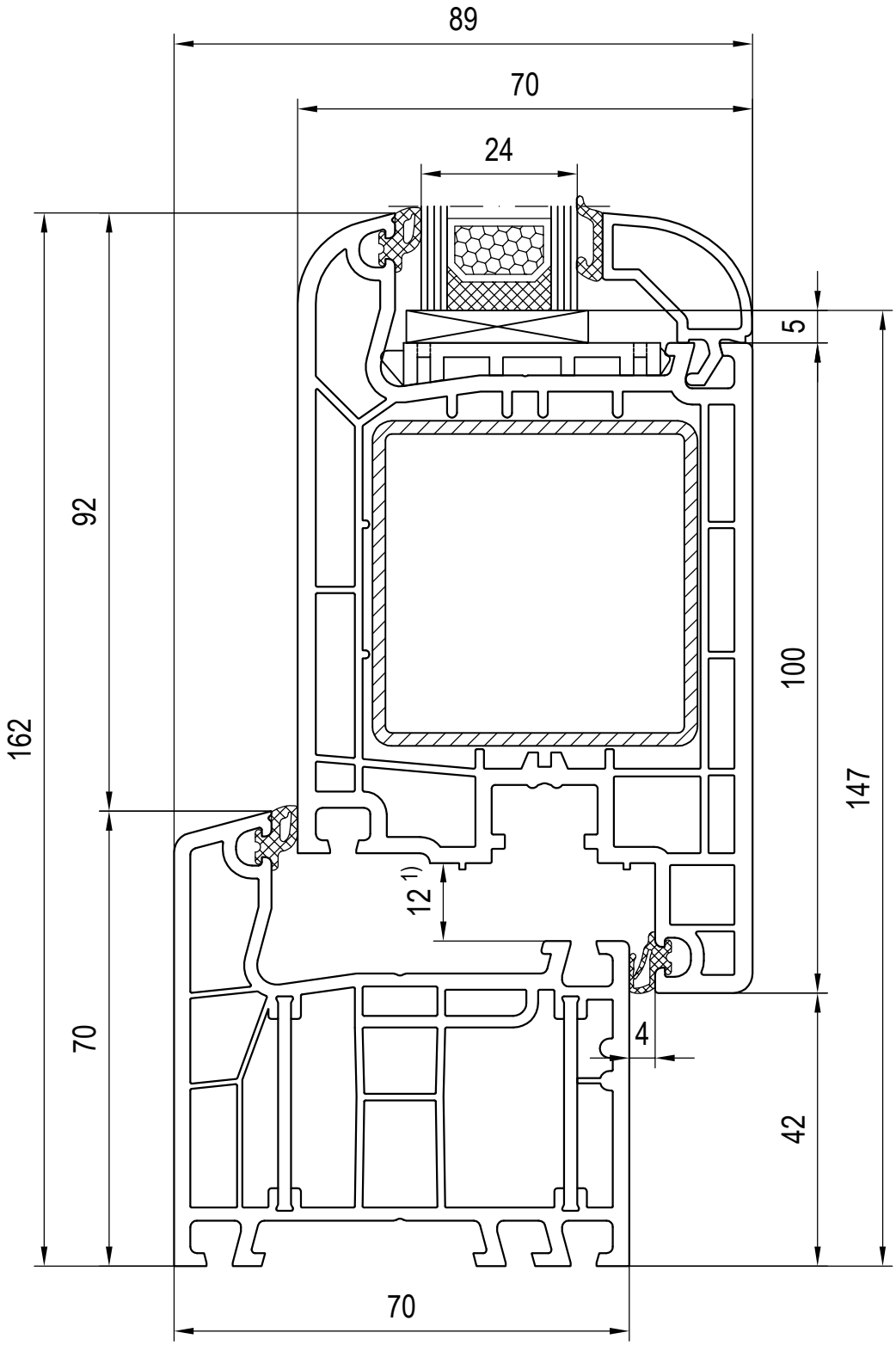

1) Falzluft bei Haustüren links und rechts = 13mm

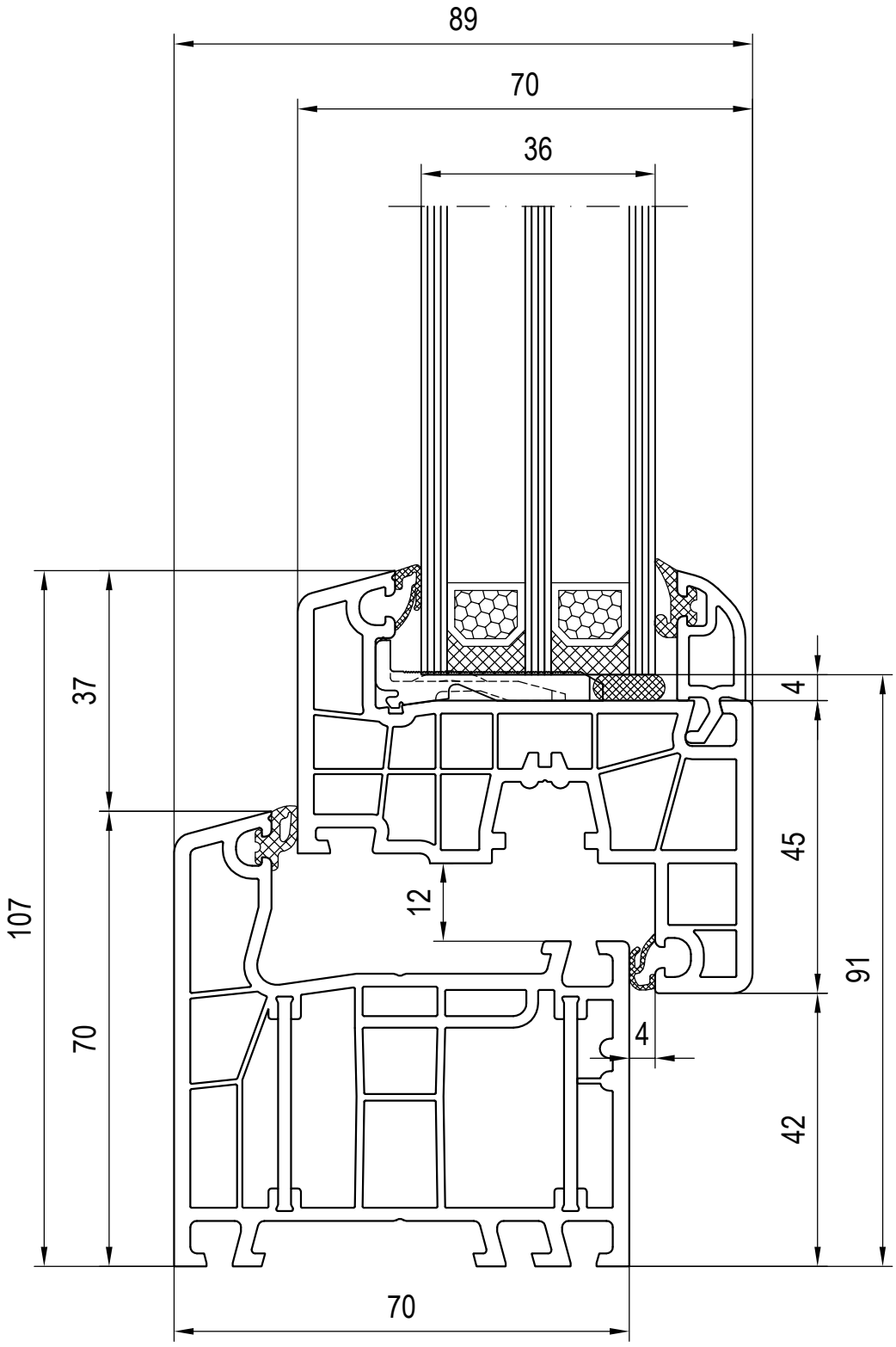
89
70
36
37
107
70
12
4
45
91
4
42
70

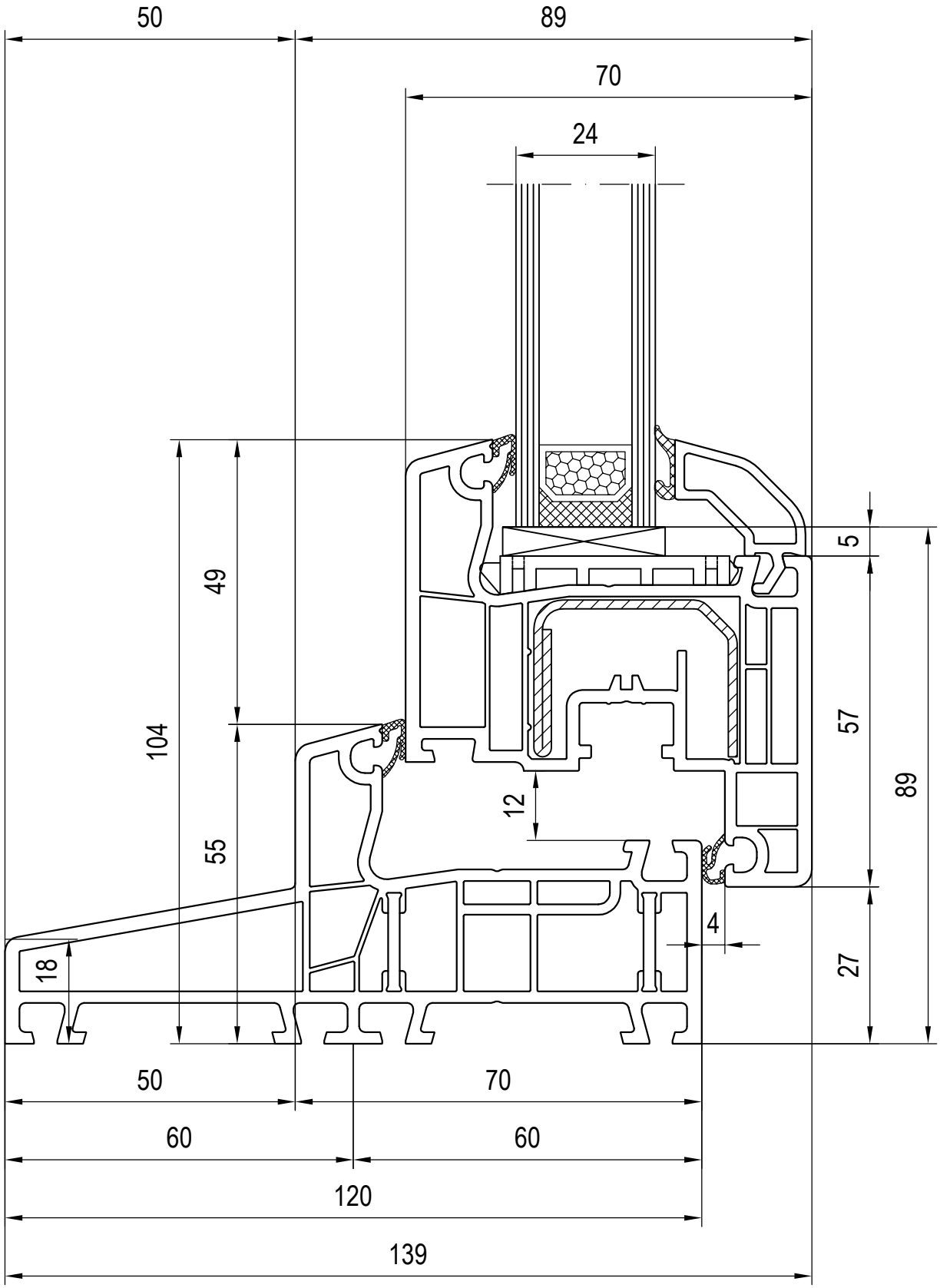
50
89
70
24
49
104
55
18
5
57
89
12
4
27
50
70
60
60
120
139

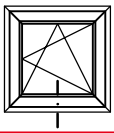

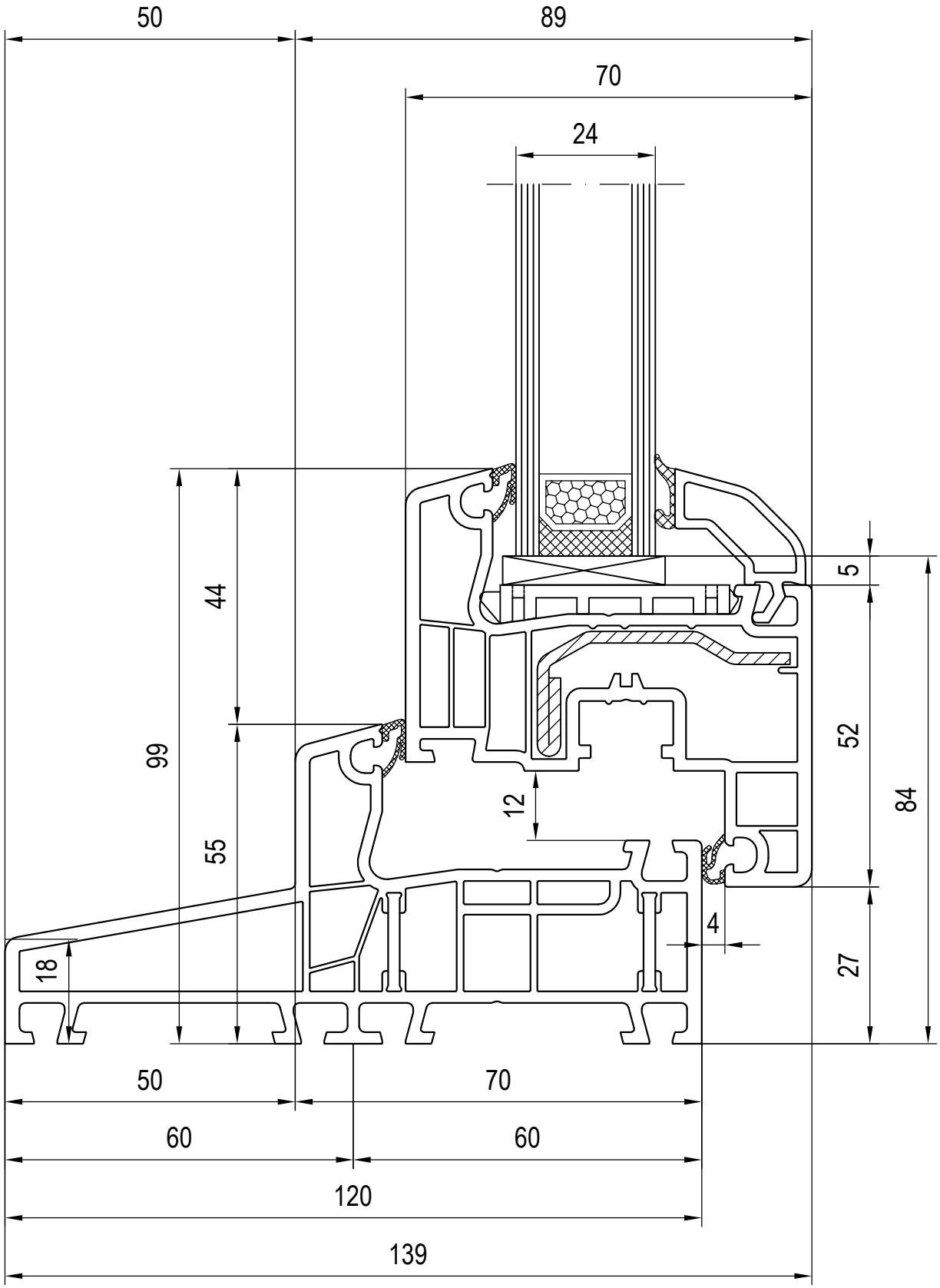
50
89
70
24
44
99
55
18
5
52
84
12
4
27
50
70
60
60
120
139

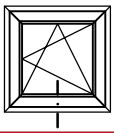

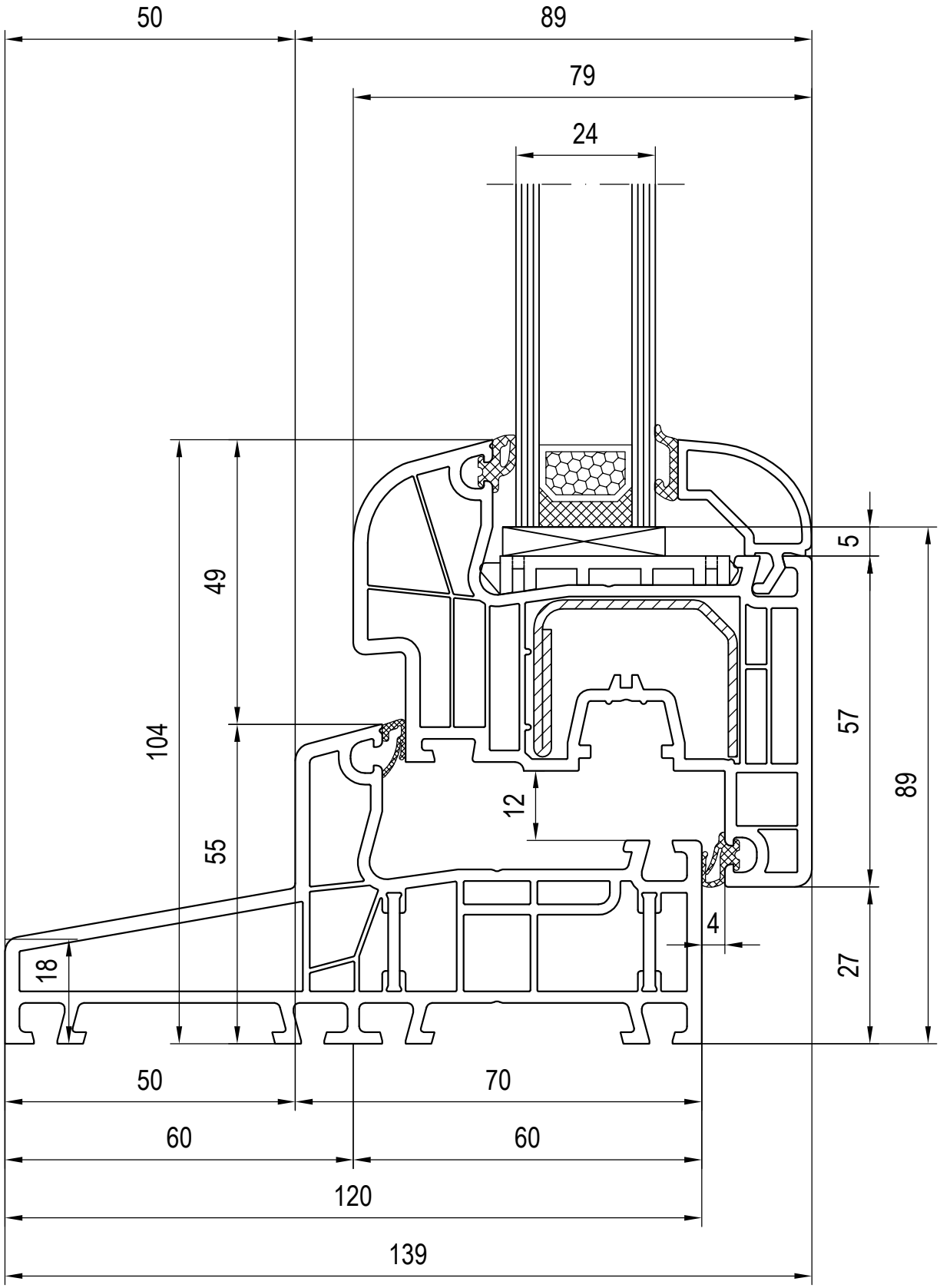
50
89
79
24
49
104
55
18
12
5
57
89
4
27
50
70
60
60
120
139

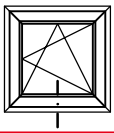

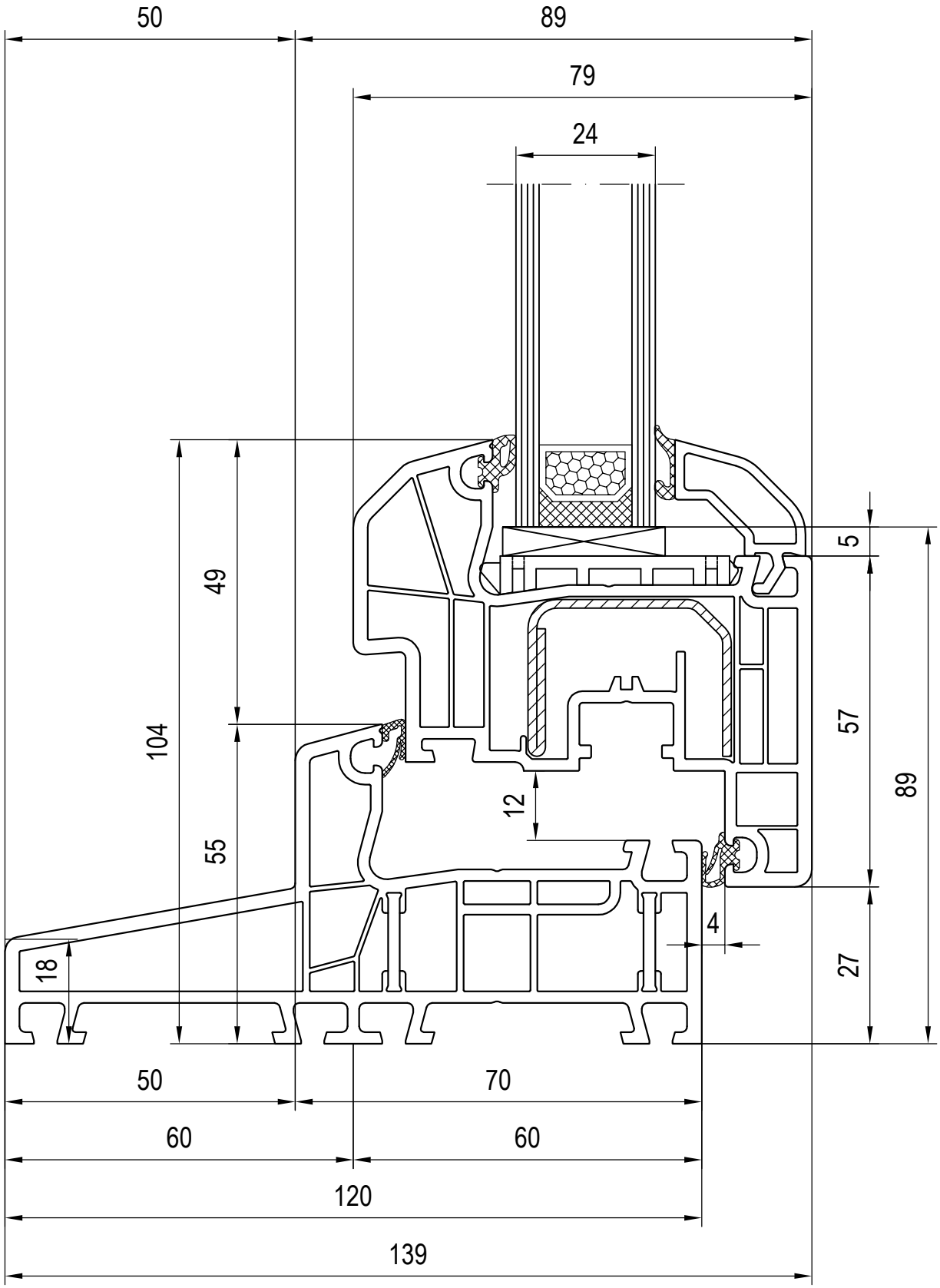
50
89
79
24
49
104
55
18
12
5
57
89
4
27
50
70
60
60
120
139

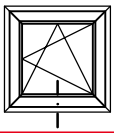

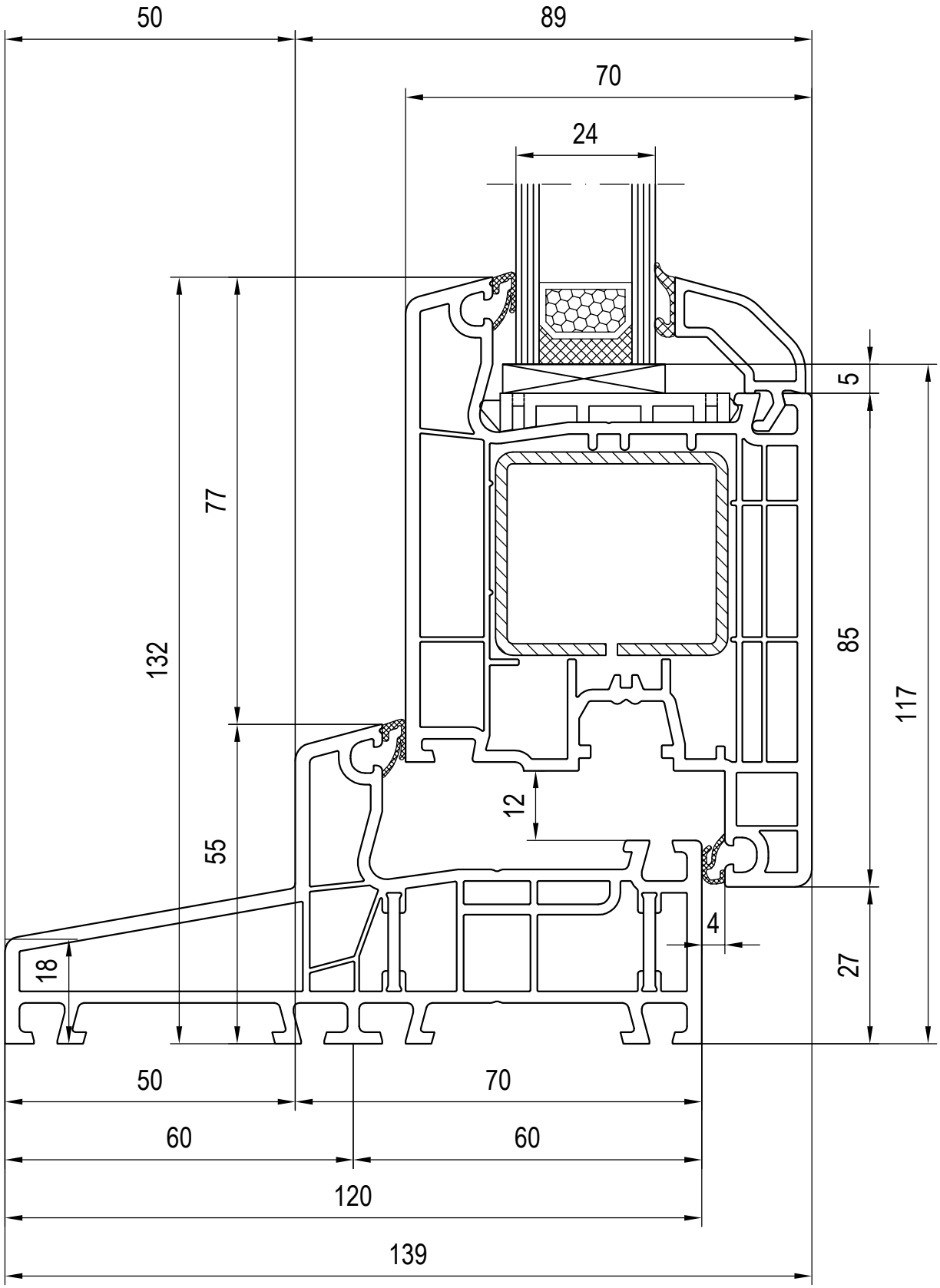
50
89
70
24
5
77
132
85
117
12
55
4
18
27
50
70
60
60
120
139

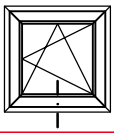

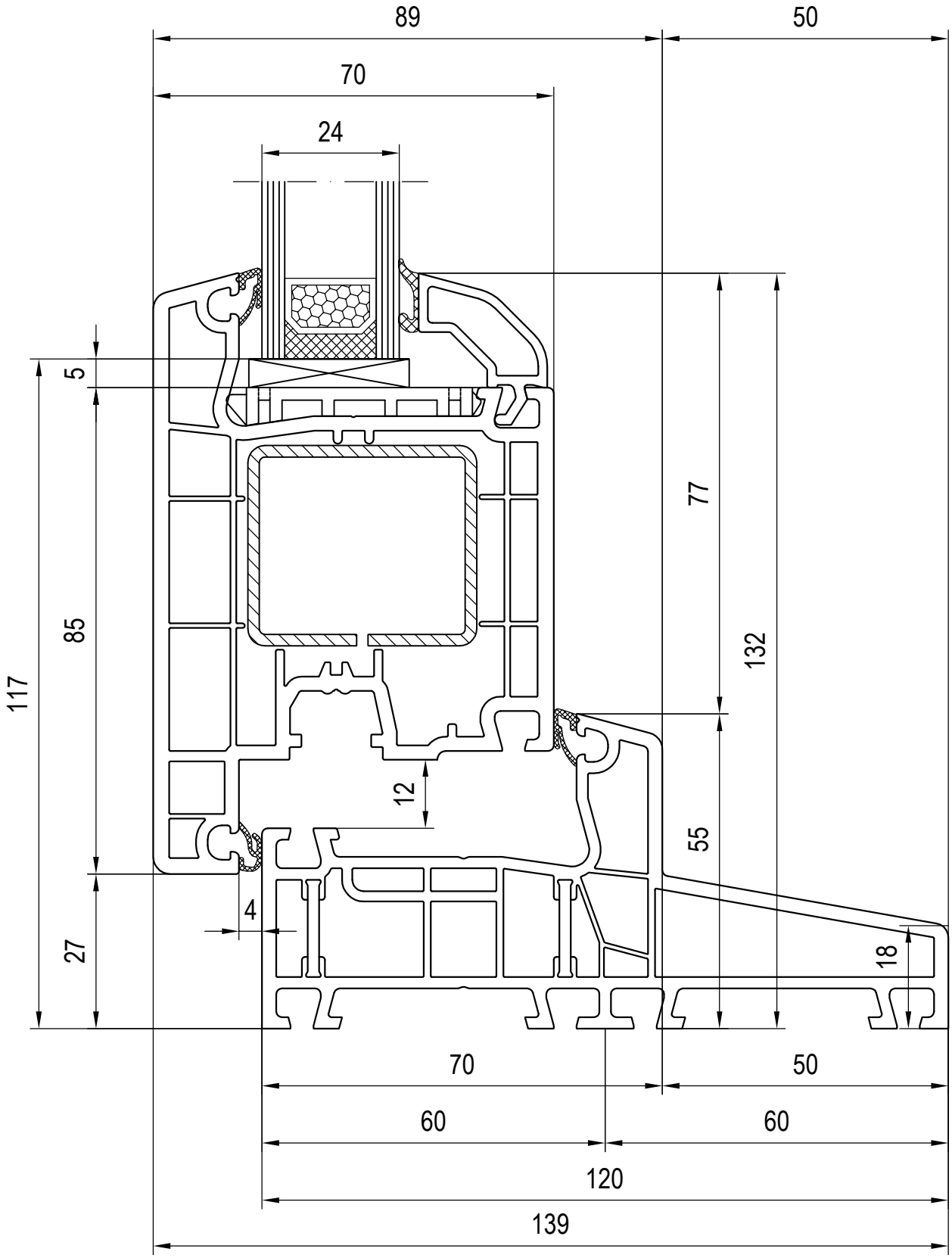
89
50
70
24
5
85
117
77
132
12
55
4
27
18
70
50
60
60
120
139

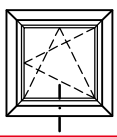

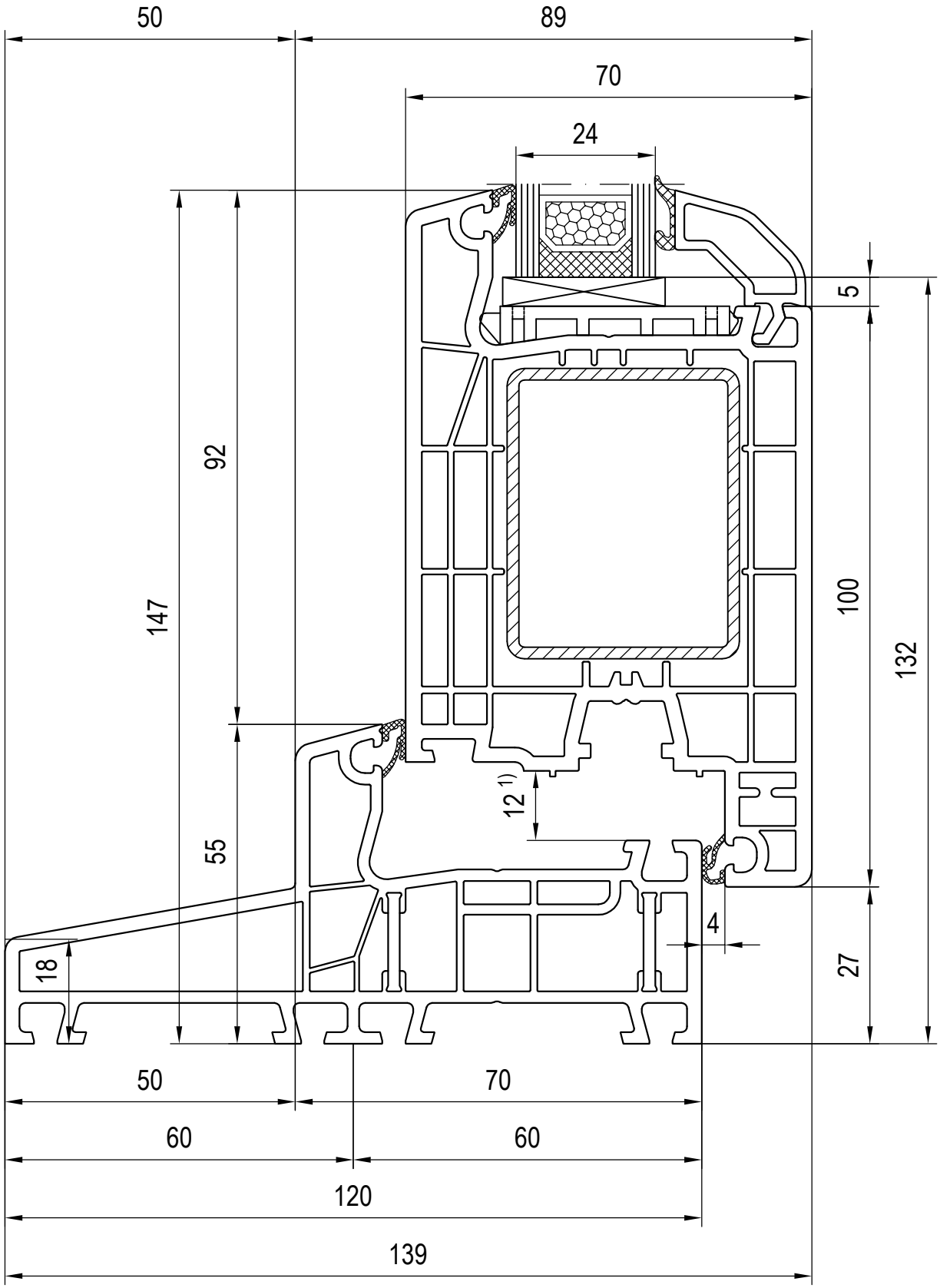

1) Falzluft bei Haustüren links und rechts = 13mm

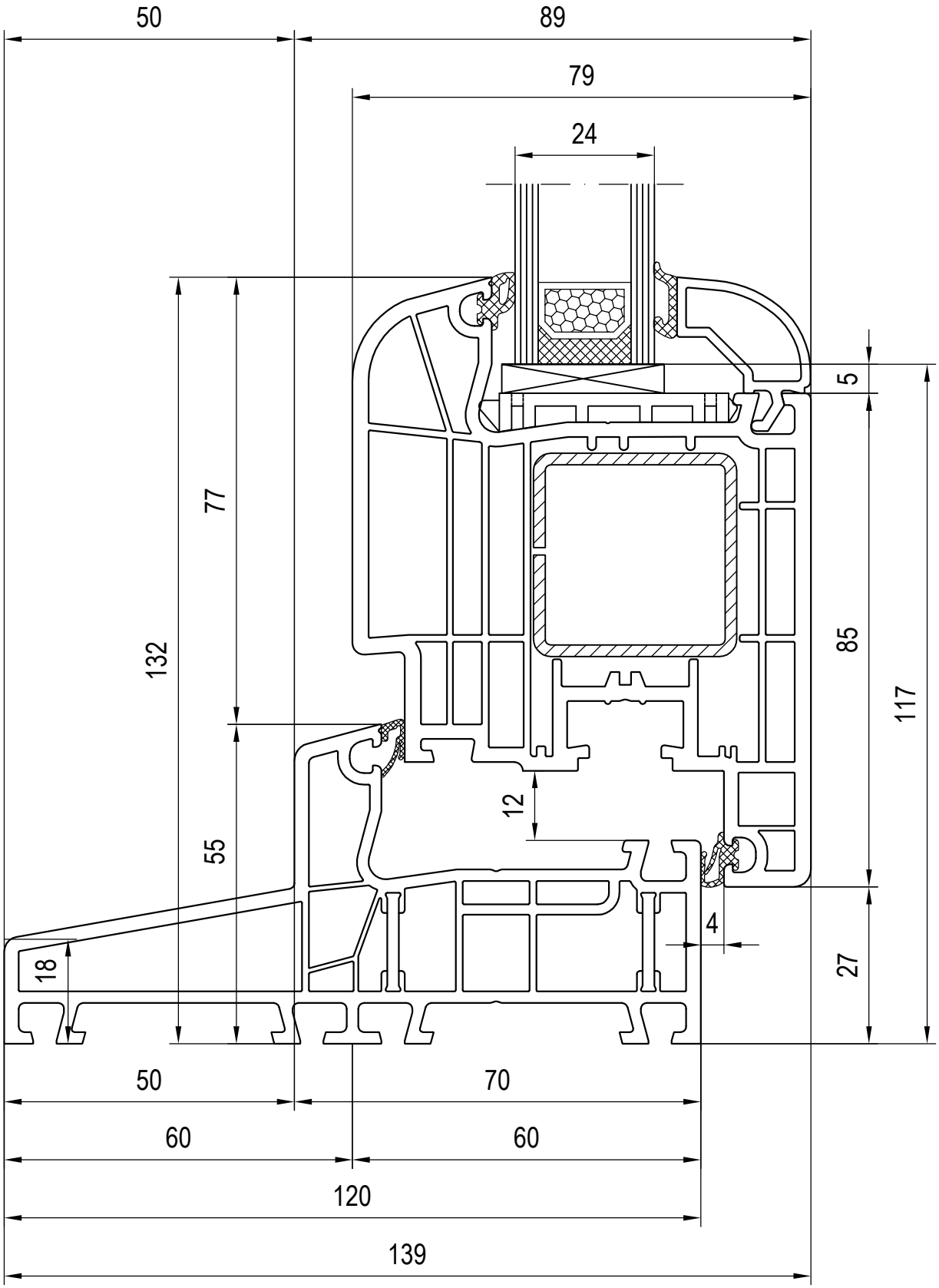
50
89
79
24
5
77
132
85
117
12
55
4
18
27
50
70
60
60
120
139

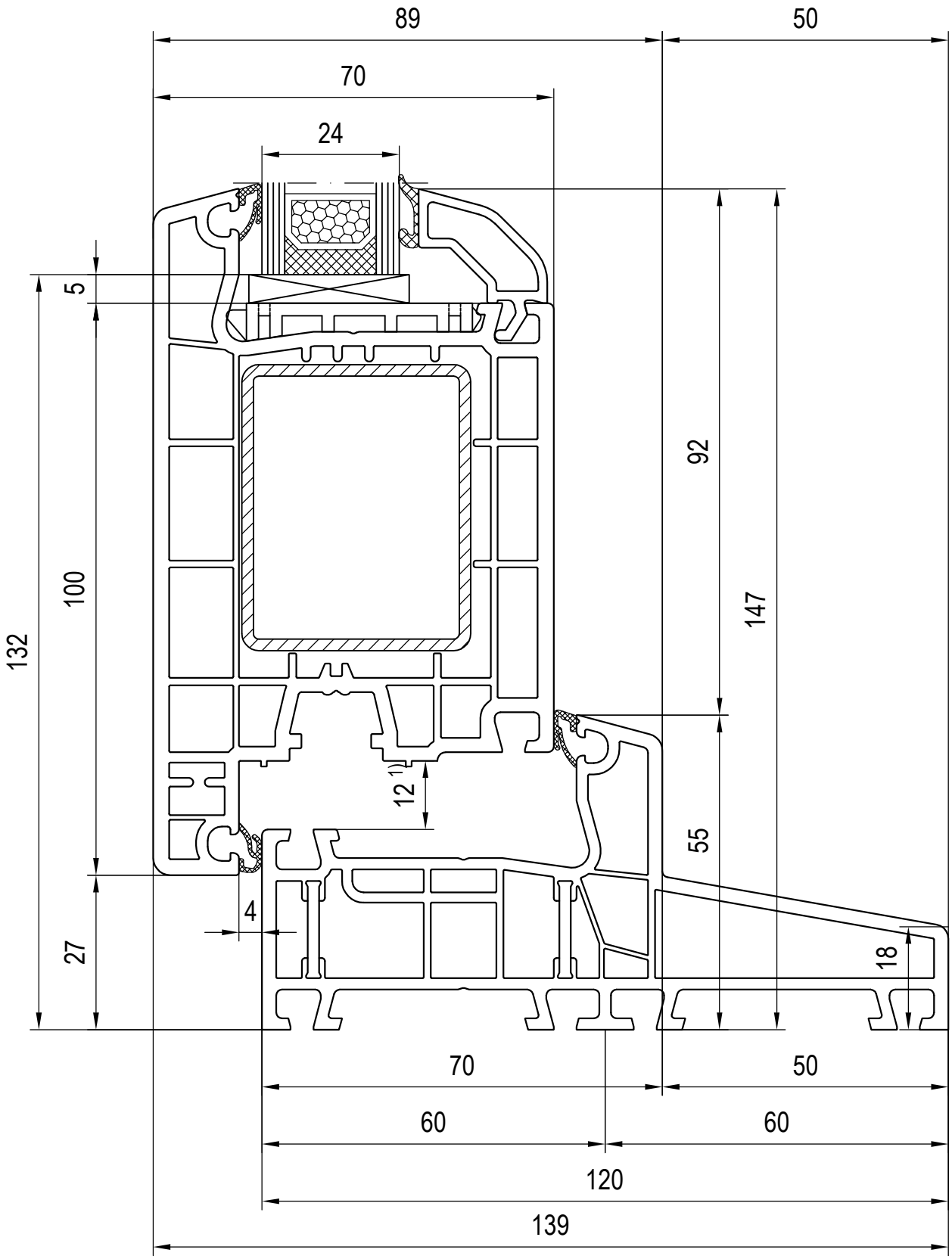

1) Falzluft bei Haustüren links und rechts = 13mm

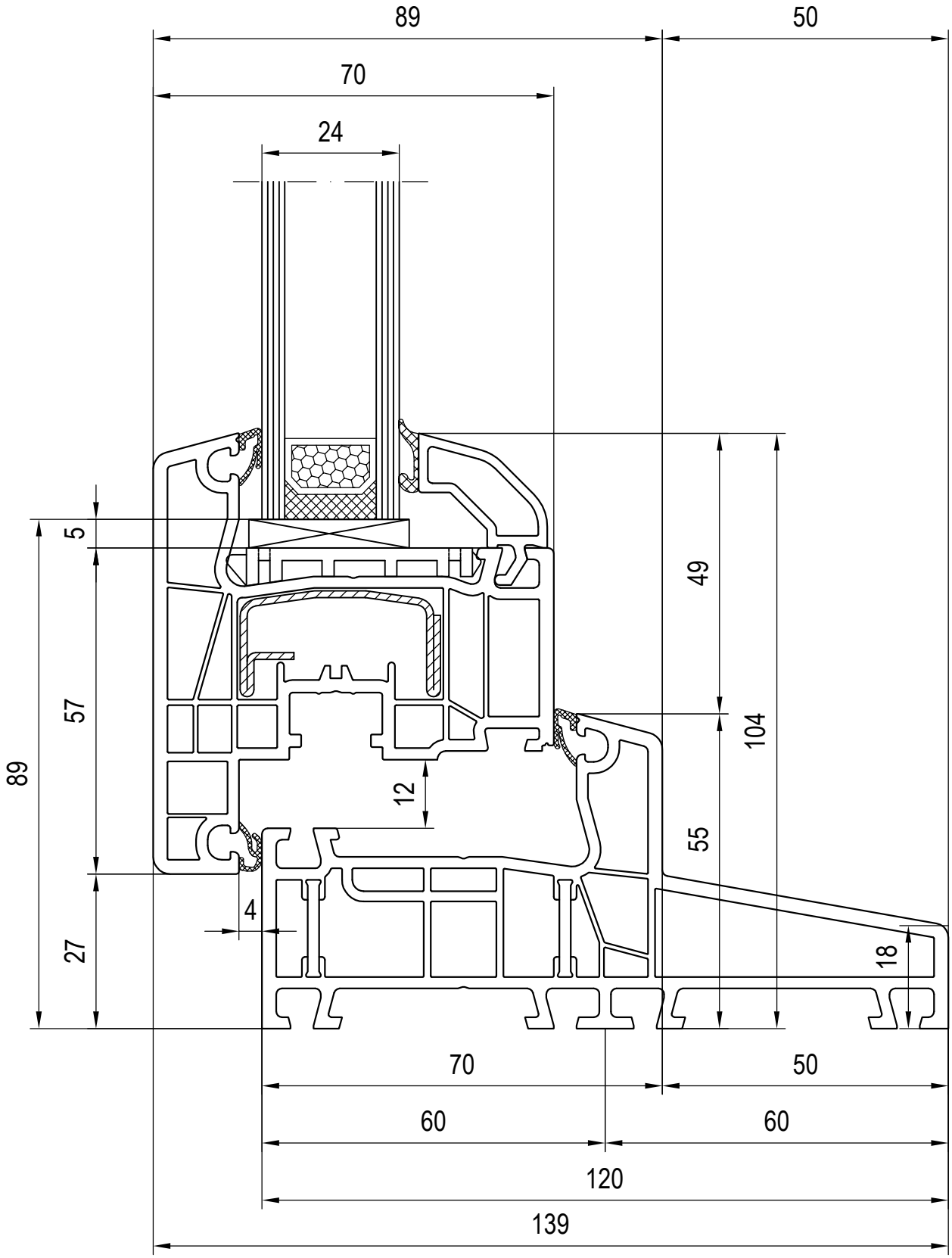
89
50
70
24
5
57
89
27
49
104
12
55
4
18
70
50
60
60
120
139

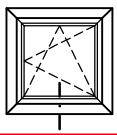

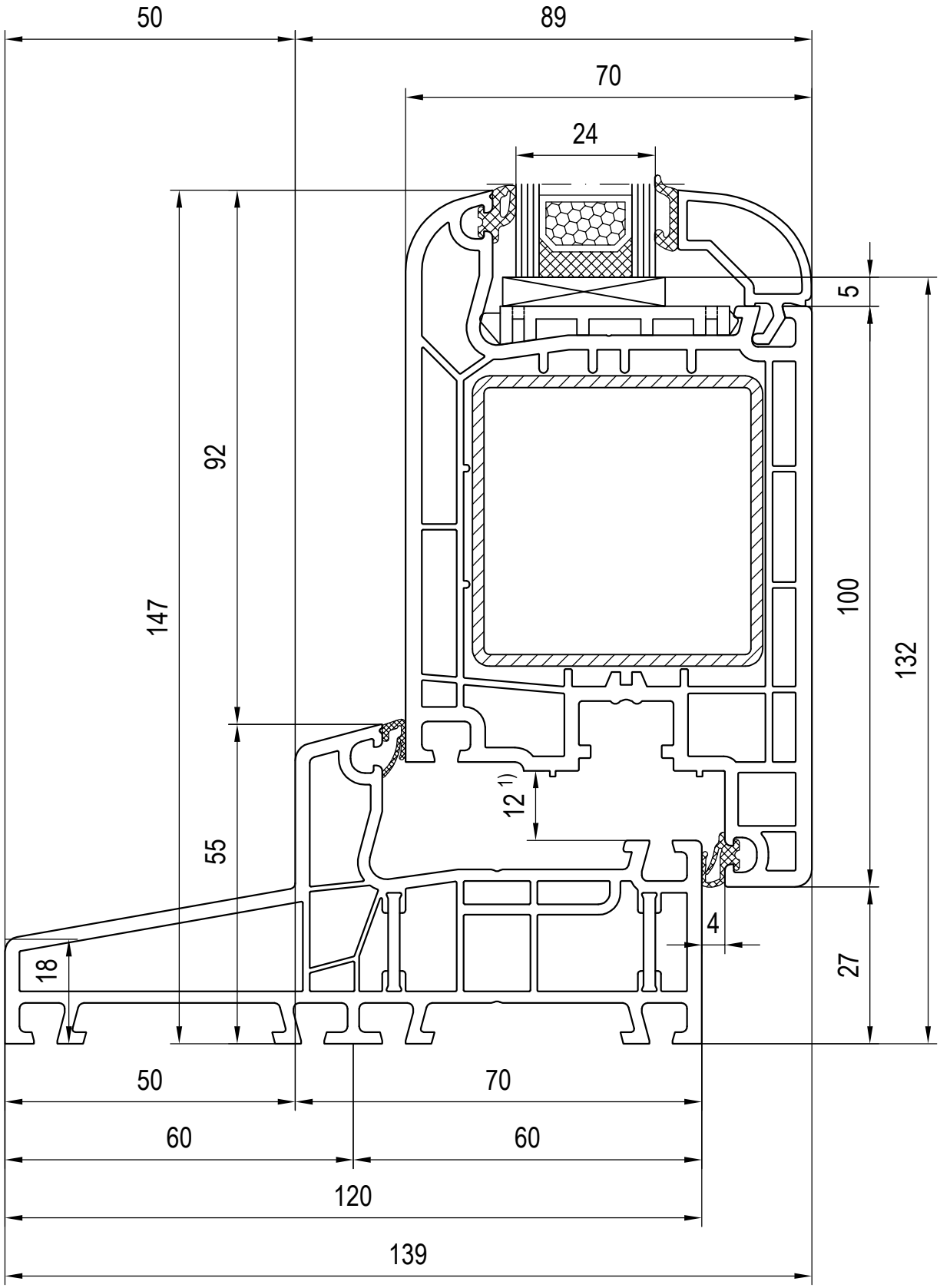

1) Falzluft bei Haustüren links und rechts = 13mm

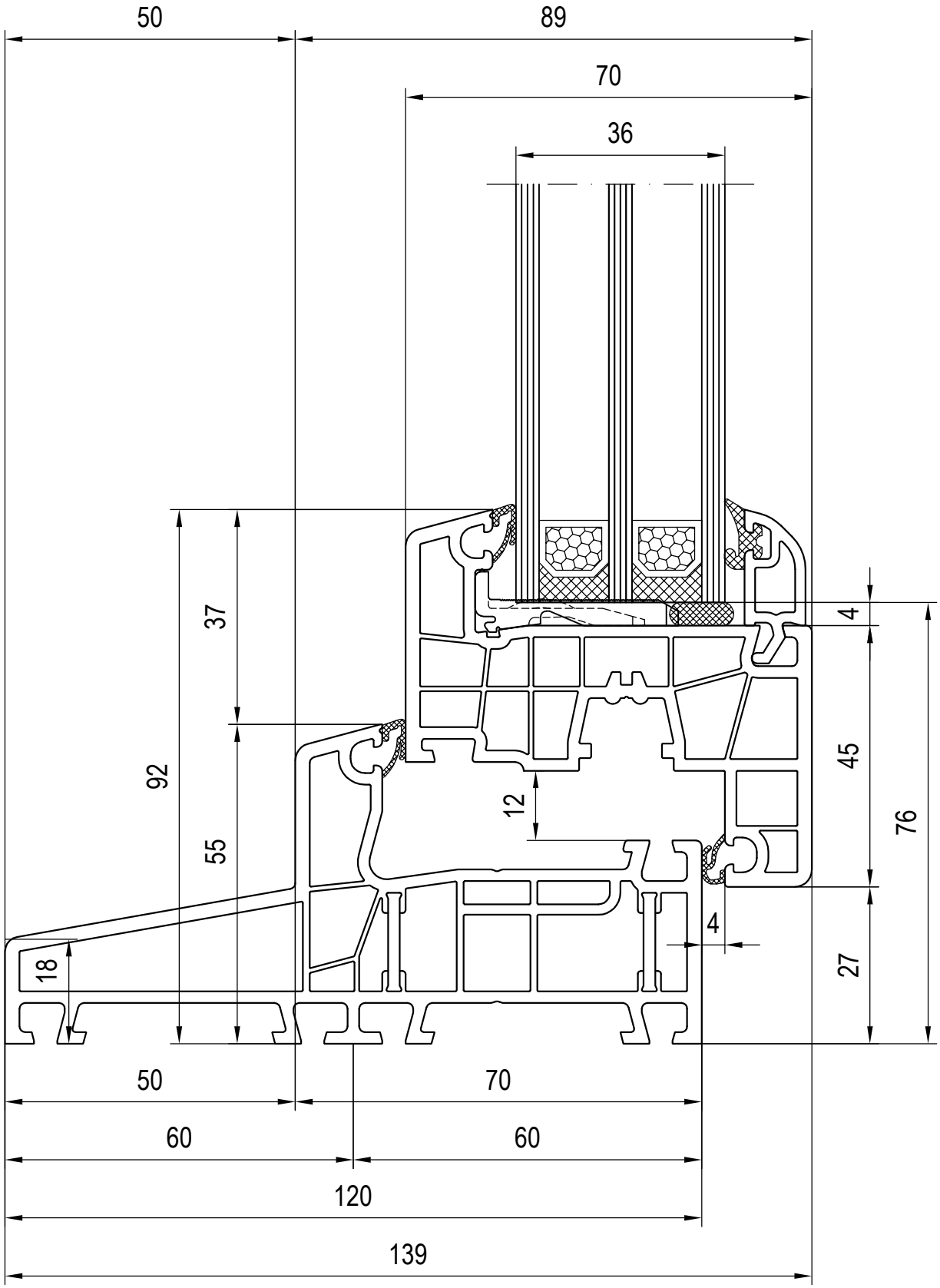
50
89
70
36
37
92
55
12
4
45
76
4
27
18
50
70
60
60
120
139

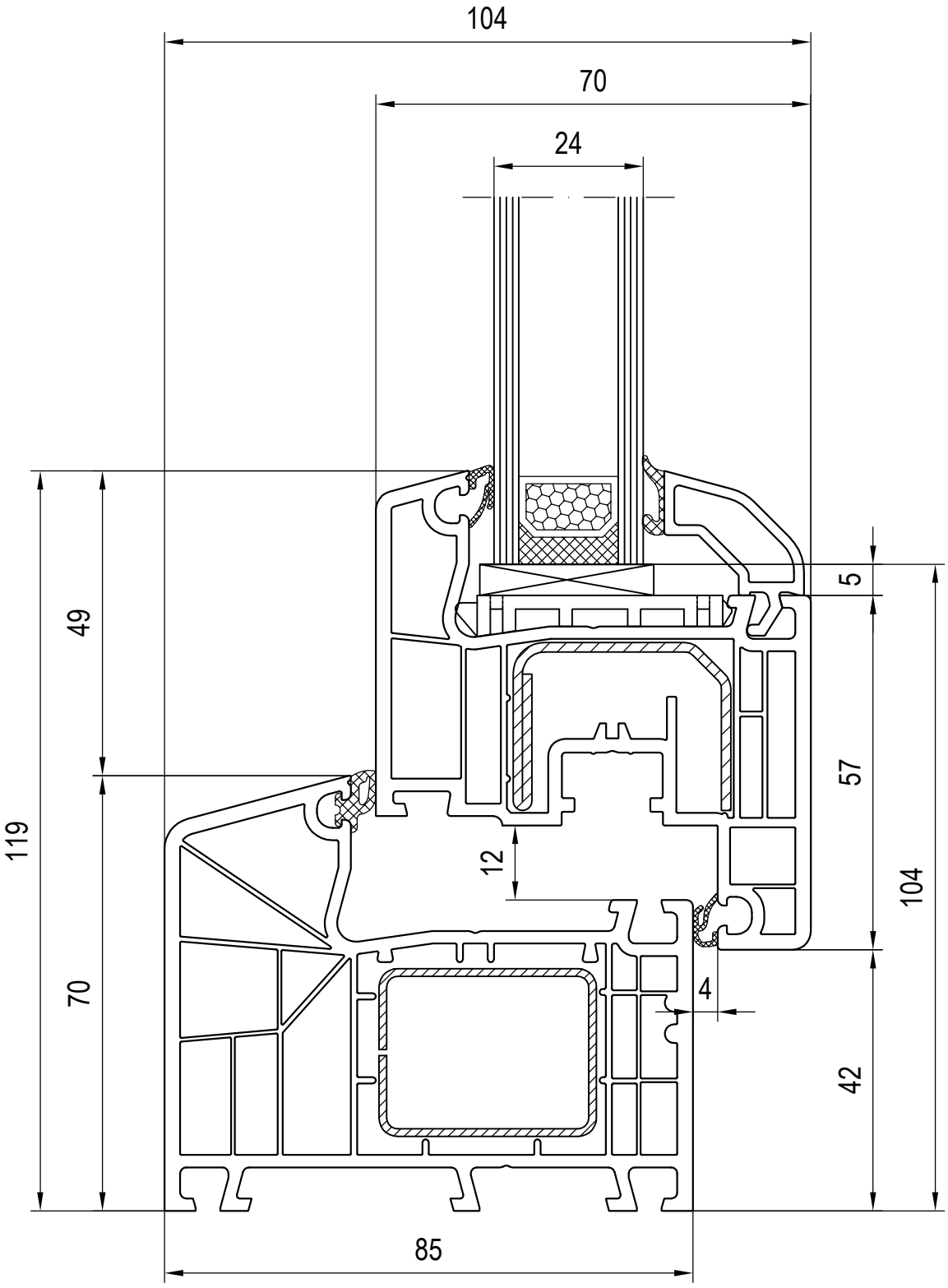
104
70
24
49
119
70
5
57
104
12
4
42
85

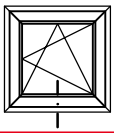

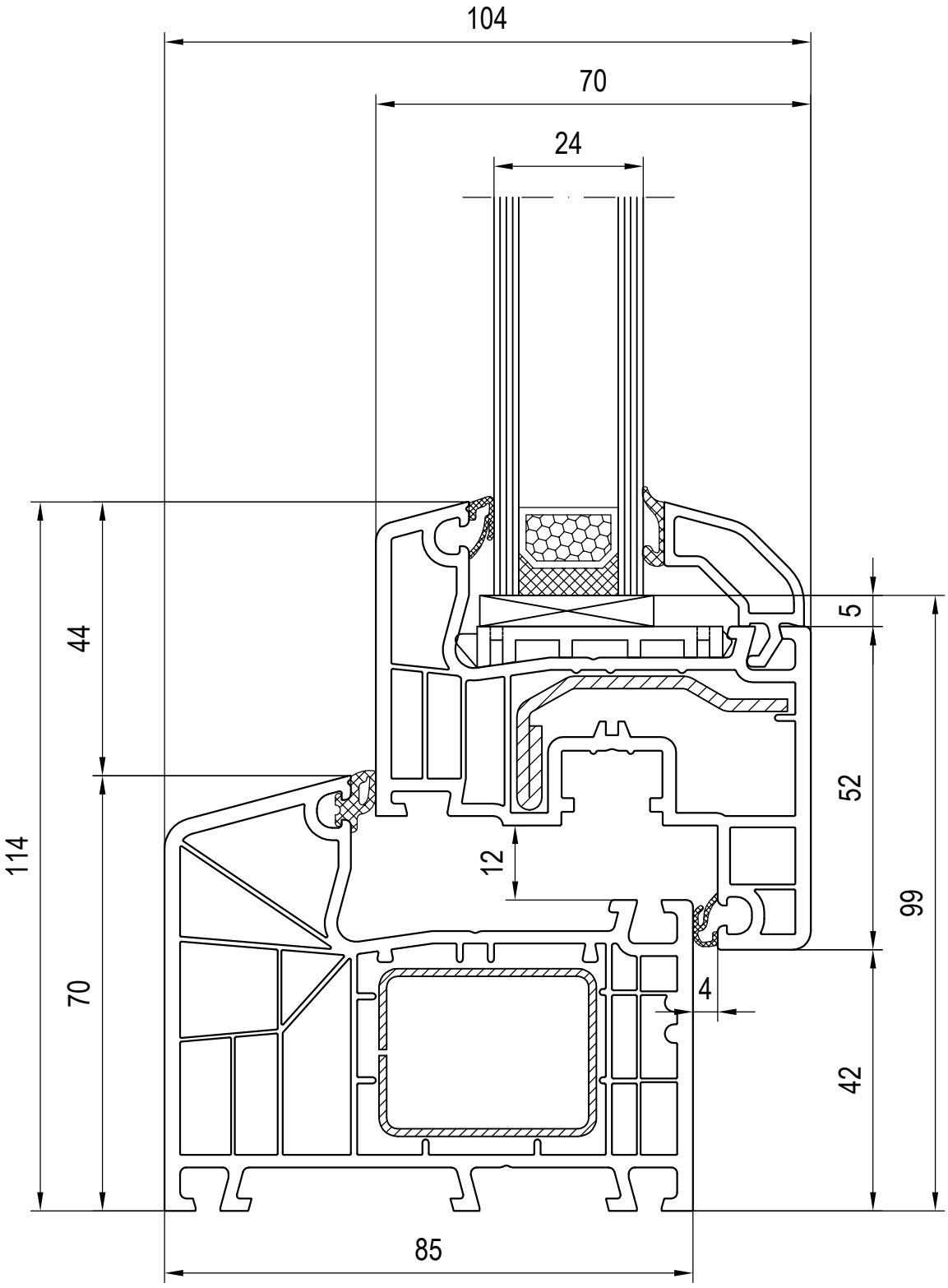
104
70
24
44
114
70
12
5
52
99
4
42
85

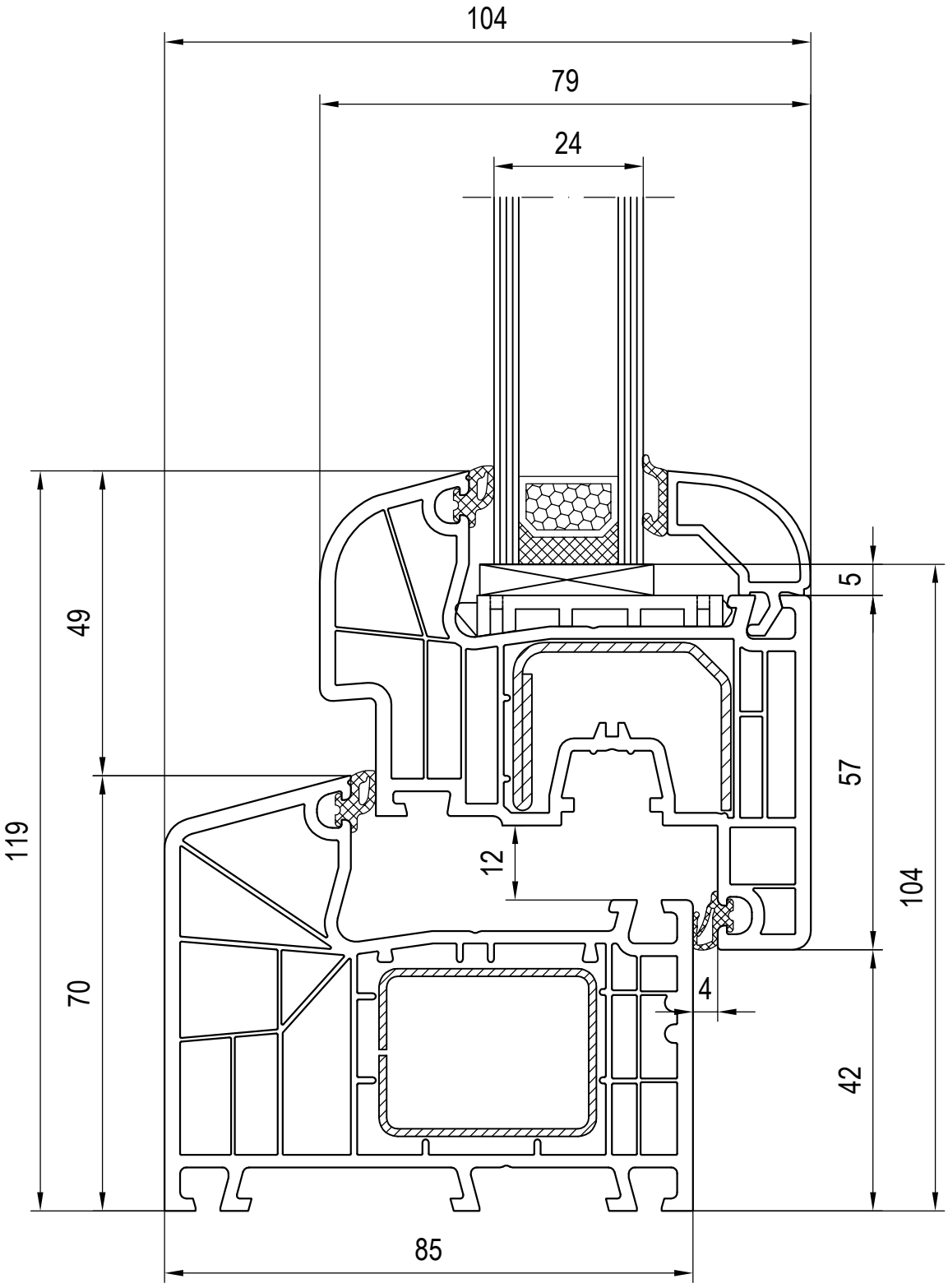
104
79
24
5
49
57
119
12
104
70
4
42
85

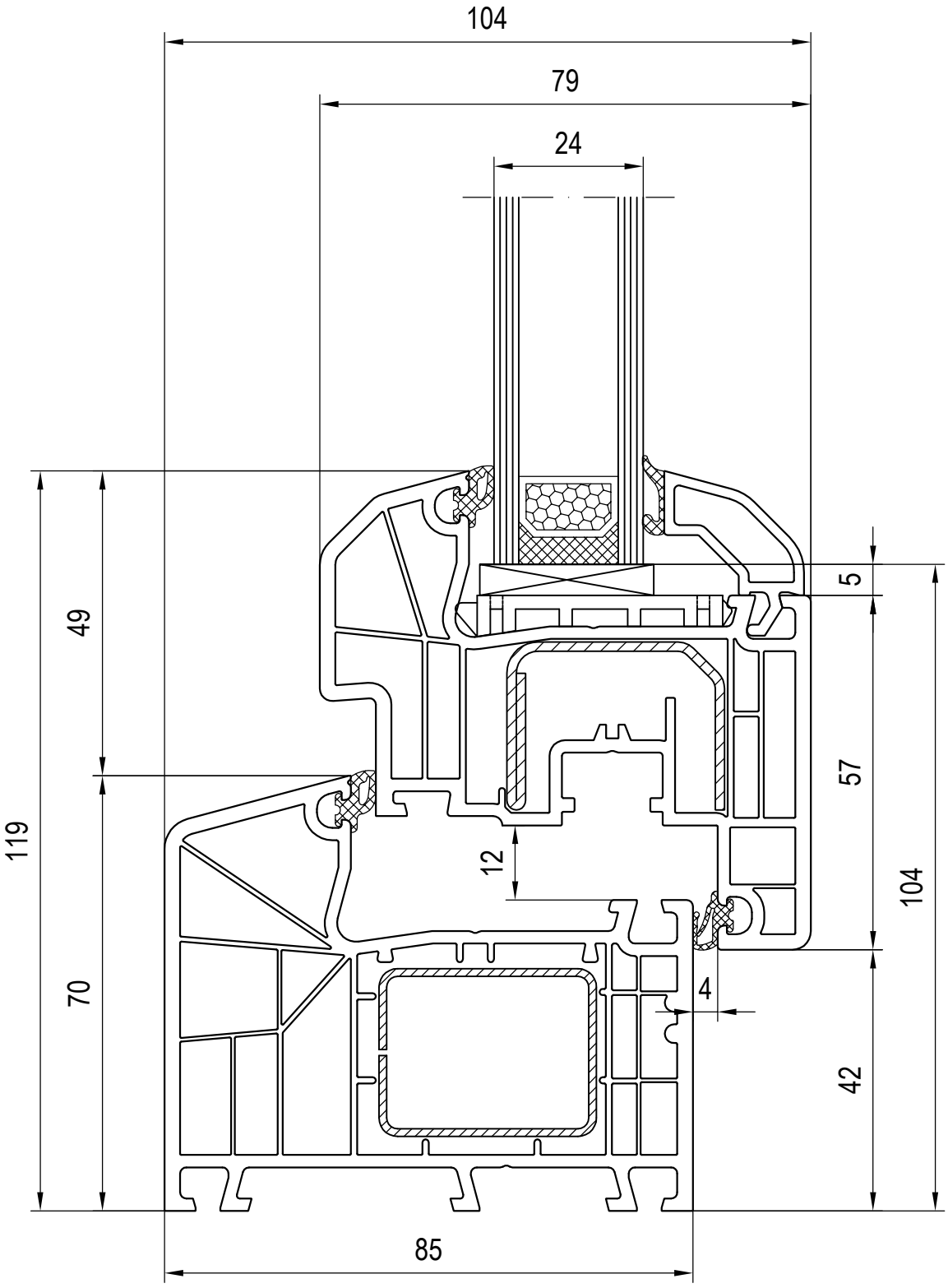
104
79
24
49
119
70
5
57
104
12
4
42
85

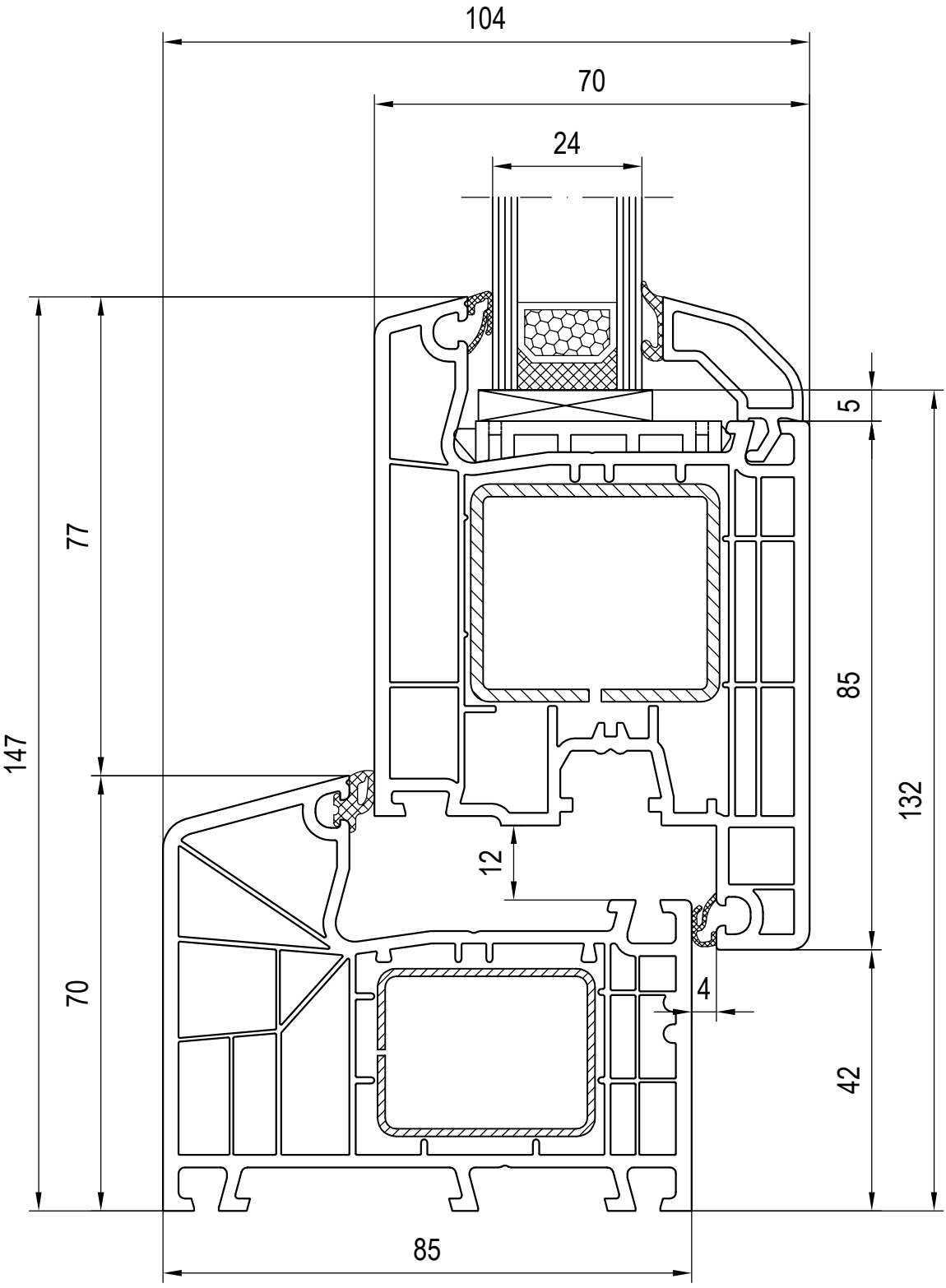
104
70
24
5
77
85
147
132
12
70
4
42
85

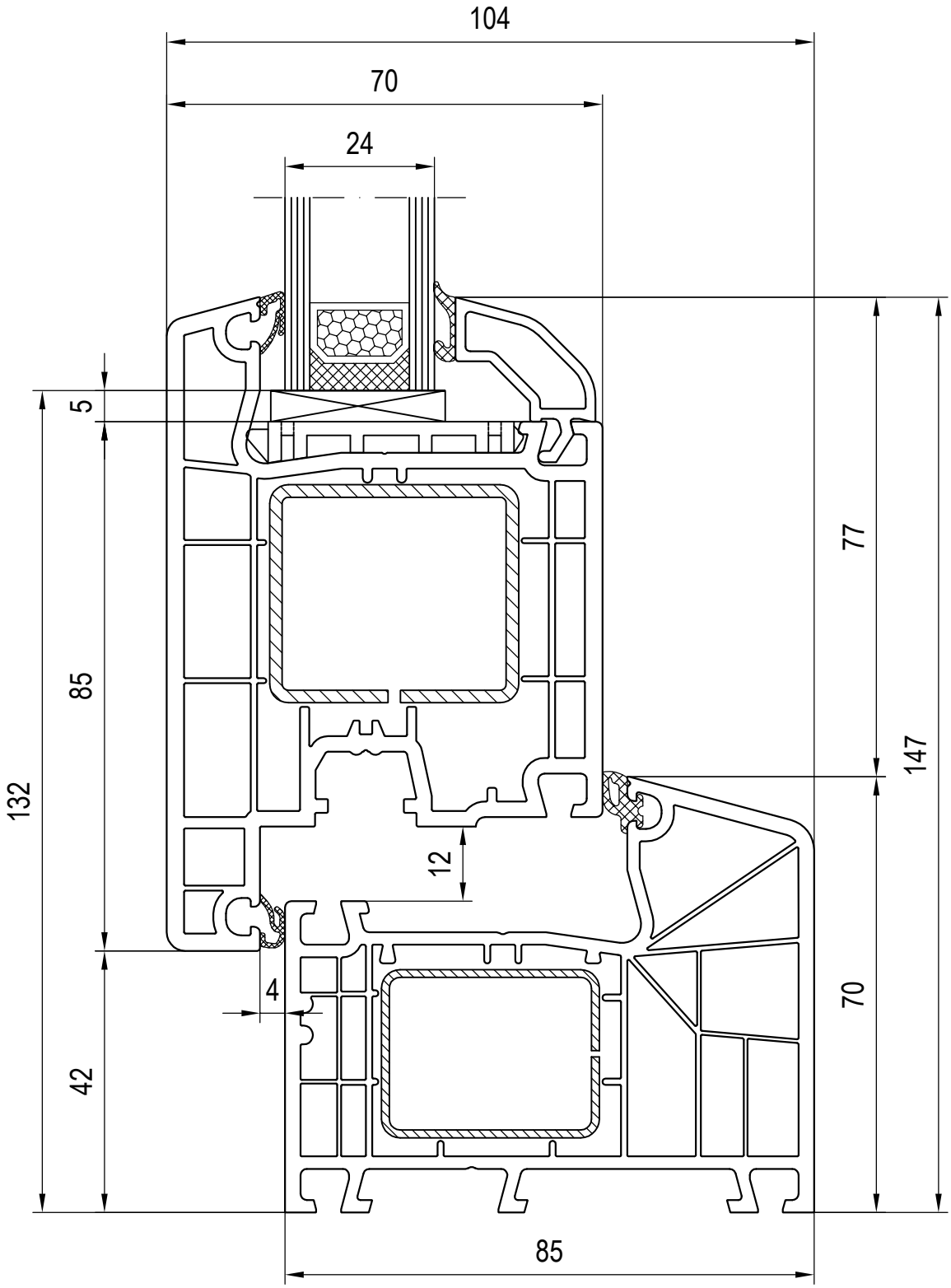
104
70
24
5
85
132
42
4
12
77
147
70
85

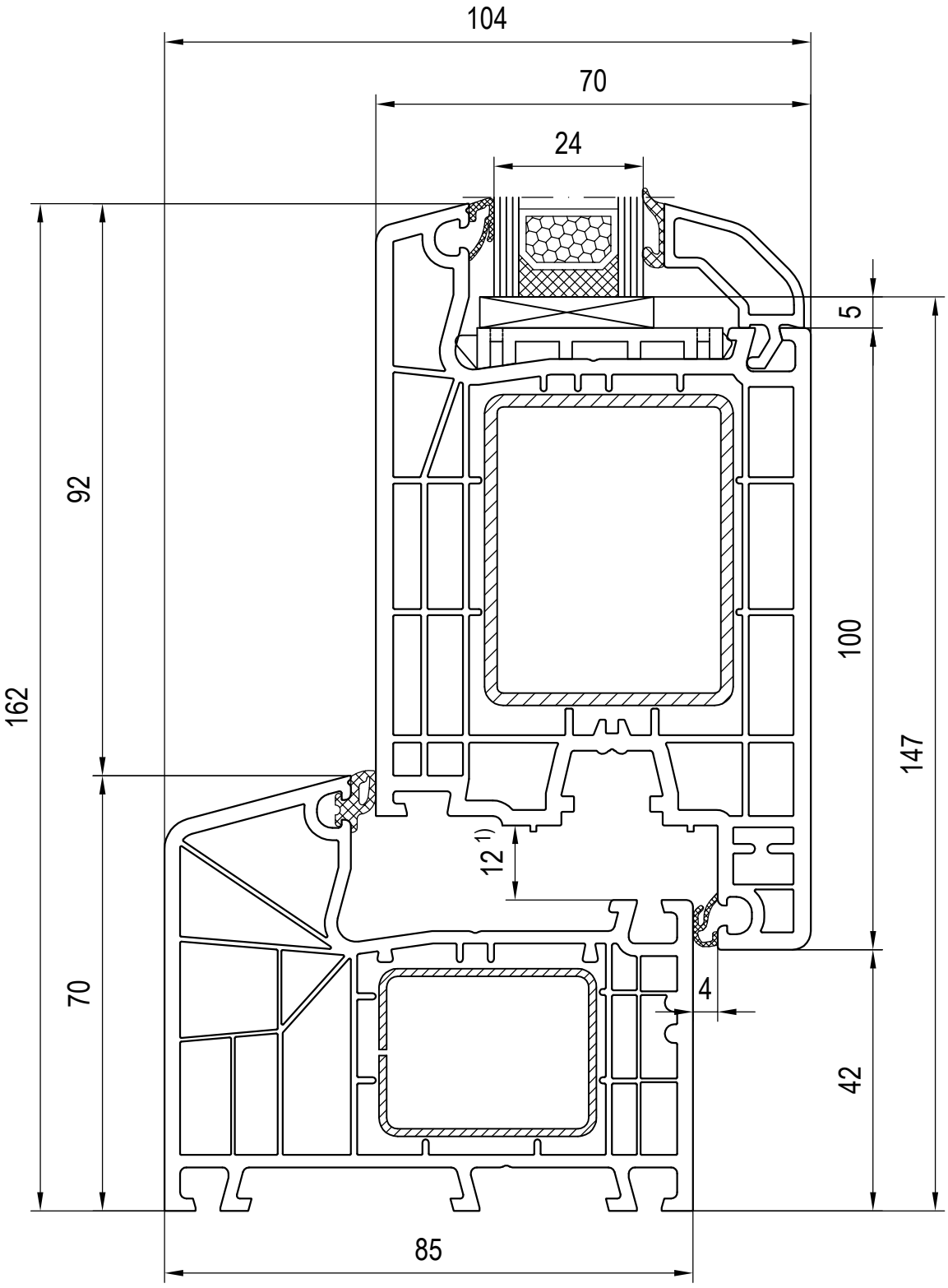

1) Falzluft bei Haustüren links und rechts = 13mm

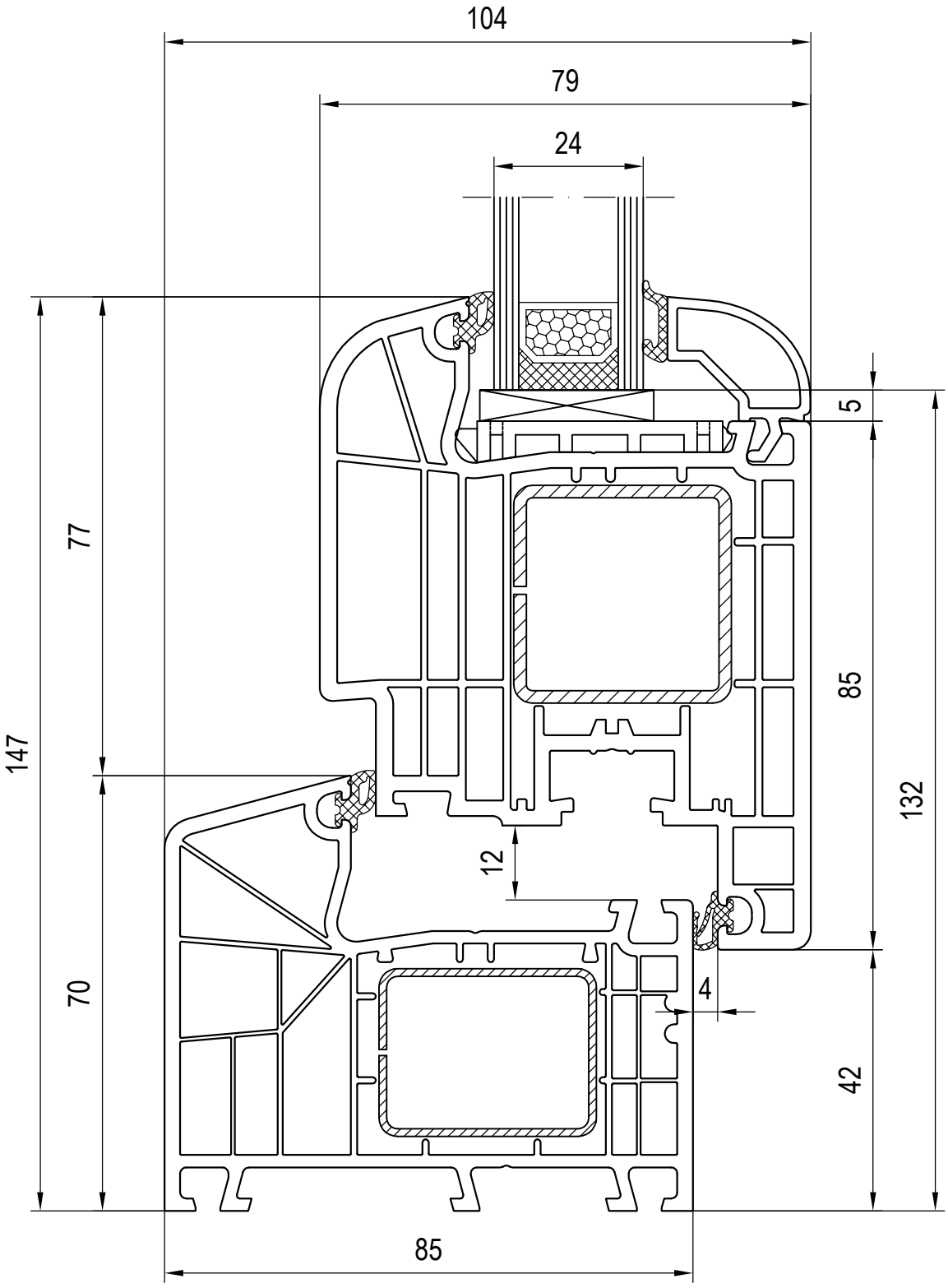
104
79
24
5
77
85
147
132
12
70
4
42
85

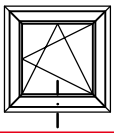

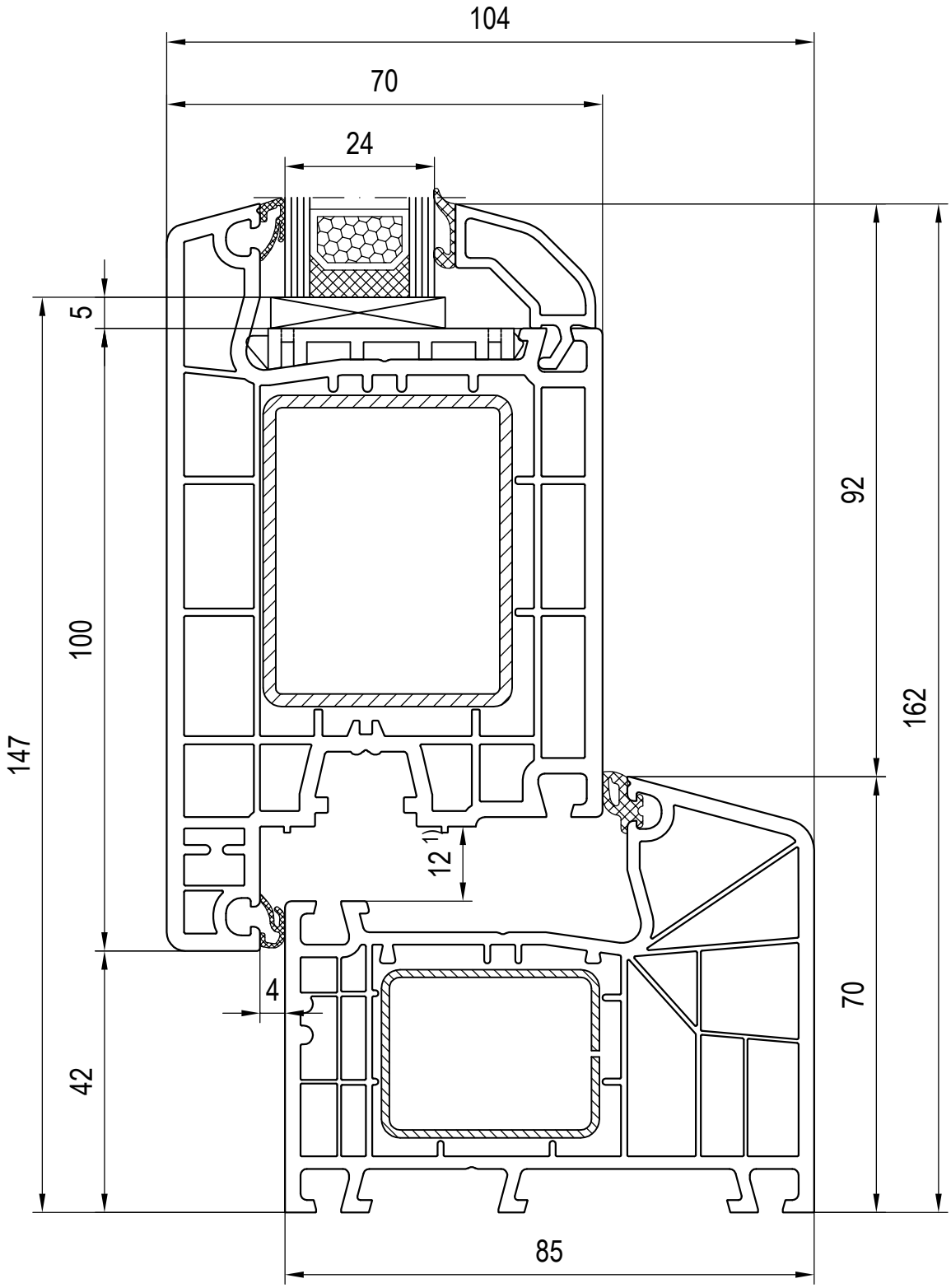

1) Falzluft bei Haustüren links und rechts = 13mm

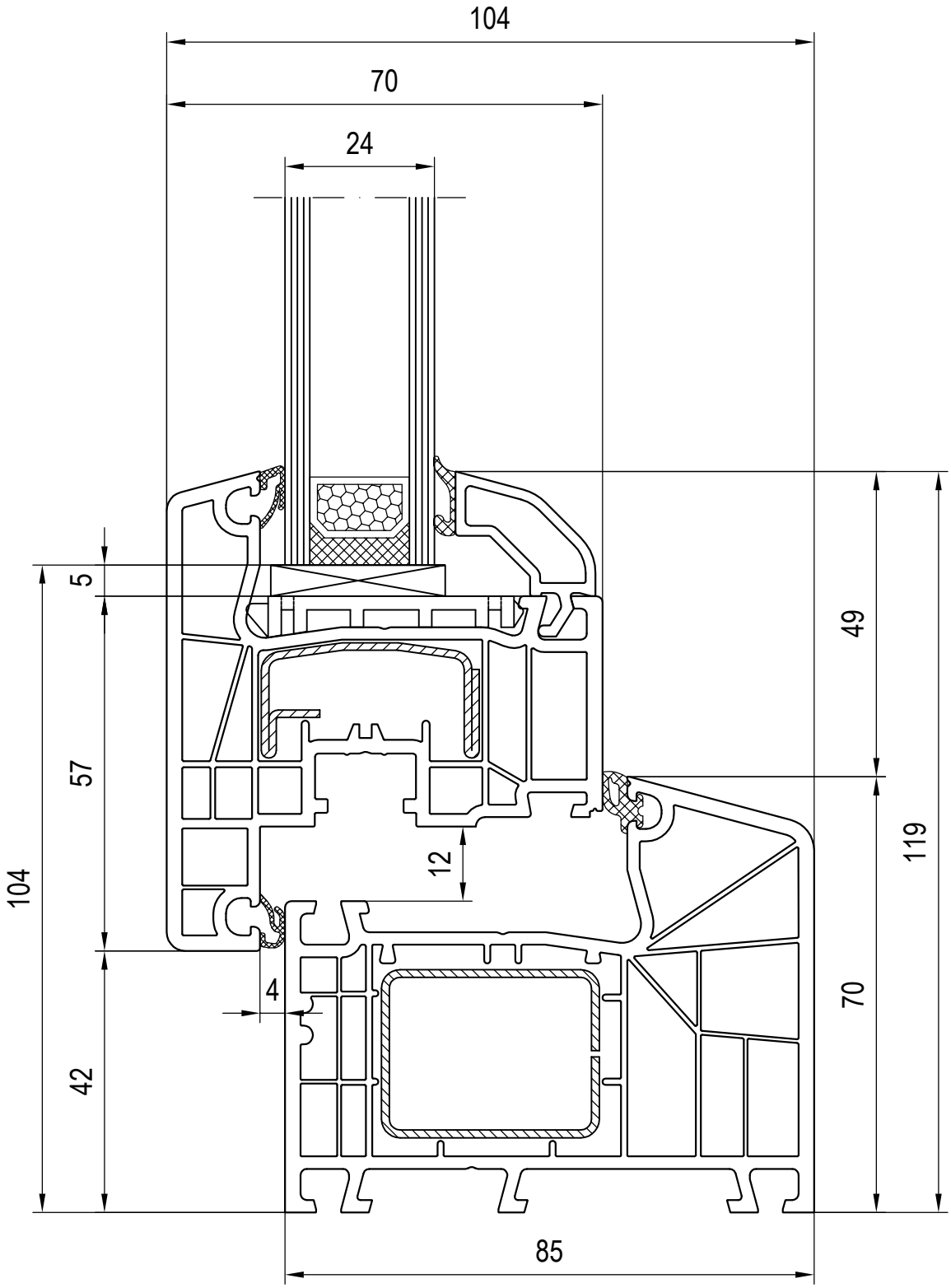
104
70
24
5
57
104
42
4
12
49
119
70
85

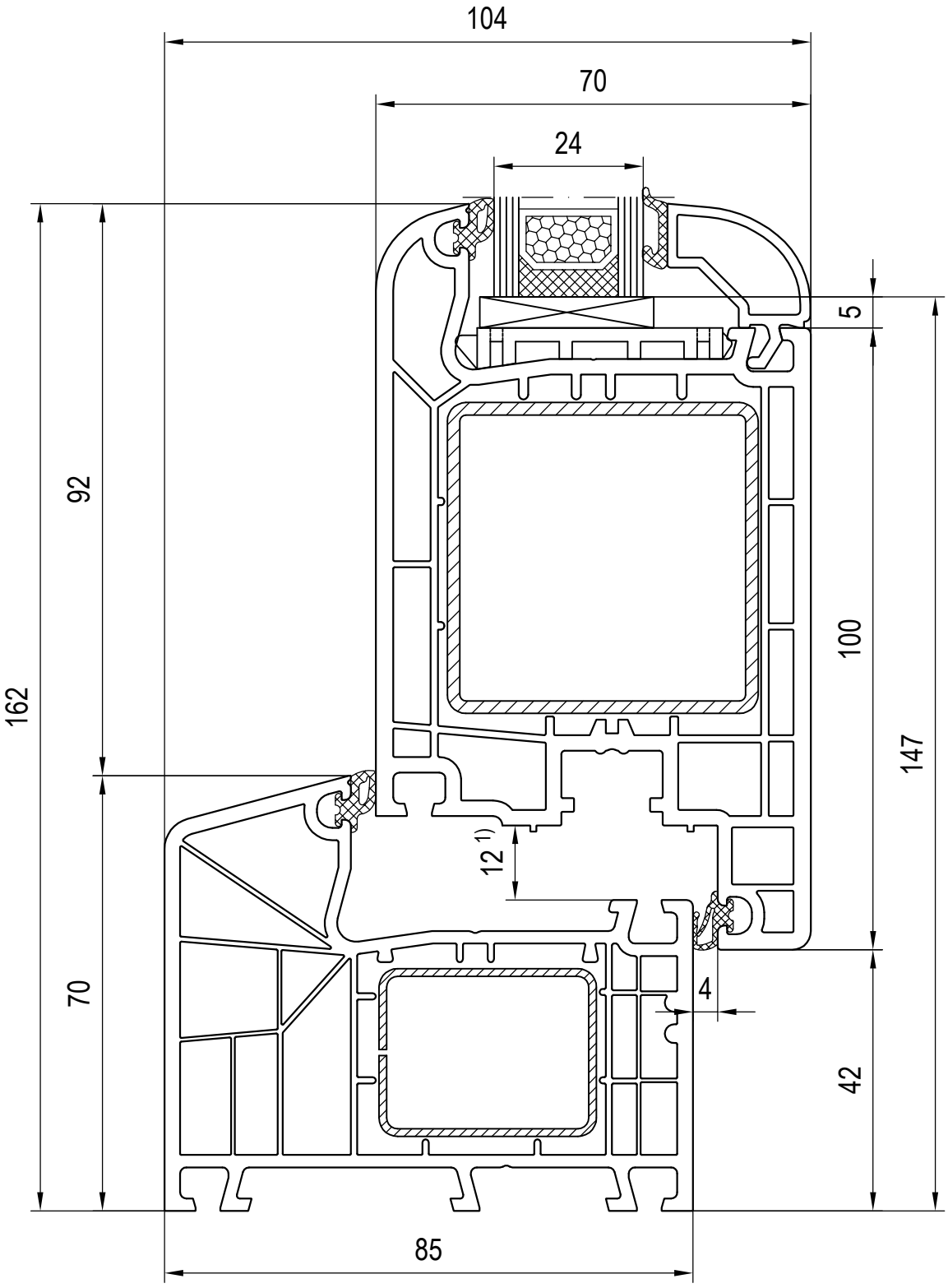

1) Falzluft bei Haustüren links und rechts = 13mm

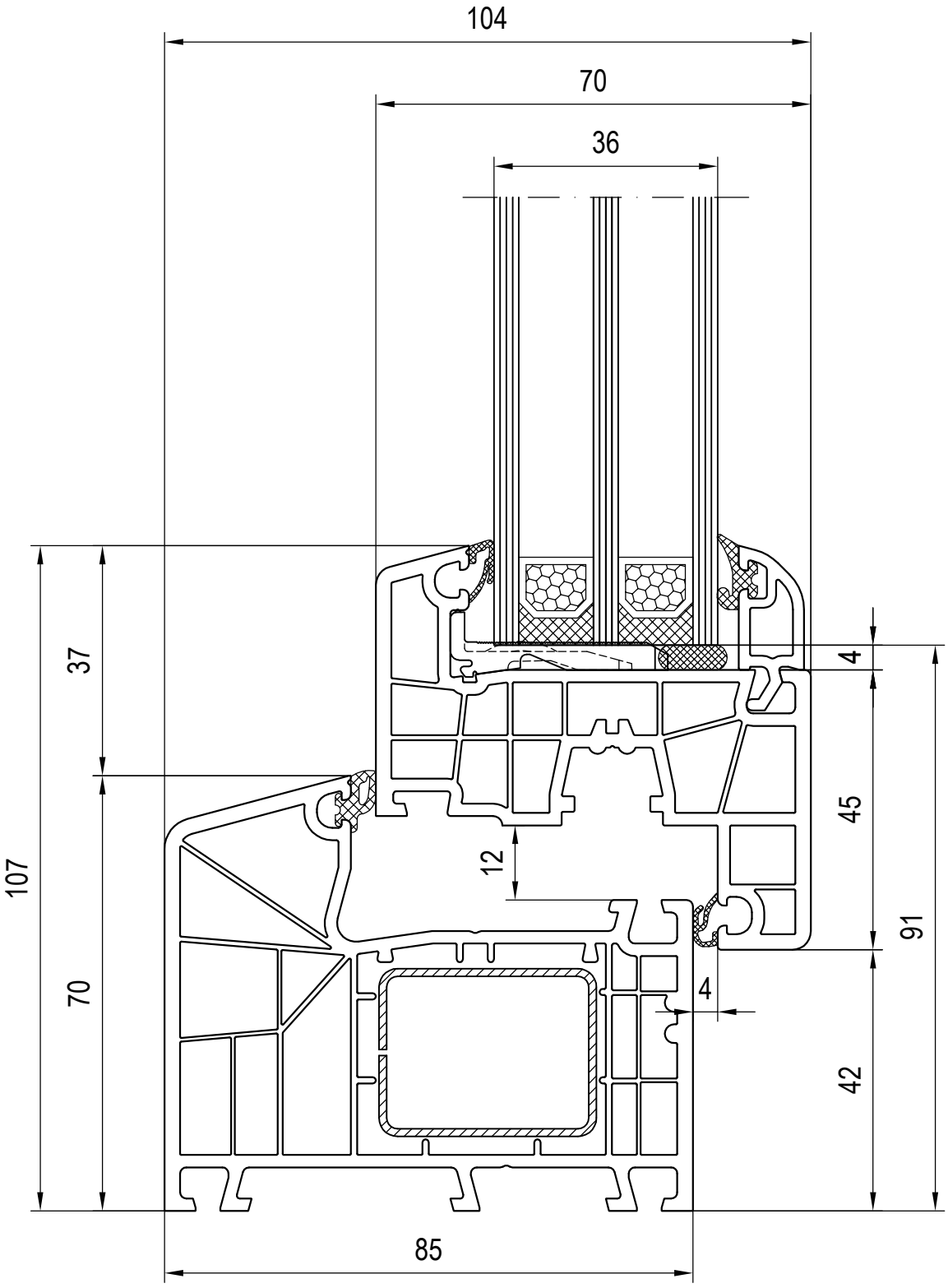
104
70
36
37
107
70
12
4
45
91
4
42
85

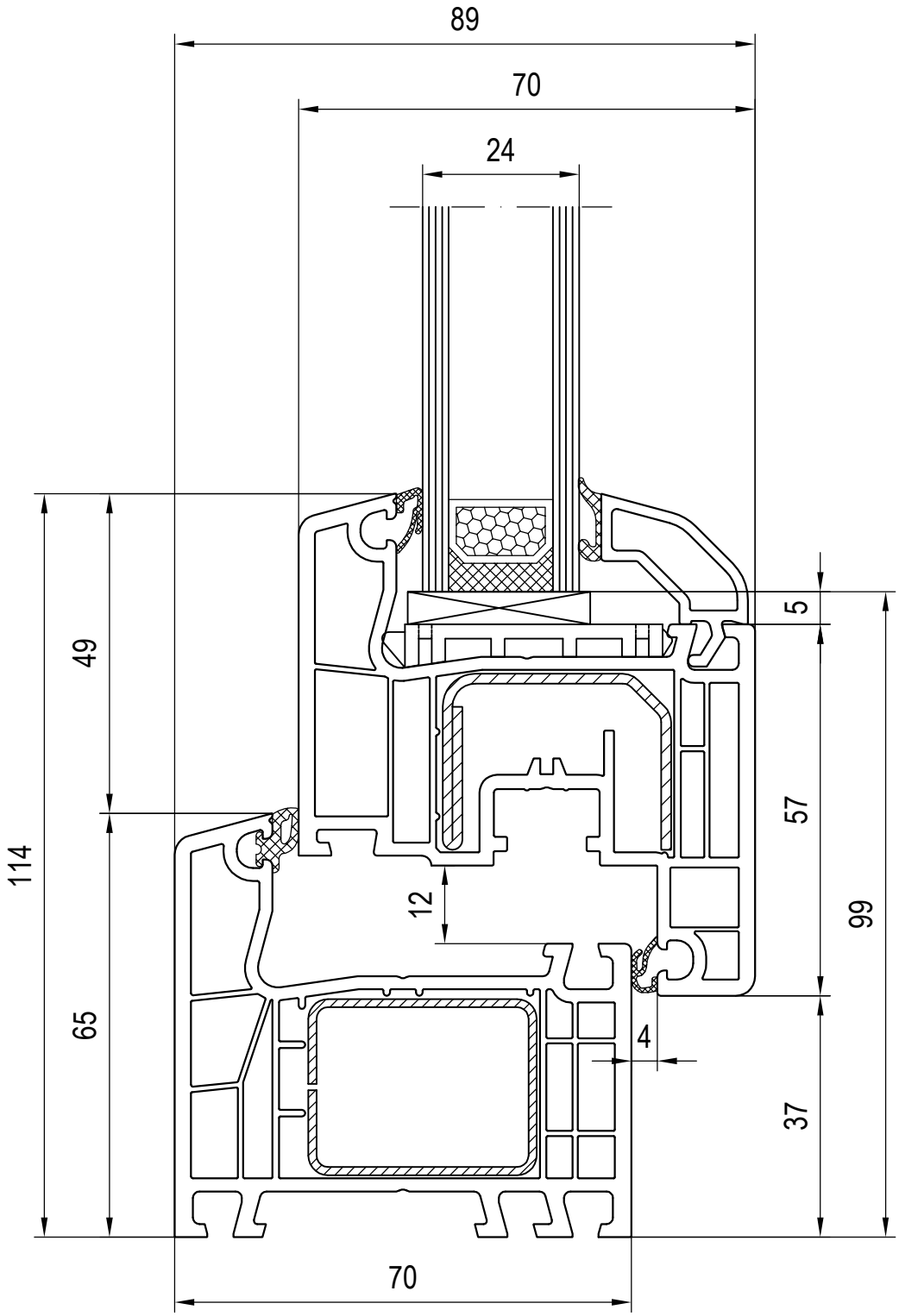
89
70
24
5
49
57
114
99
12
65
4
37
70

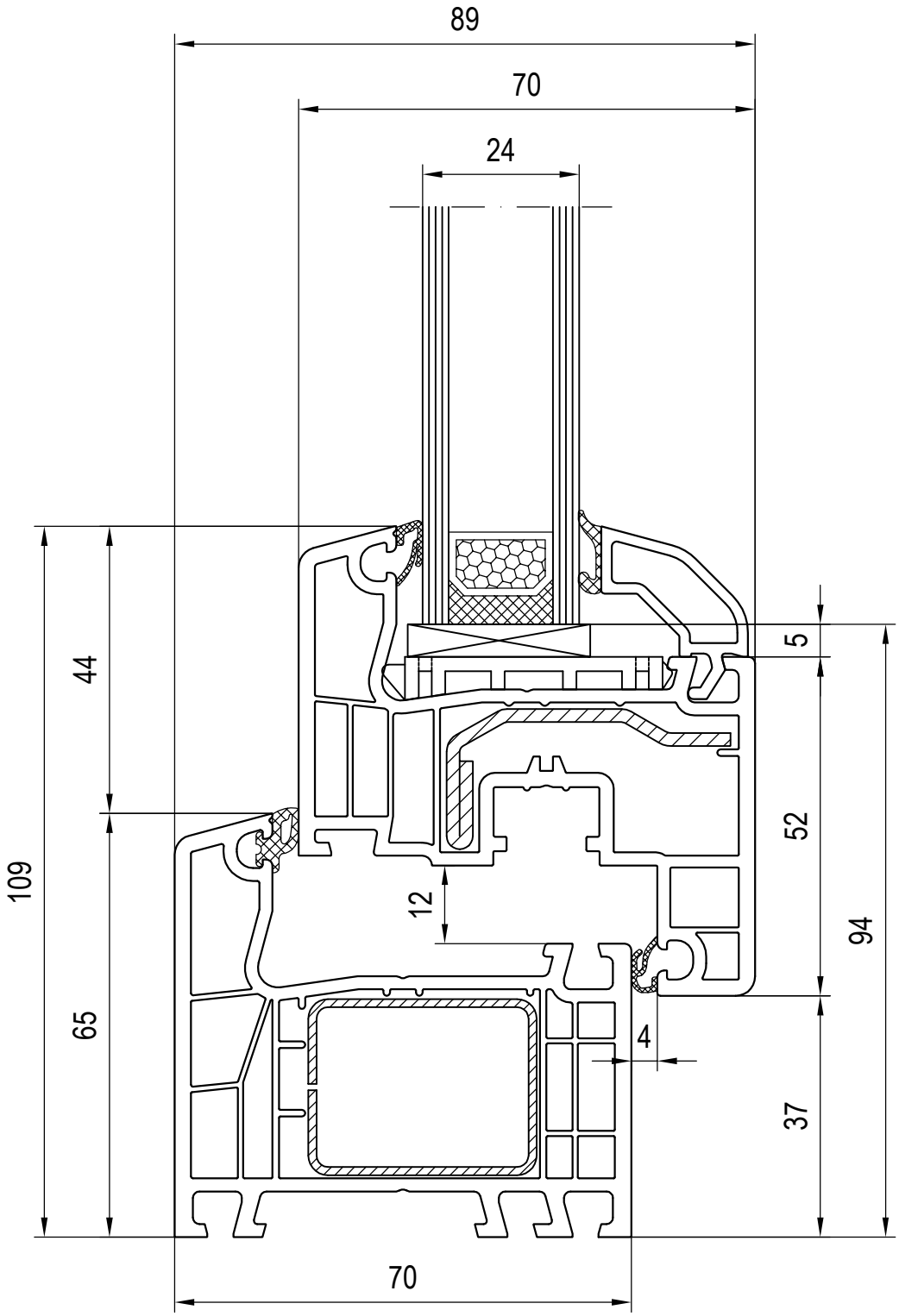
89
70
24
44
109
65
5
52
94
12
4
37
70

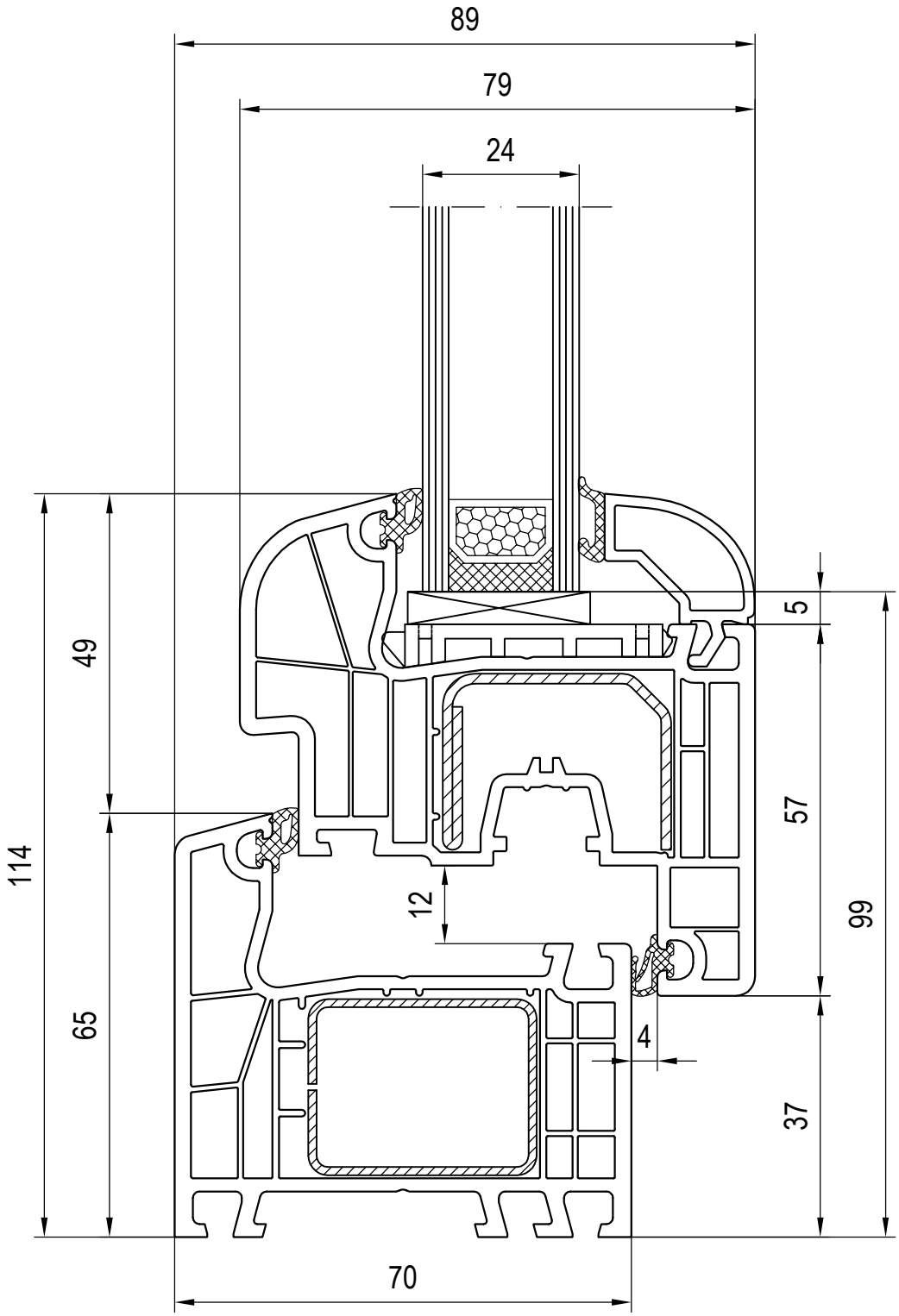
89
79
24
5
49
57
114
99
12
65
4
37
70

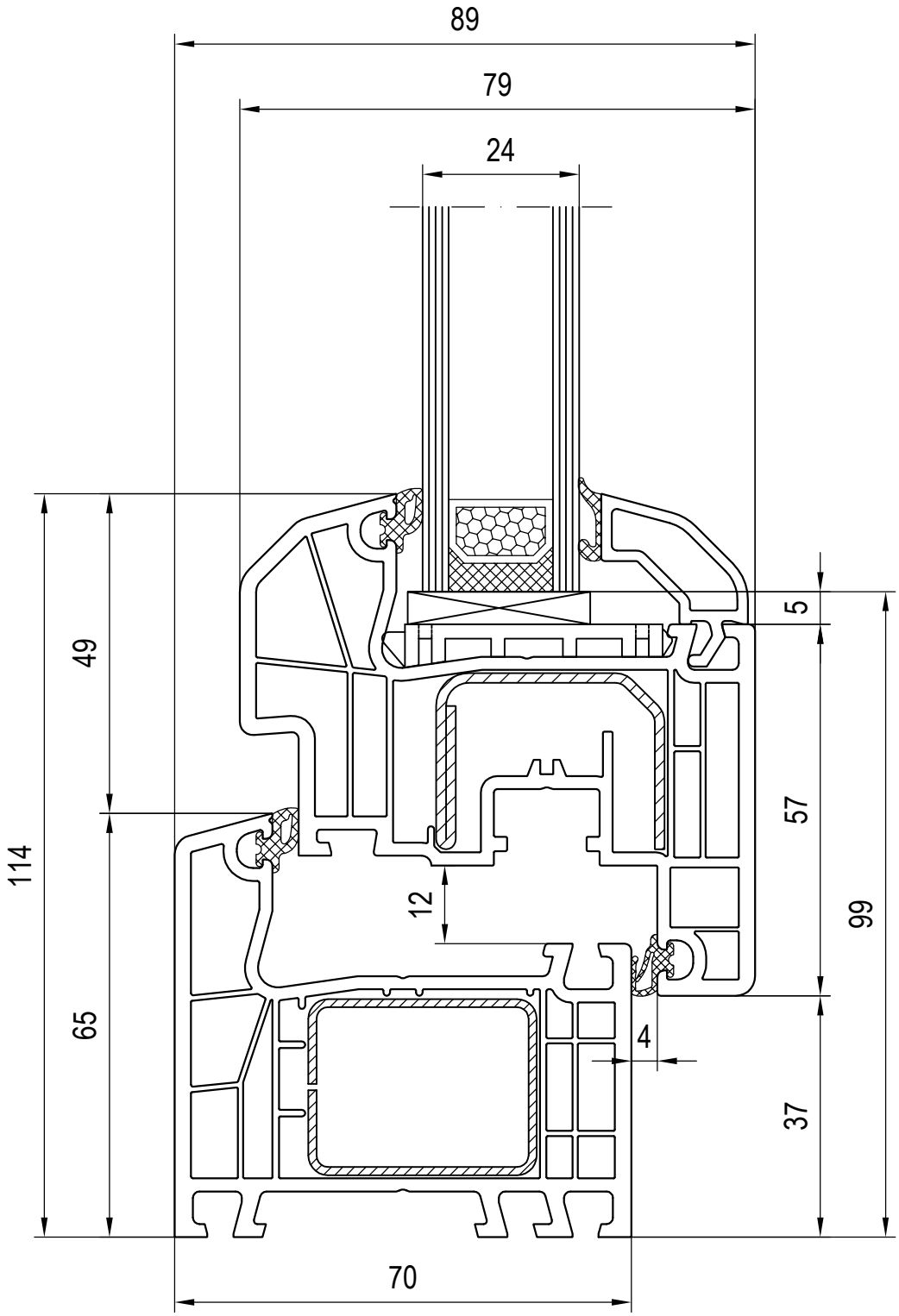
89
79
24
5
49
57
114
99
12
65
4
37
70

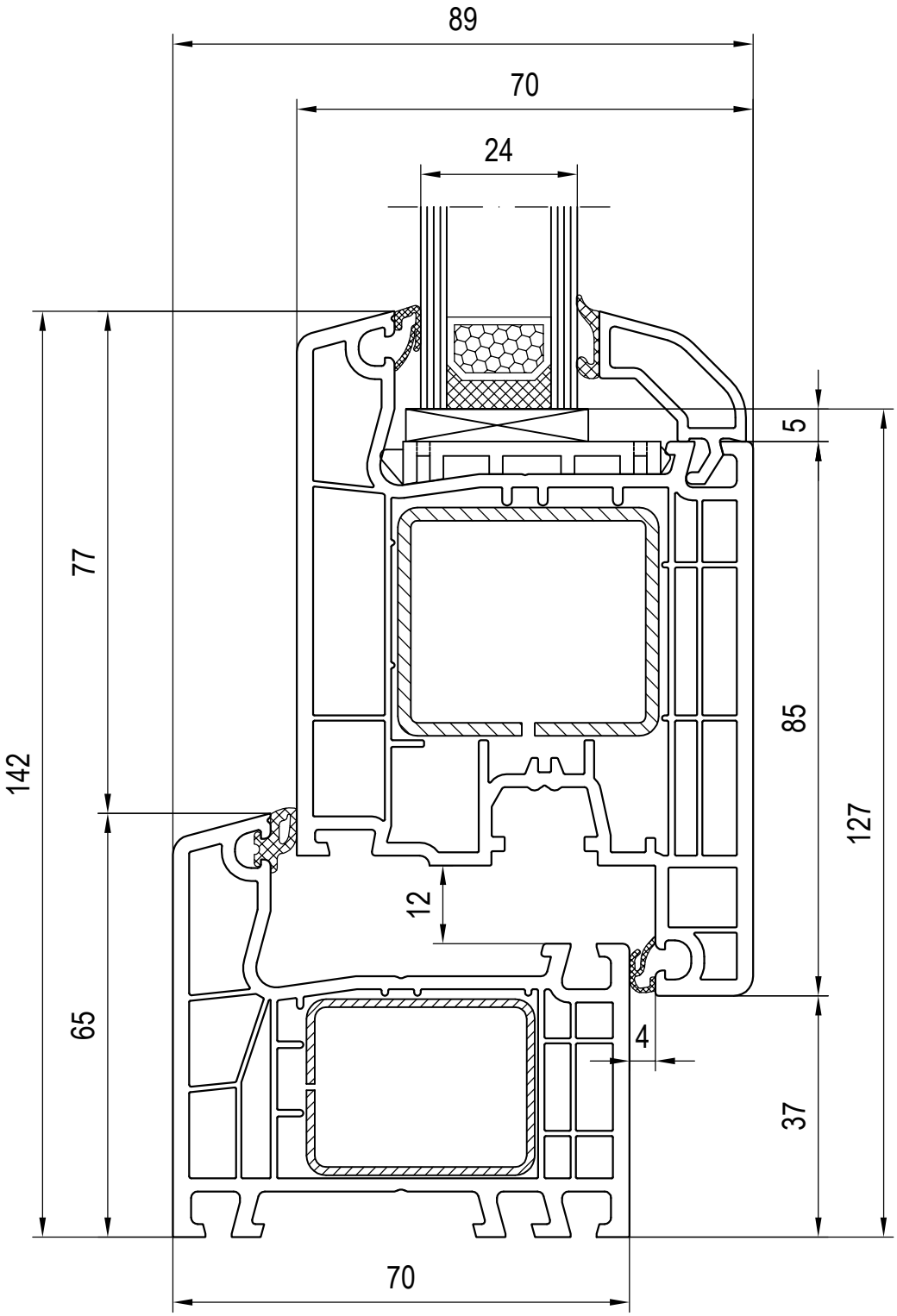
89
70
24
5
77
85
142
127
12
65
4
37
70

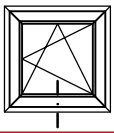

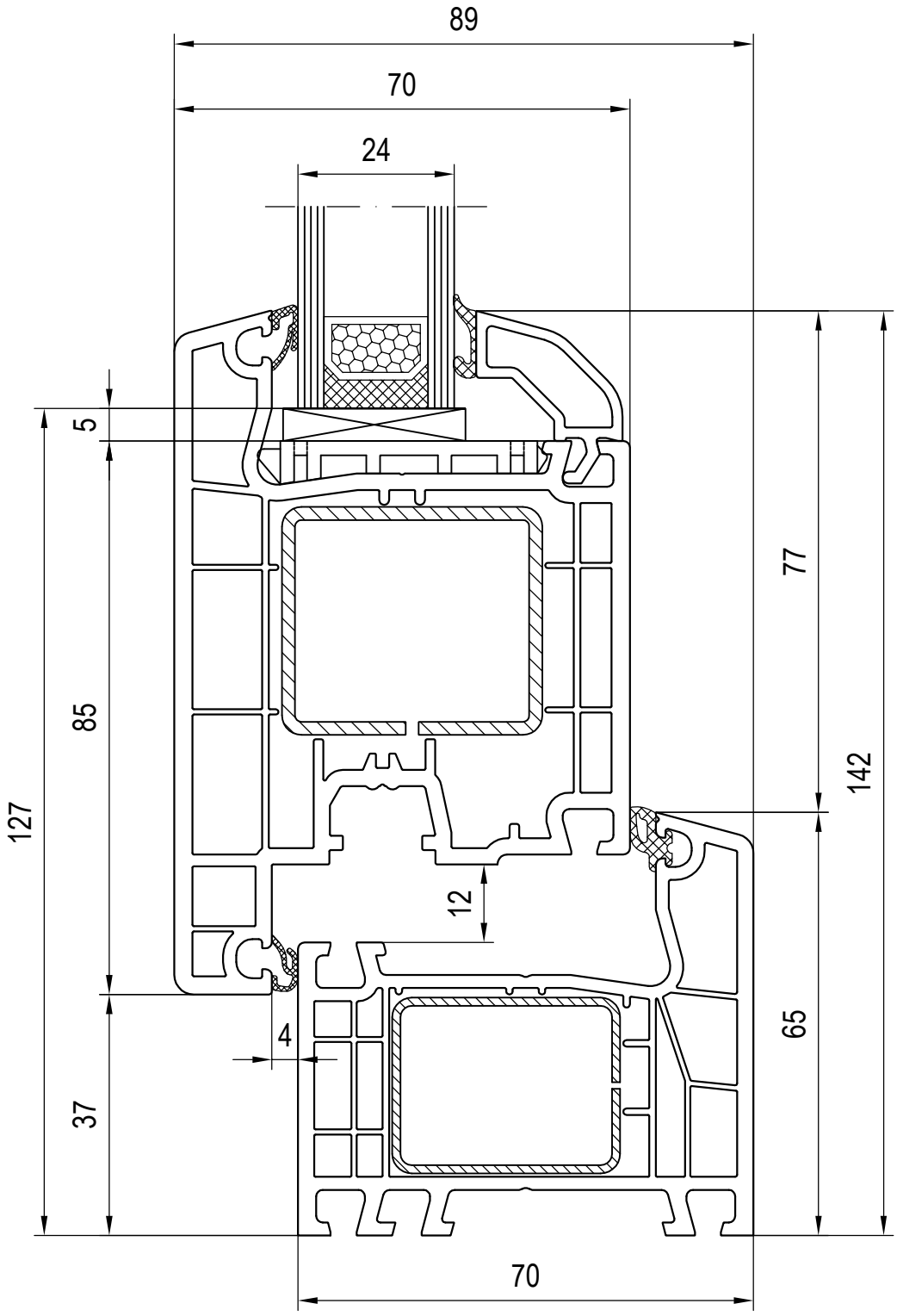
89
70
24
5
85
127
37
77
142
65
12
4
70

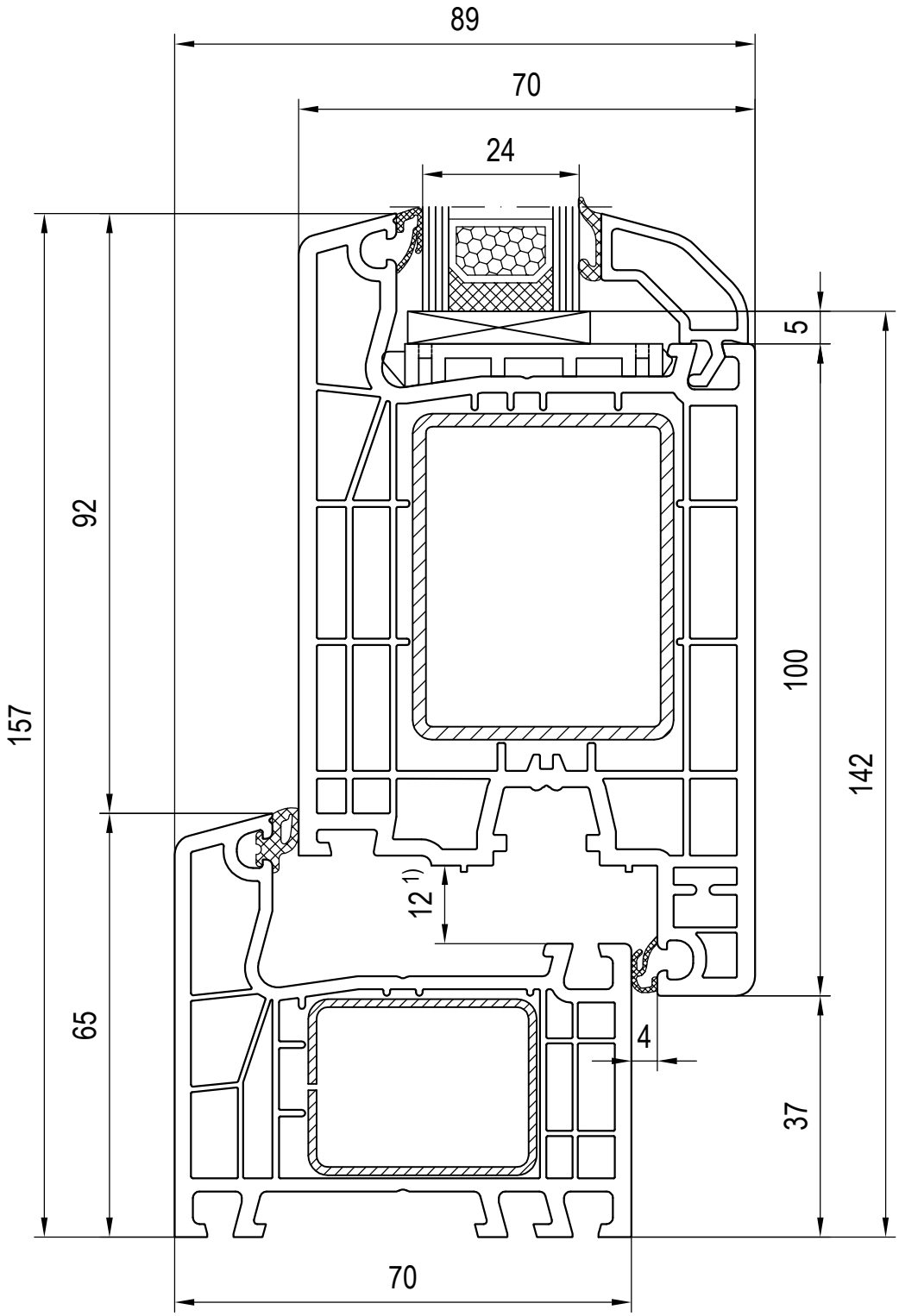

1) Falzluft bei Haustüren links und rechts = 13mm

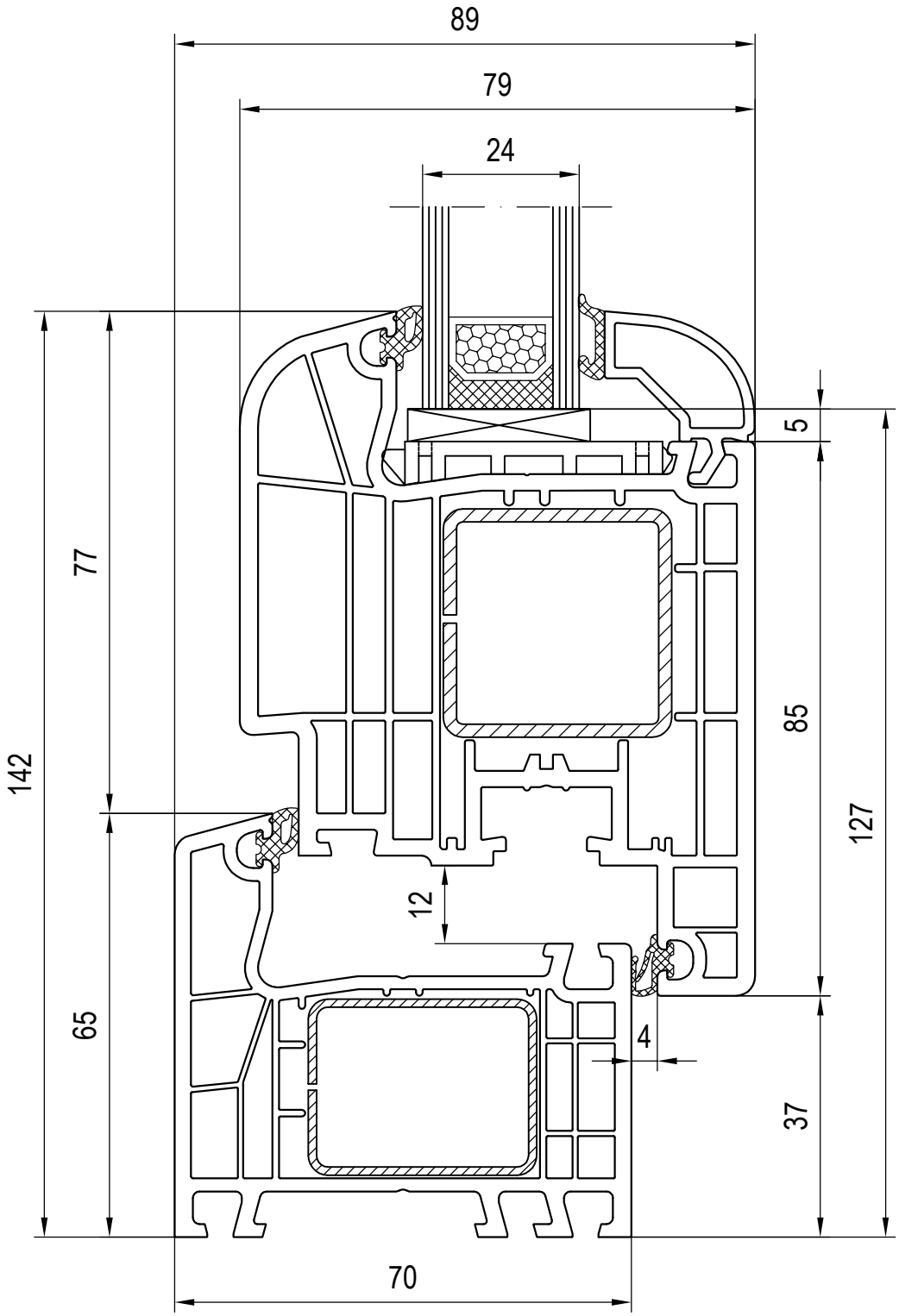
89
79
24
5
77
85
142
127
12
65
4
37
70

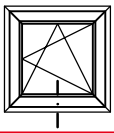

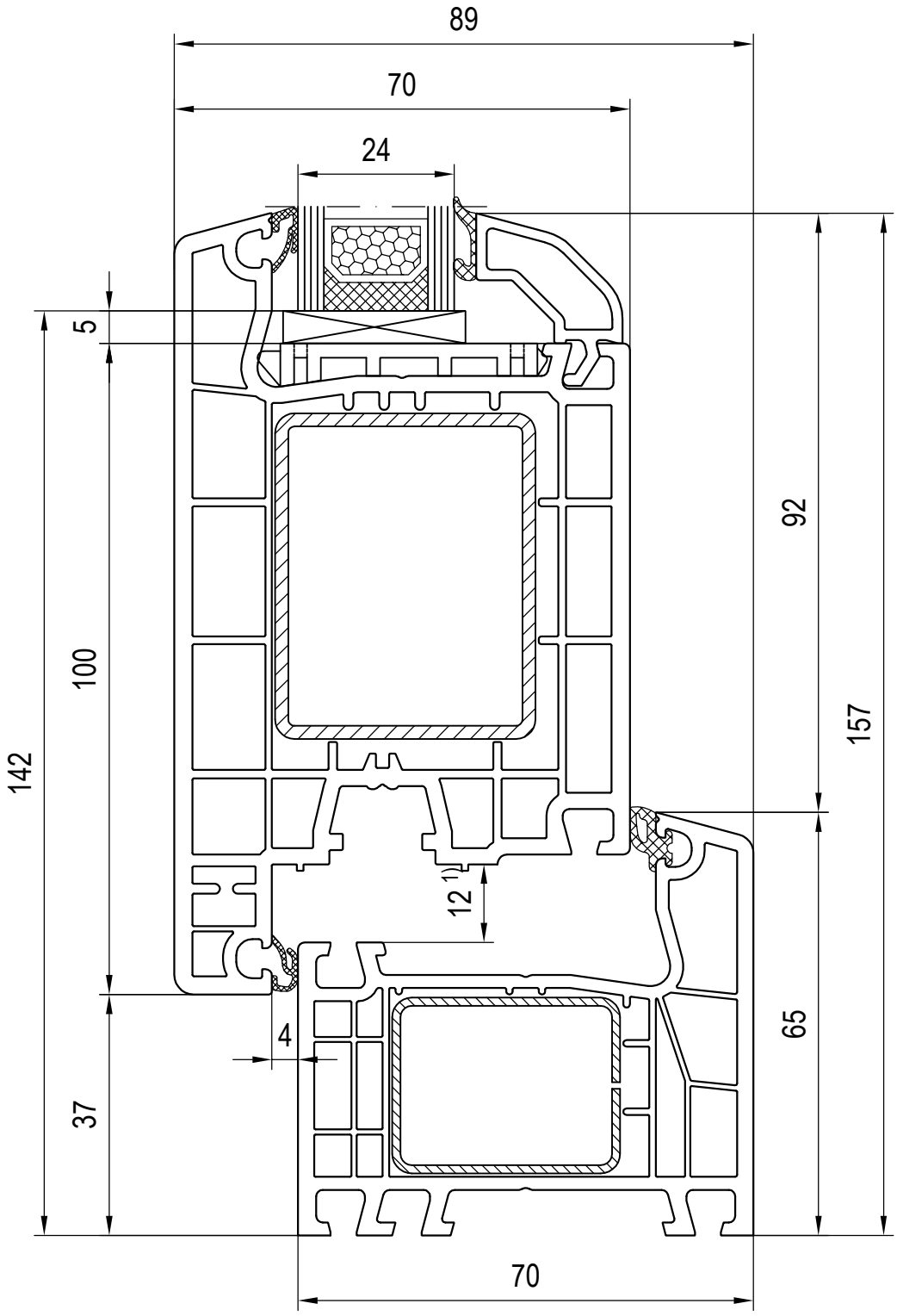

1) Falzluft bei Haustüren links und rechts = 13mm

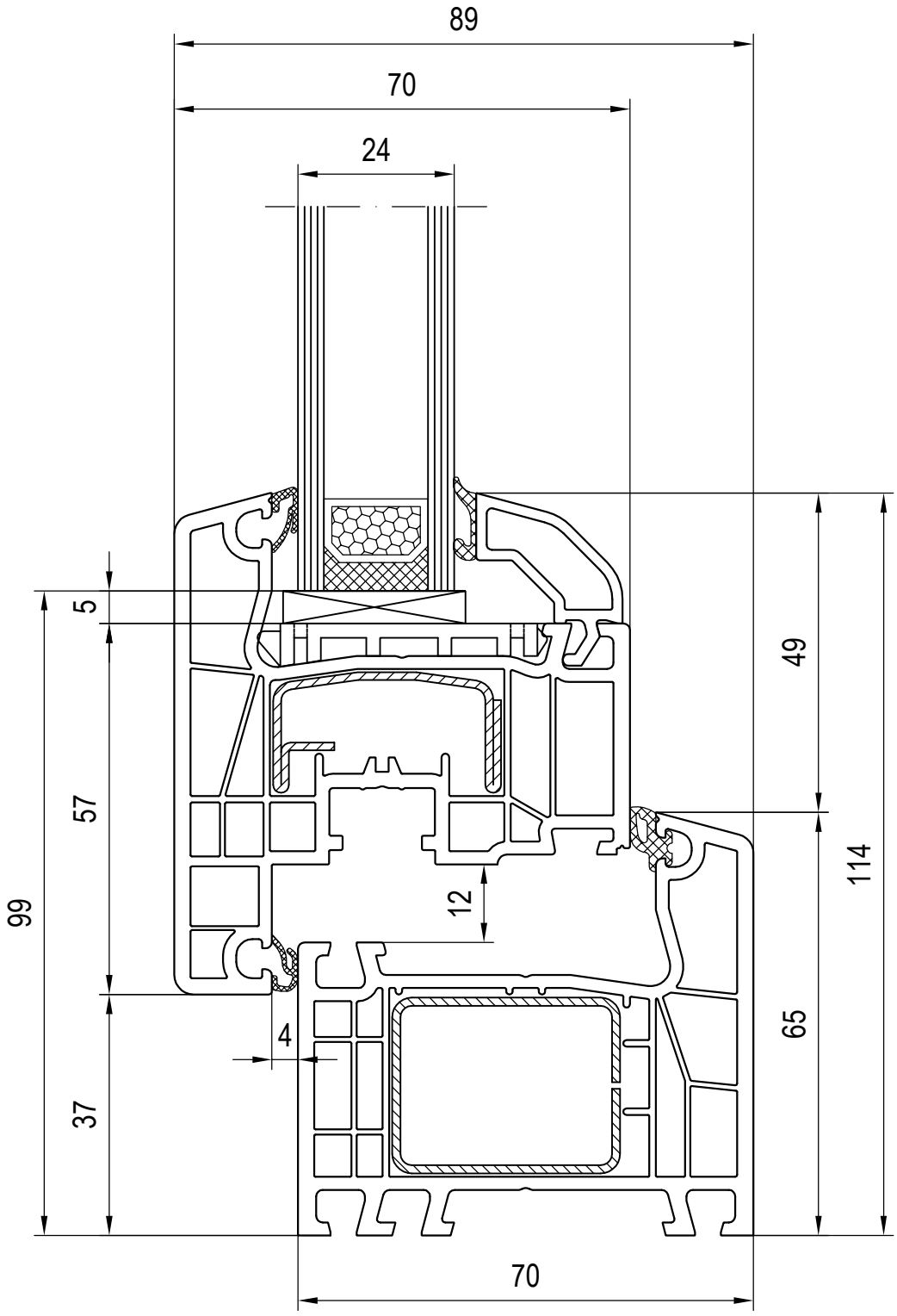
89
70
24
5
57
99
12
4
37
49
65
114
70

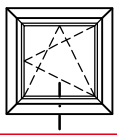

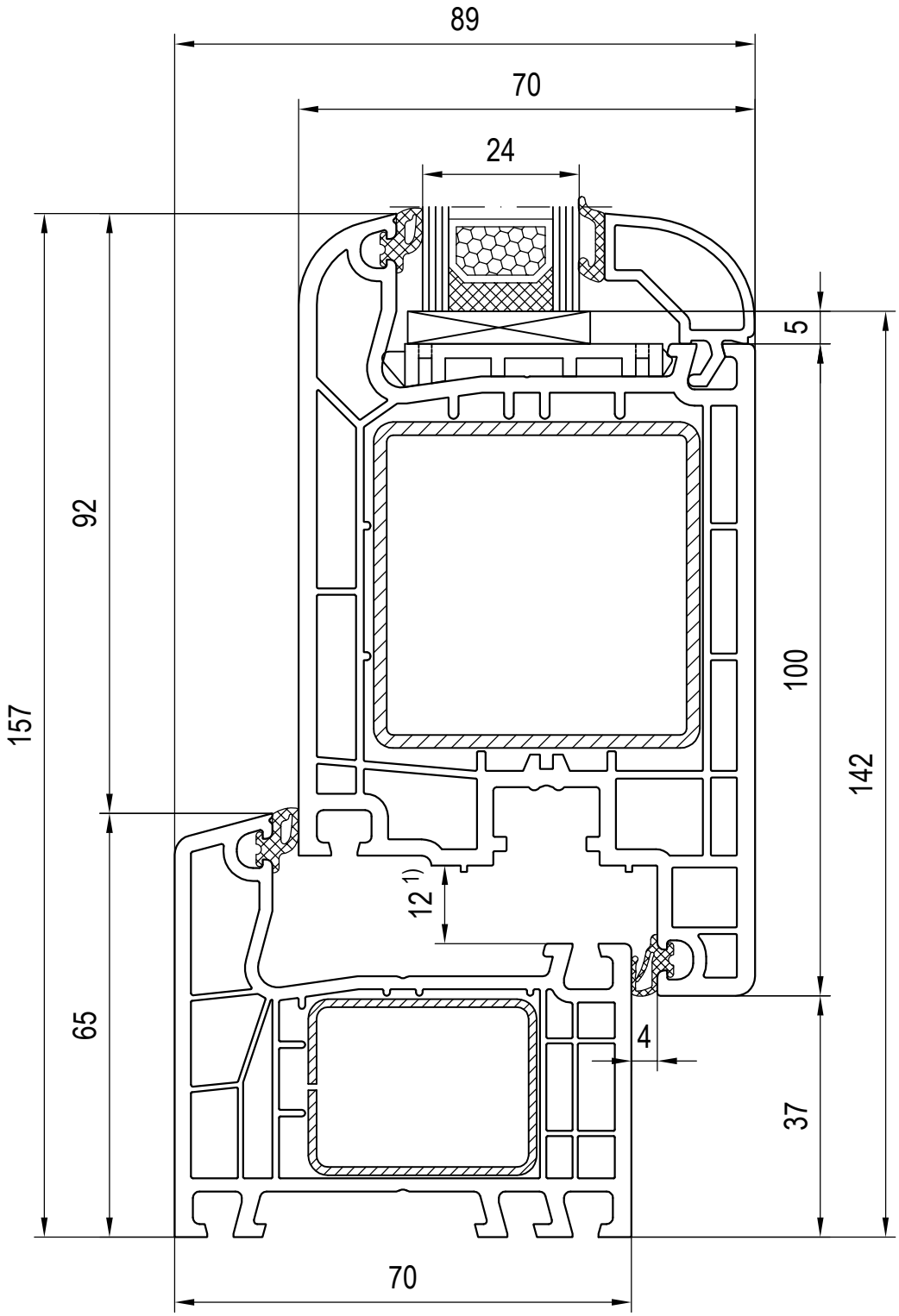

1) Falzluft bei Haustüren links und rechts = 13mm

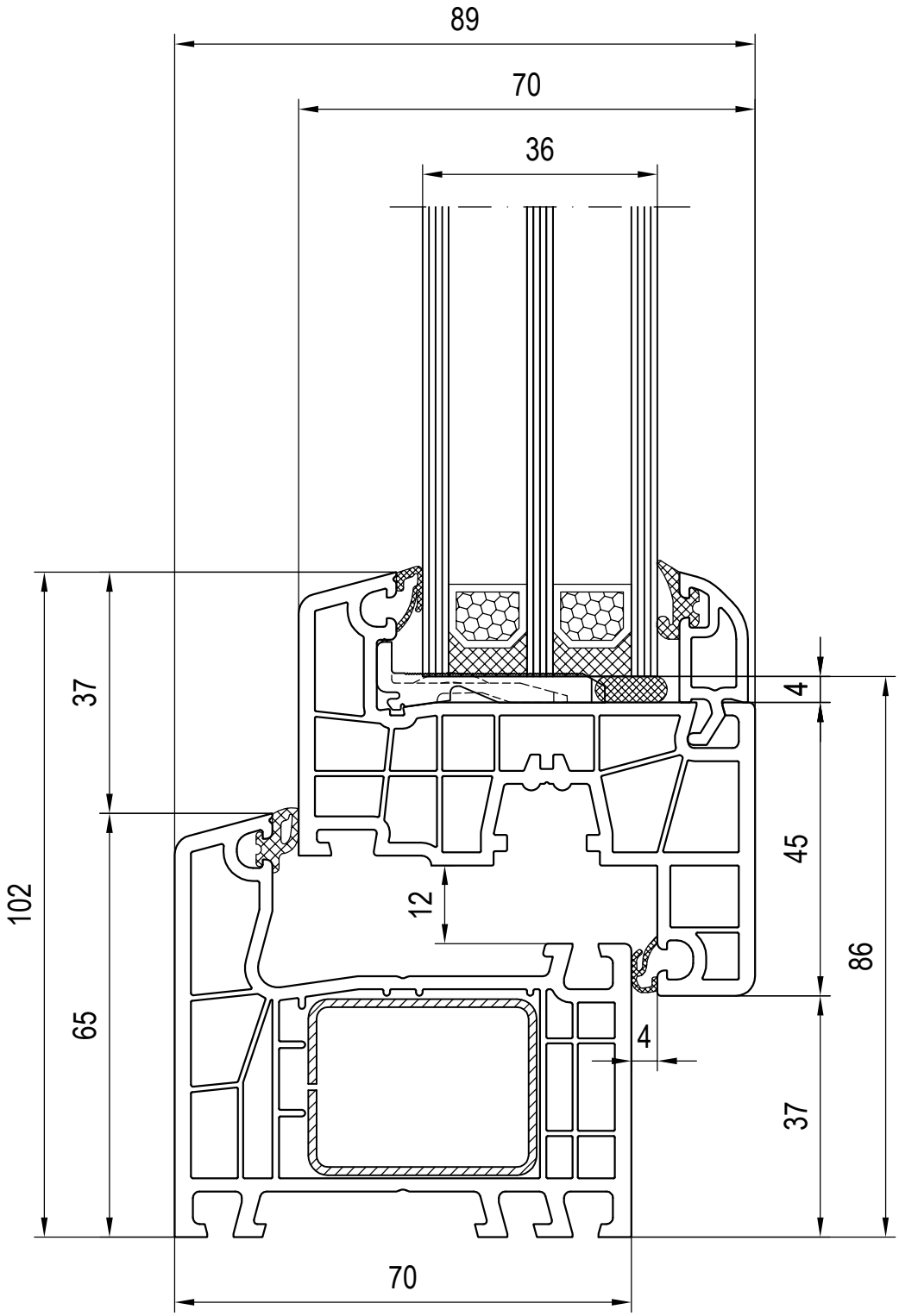
89
70
36
37
102
65
12
4
45
86
4
37
70

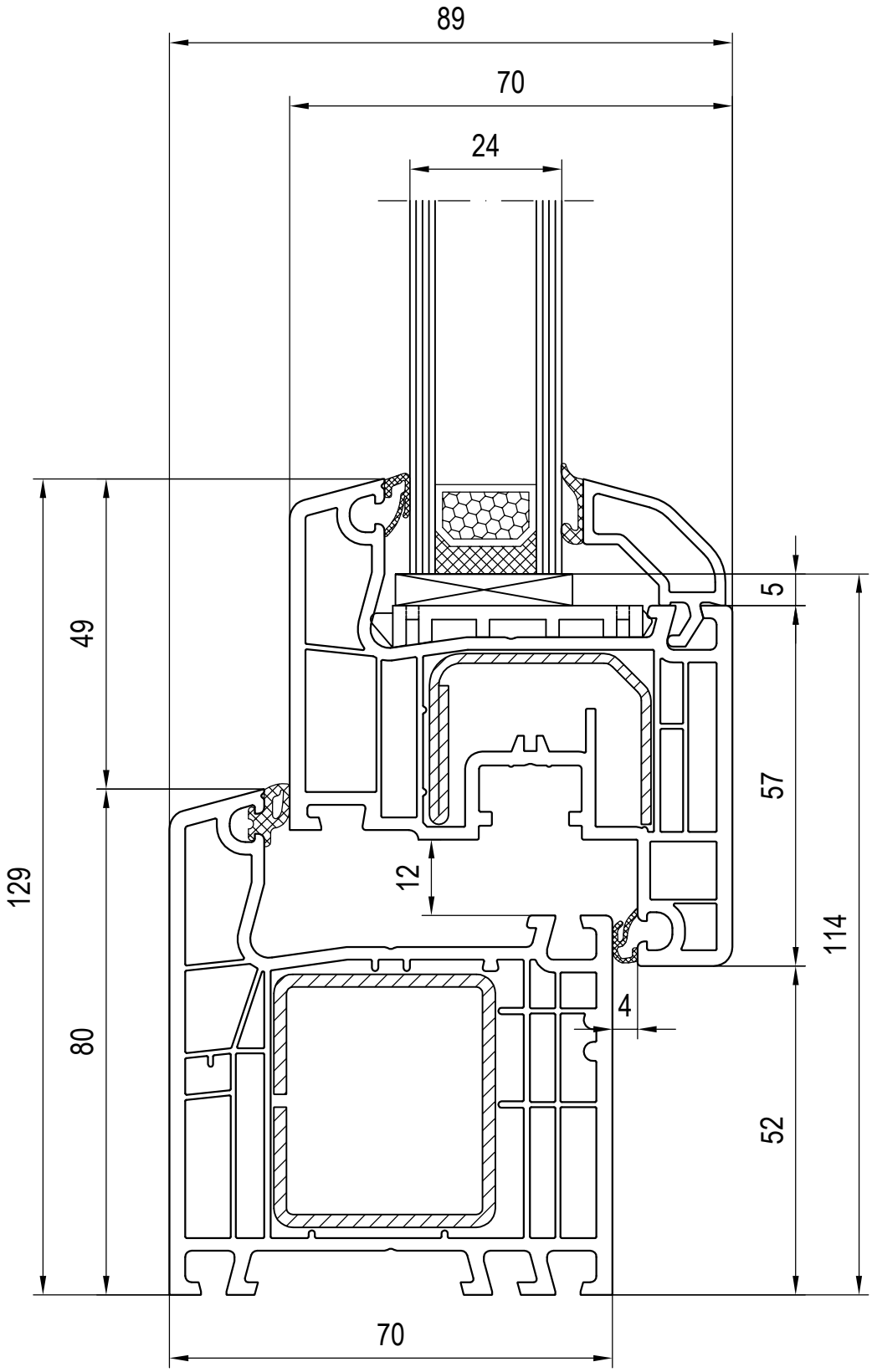
89
70
24
5
49
57
129
12
114
4
80
52
70

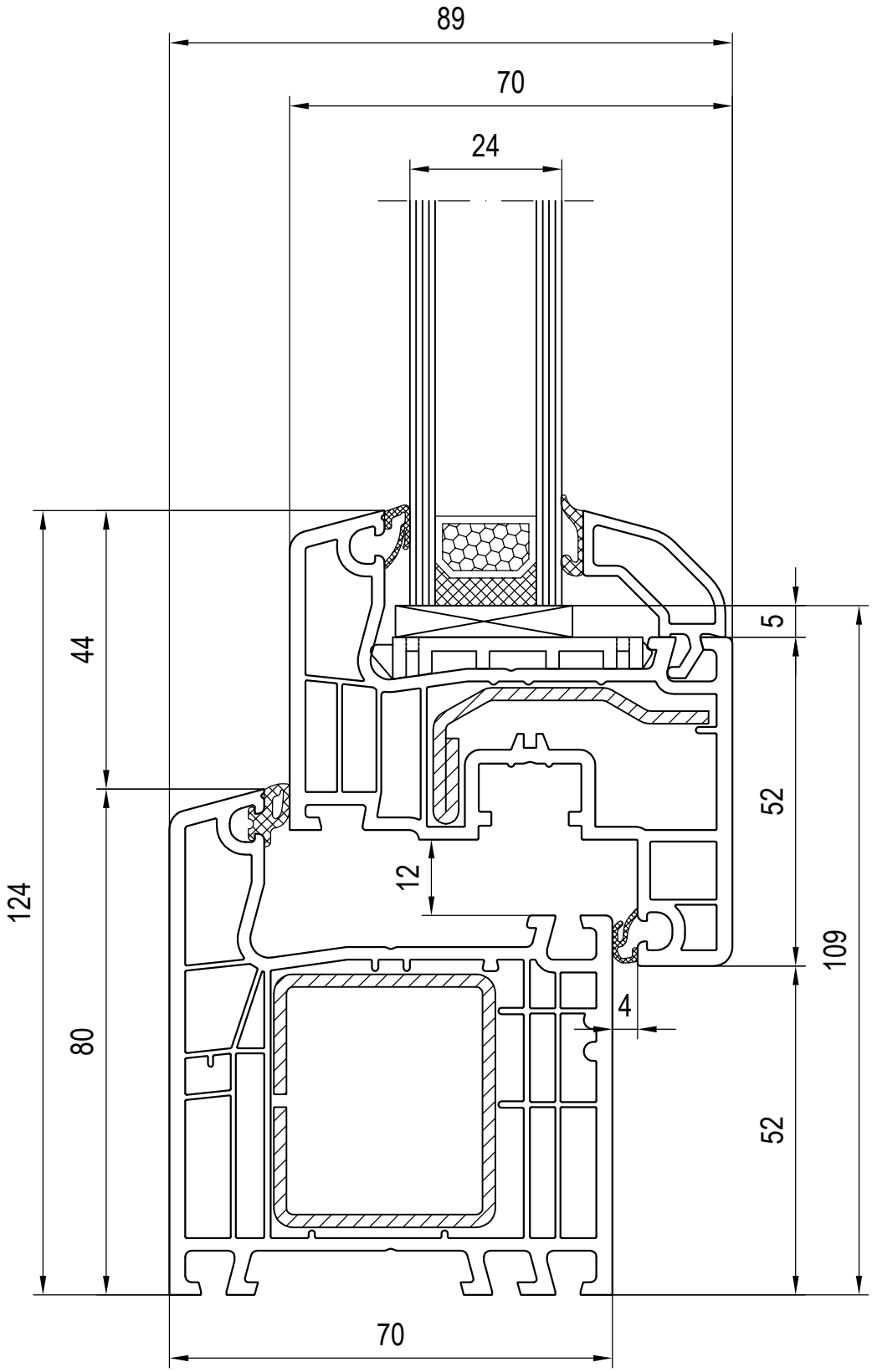
89
70
24
44
124
80
5
52
109
12
4
52
70

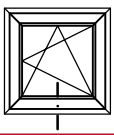

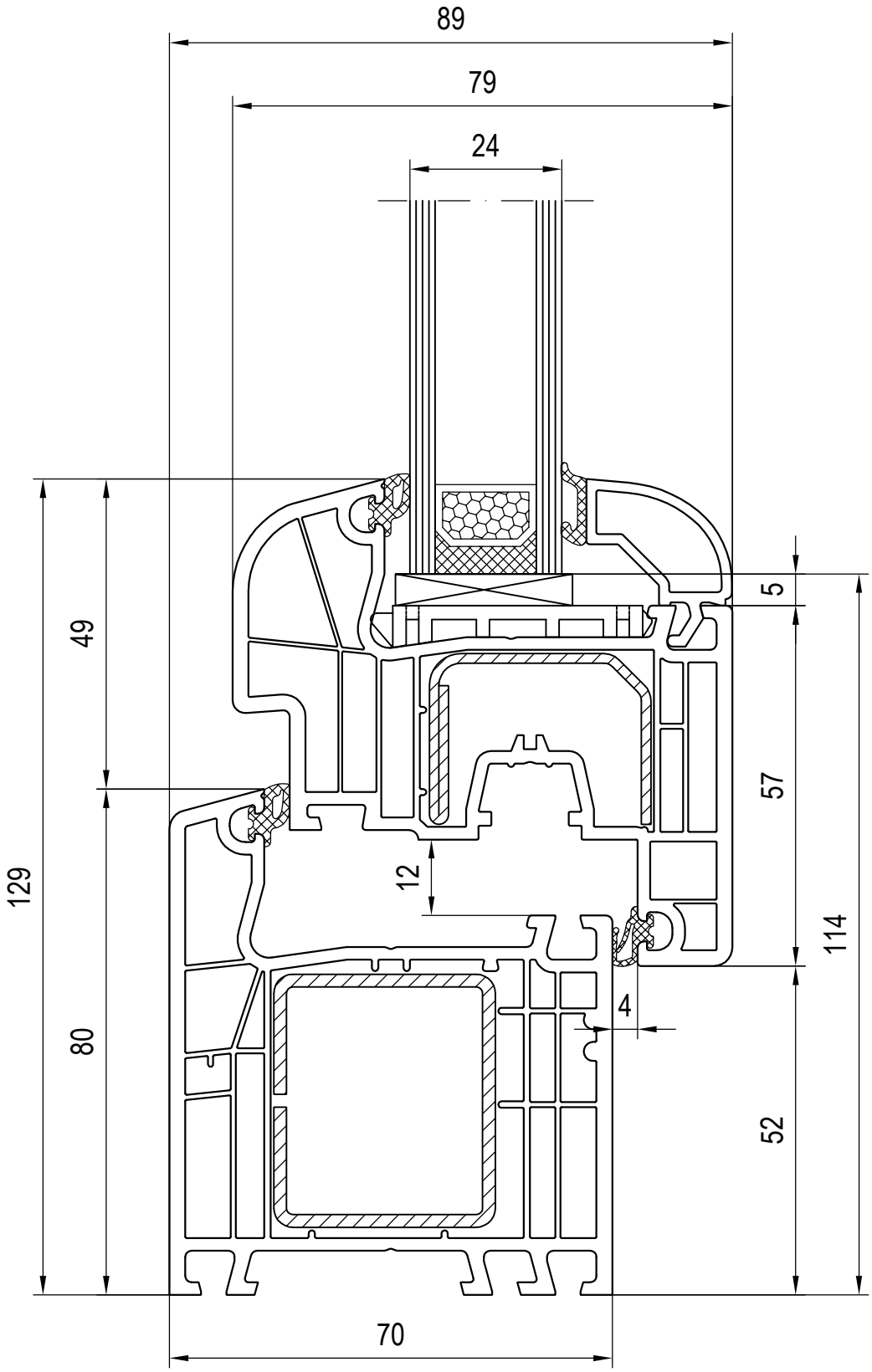
89
79
24
49
129
80
5
57
114
12
4
52
70

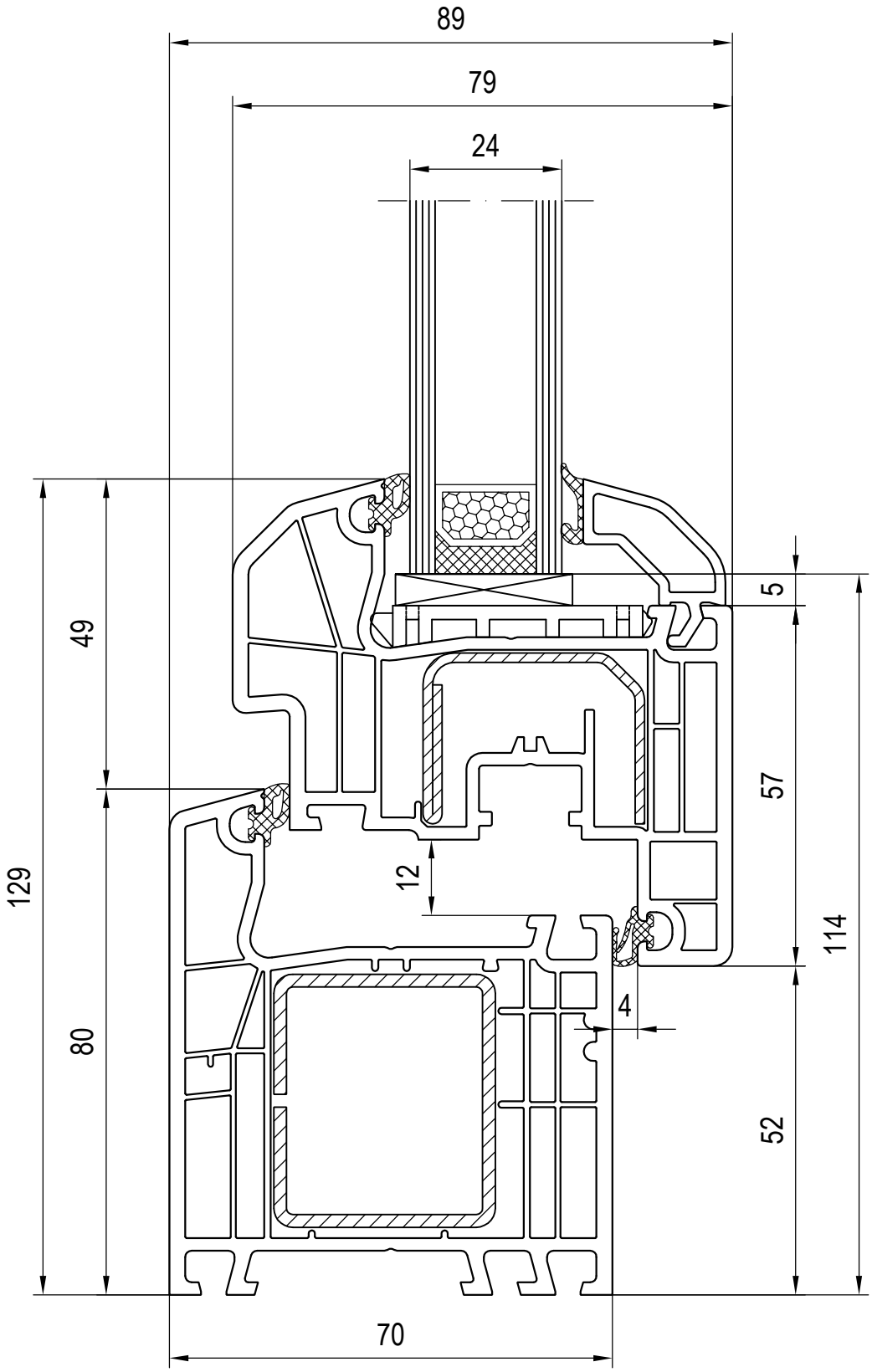
89
79
24
49
129
80
5
57
114
12
4
52
70

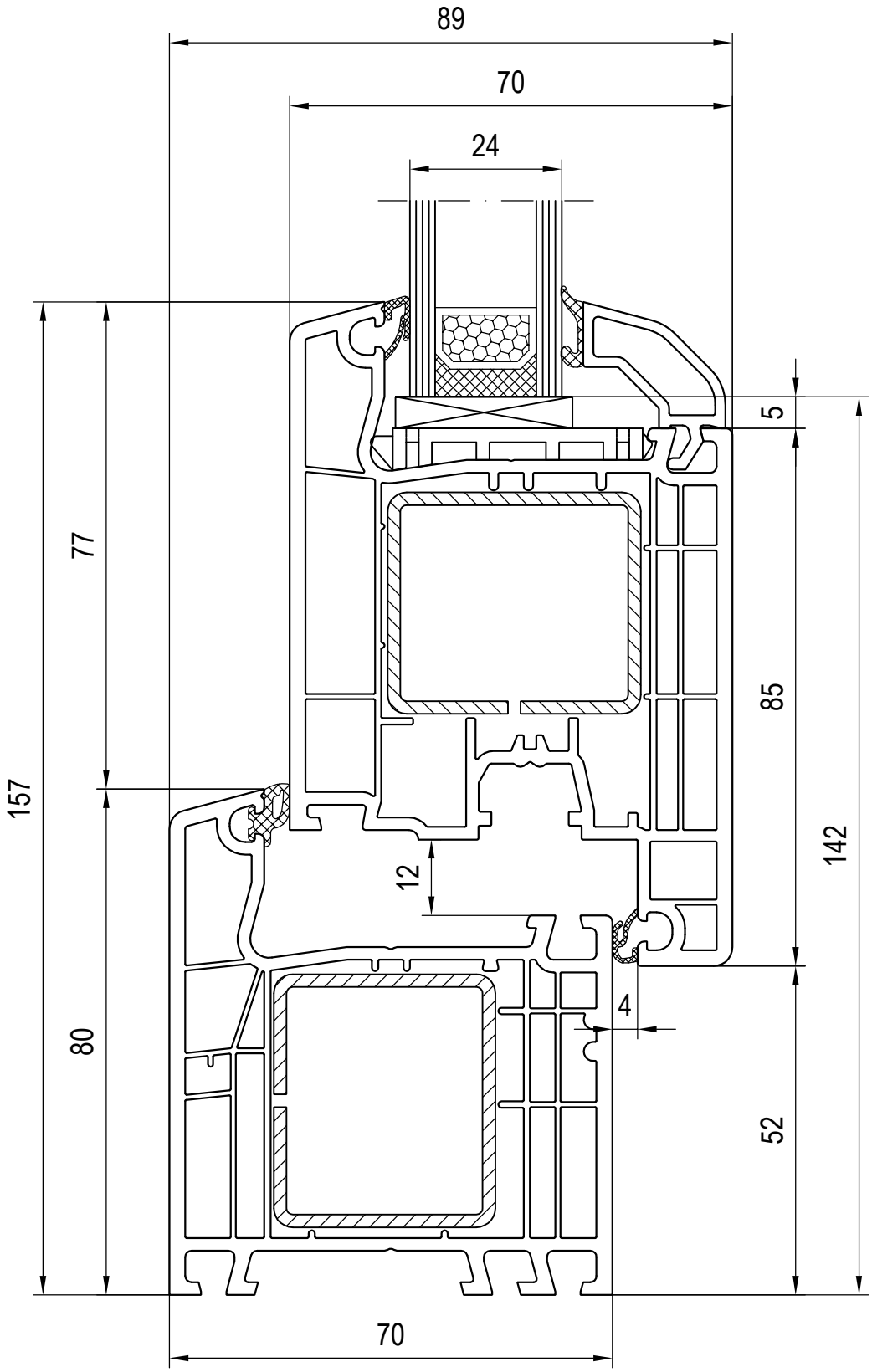
89
70
24
5
77
85
157
142
12
4
80
52
70

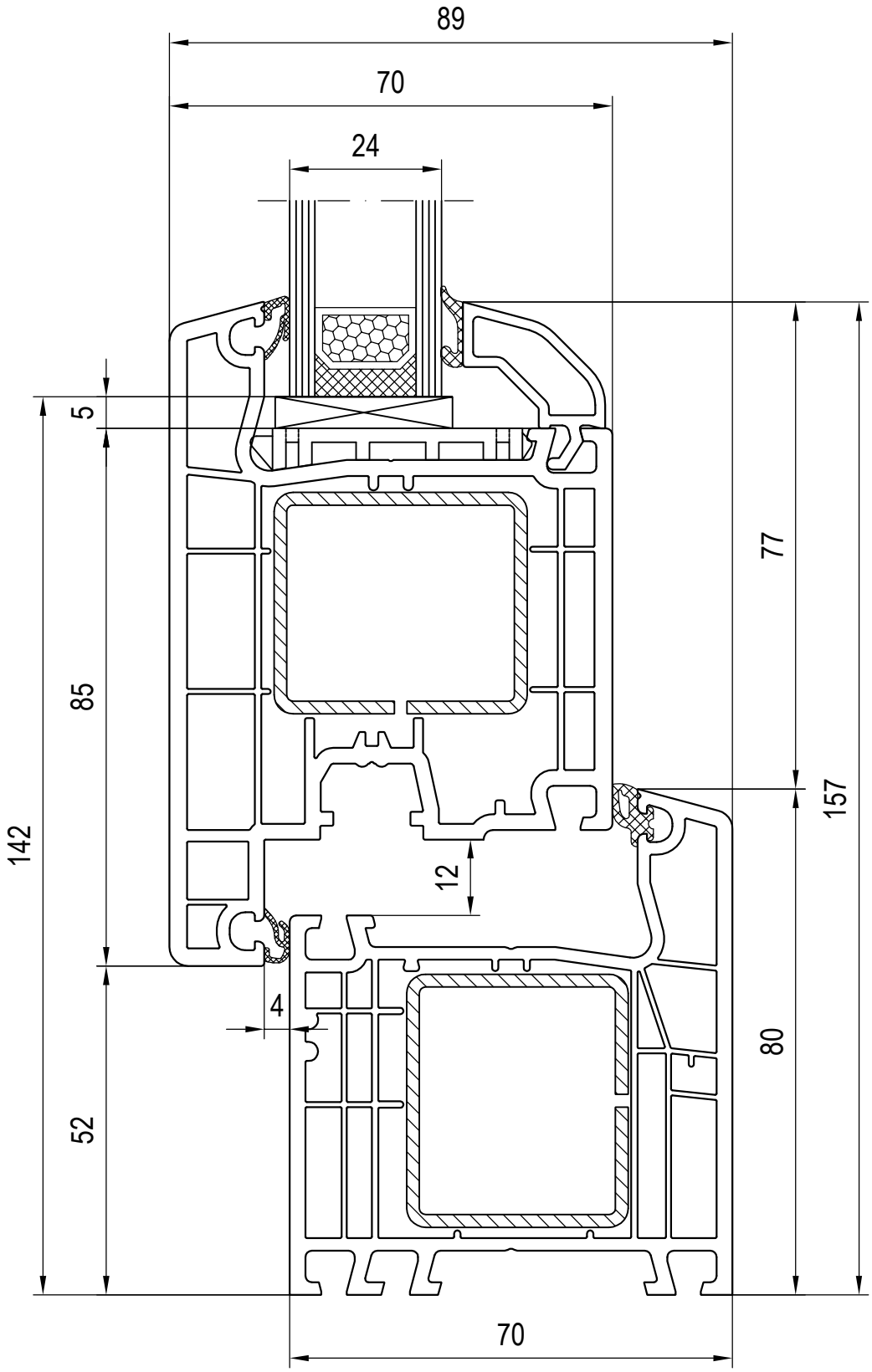
89
70
24
5
85
142
52
77
157
80
12
4
70

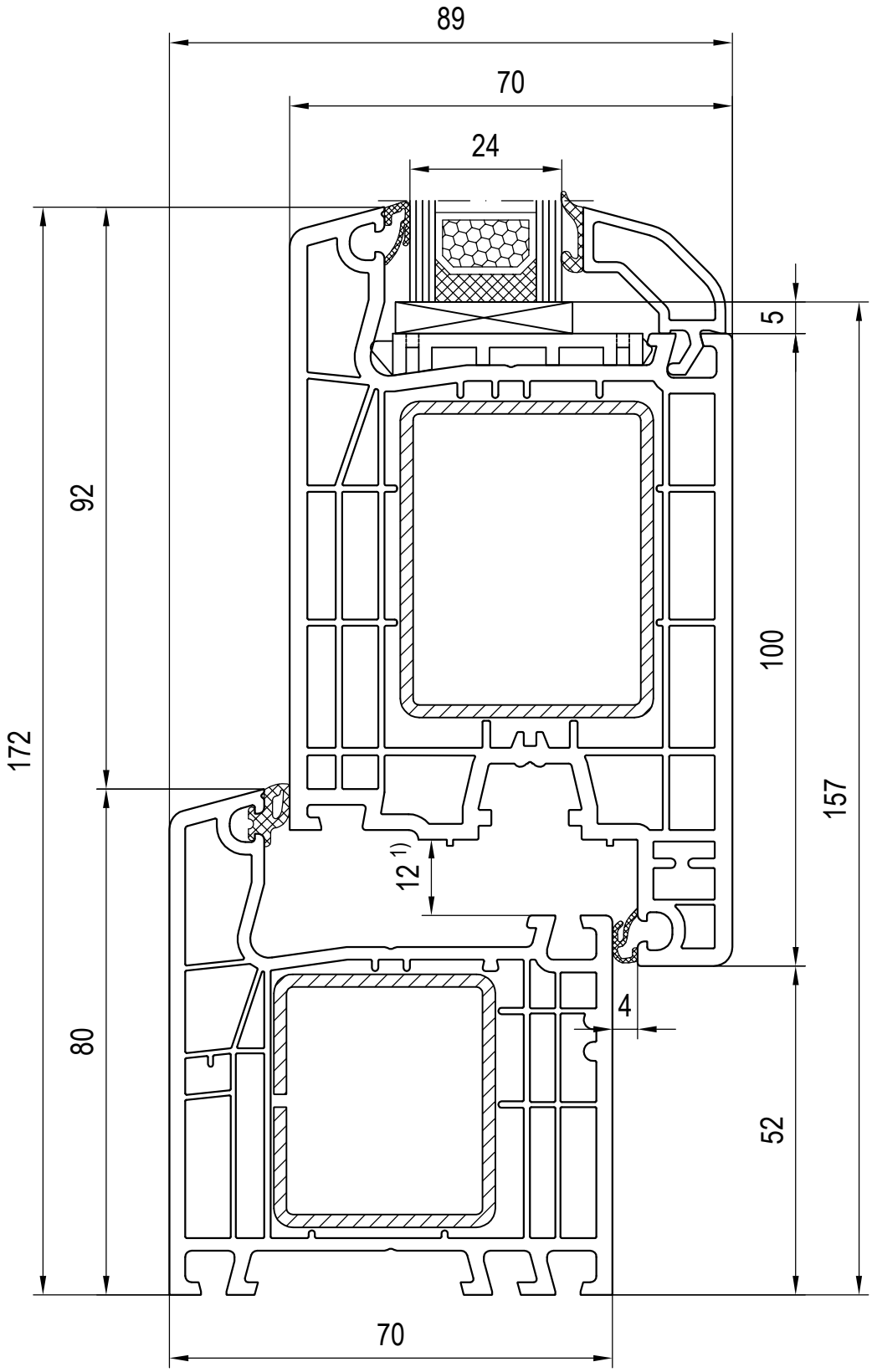

1) Falzluft bei Haustüren links und rechts = 13mm

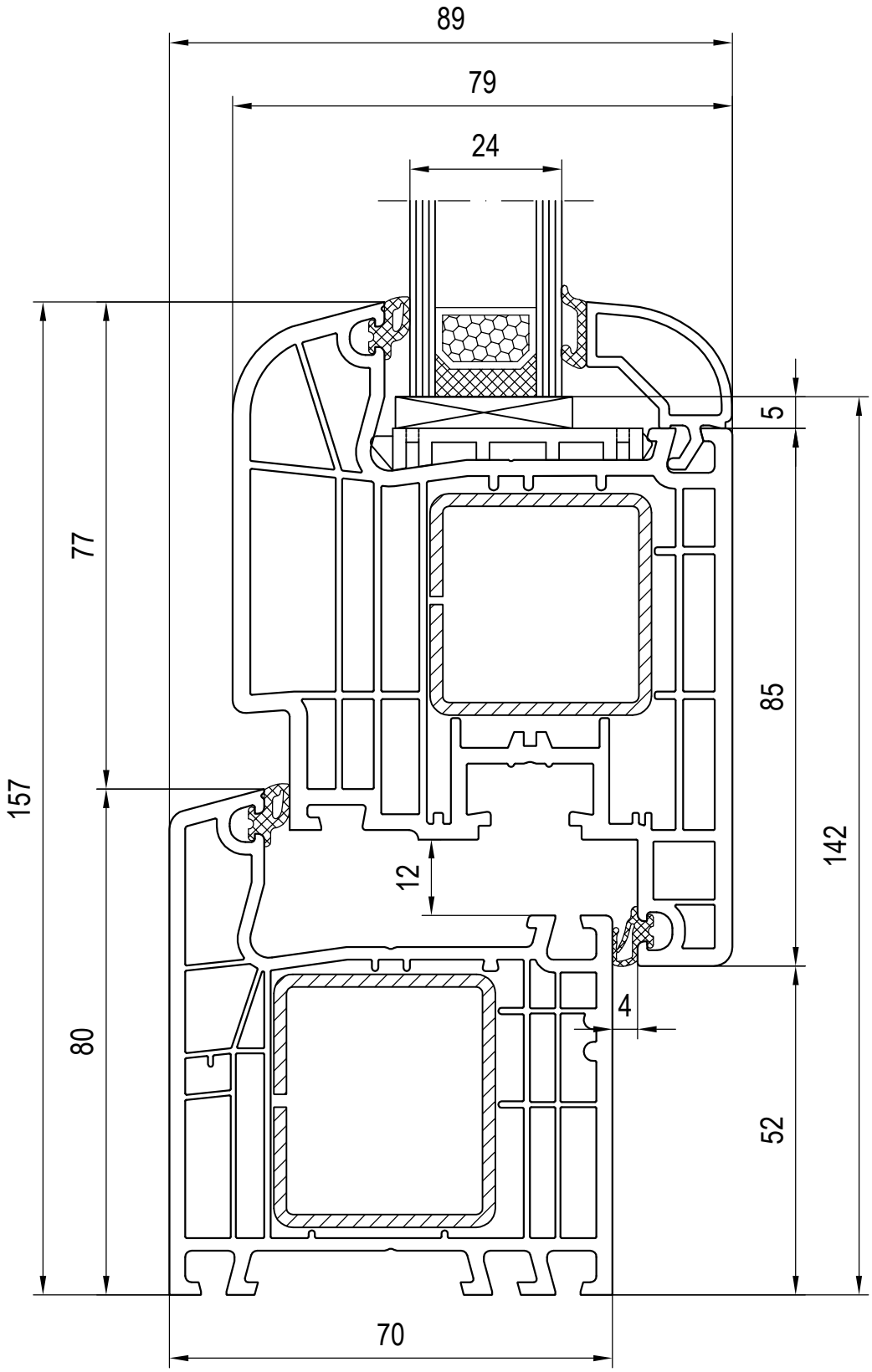
89
79
24
5
77
85
157
142
12
4
80
52
70

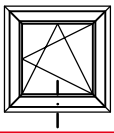

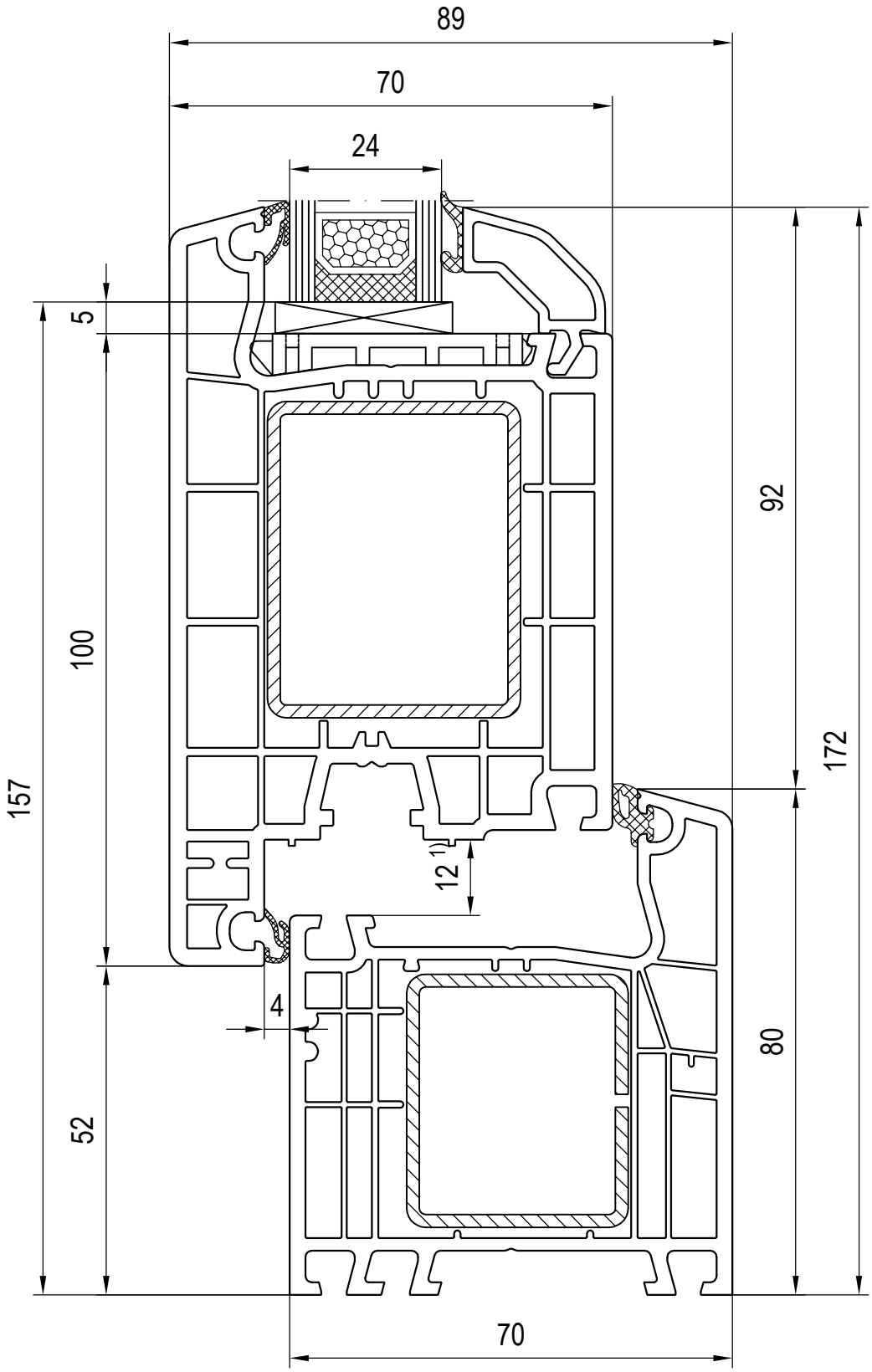

1) Falzluft bei Haustüren links und rechts = 13mm

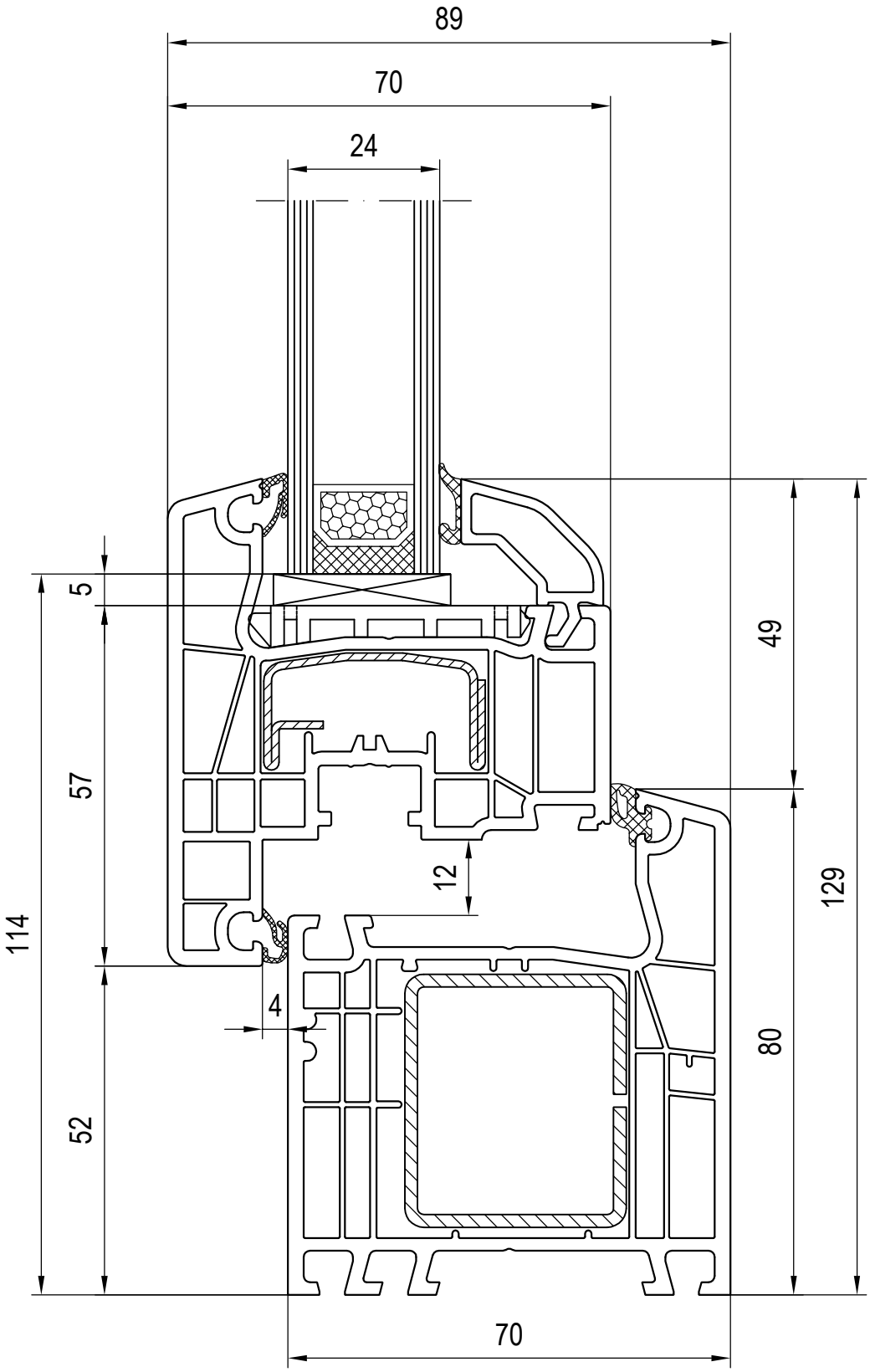
89
70
24
5
57
114
52
49
129
80
12
4
70

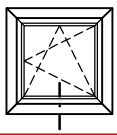

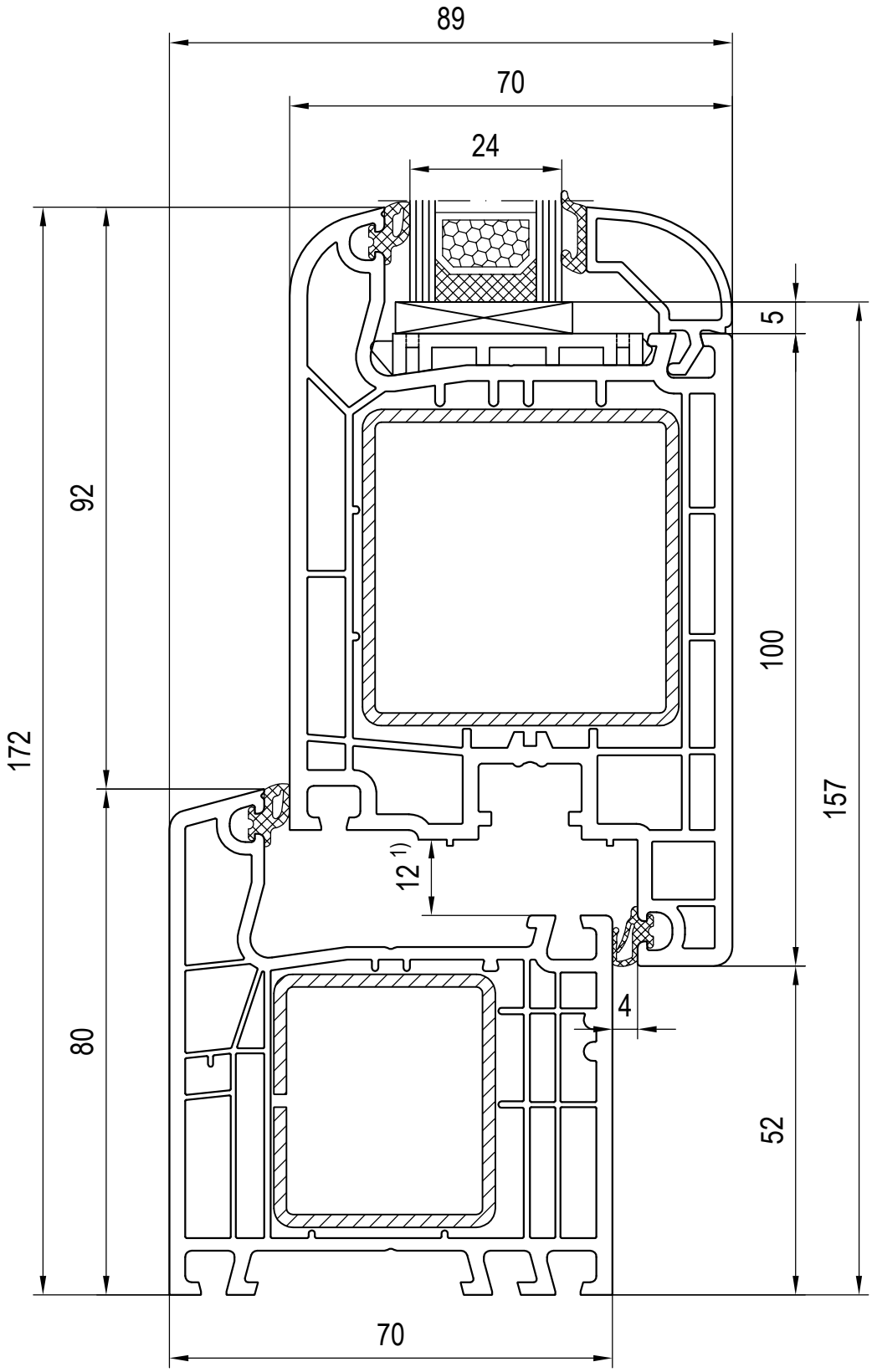

1) Falzluft bei Haustüren links und rechts = 13mm

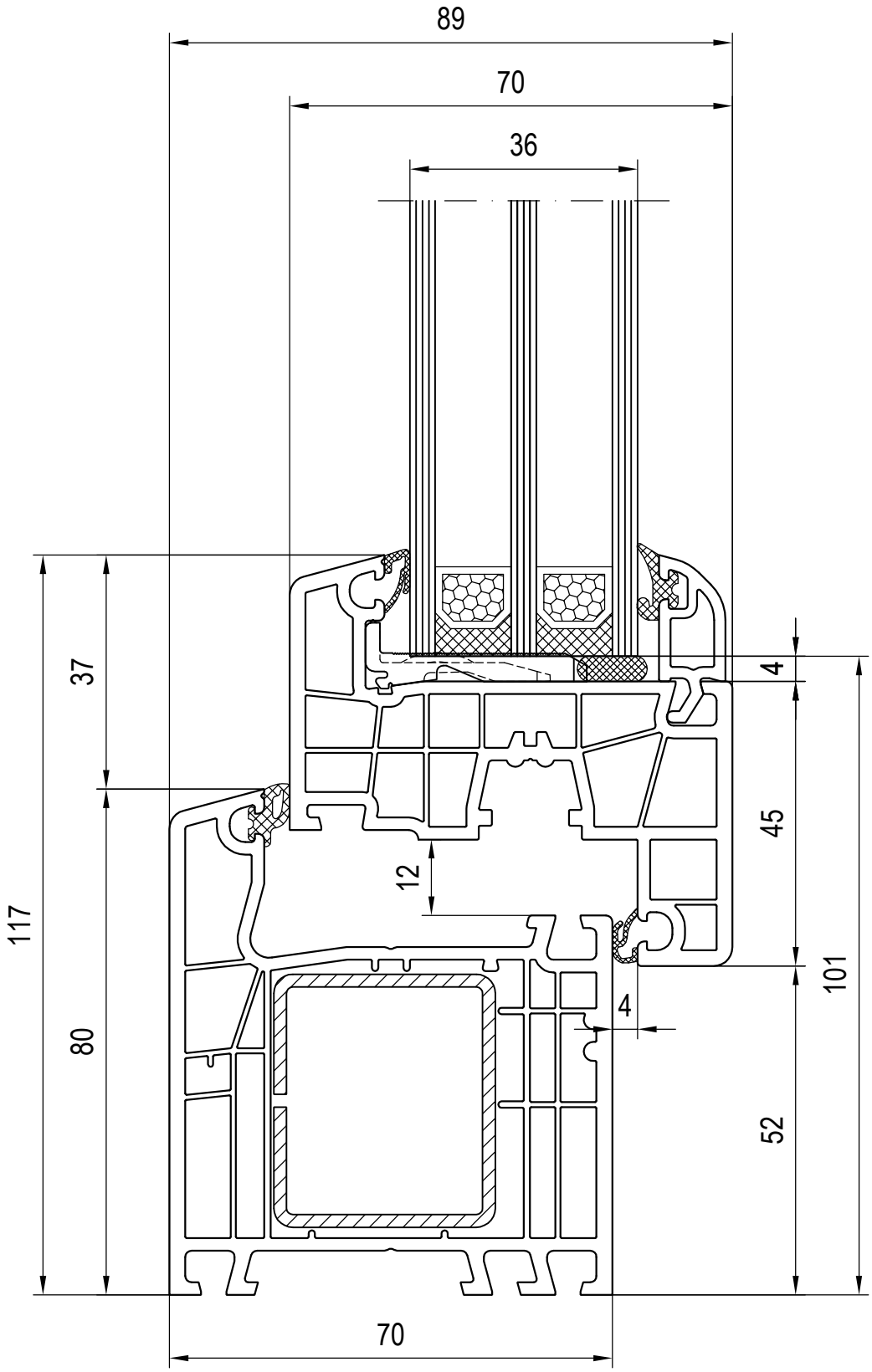
89
70
36
37
117
80
12
4
45
101
4
52
70

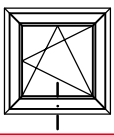

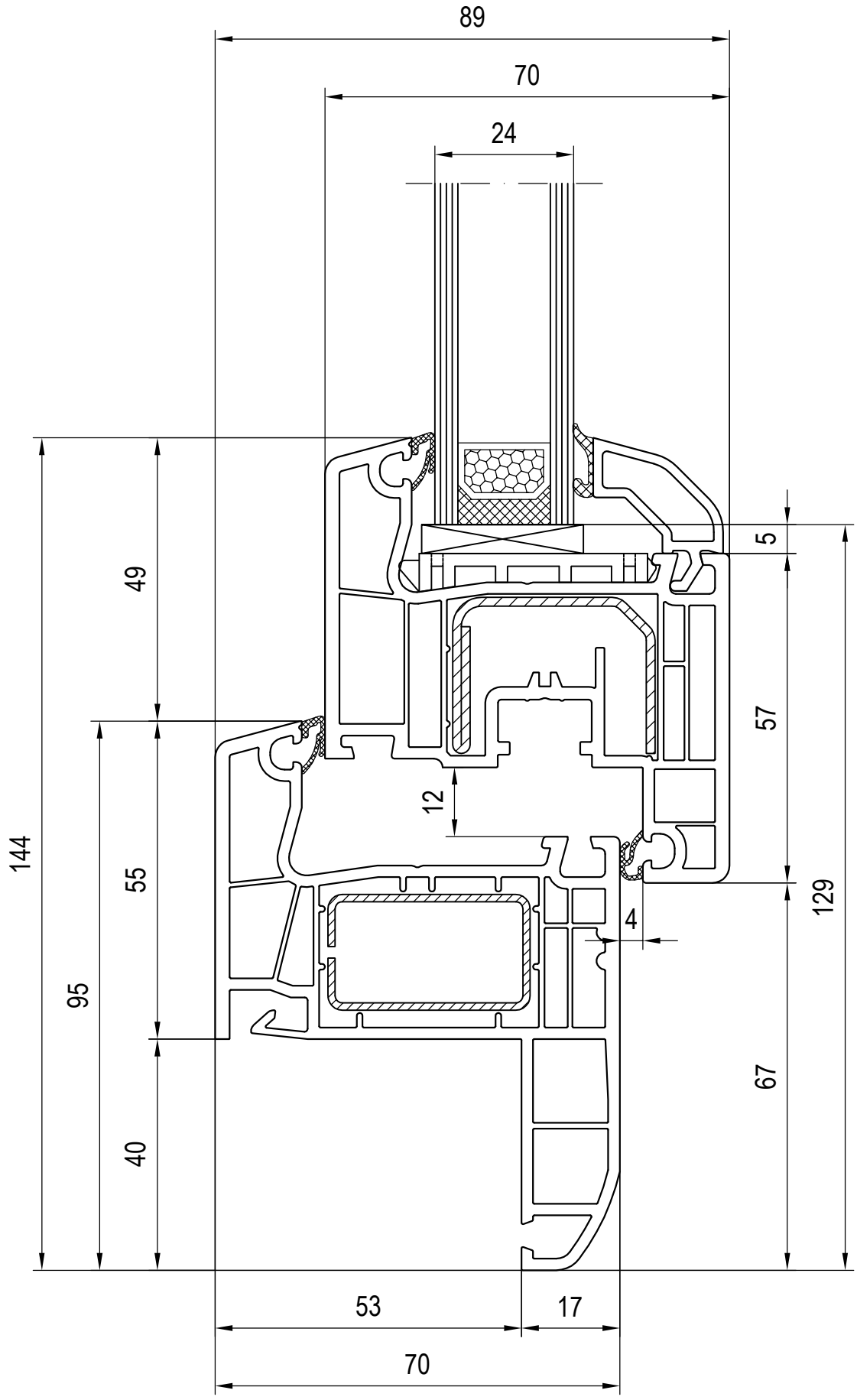
89
70
24
5
49
57
12
144
55
129
4
95
67
40
53
17
70

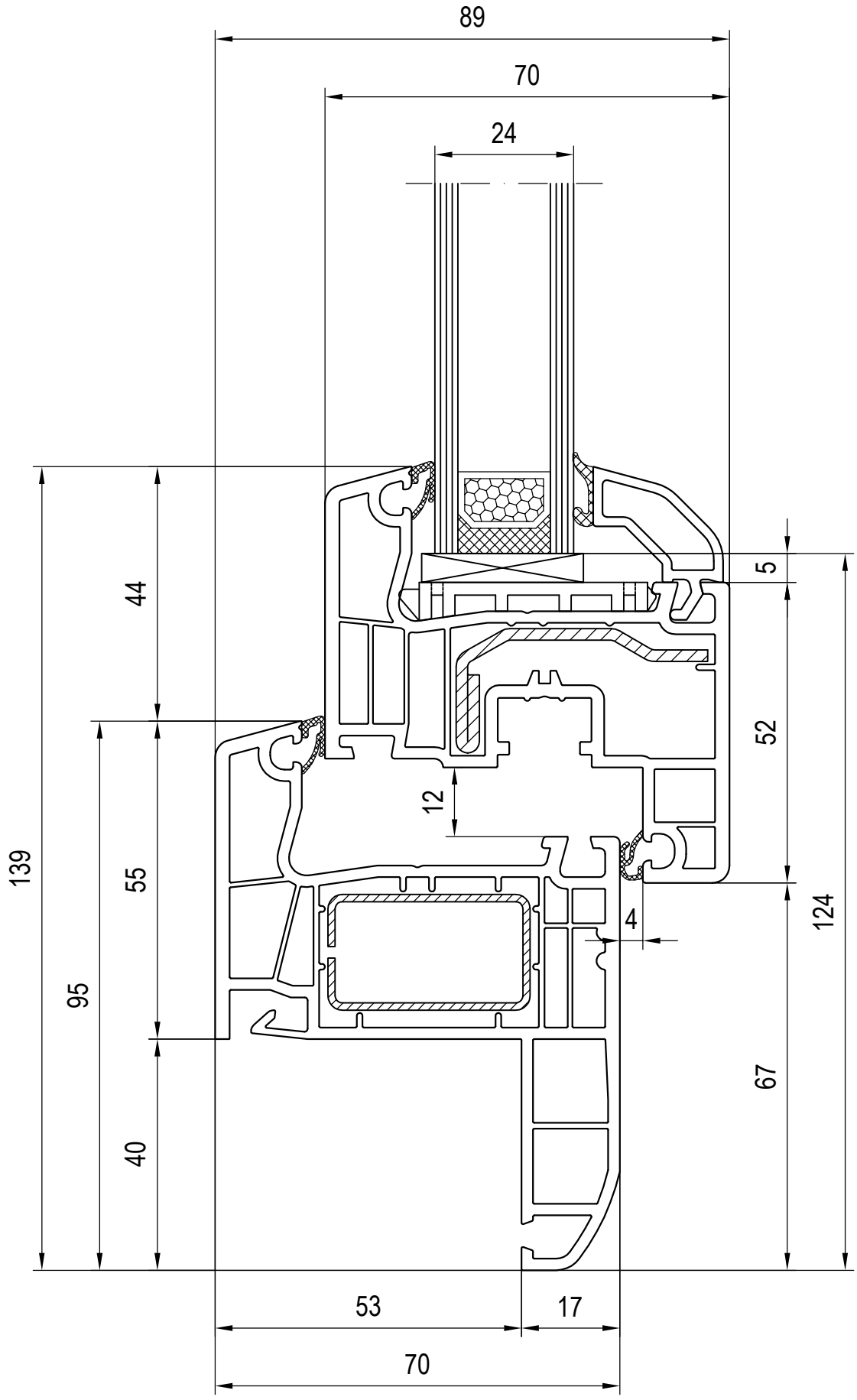
89
70
24
5
44
52
12
139
55
4
124
95
67
40
53
17
70

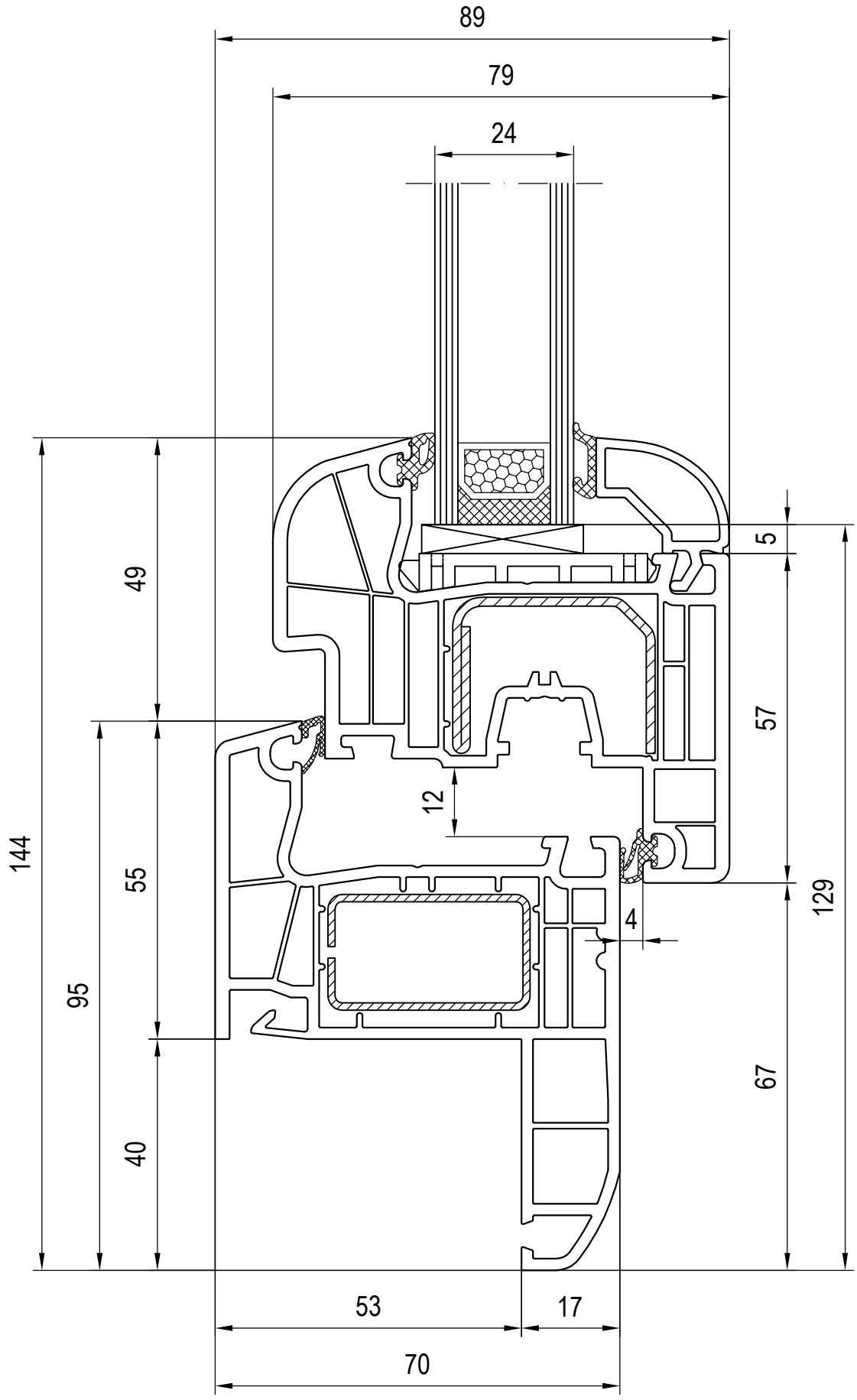
89
79
24
5
49
57
12
144
55
129
4
95
67
40
53
17
70

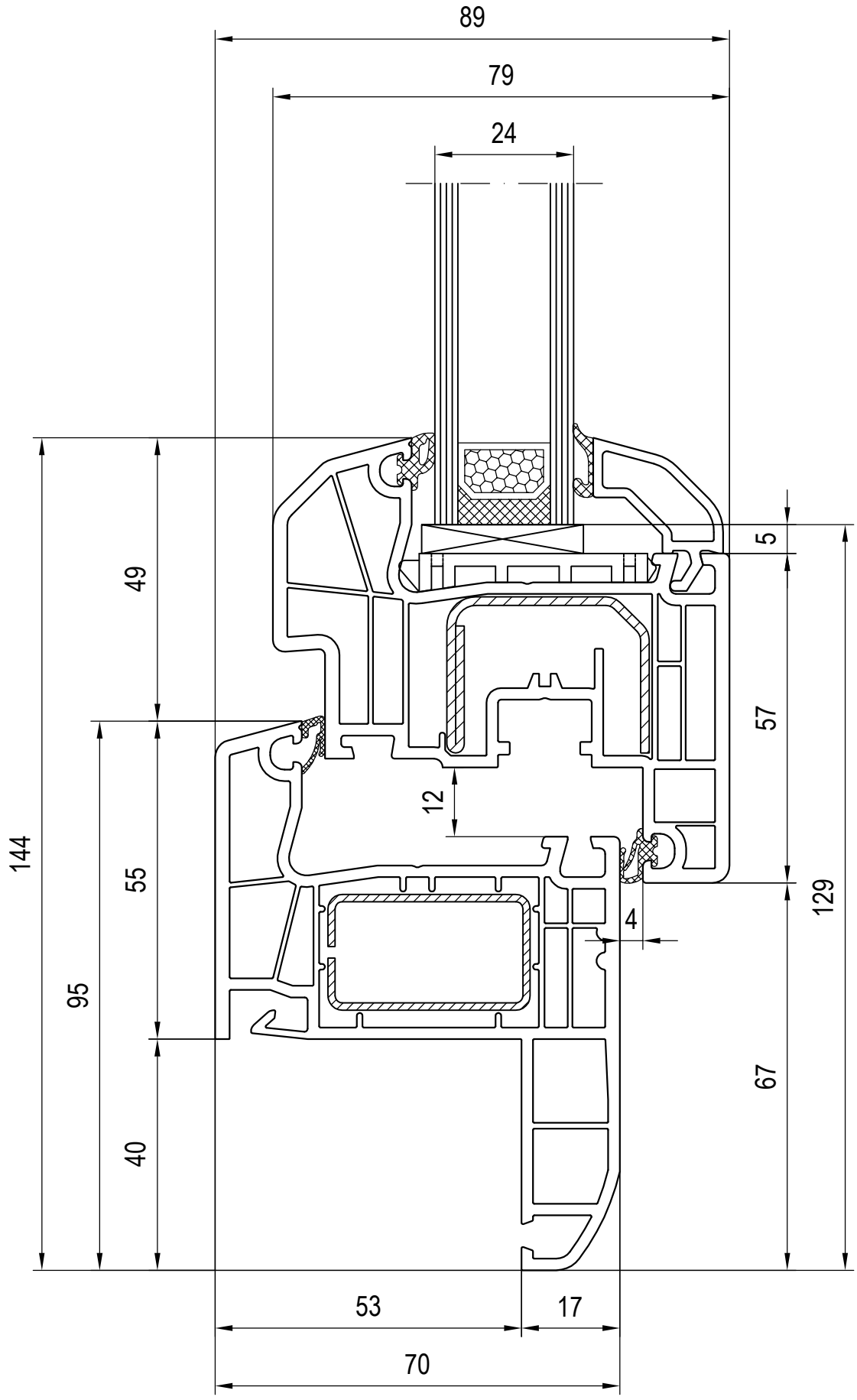
89
79
24
5
49
57
12
144
55
129
4
95
67
40
53
17
70

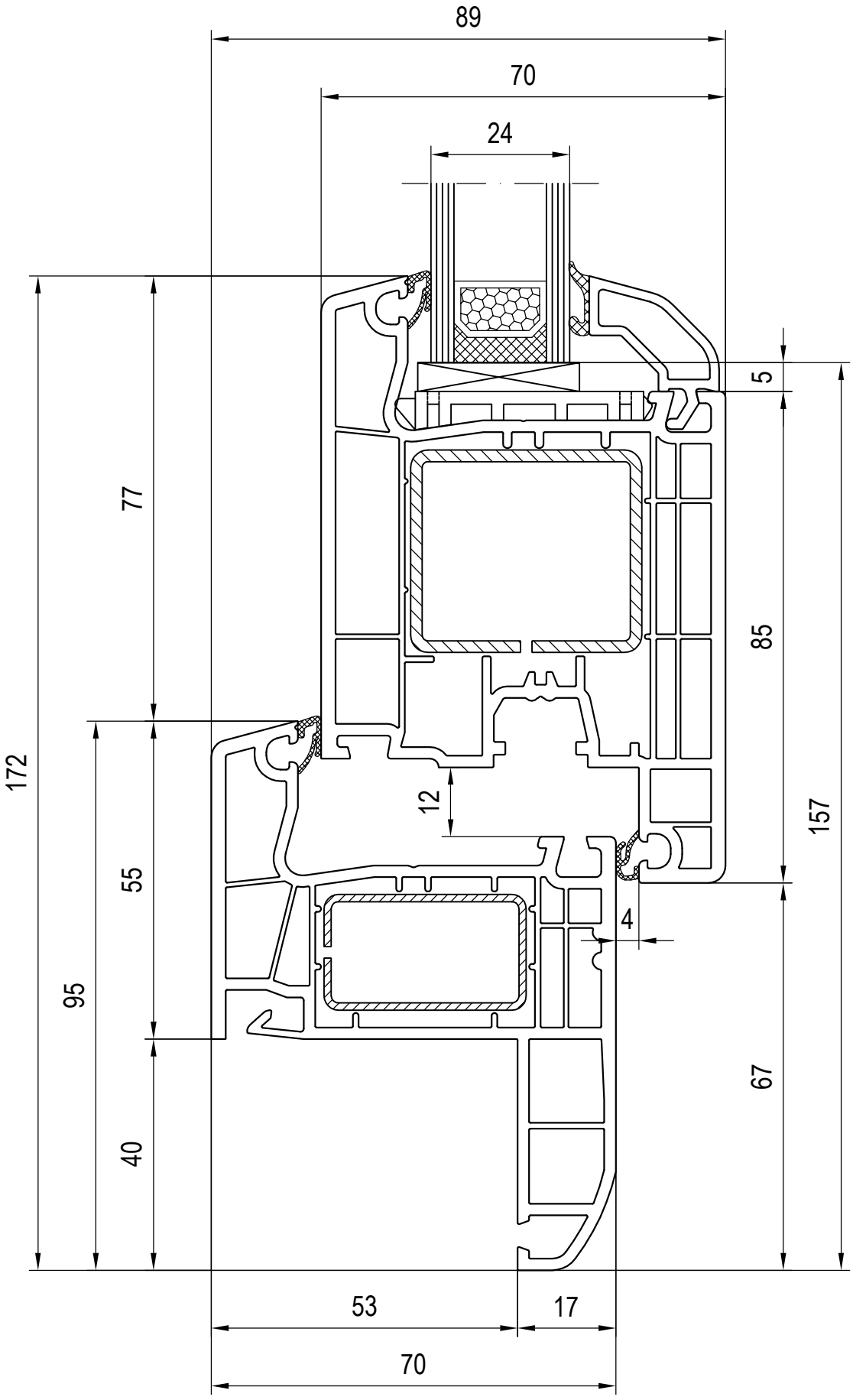
89
70
24
5
77
85
172
12
157
55
4
95
67
40
53
17
70

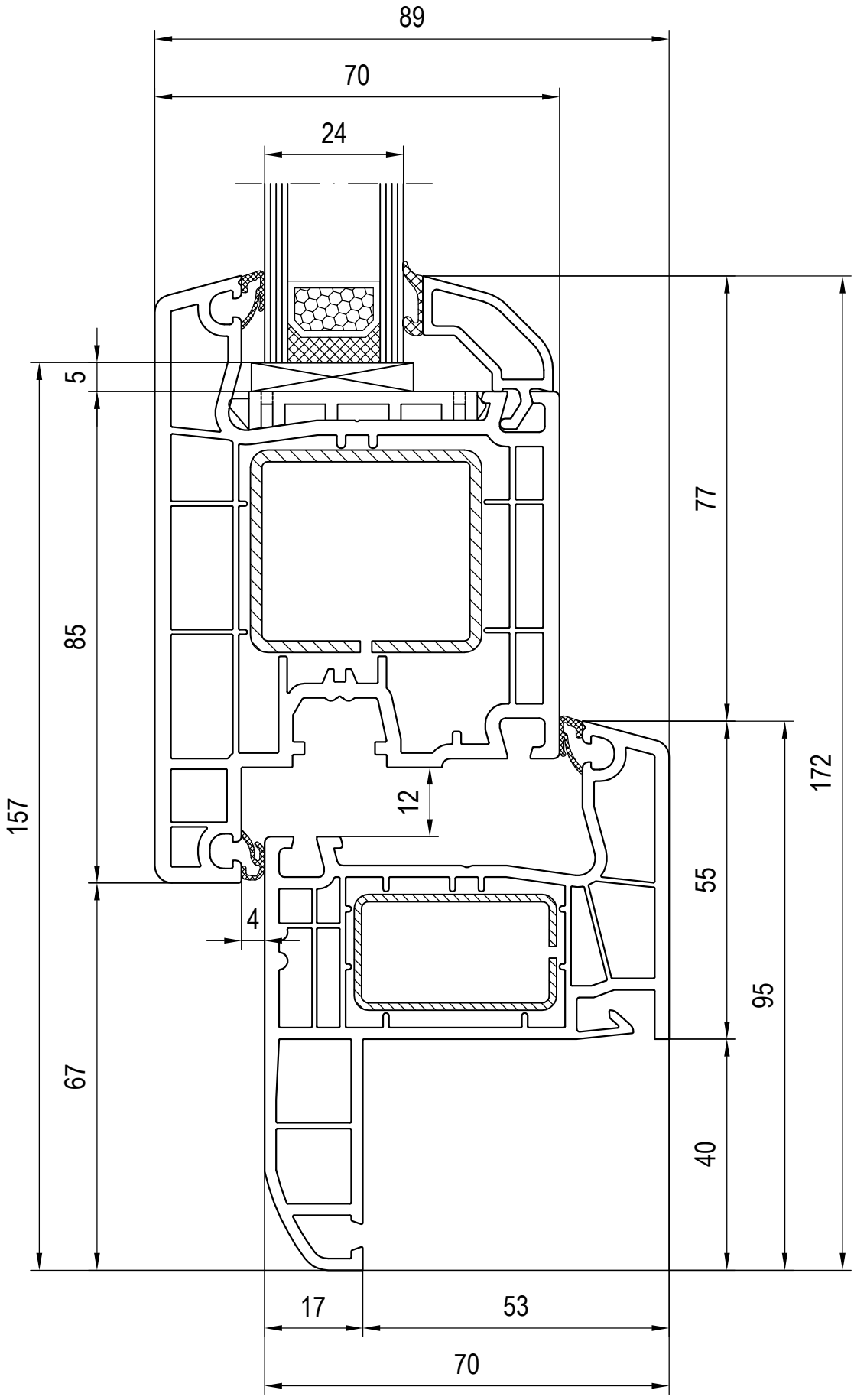
89
70
24
5
85
157
77
172
12
55
95
4
67
40
17
53
70

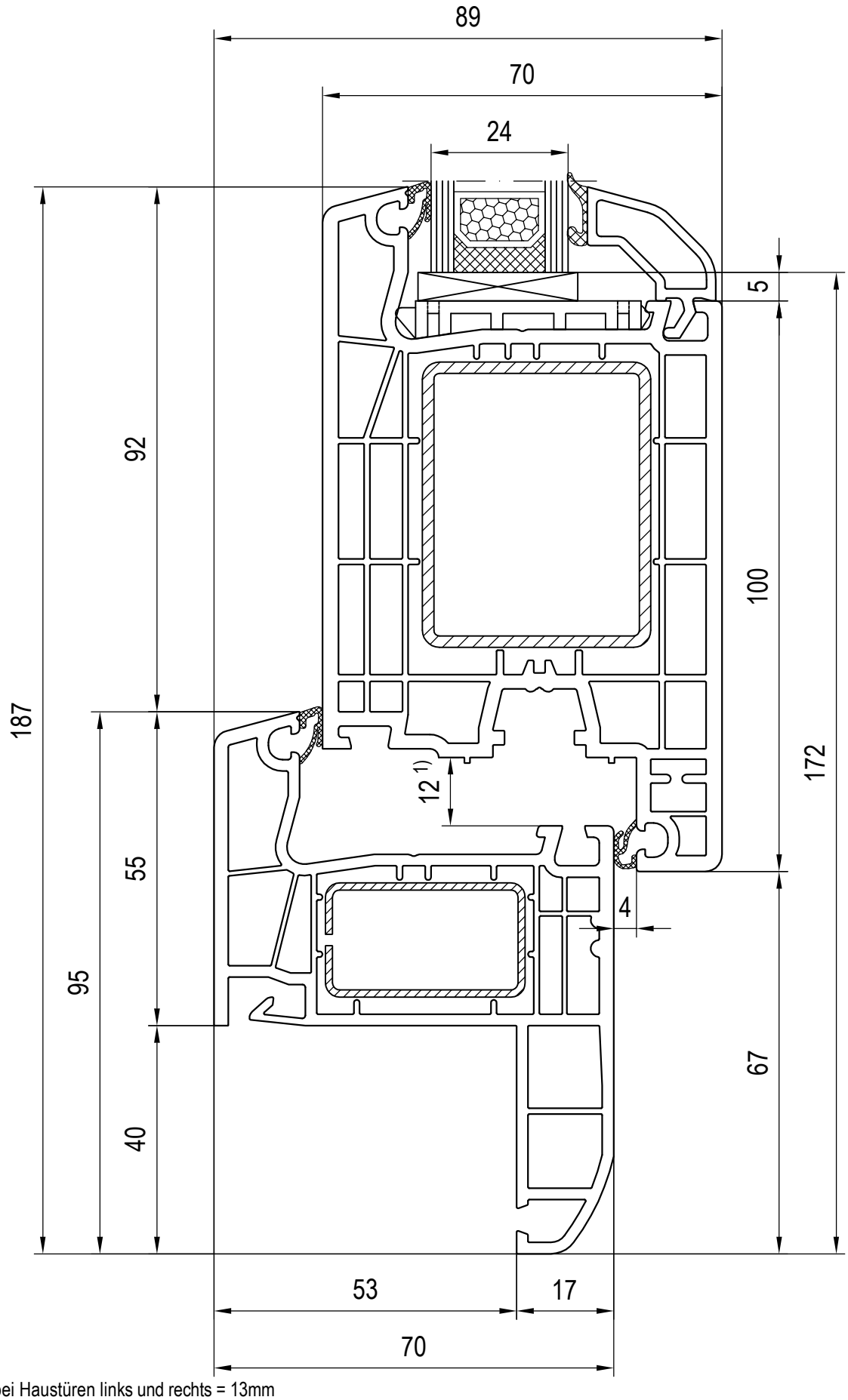

1) Falzluft bei Haustüren links und rechts = 13mm

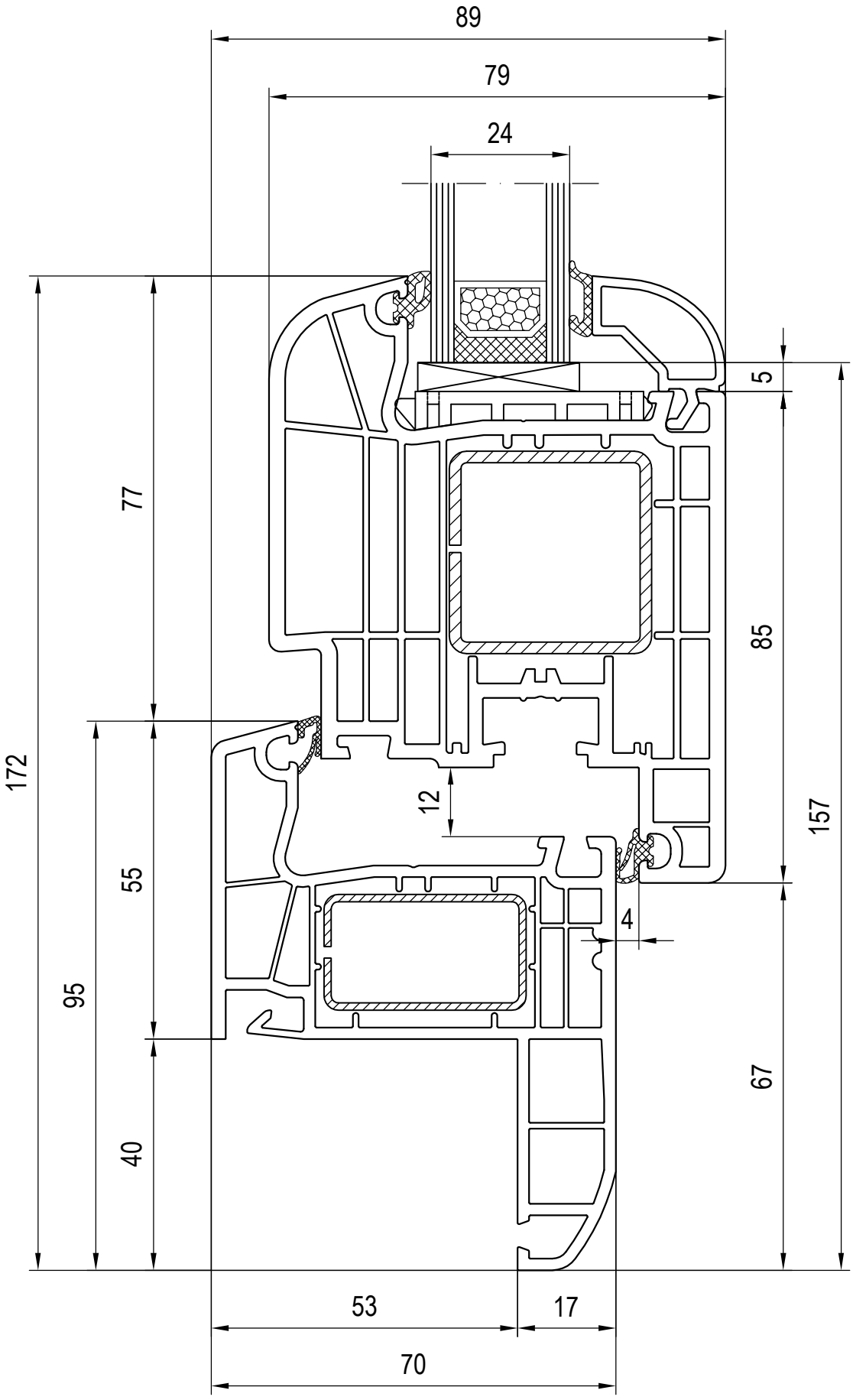
89
79
24
5
77
85
172
12
157
55
4
95
67
40
53
17
70

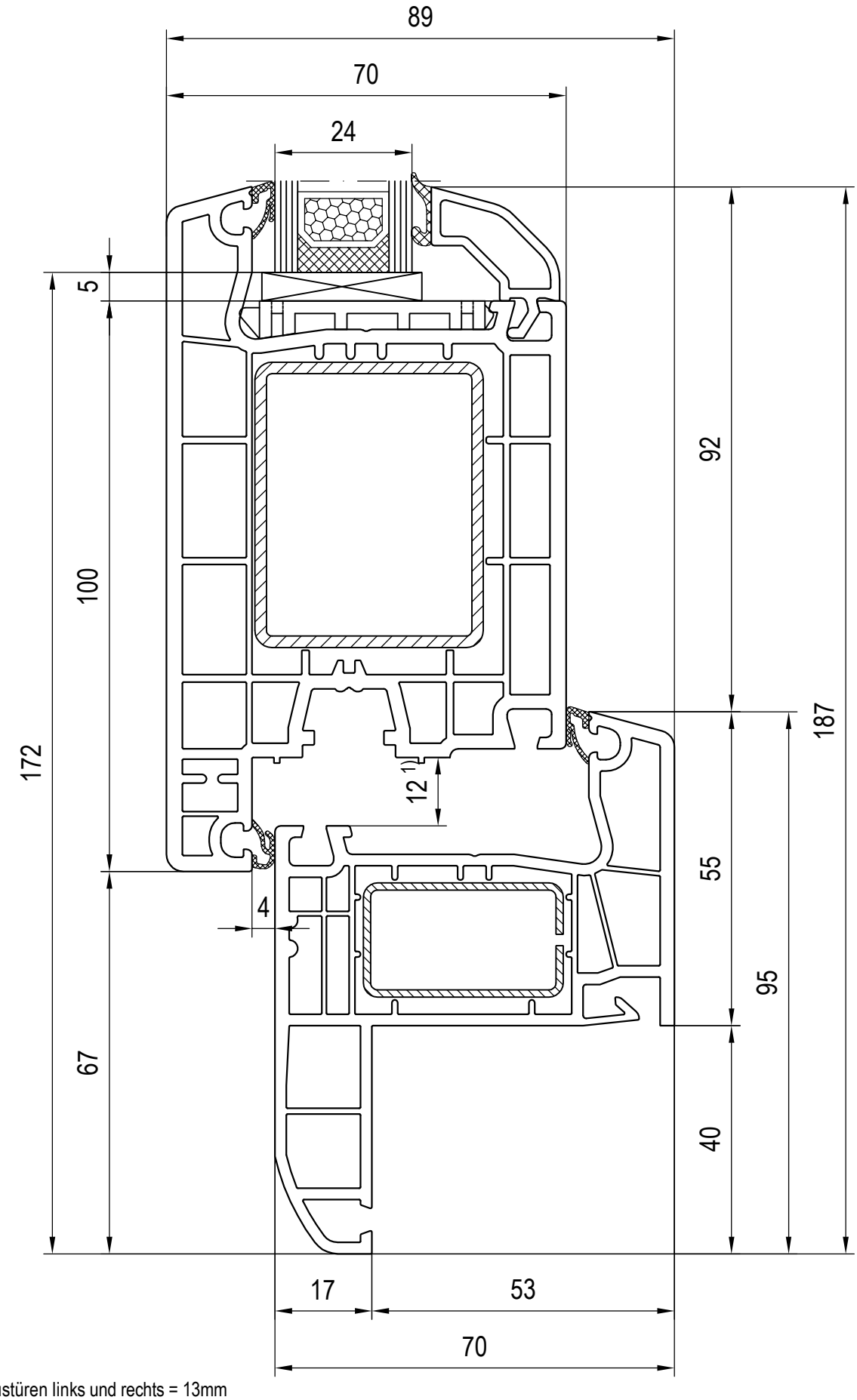

1) Falzluft bei Haustüren links und rechts = 13mm

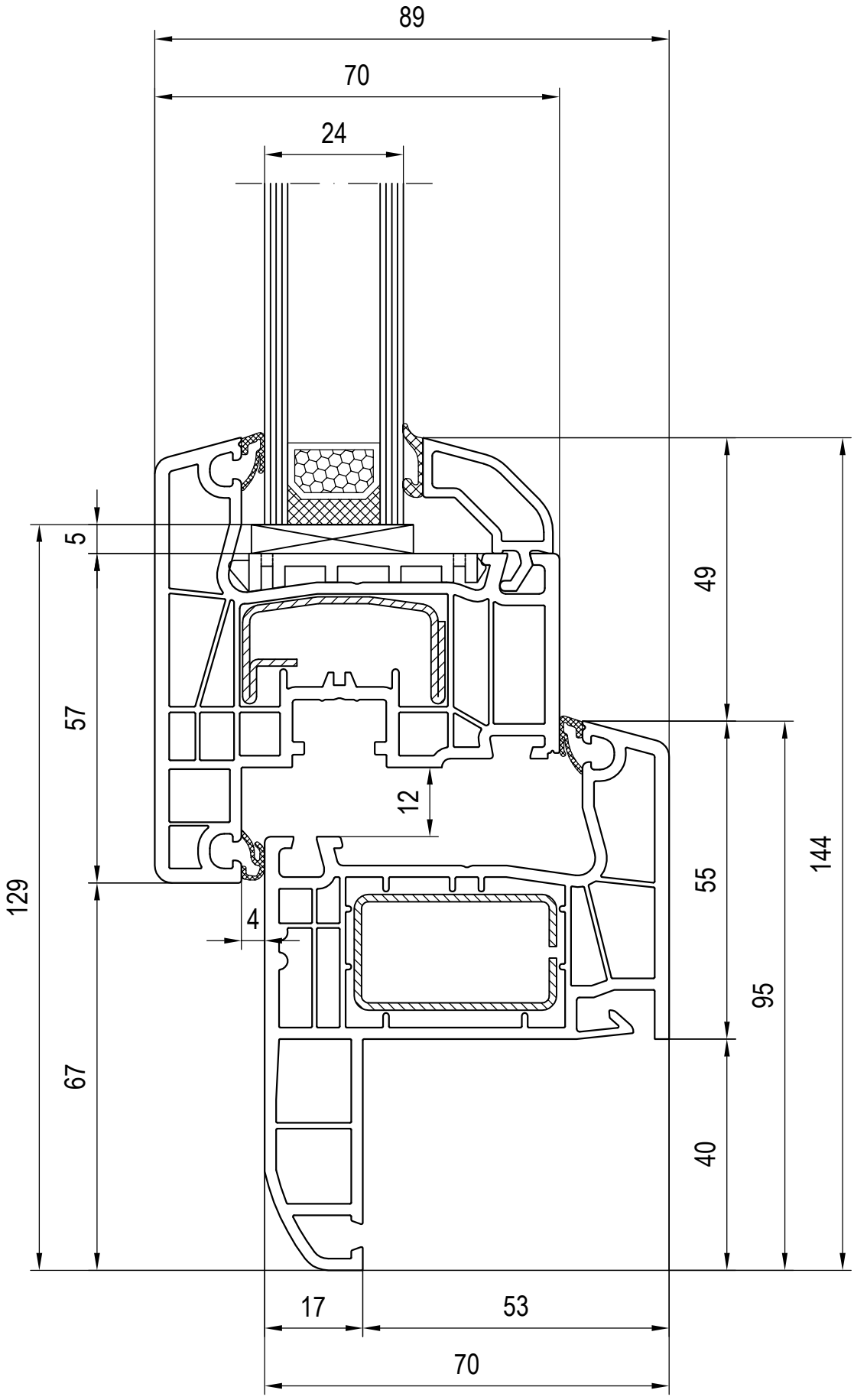
89
70
24
5
57
129
67
49
12
4
55
95
144
40
17
53
70

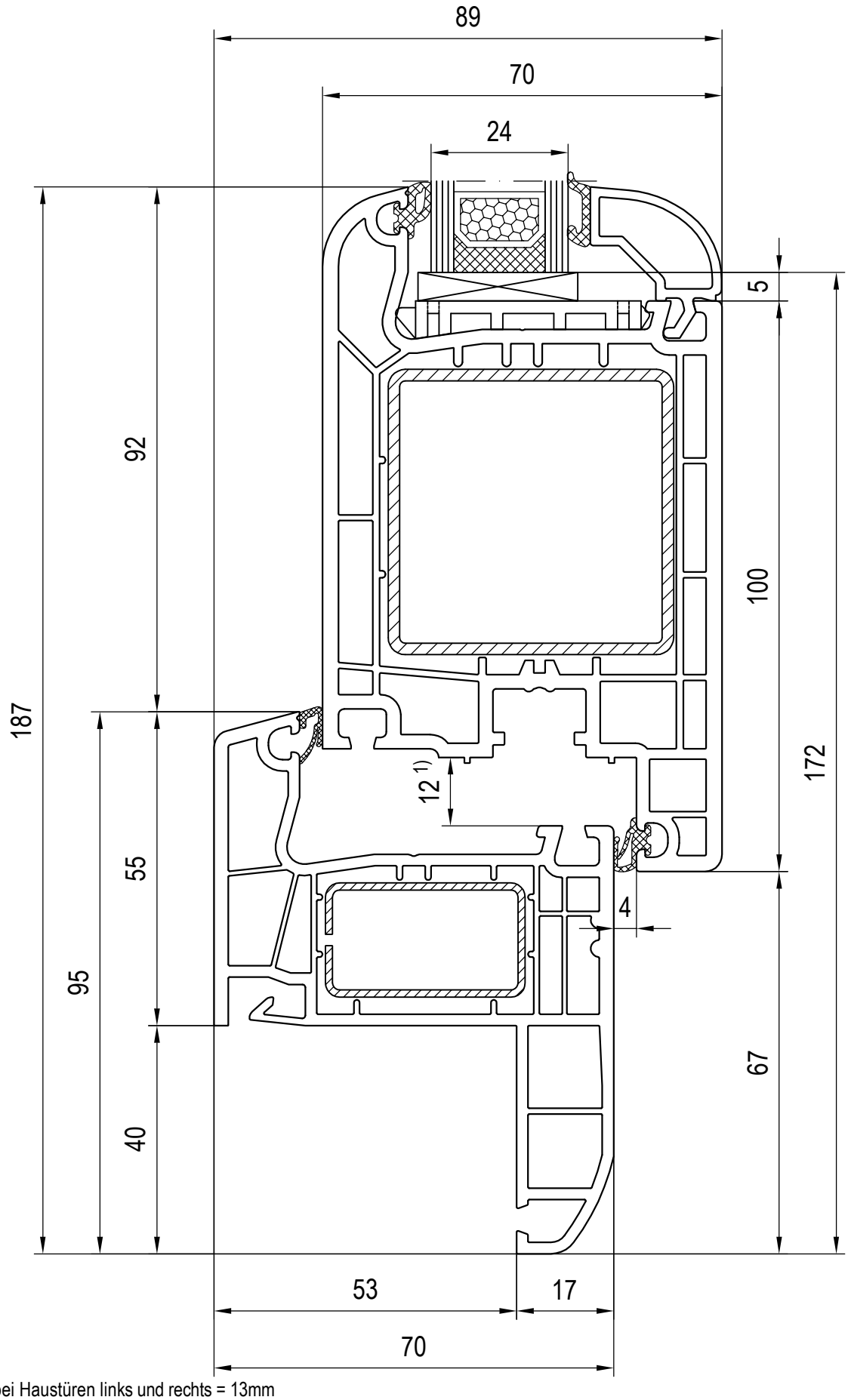

1) Falzluft bei Haustüren links und rechts = 13mm

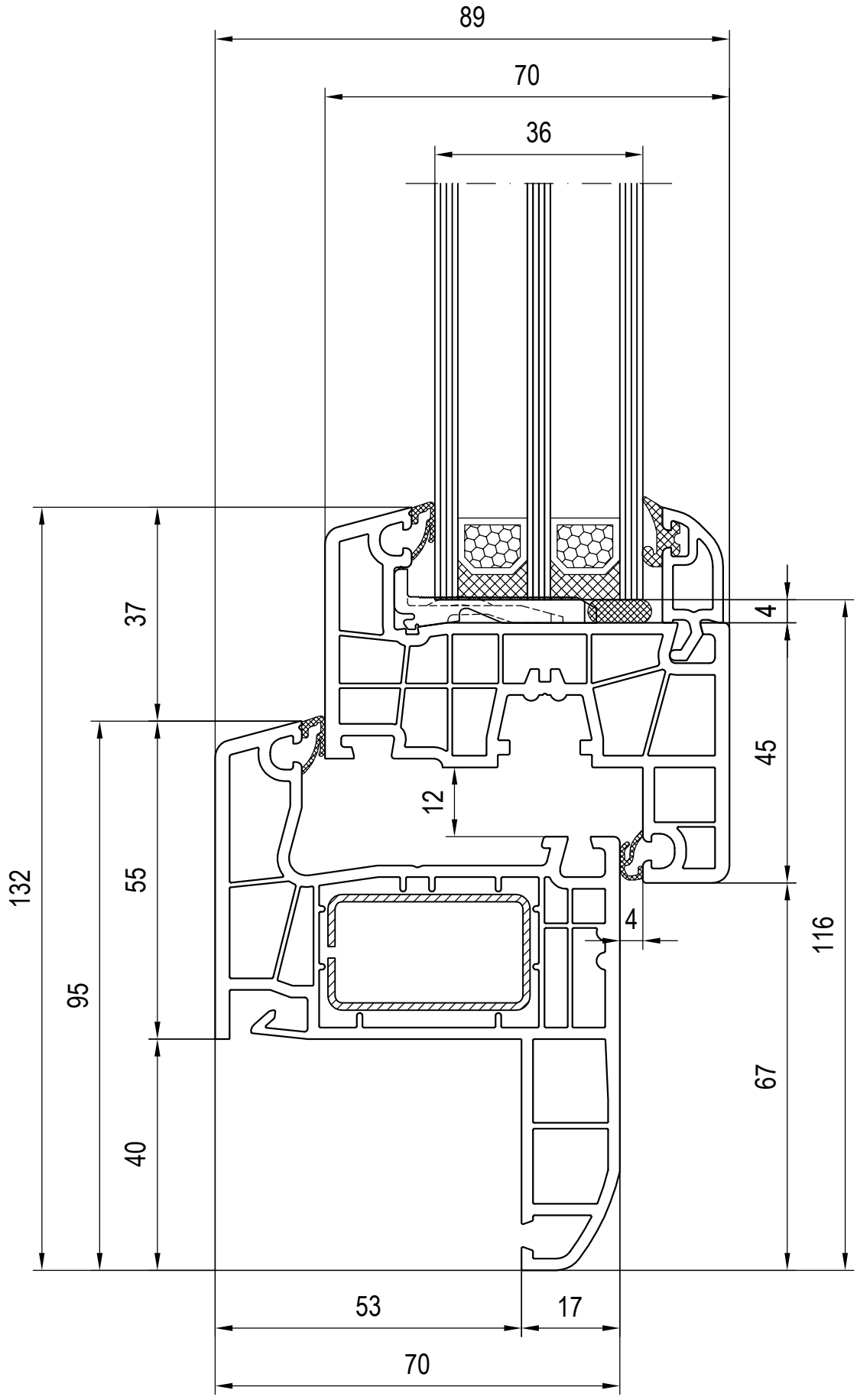
89
70
36
37
4
45
12
132
55
4
116
95
67
40
53
17
70

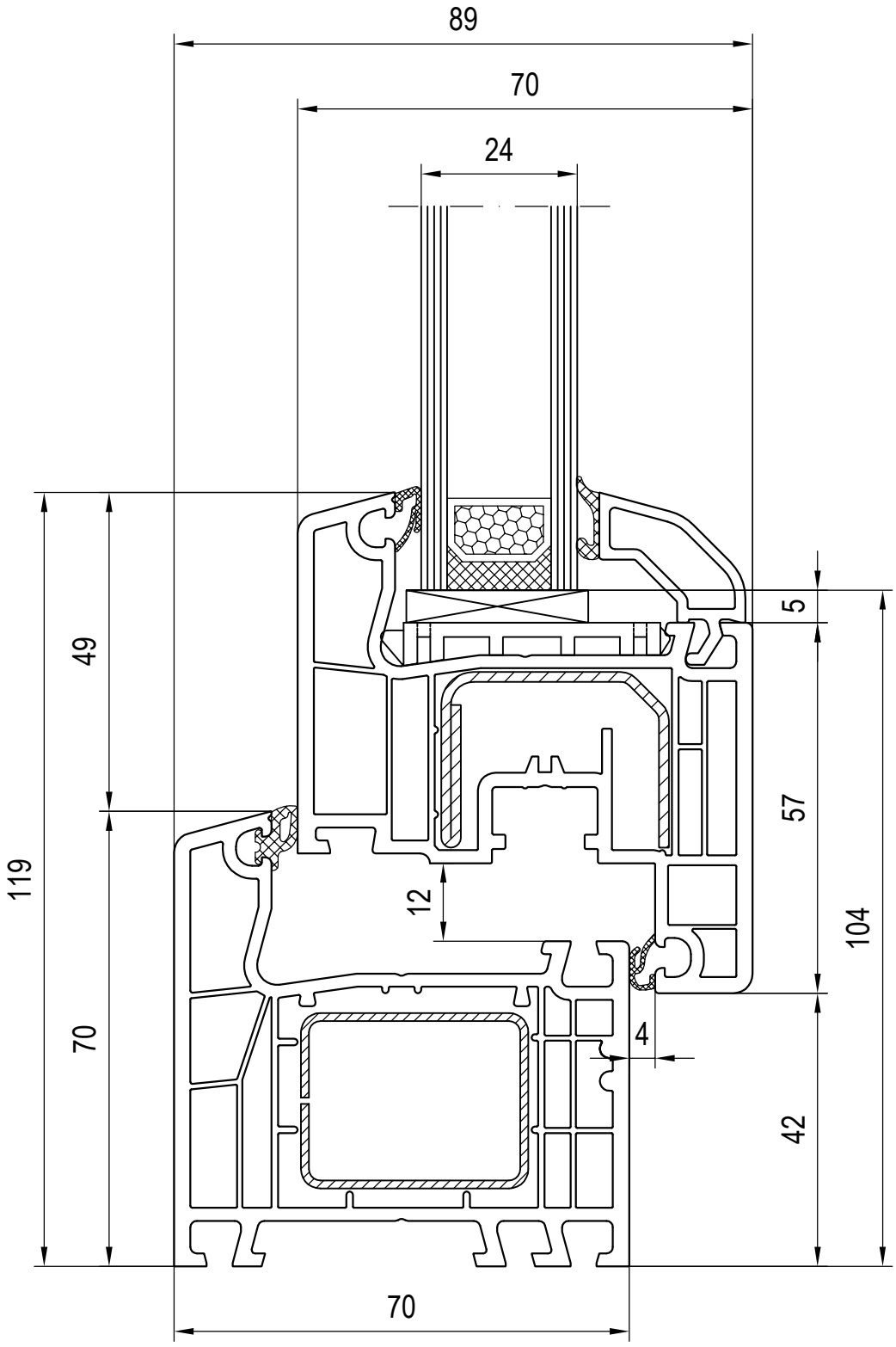
89
70
24
49
119
70
12
5
57
104
4
42
70

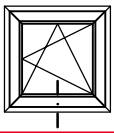

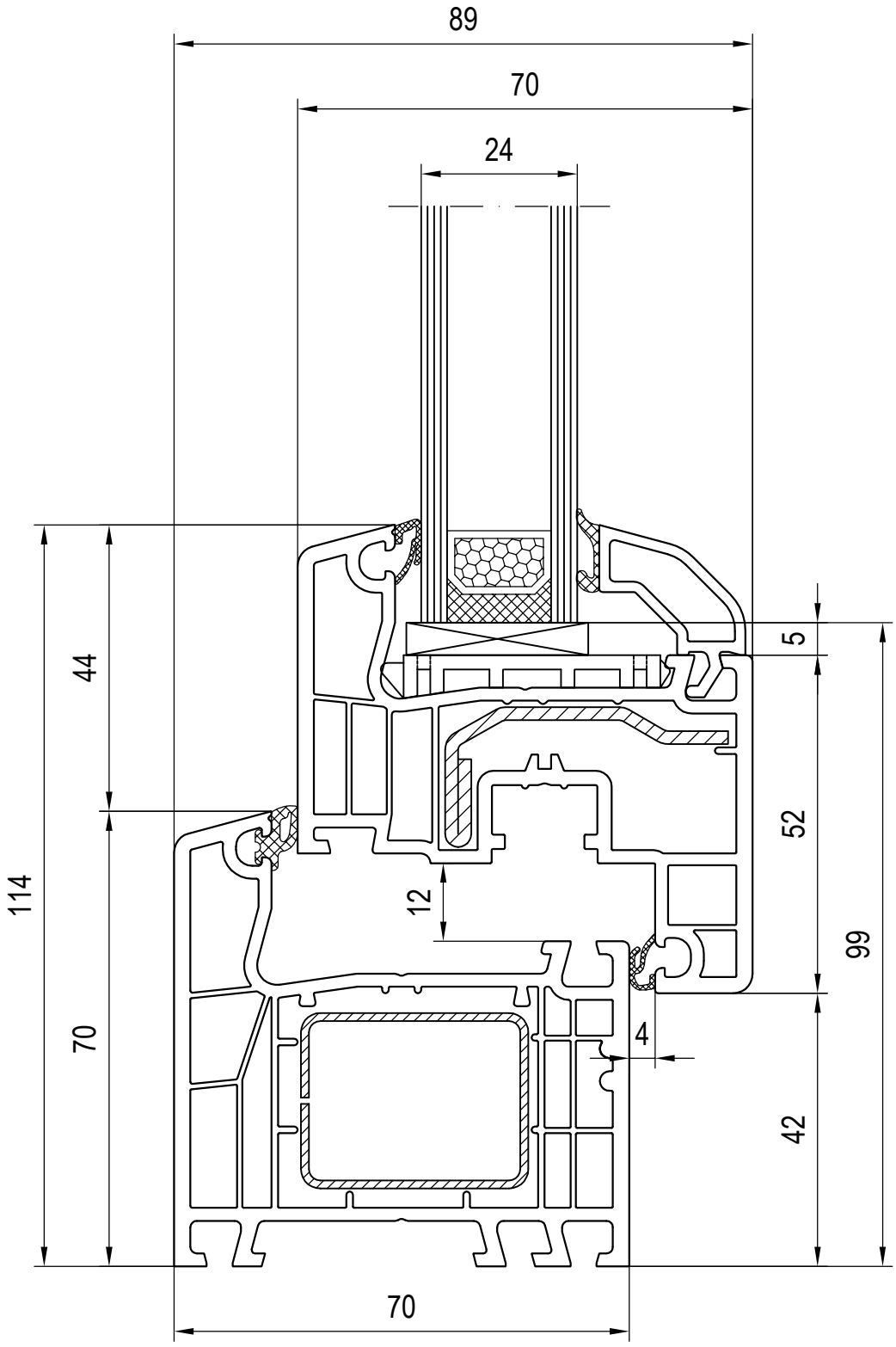
89
70
24
44
114
70
5
52
99
12
4
42
70

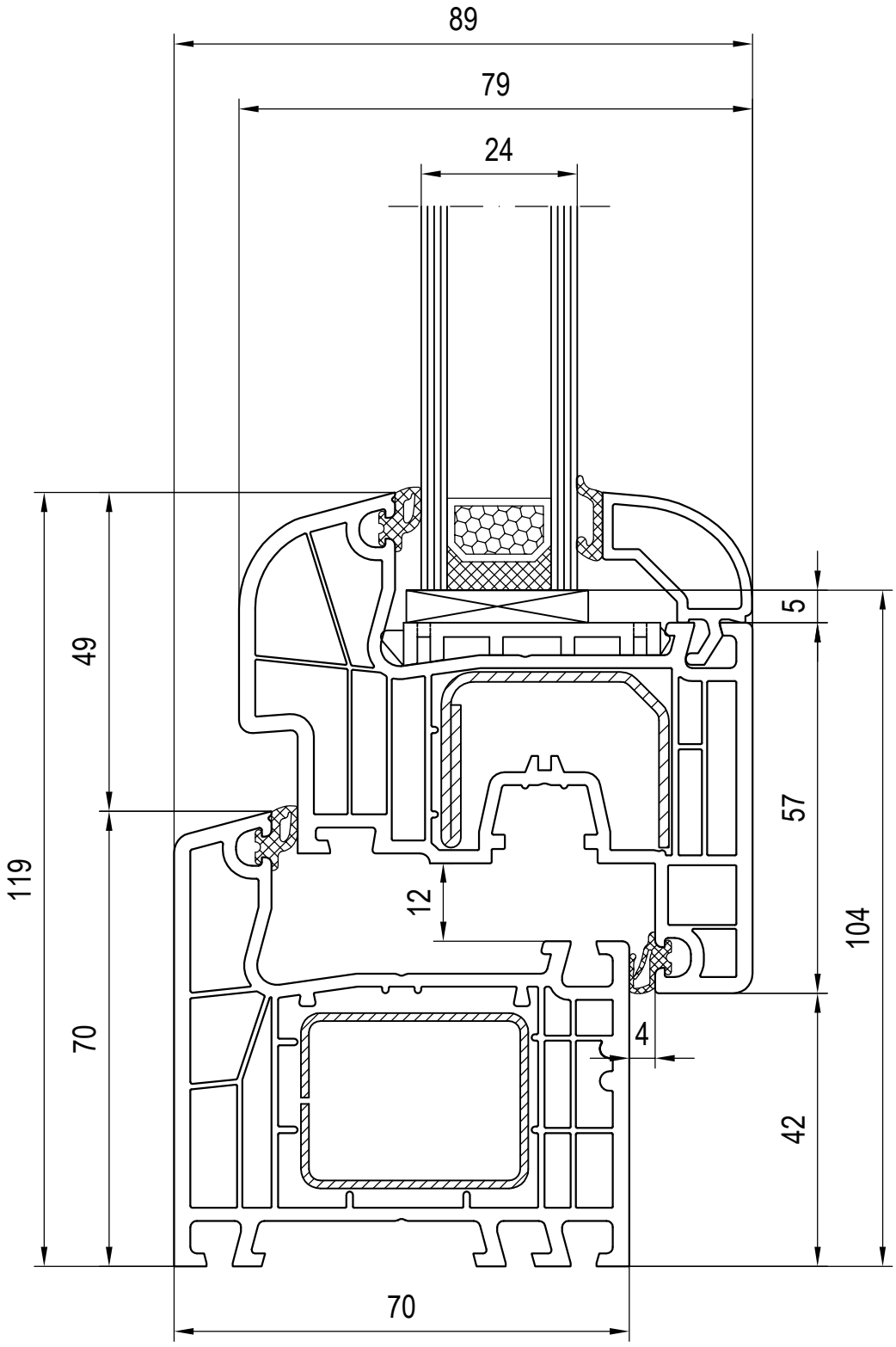
89
79
24
49
119
70
5
57
104
12
4
42
70

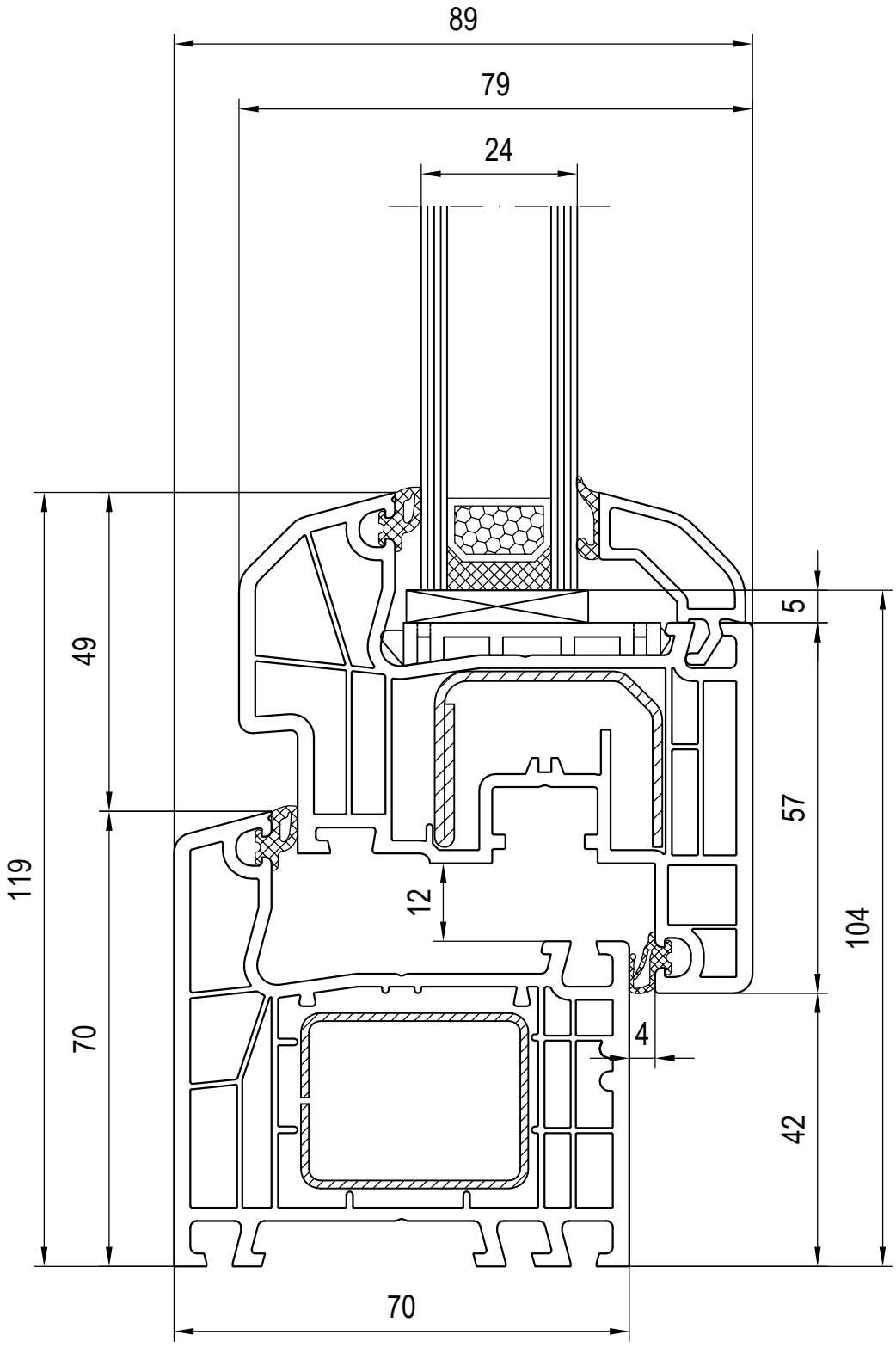
89
79
24
49
119
70
5
57
104
12
4
42
70

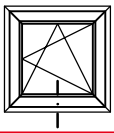

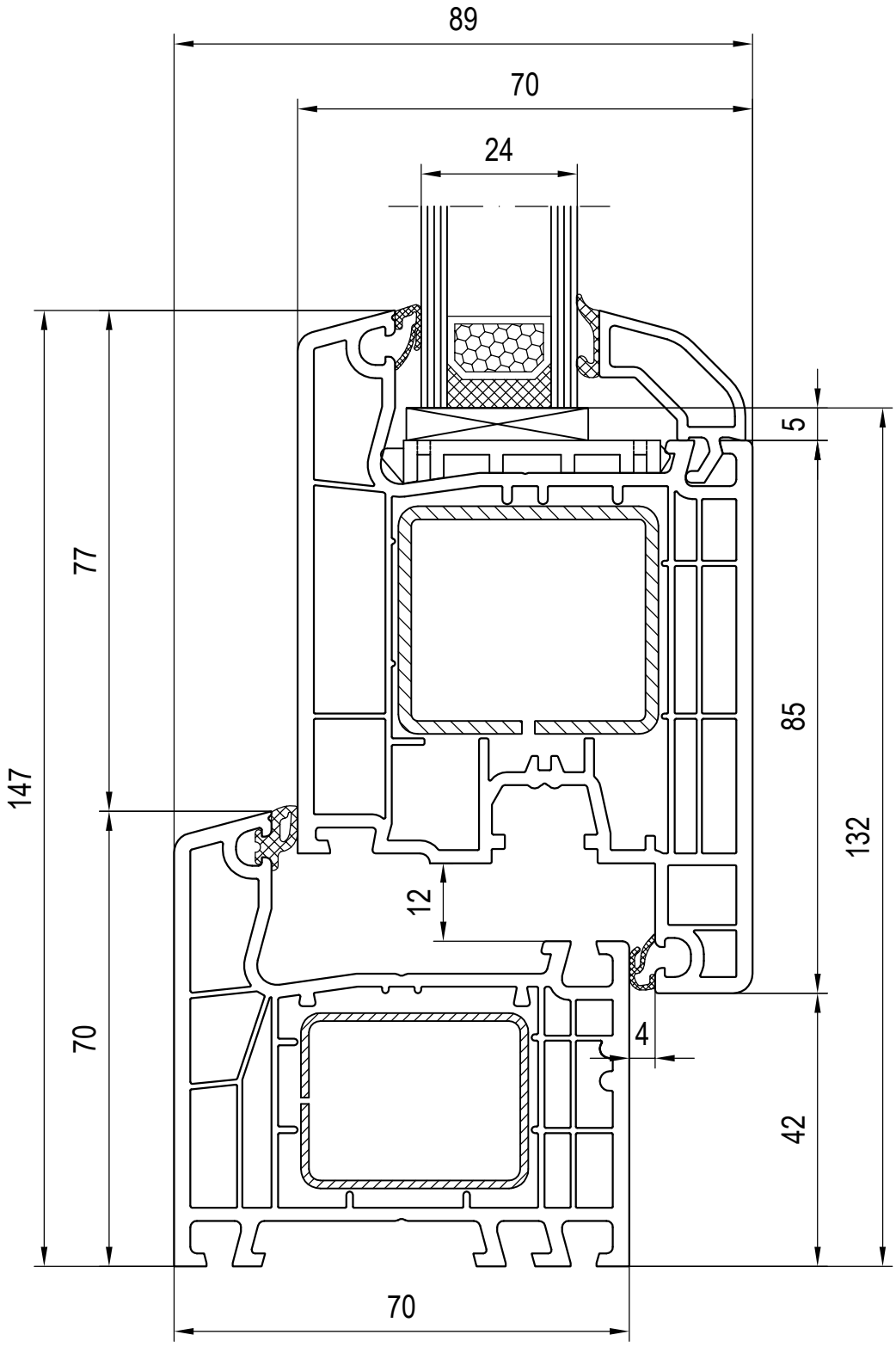
89
70
24
5
77
85
147
132
12
70
4
42
70

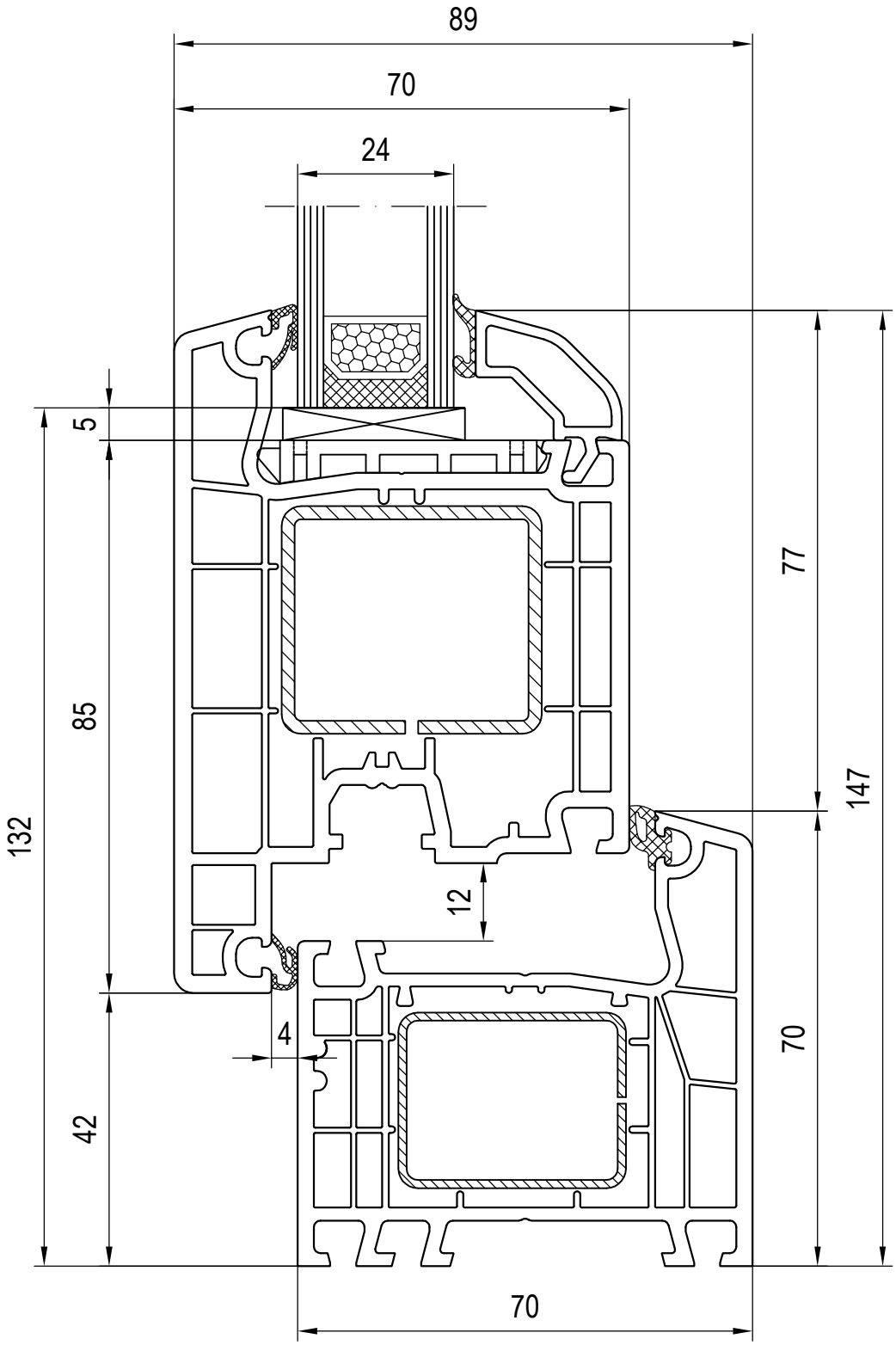
89
70
24
5
85
132
42
77
147
12
4
70
70

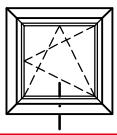

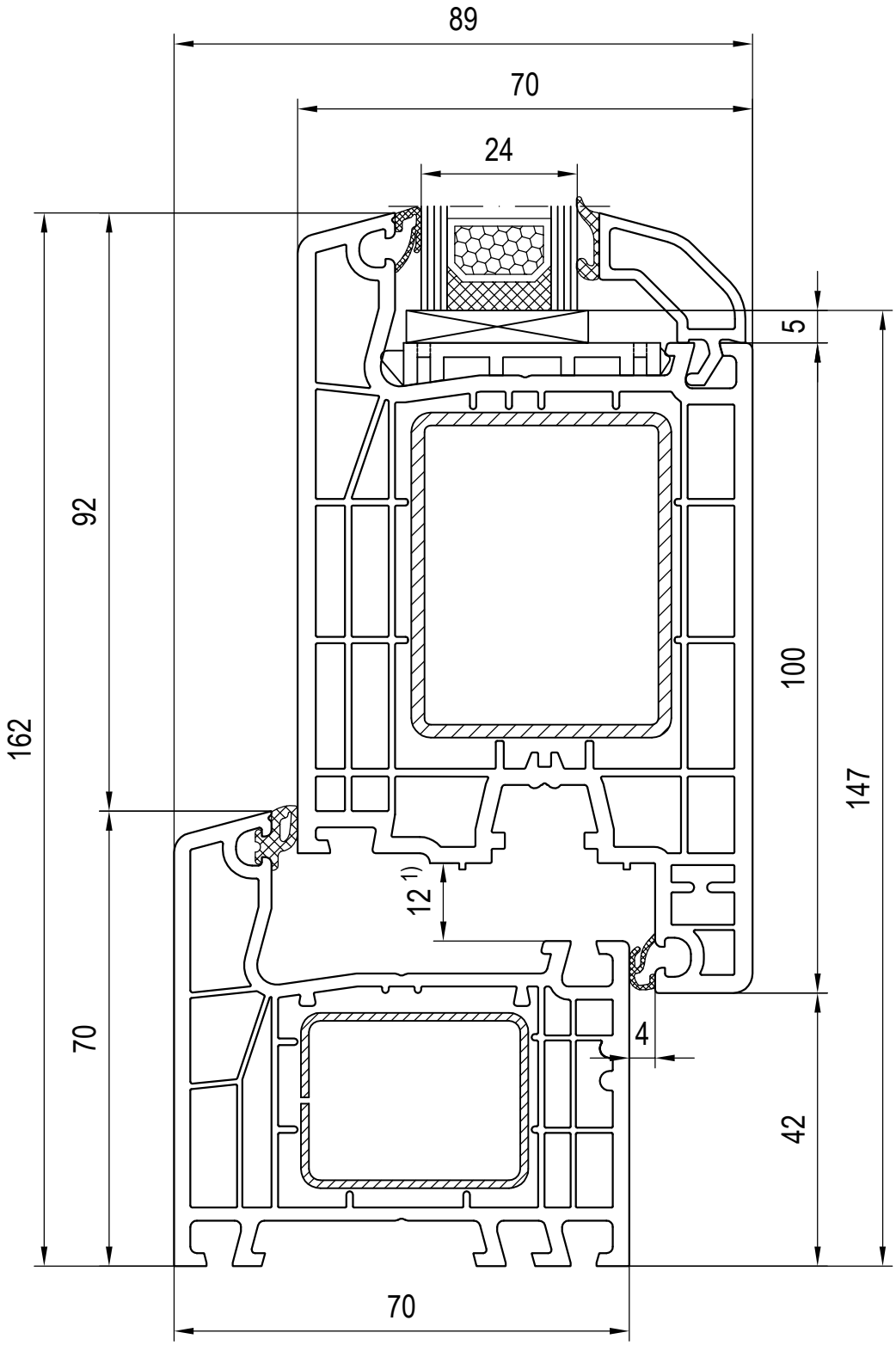

1) Falzluft bei Haustüren links und rechts = 13mm

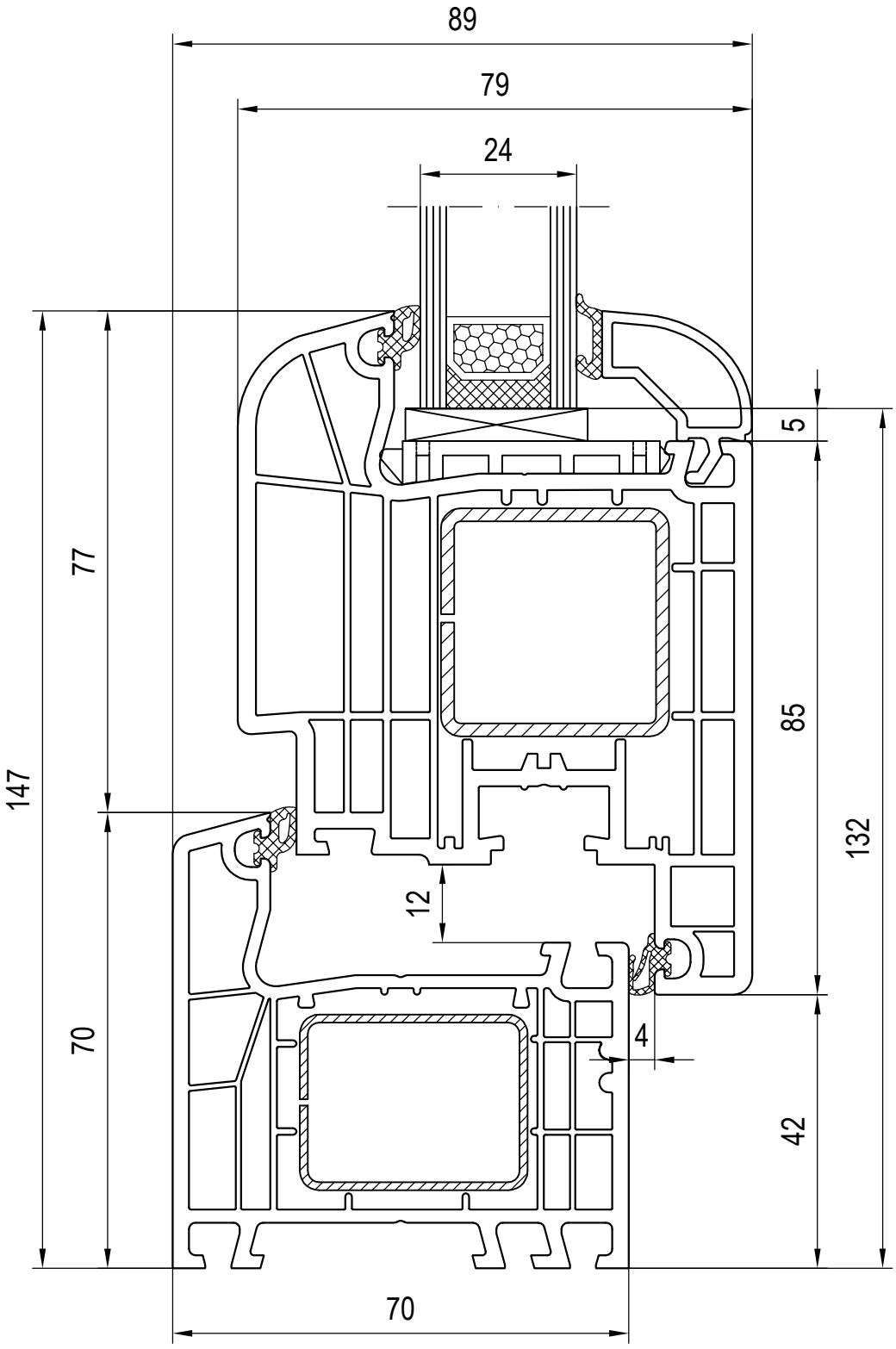
89
79
24
5
77
85
147
132
12
70
4
42
70

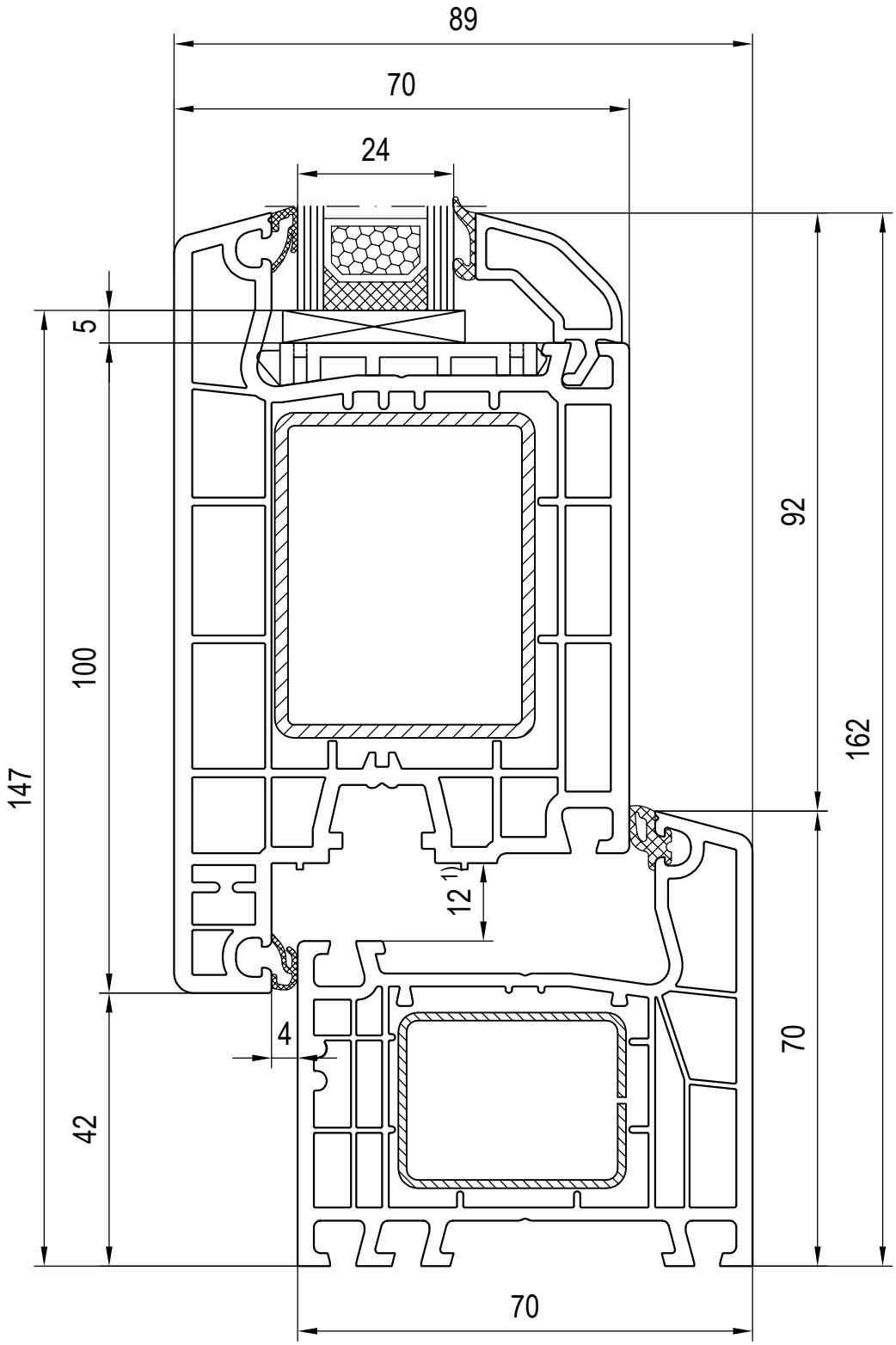

1) Falzluft bei Haustüren links und rechts = 13mm

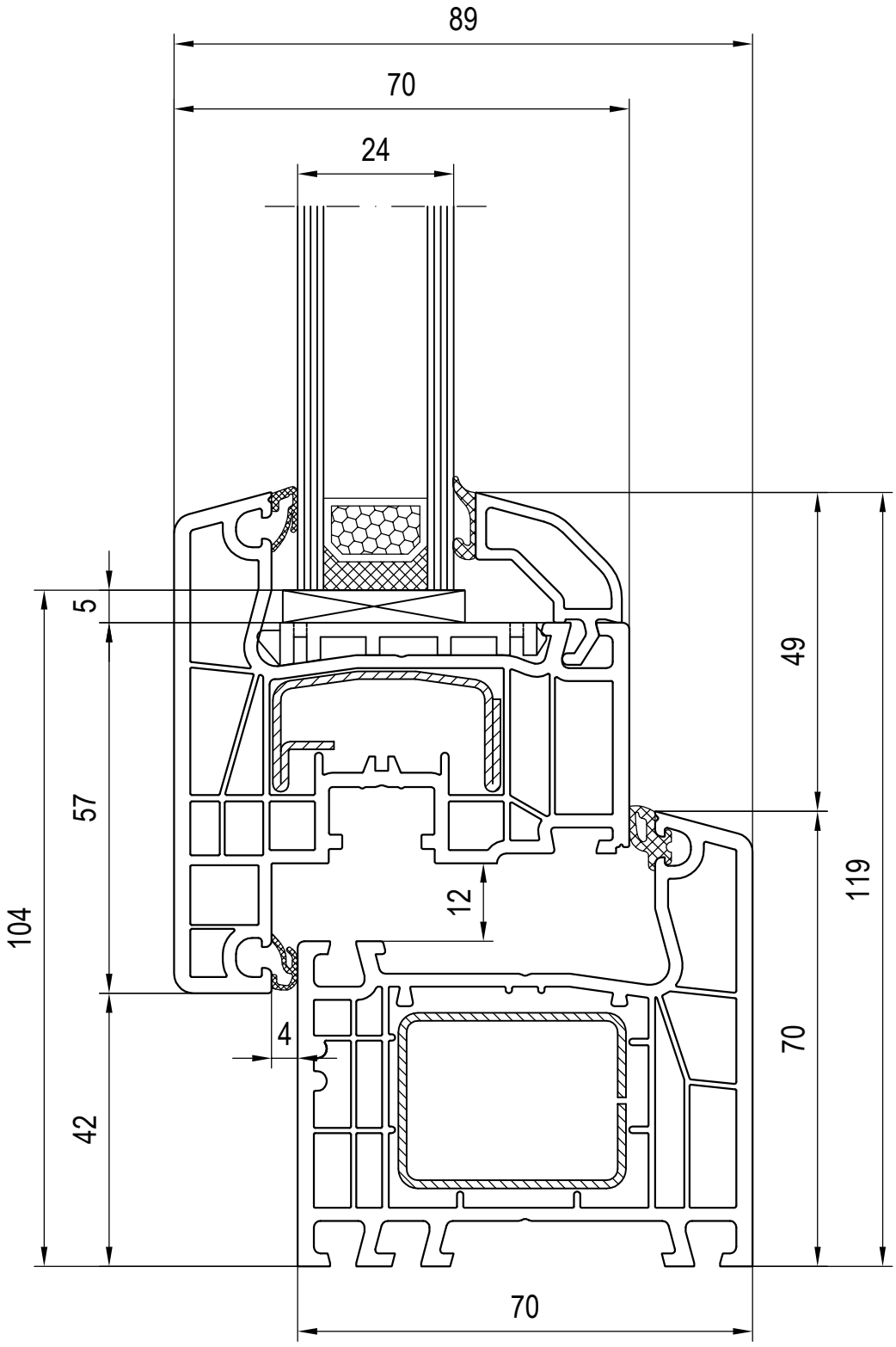
89
70
24
5
57
104
42
4
12
49
119
70
70

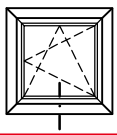

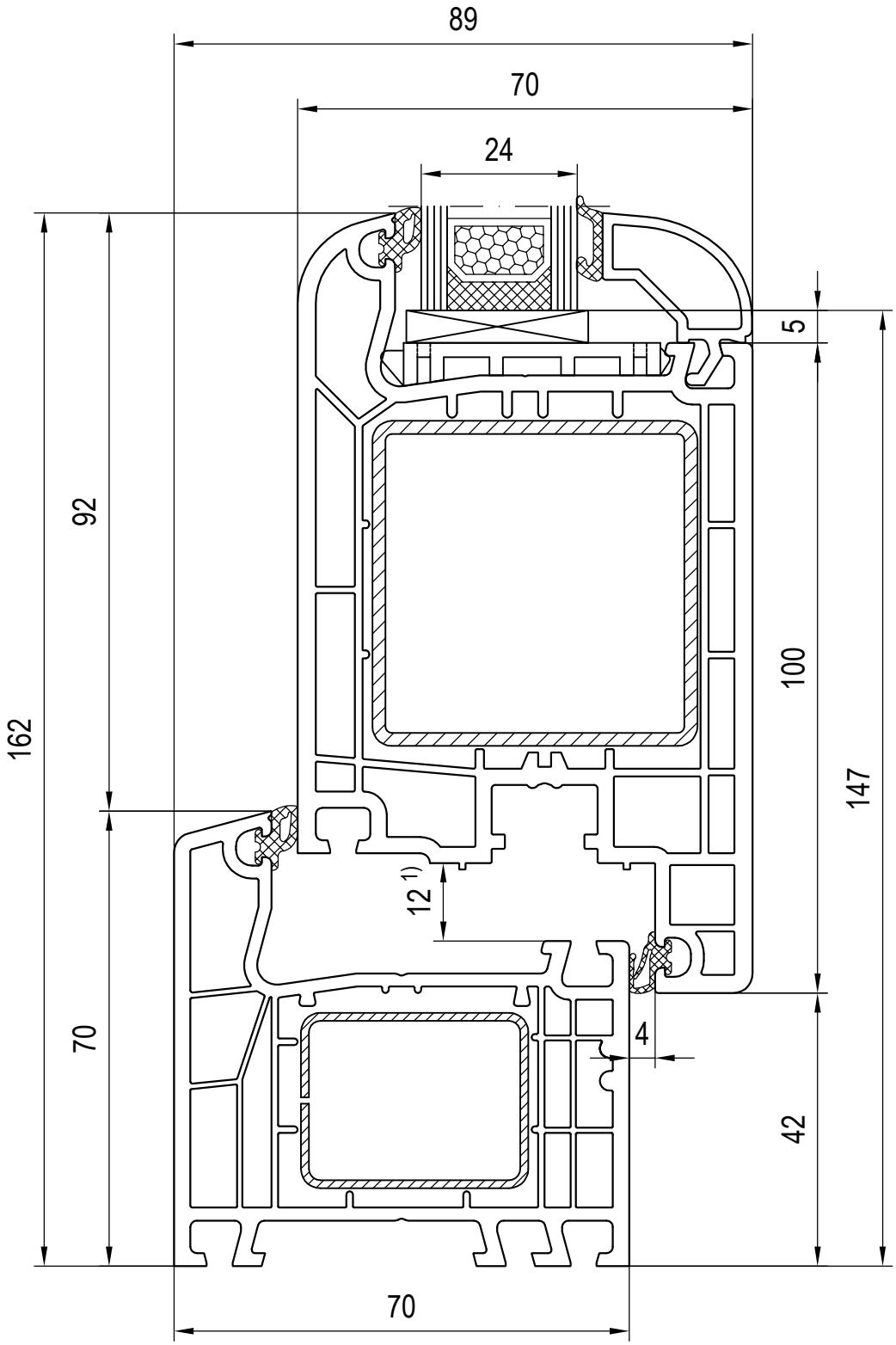

1) Falzluft bei Haustüren links und rechts = 13mm

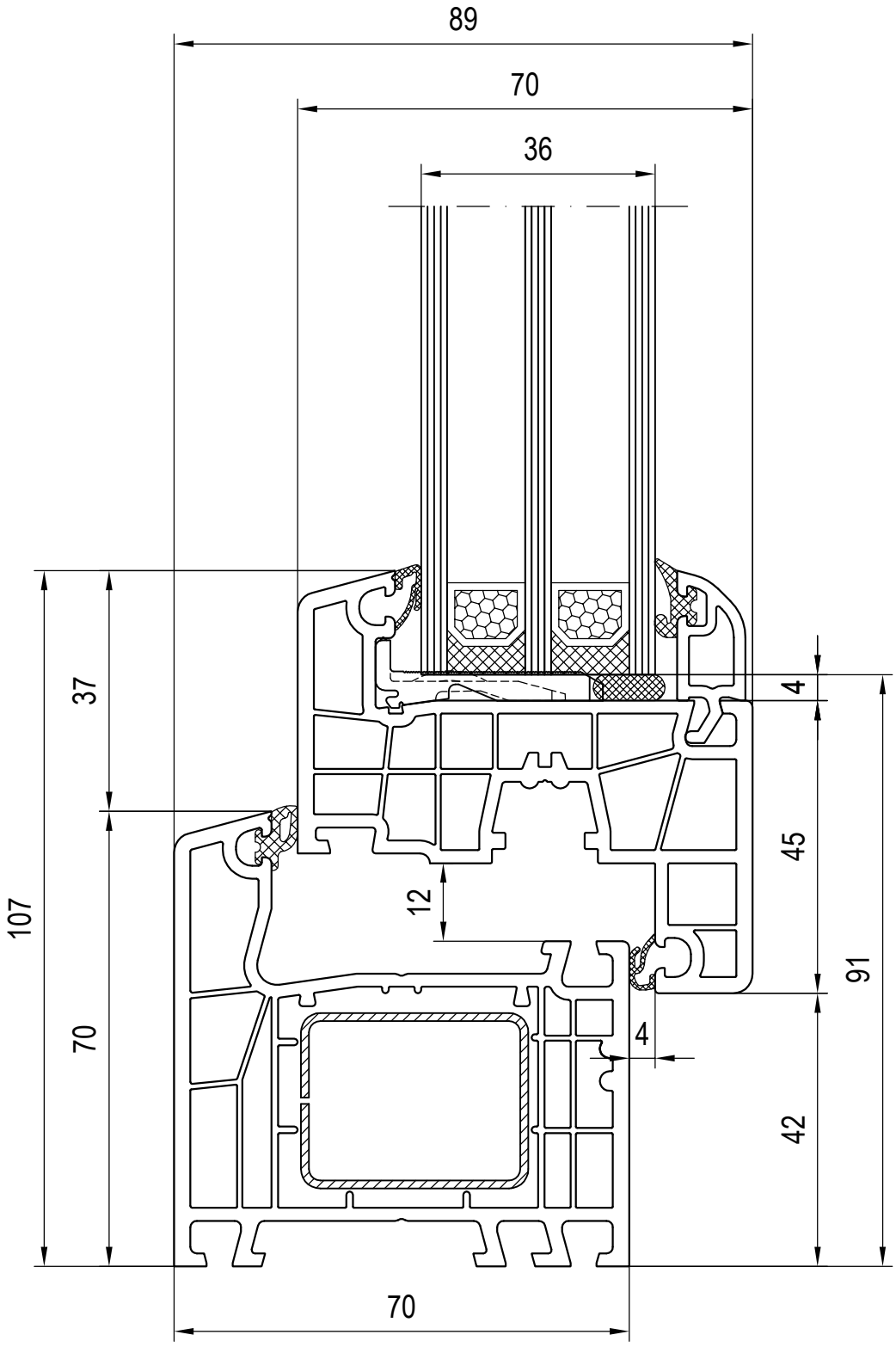
89
70
36
37
107
70
12
4
45
91
4
42
70

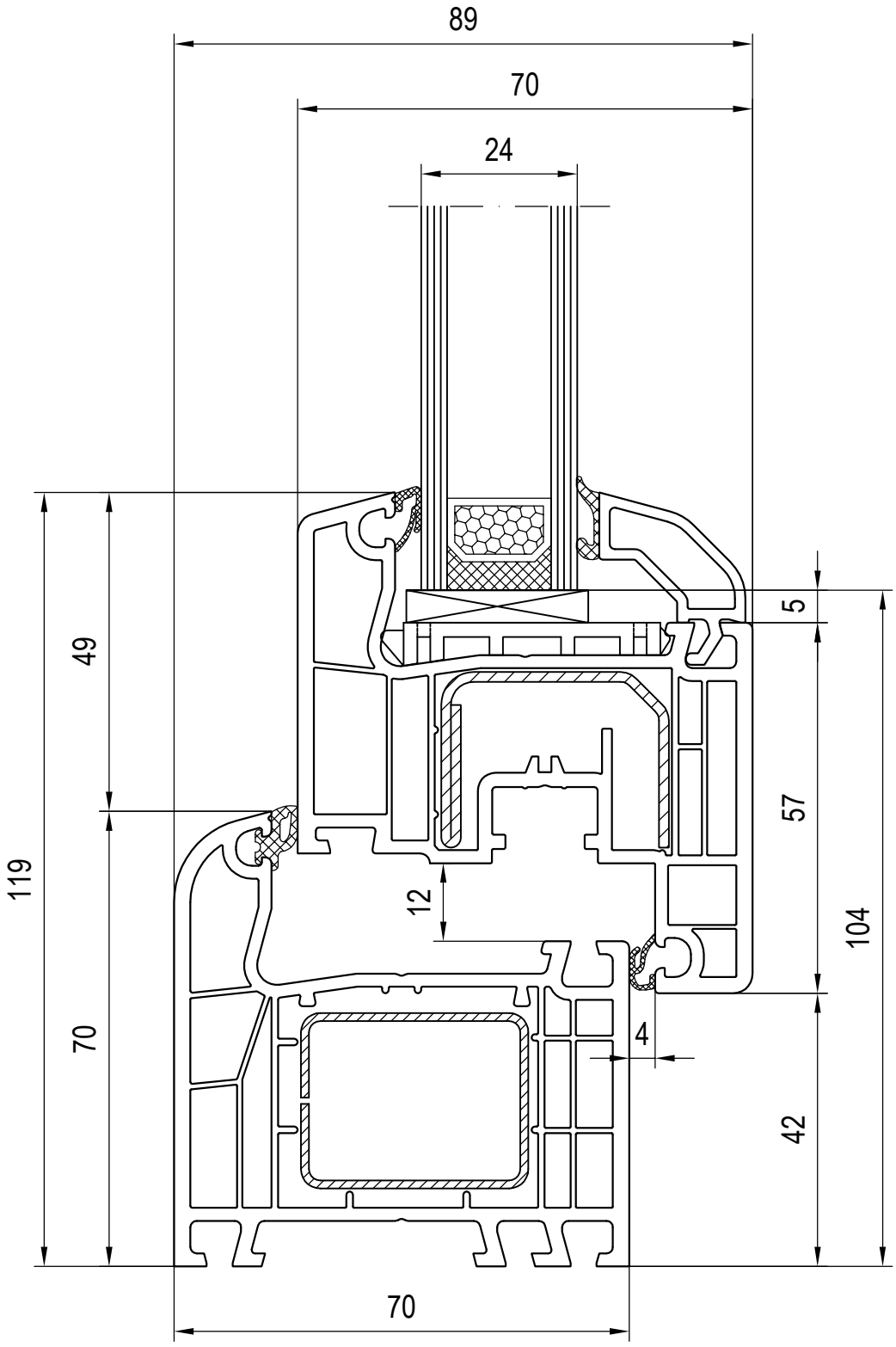
89
70
24
49
119
70
5
57
104
12
4
42
70

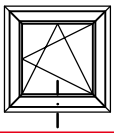

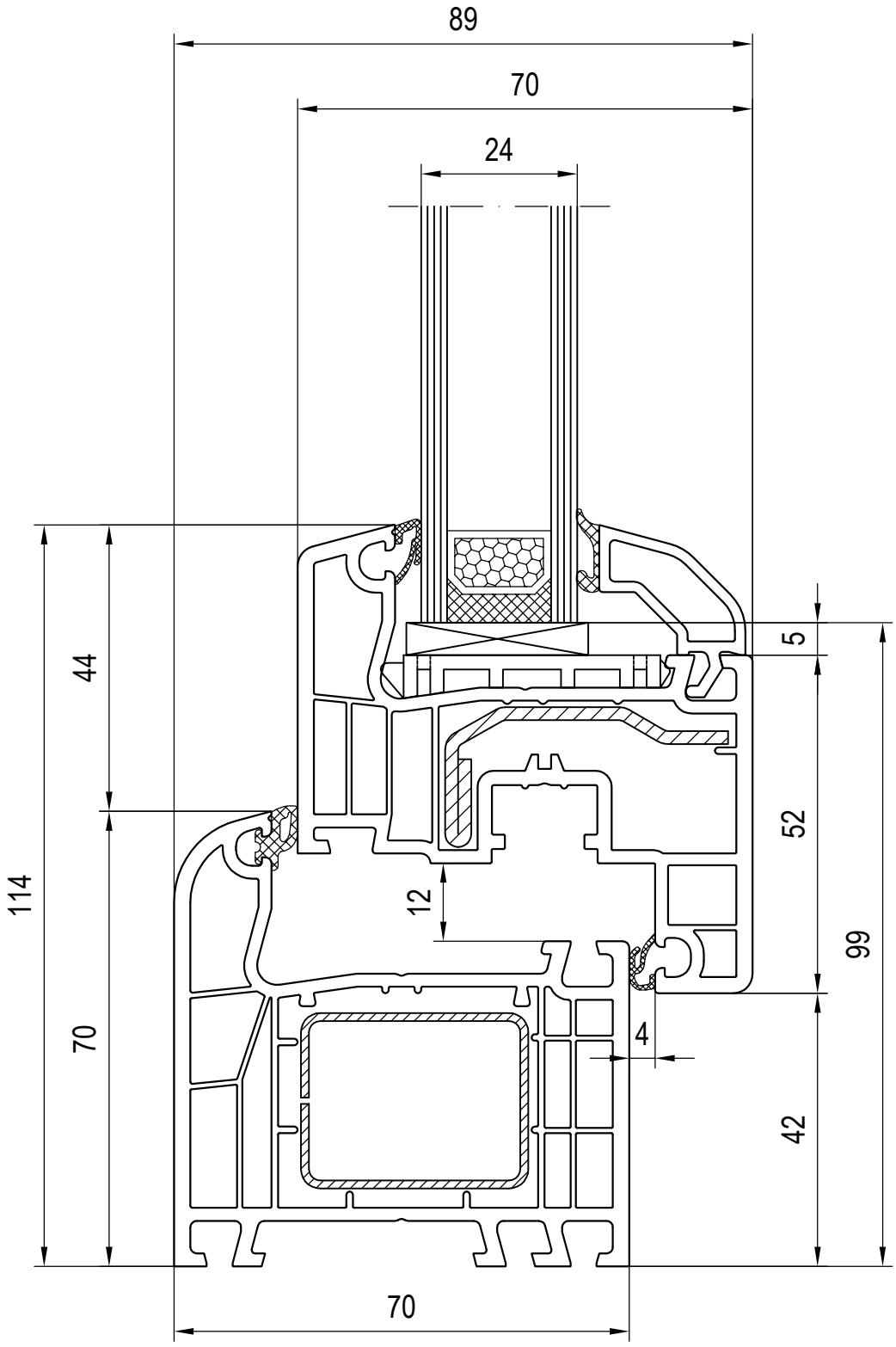
89
70
24
44
114
70
5
52
99
12
4
42
70

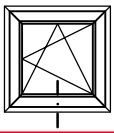

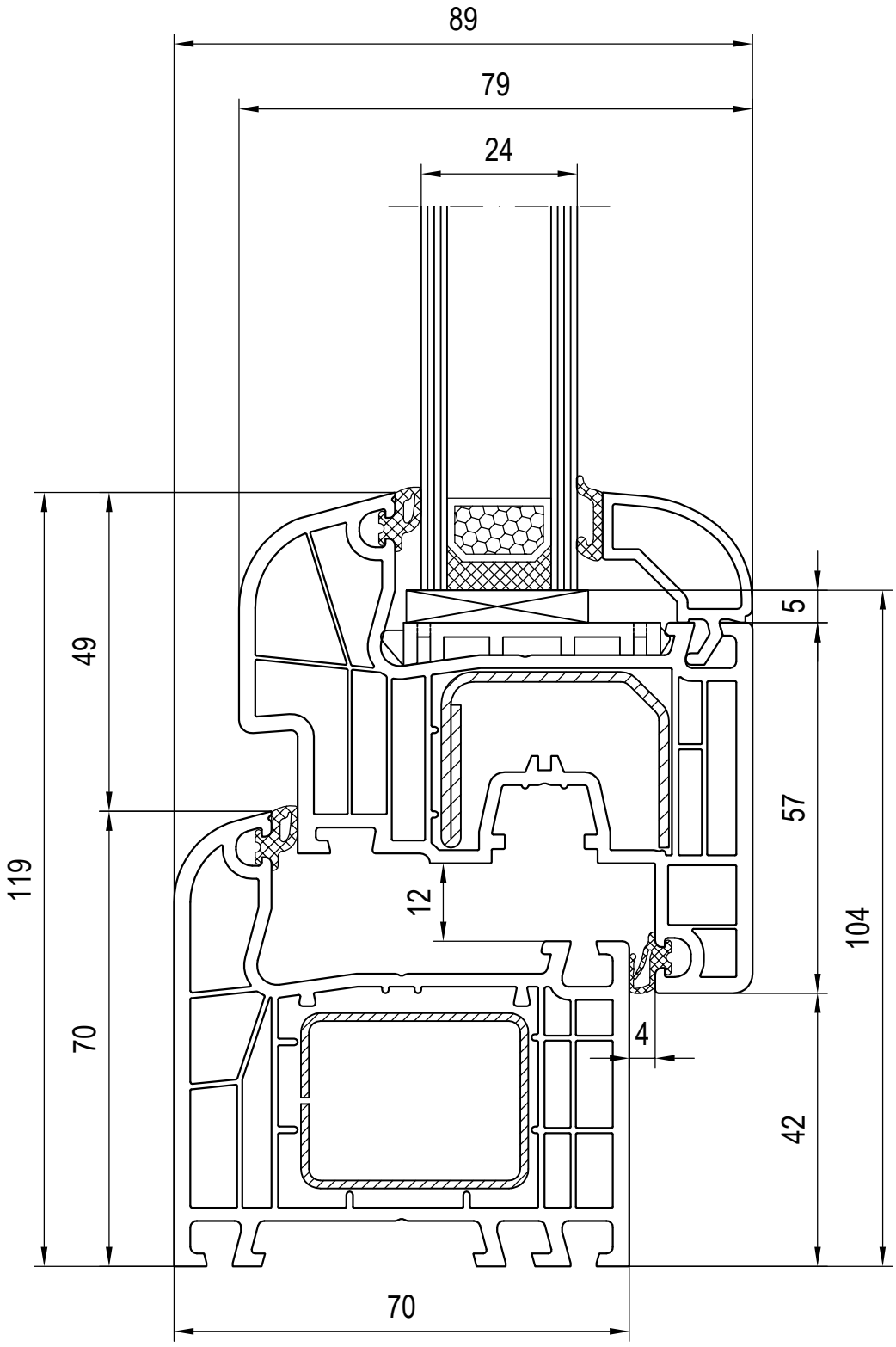
89
79
24
49
119
70
12
5
57
104
4
42
70

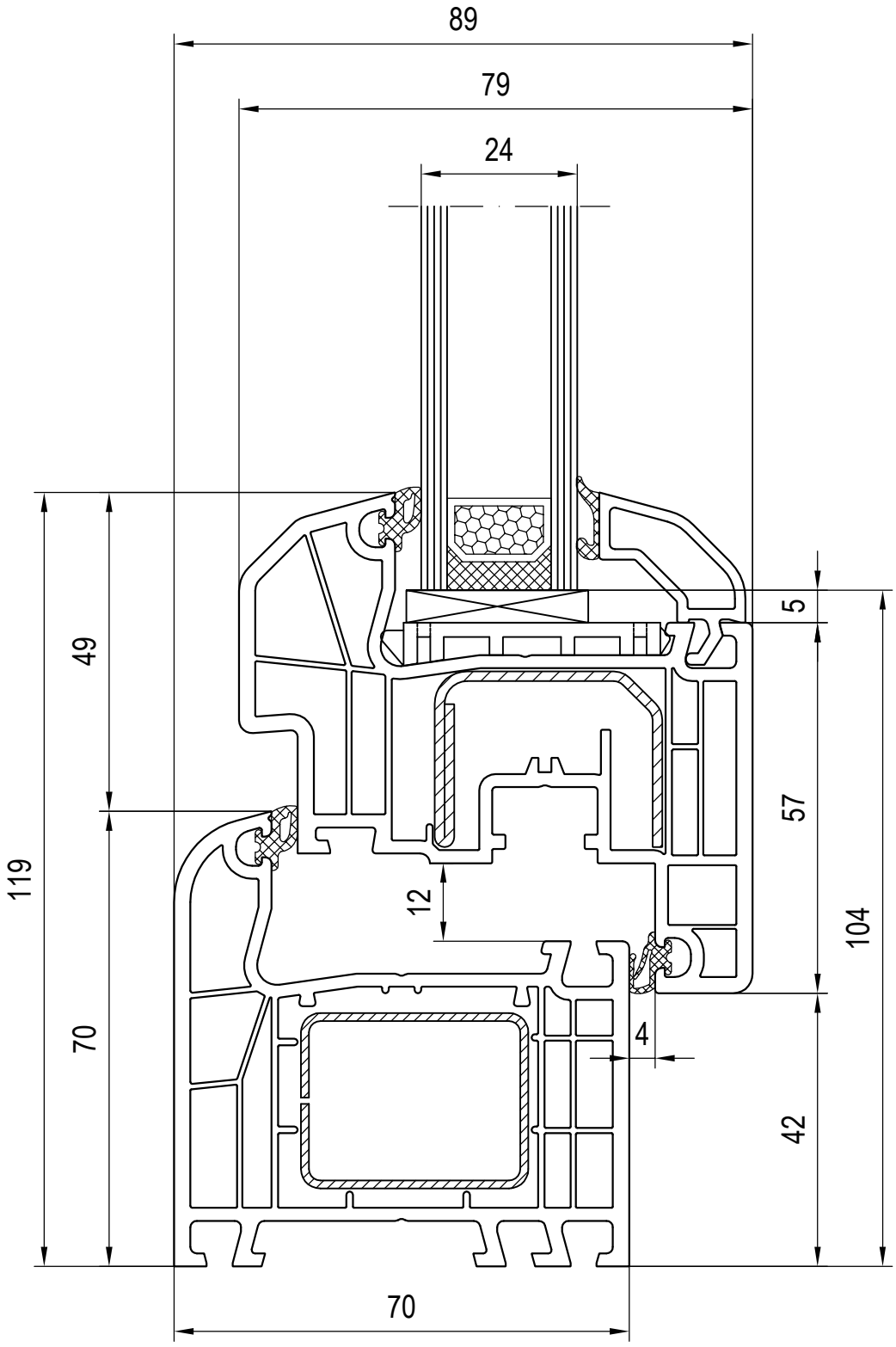
89
79
24
49
119
70
5
57
104
12
4
42
70

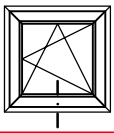

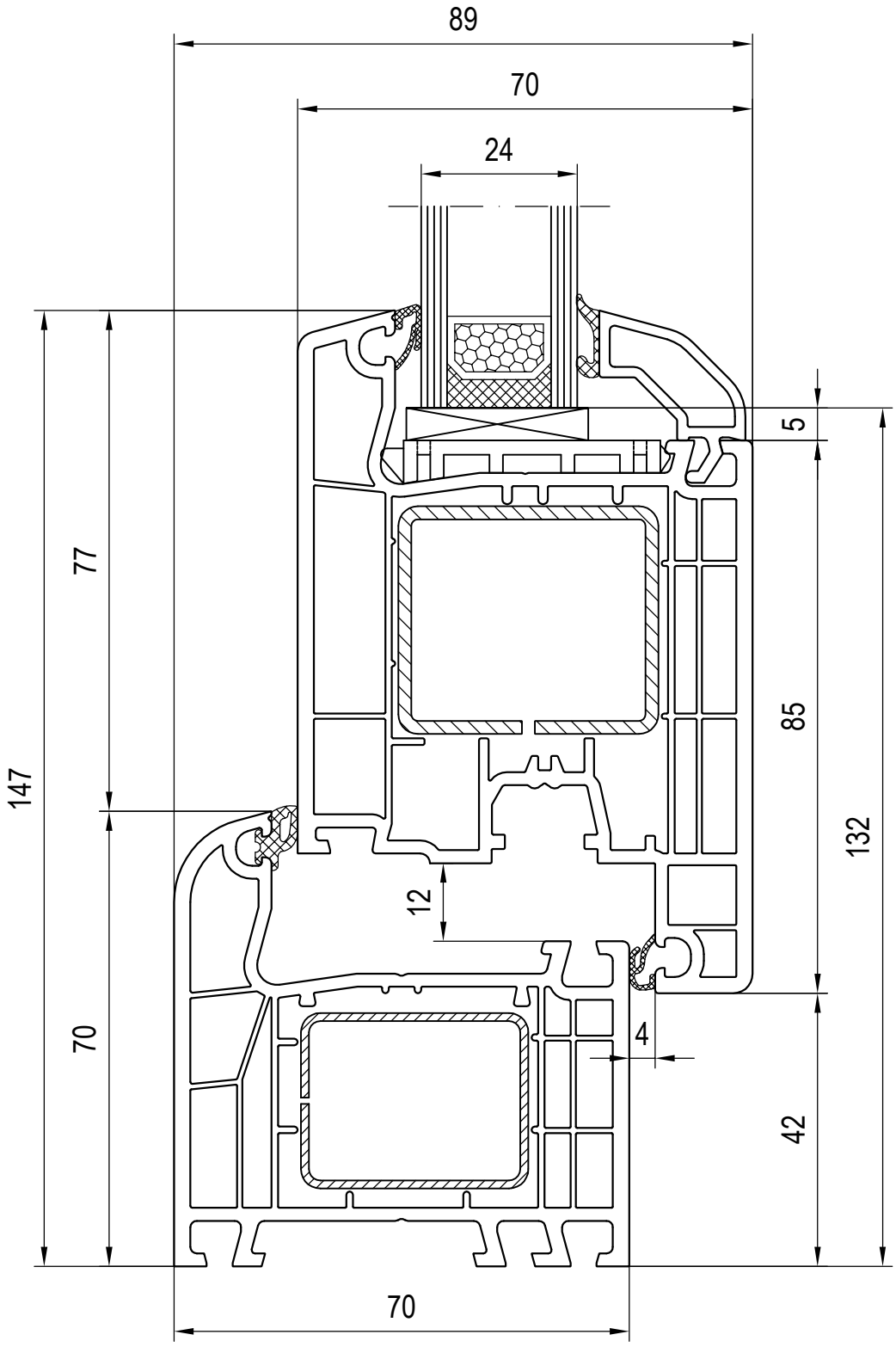
89
70
24
5
77
85
147
132
12
70
4
42
70

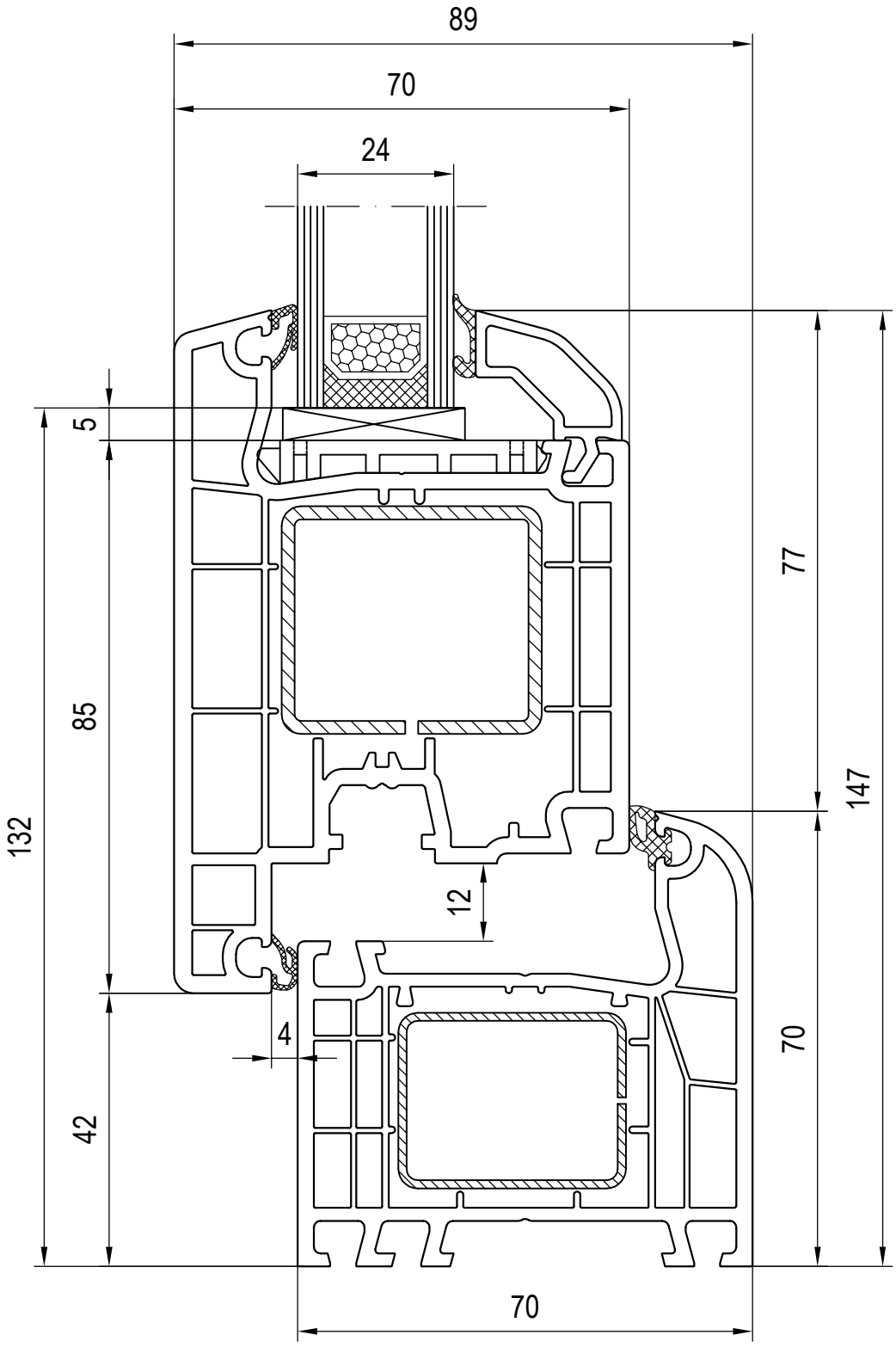
89
70
24
5
85
132
42
77
147
12
4
70
70

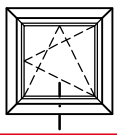

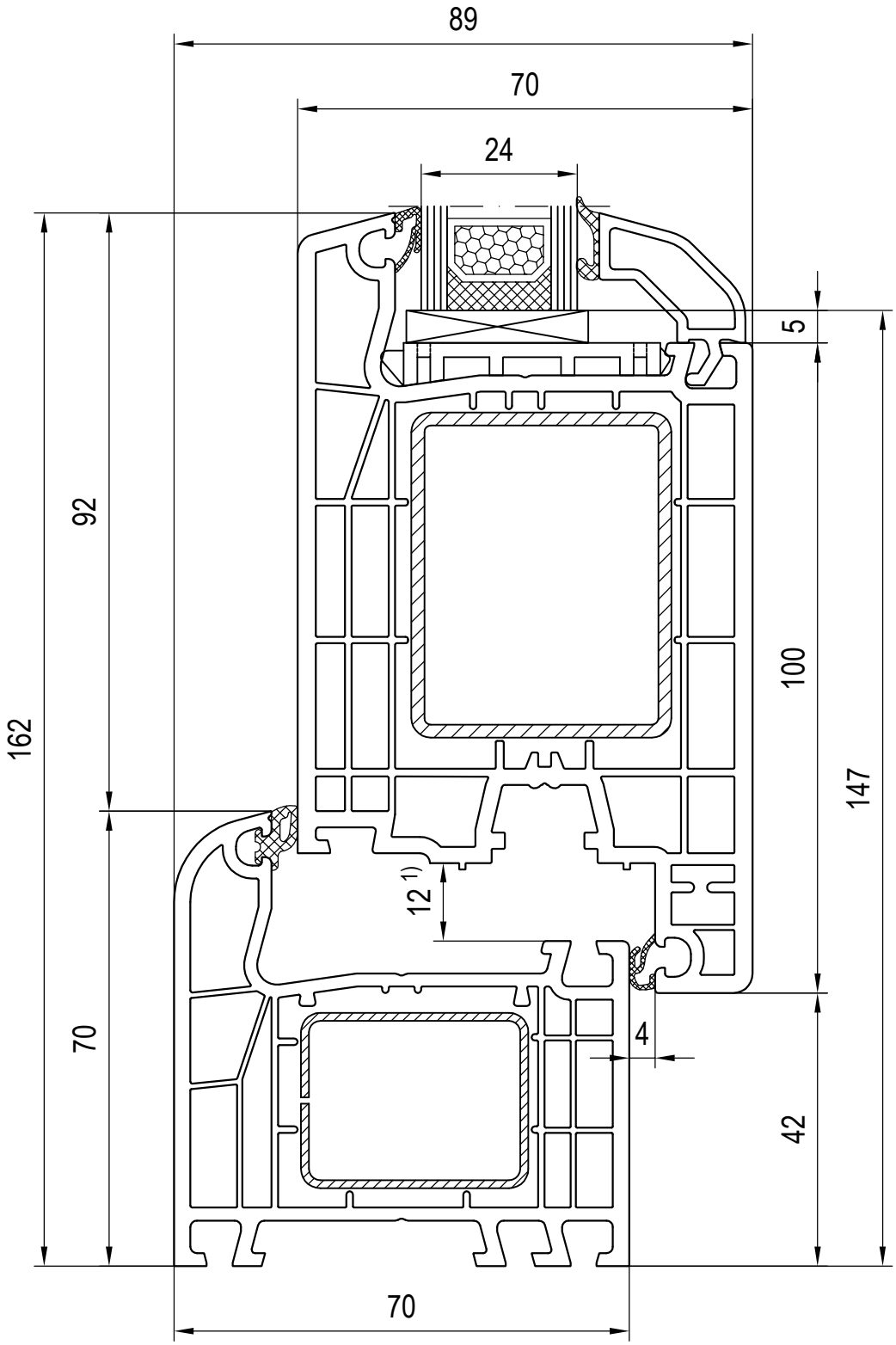

1) Falzluft bei Haustüren links und rechts = 13mm

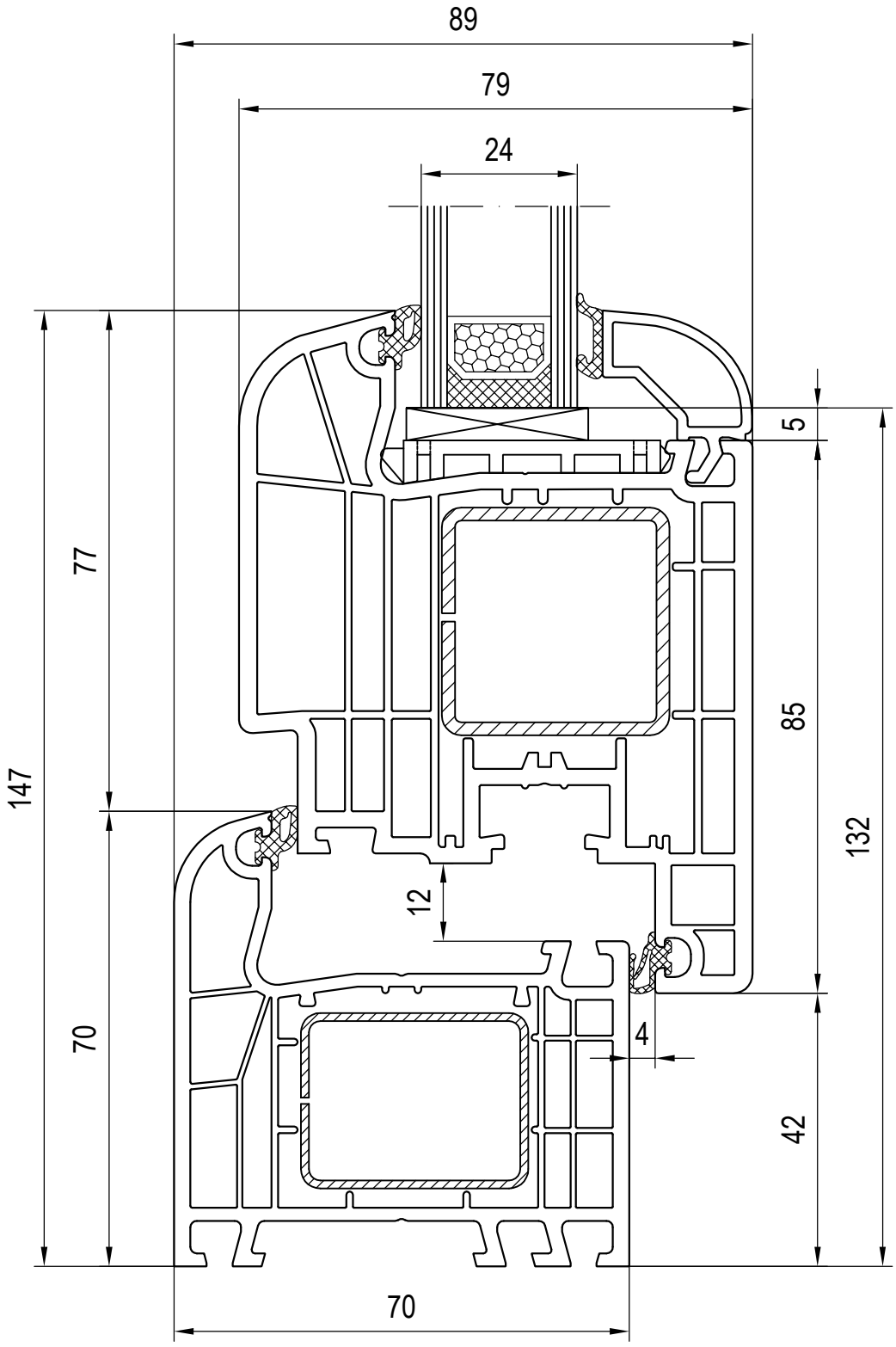
89
79
24
5
77
85
147
132
12
70
4
42
70

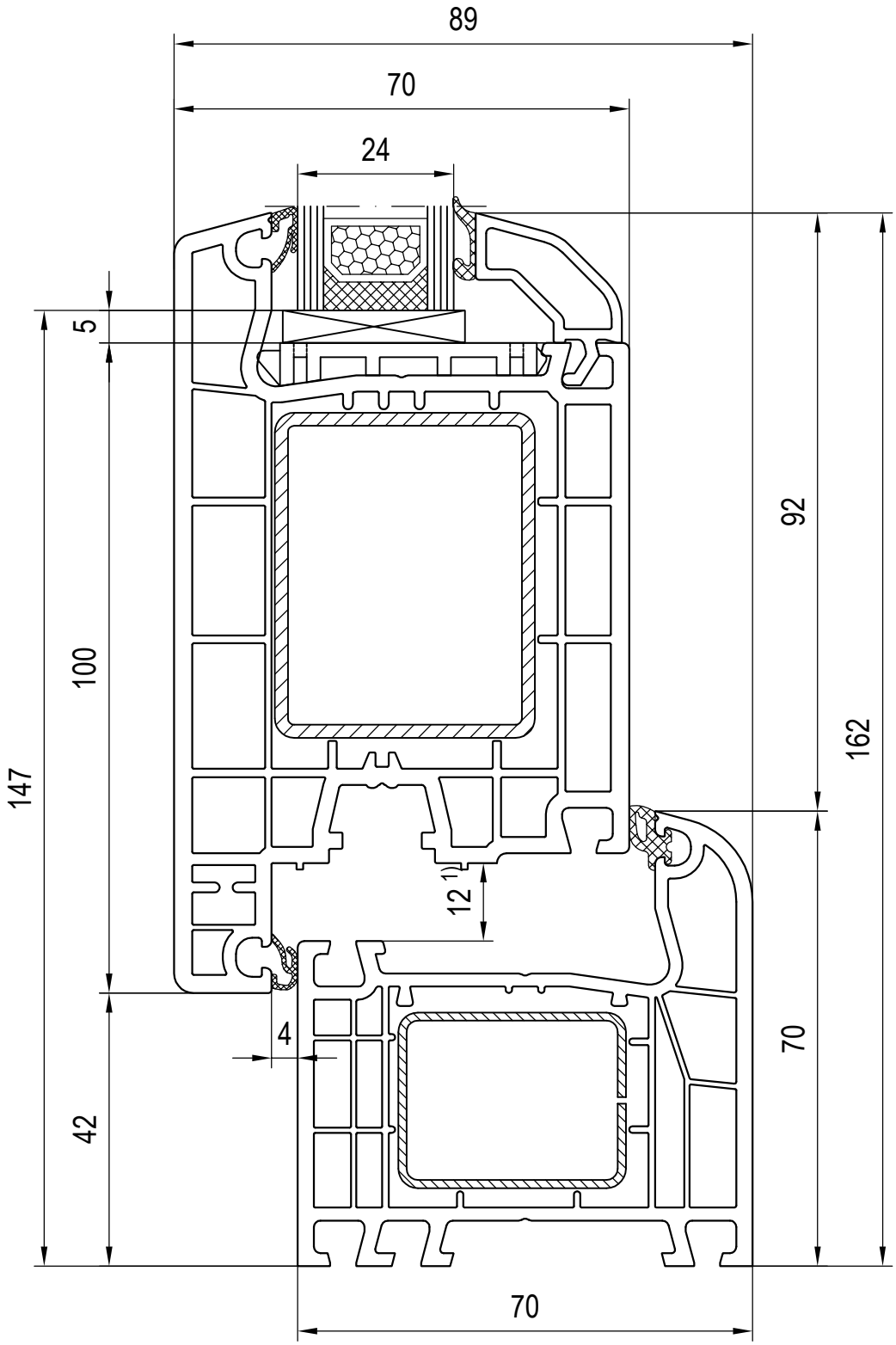

1) Falzluft bei Haustüren links und rechts = 13mm

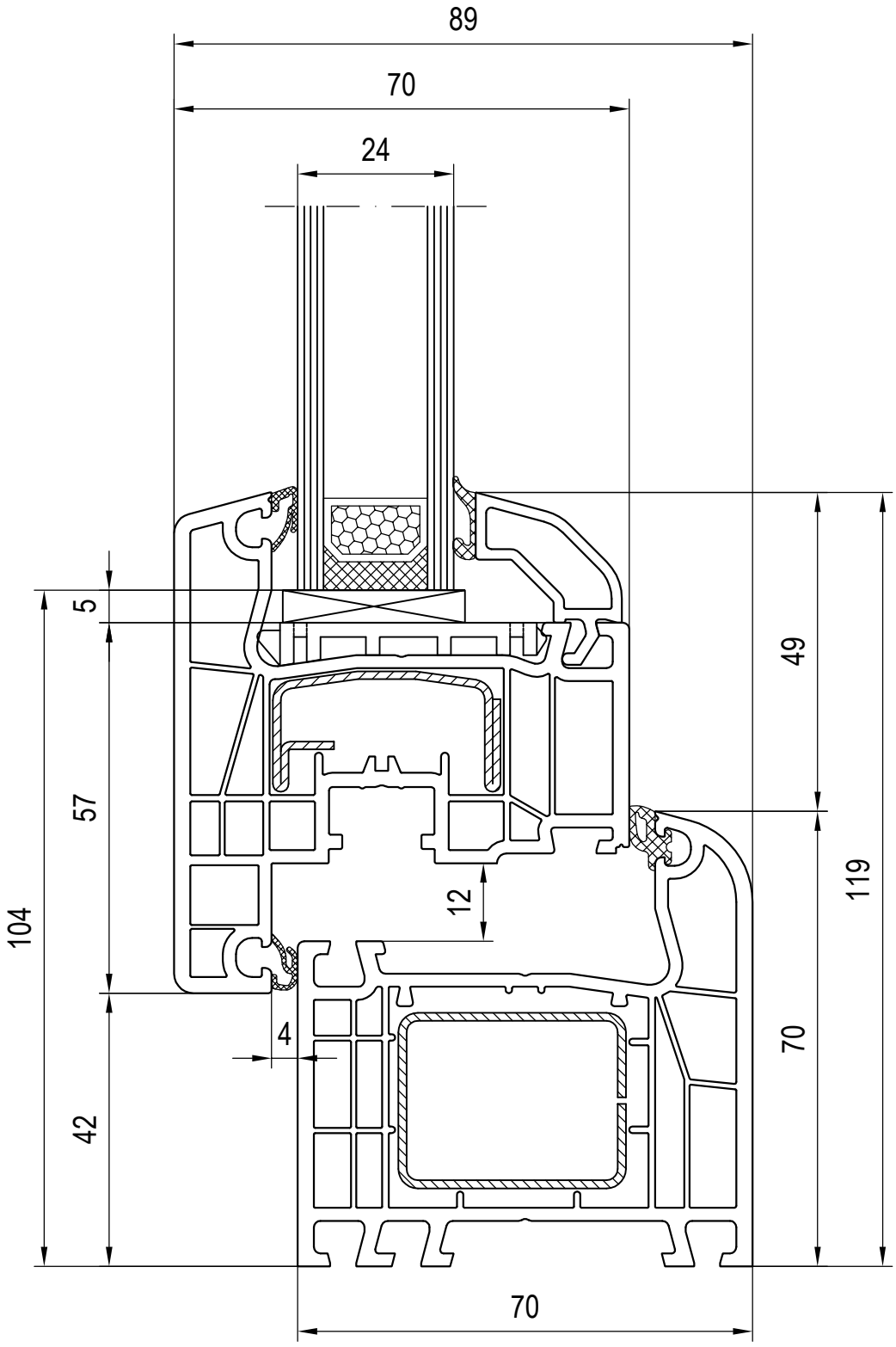
89
70
24
5
57
104
42
4
12
49
119
70
70

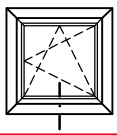

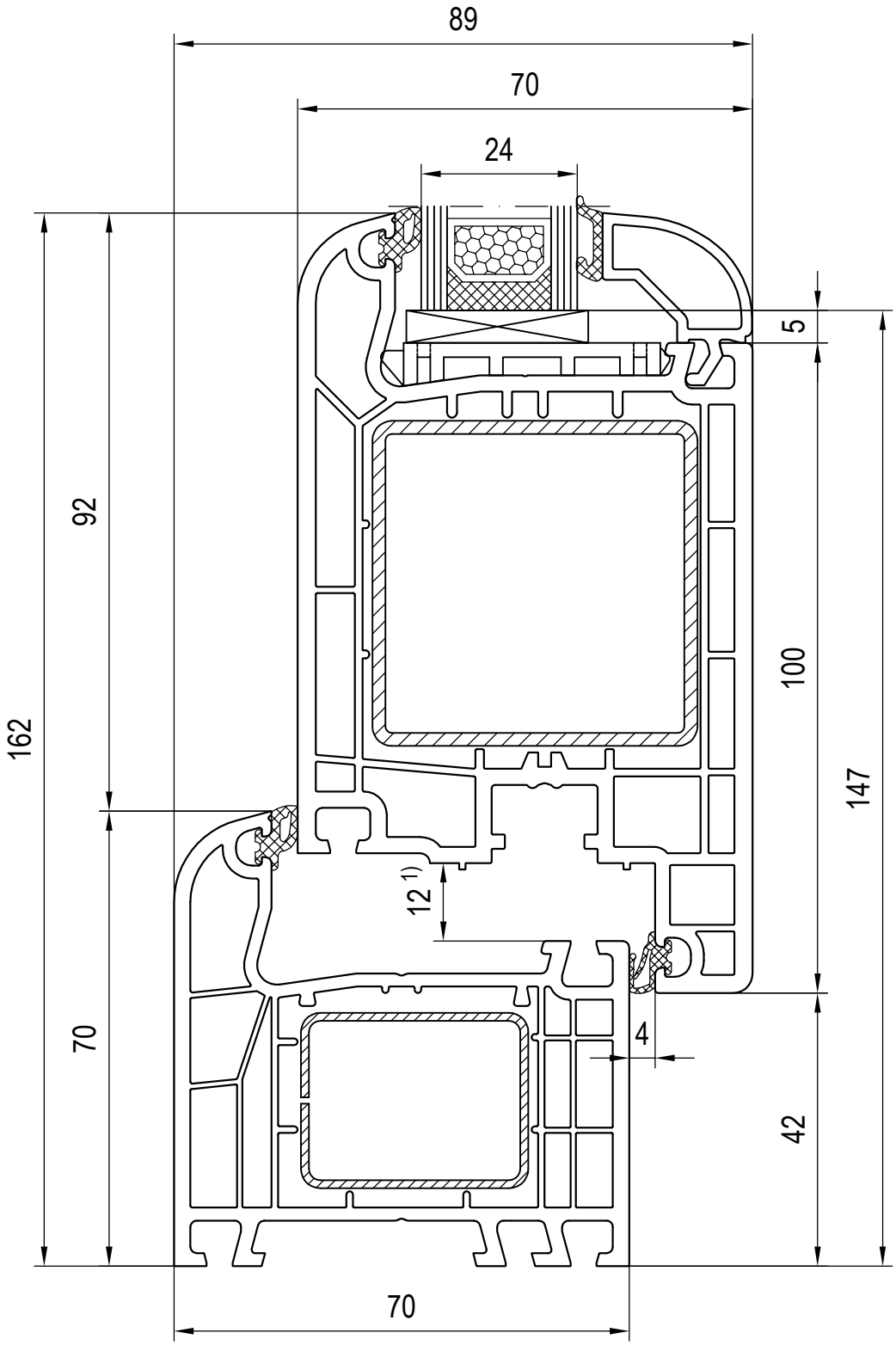

1) Falzluft bei Haustüren links und rechts = 13mm

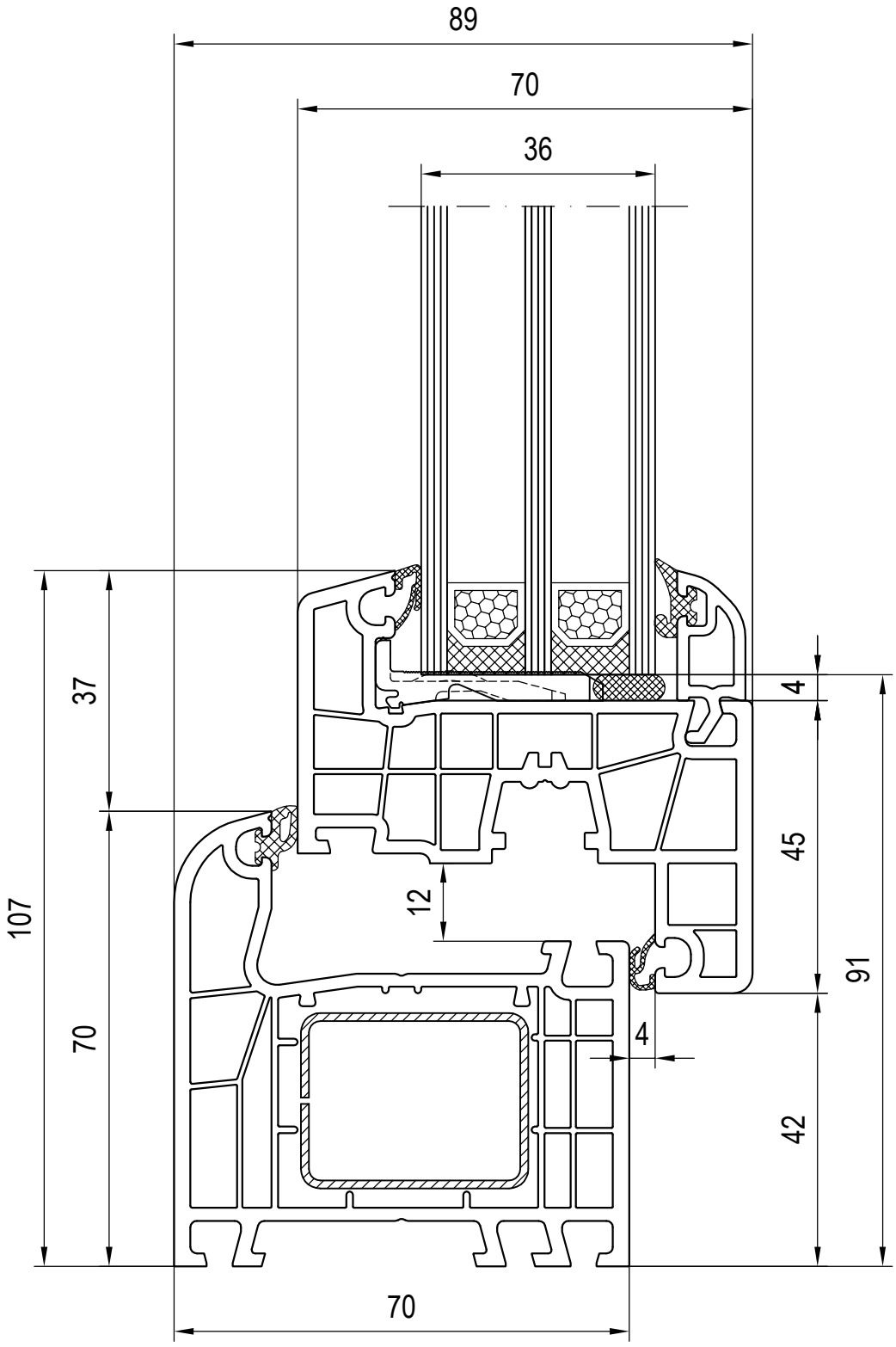
89
70
36
37
107
70
12
4
45
91
4
42
70

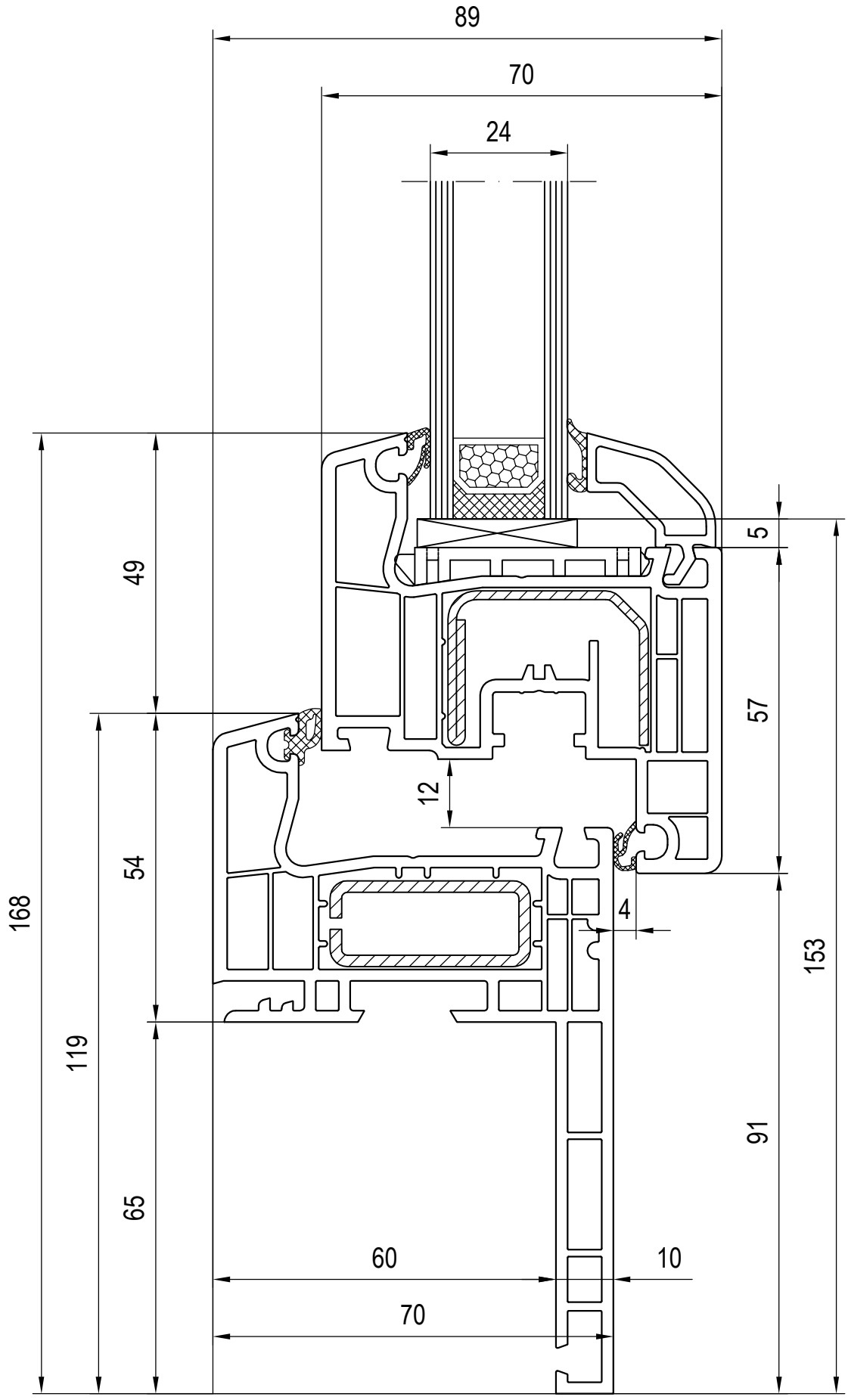
89
70
24
5
49
57
12
54
4
168
153
119
91
65
60
10
70

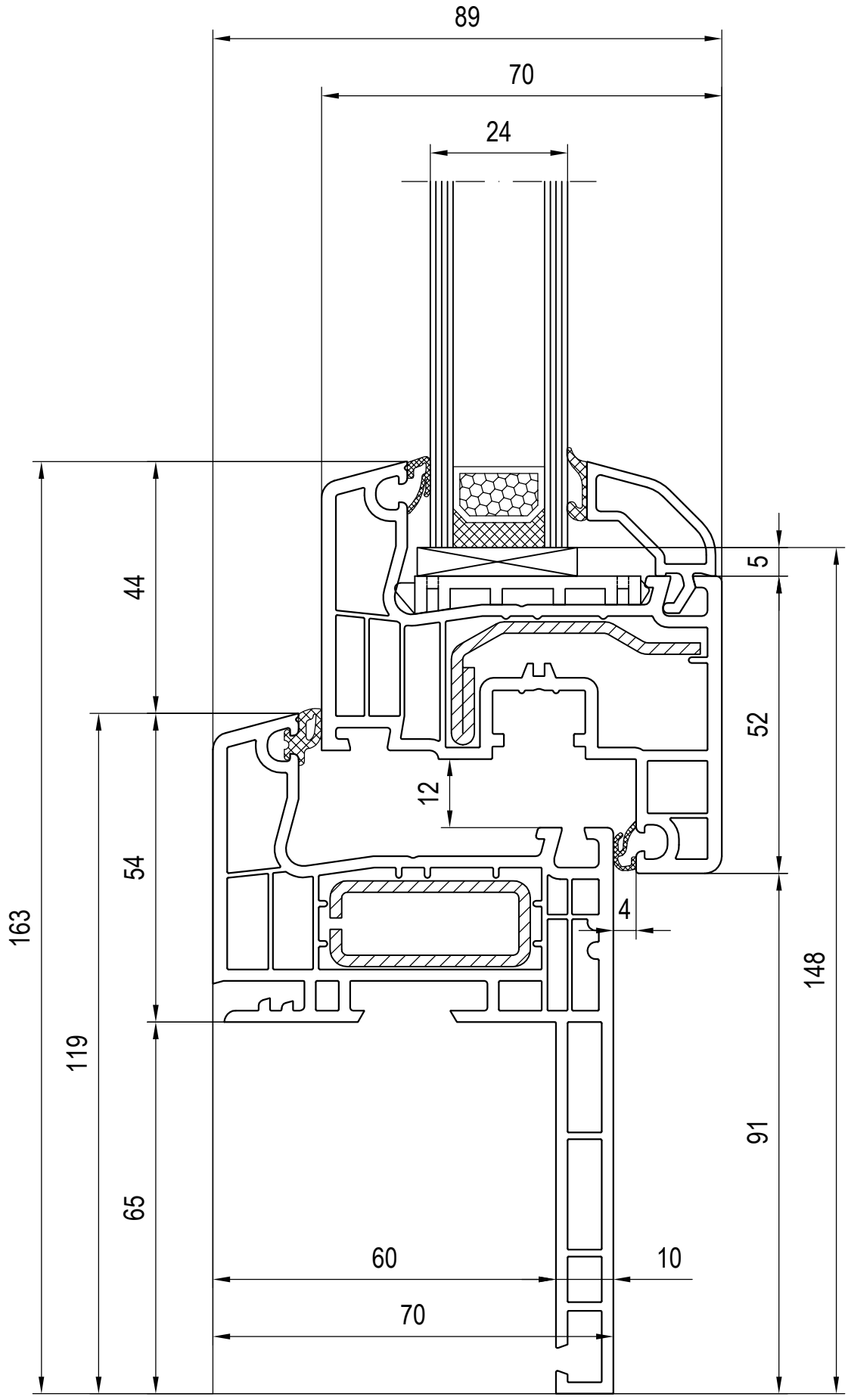
89
70
24
5
44
52
12
54
4
163
119
148
91
65
60
10
70

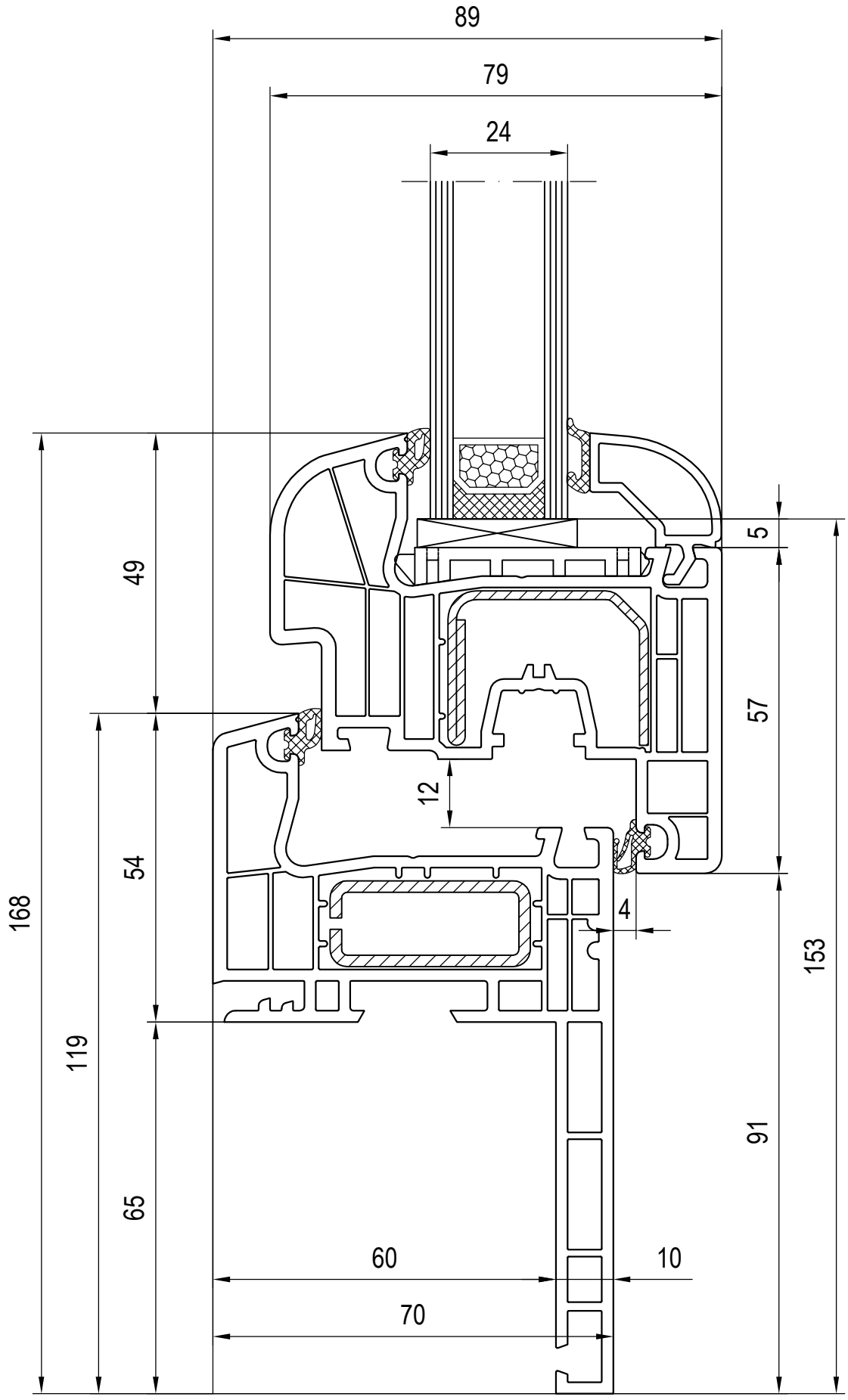
89
79
24
5
49
57
12
54
4
168
153
119
91
65
60
10
70

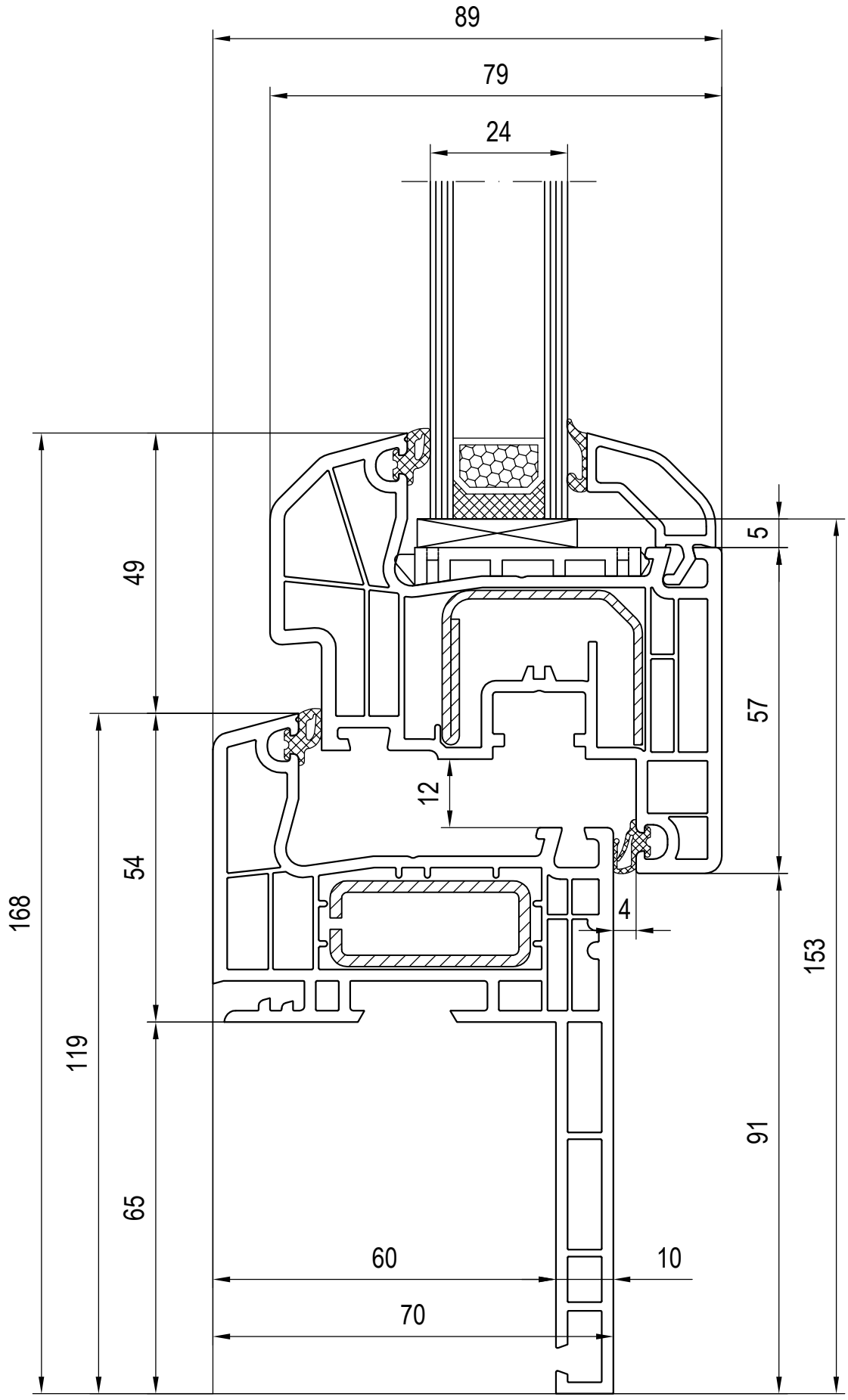
89
79
24
5
49
57
12
54
4
168
153
119
91
65
60
10
70

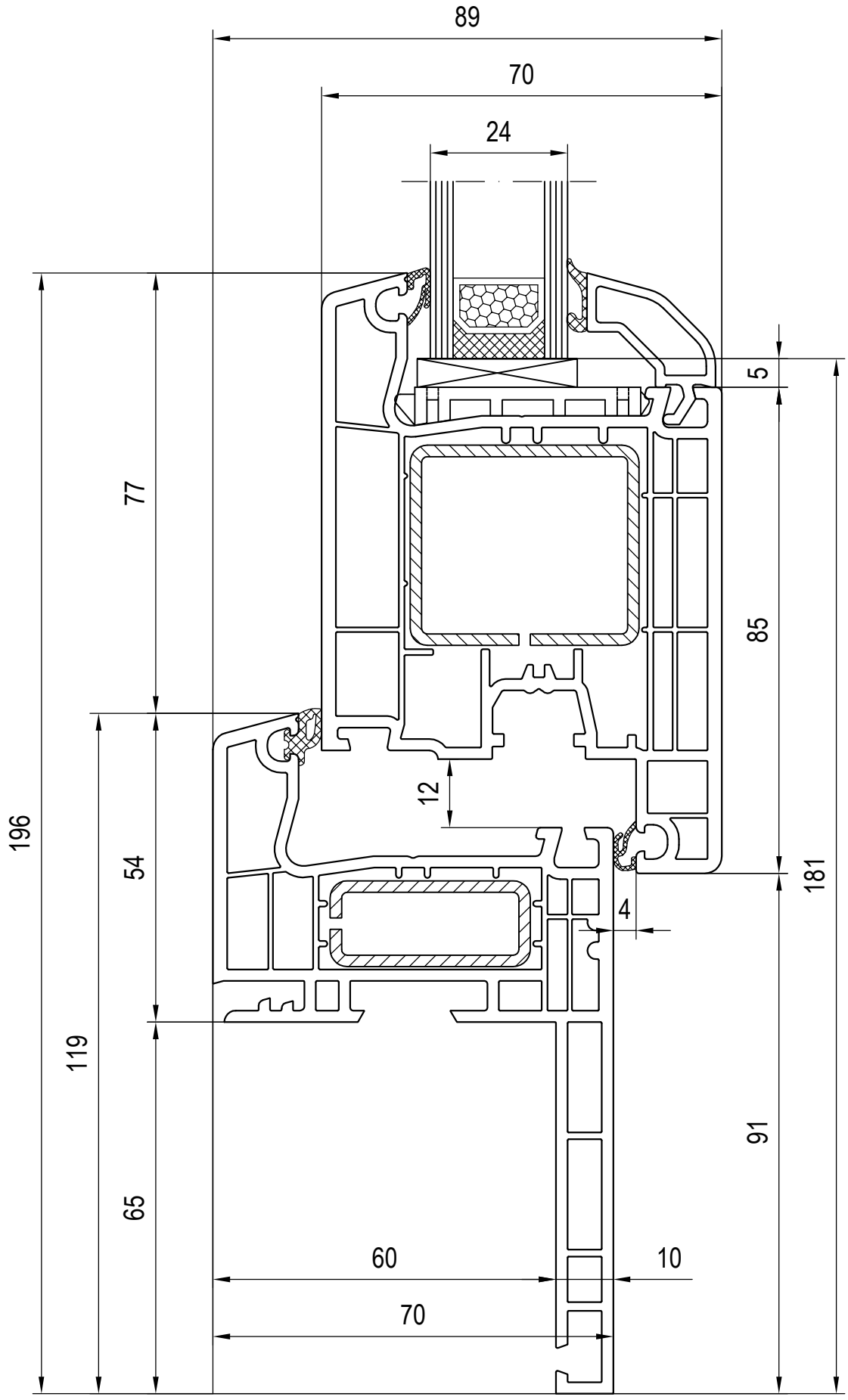
89
70
24
5
77
85
12
196
54
181
4
119
91
65
60
10
70

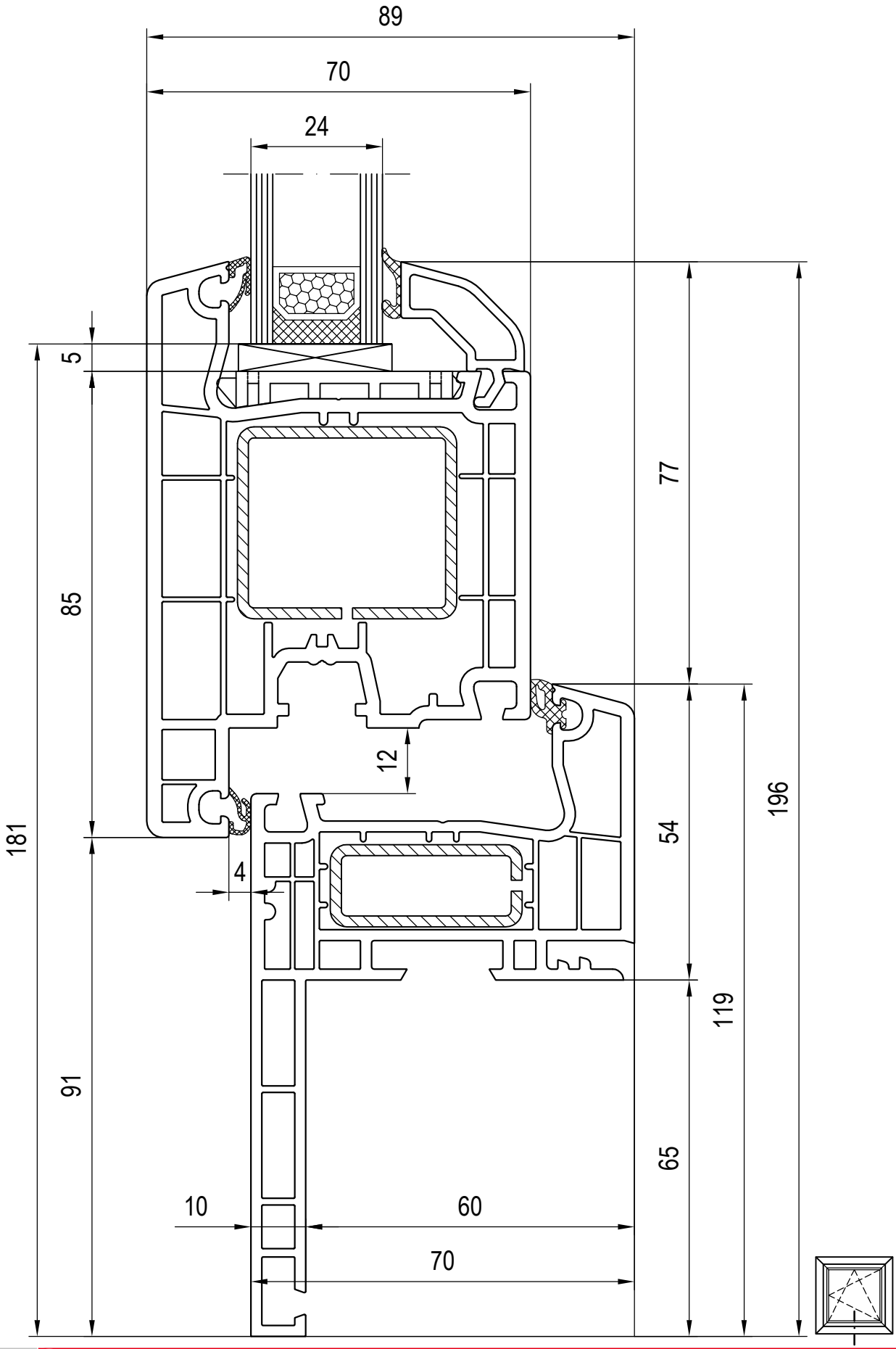
89
70
24
5
85
181
91
77
12
54
196
119
4
65
10
60
70

1) Falzluft bei Haustüren links und rechts = 13mm

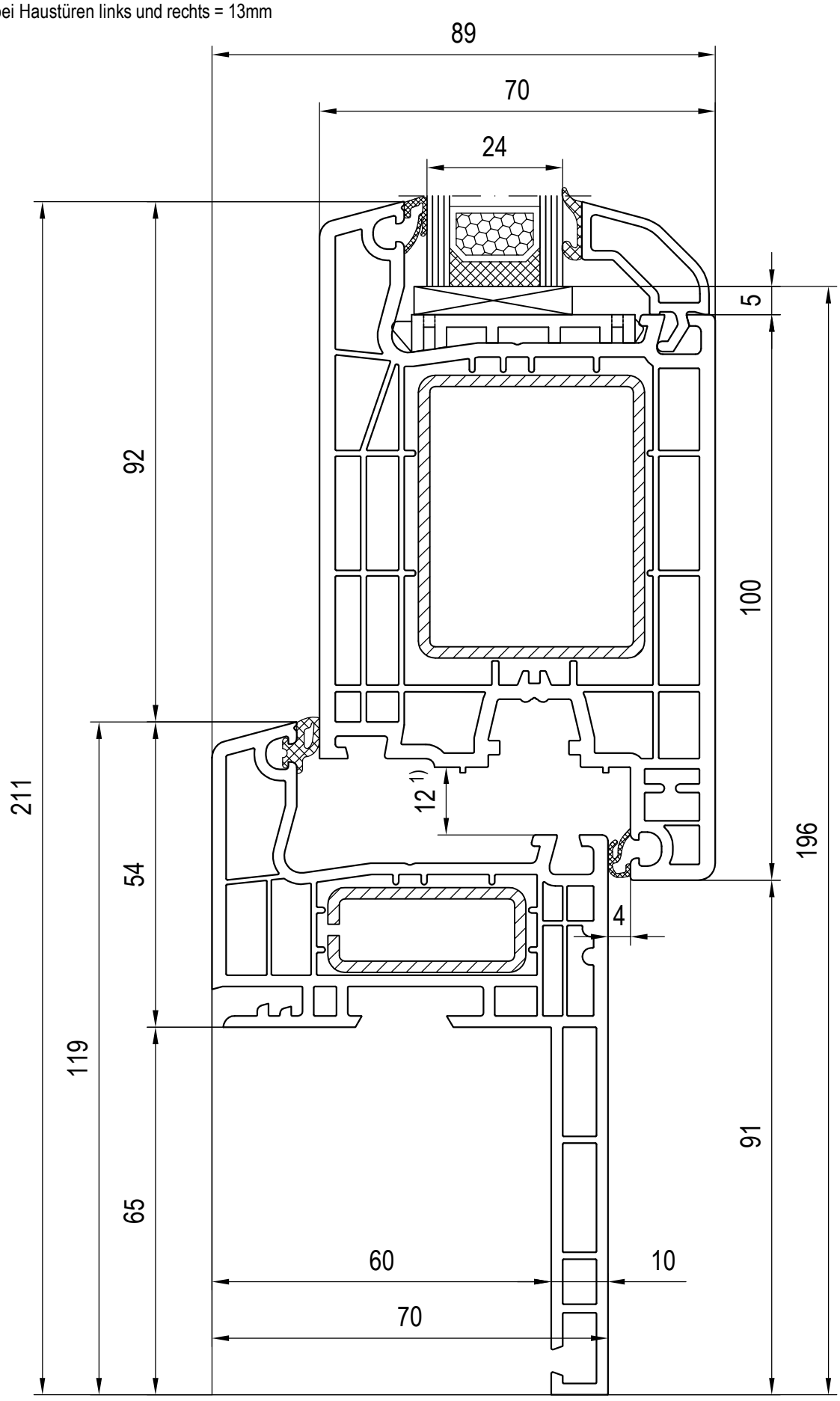

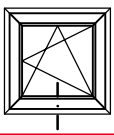

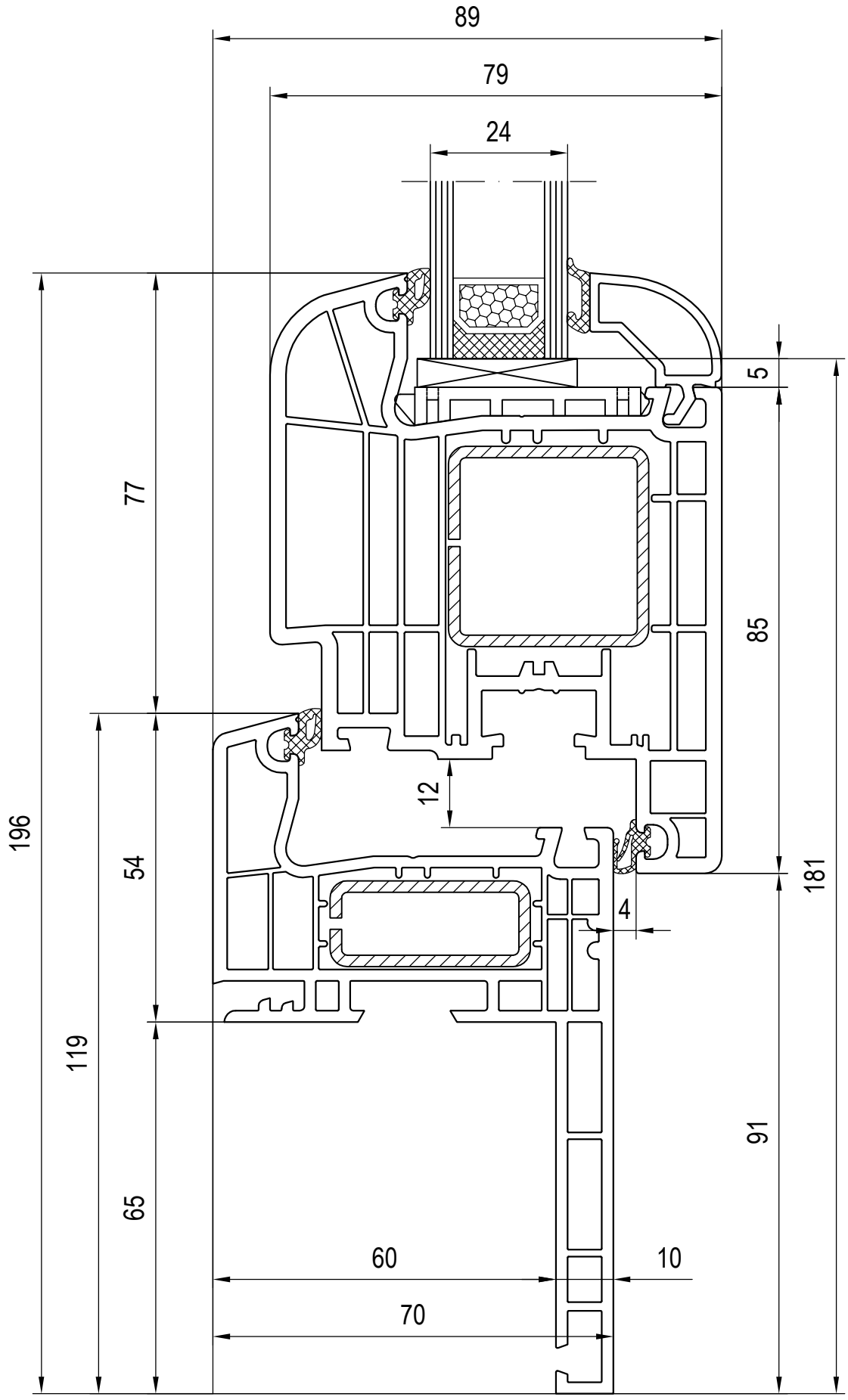
89
79
24
5
77
85
12
196
54
181
4
119
91
65
60
10
70

1) Falzluft bei Haustüren links und rechts = 13mm

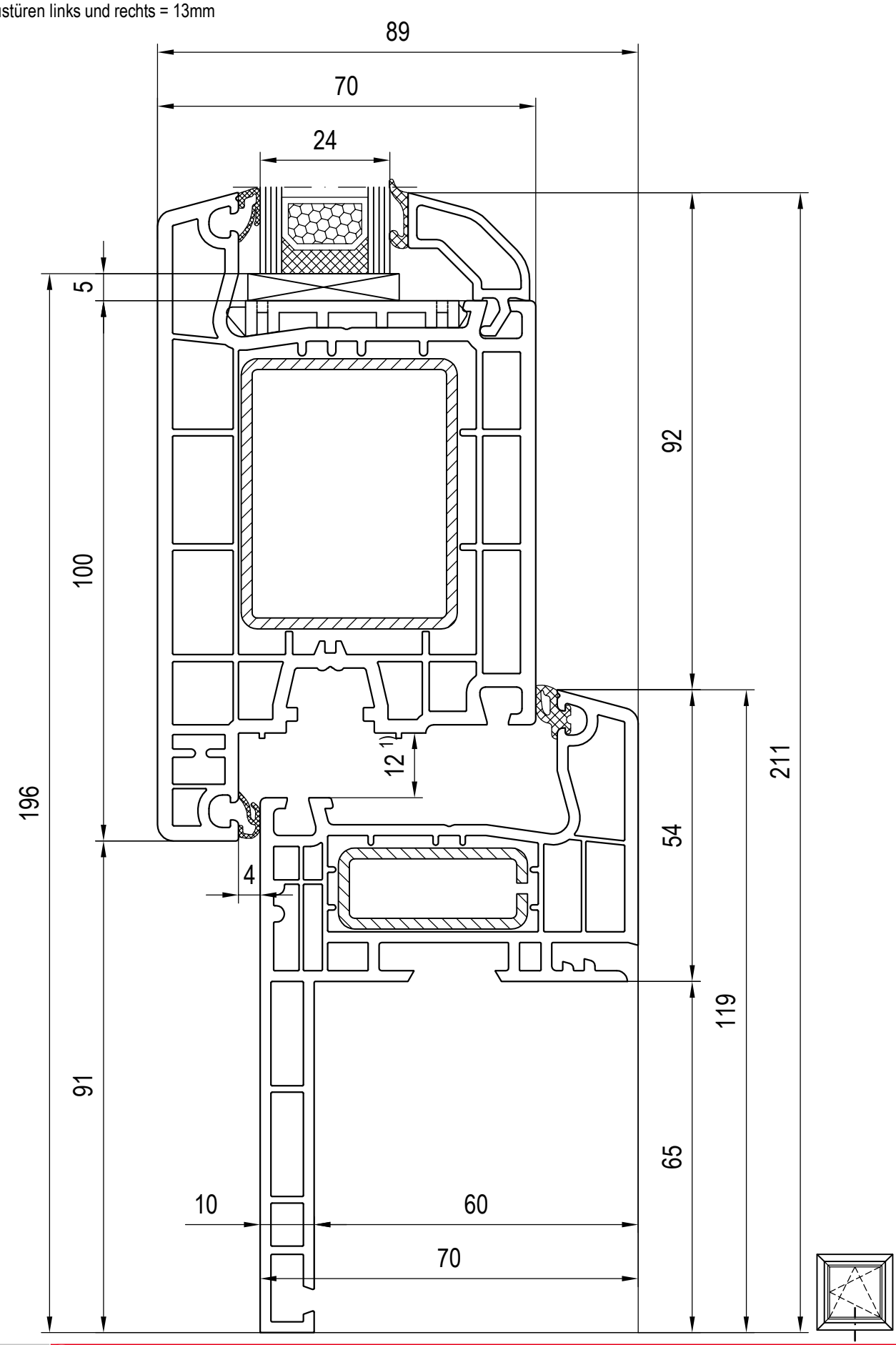

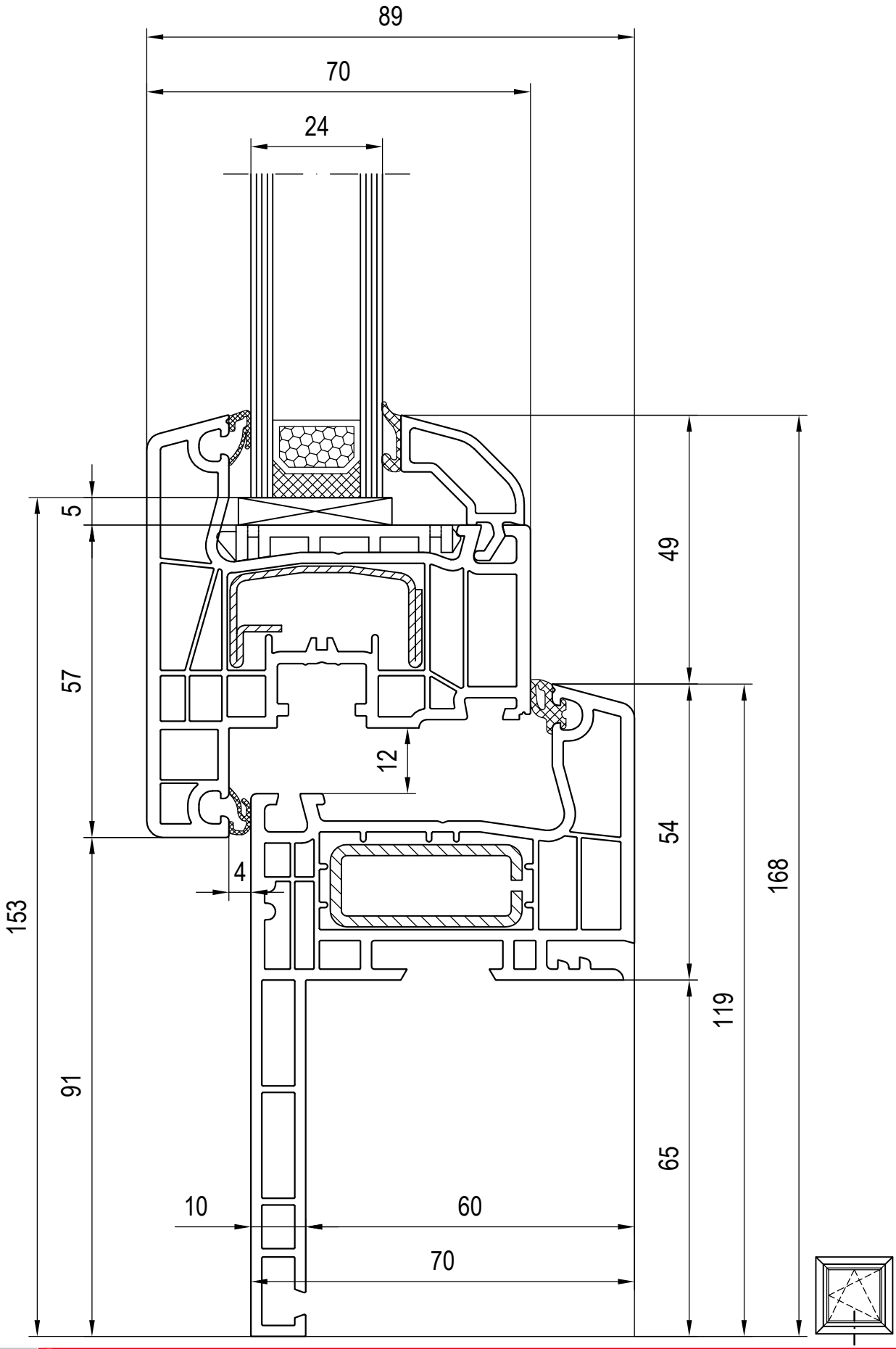
89
70
24
5
57
153
91
49
12
54
168
4
119
65
10
60
70

1) Falzluft bei Haustüren links und rechts = 13mm

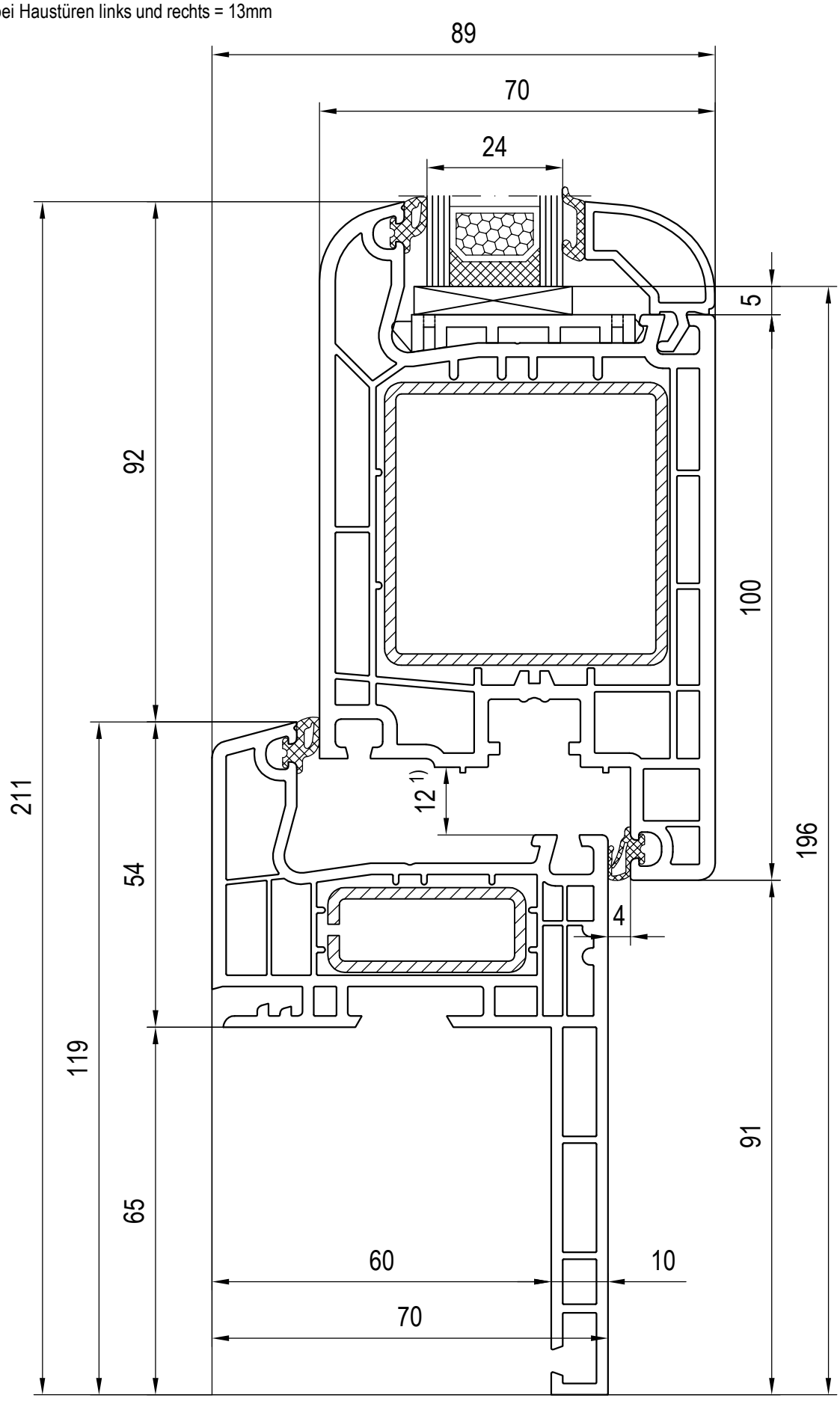

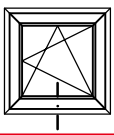

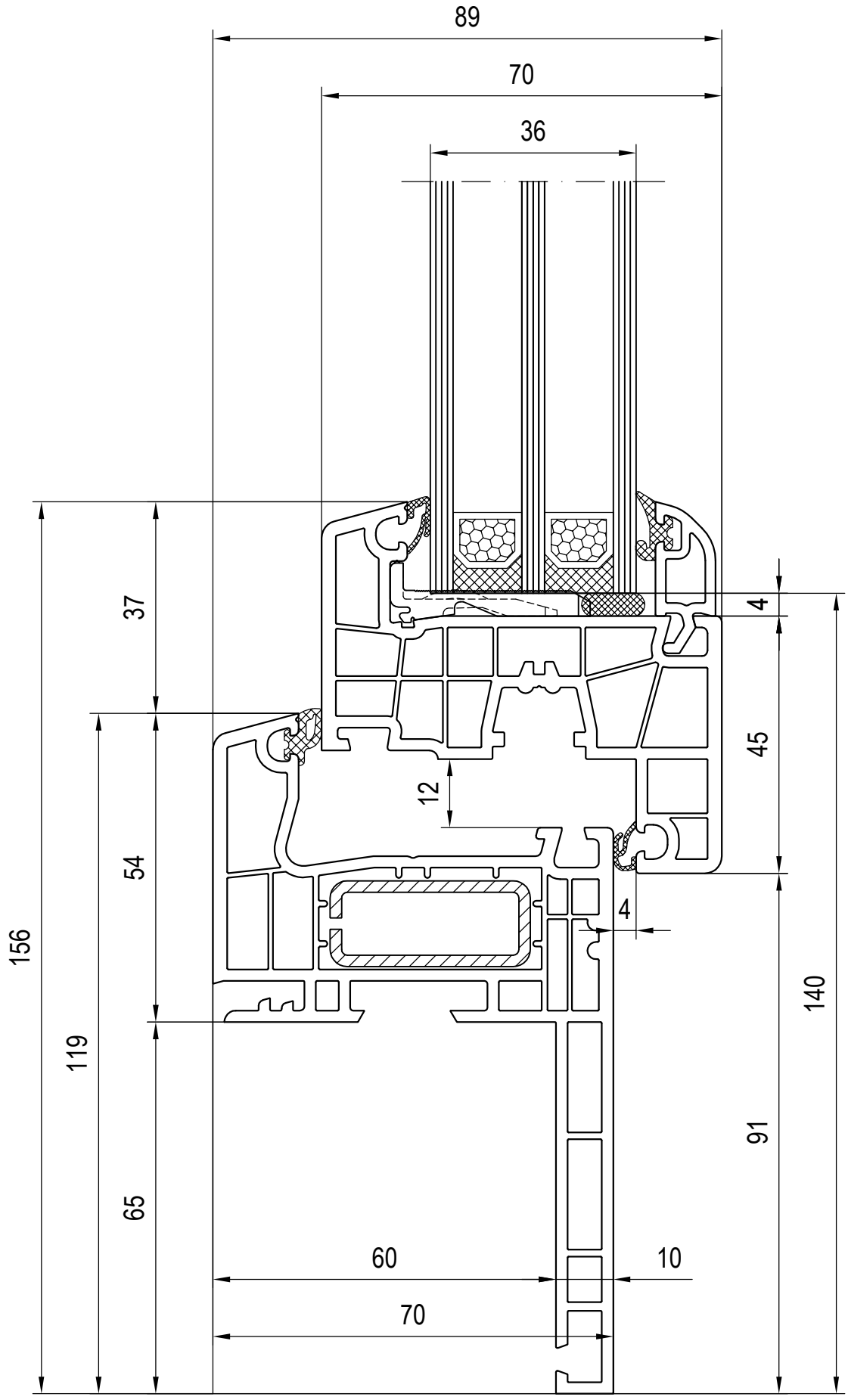
89
70
36
37
4
45
12
54
4
156
140
119
91
65
60
10
70

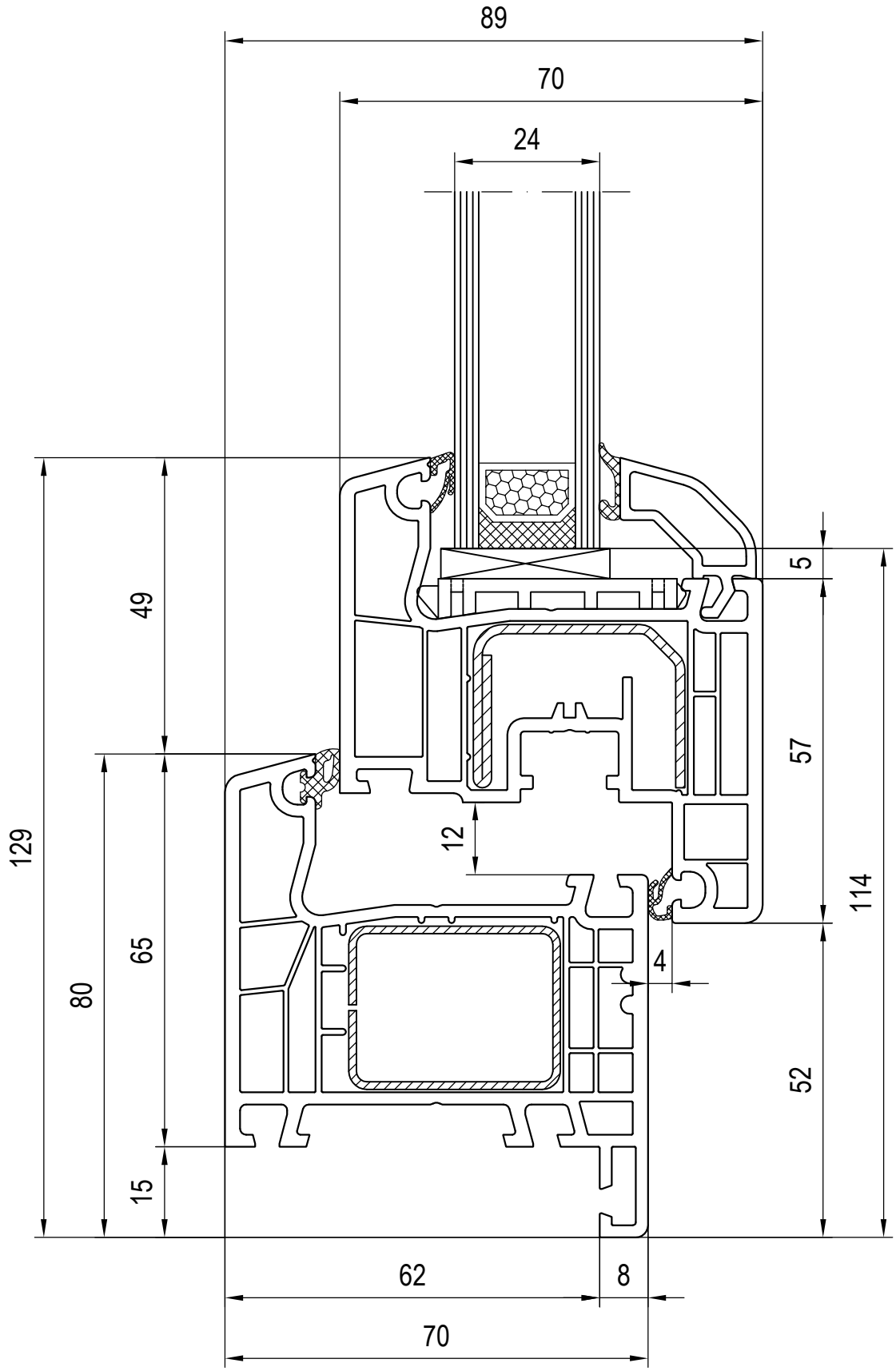
89
70
24
5
49
57
129
12
114
80
65
4
52
15
62
8
70

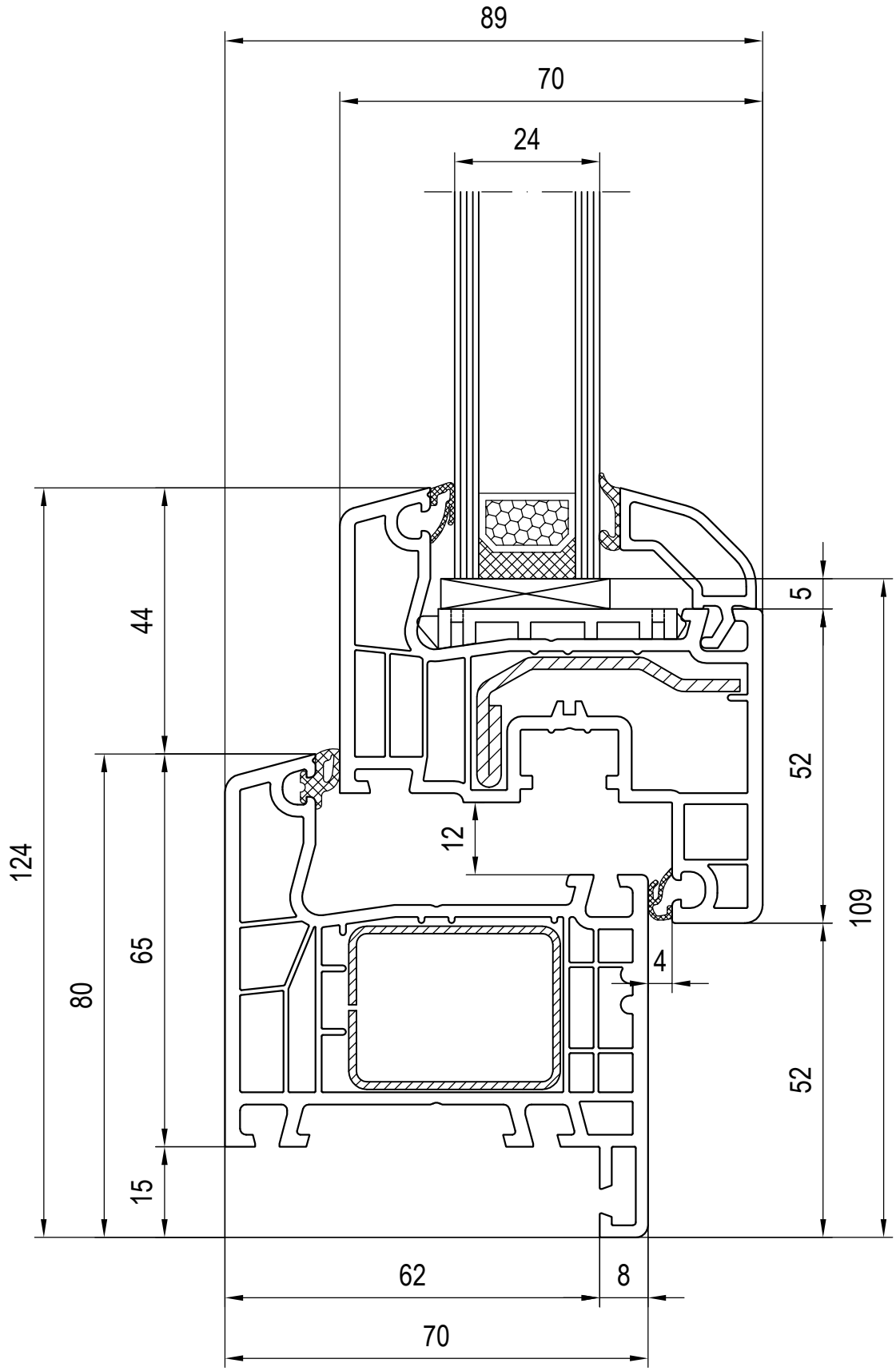
89
70
24
5
44
52
124
12
109
80
65
4
52
15
62
8
70

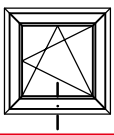

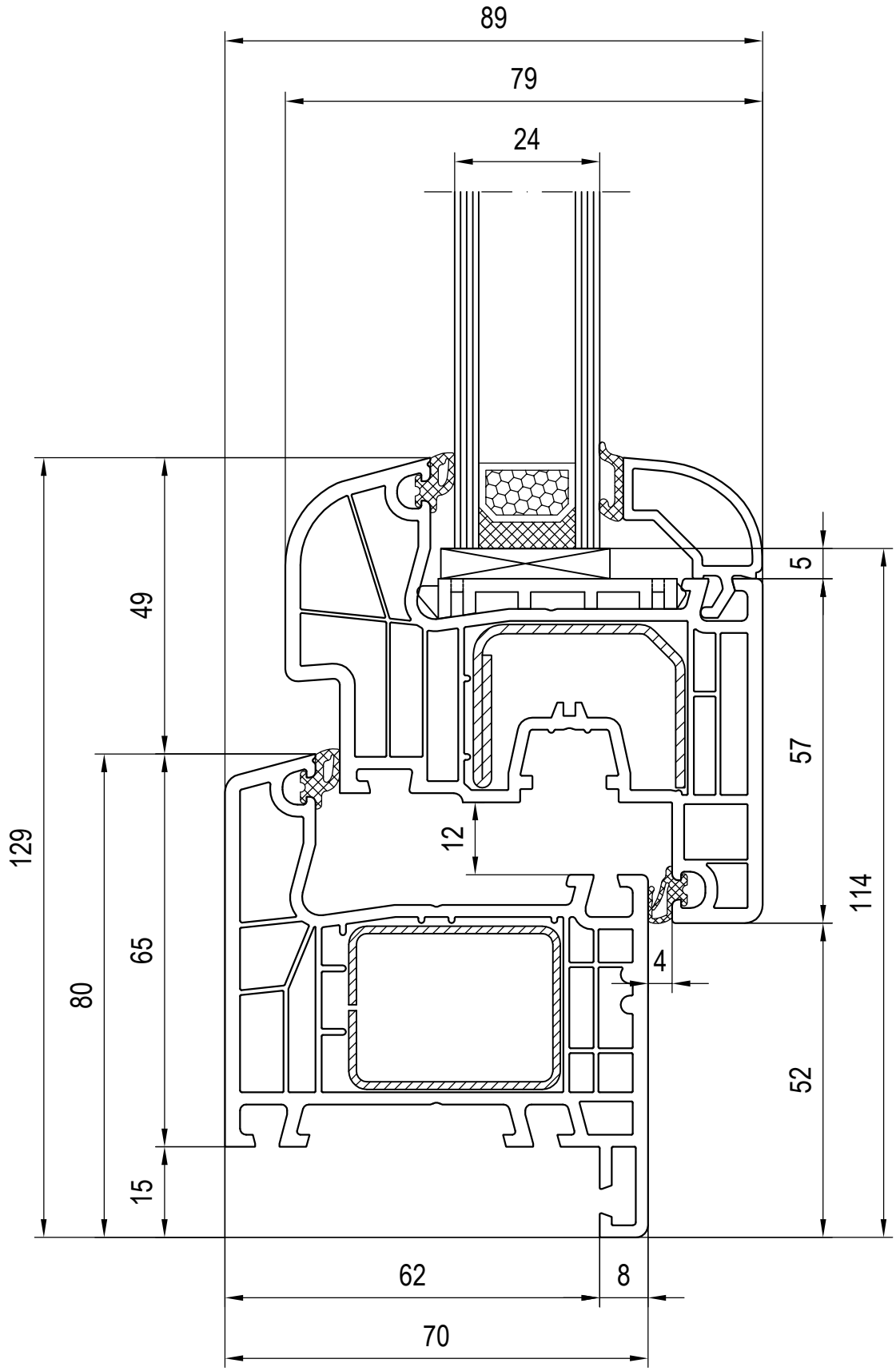
89
79
24
5
49
57
129
12
114
80
65
4
52
15
62
8
70

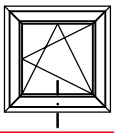

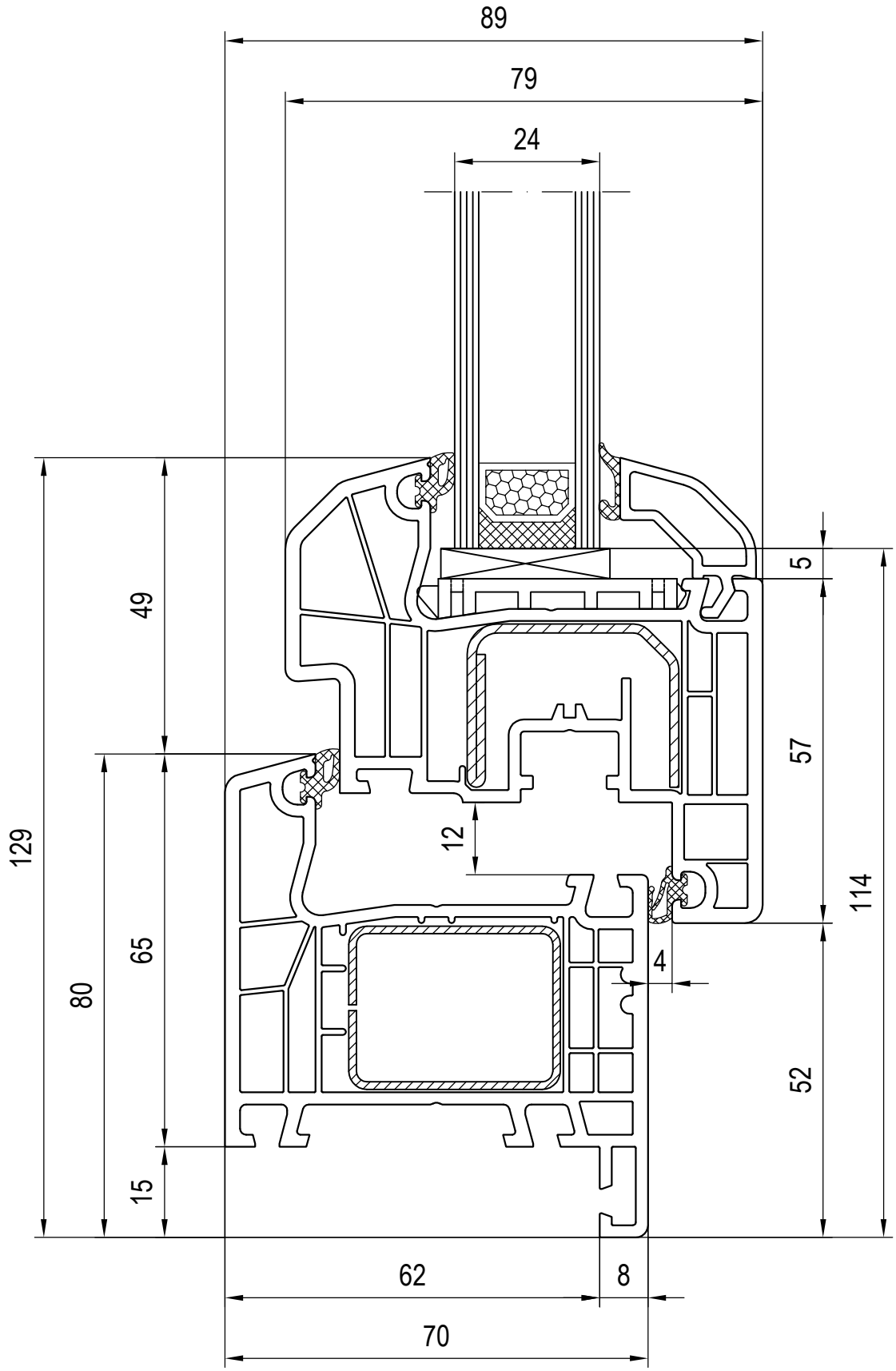
89
79
24
5
49
57
129
12
114
80
65
4
52
15
62
8
70

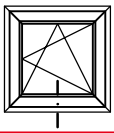

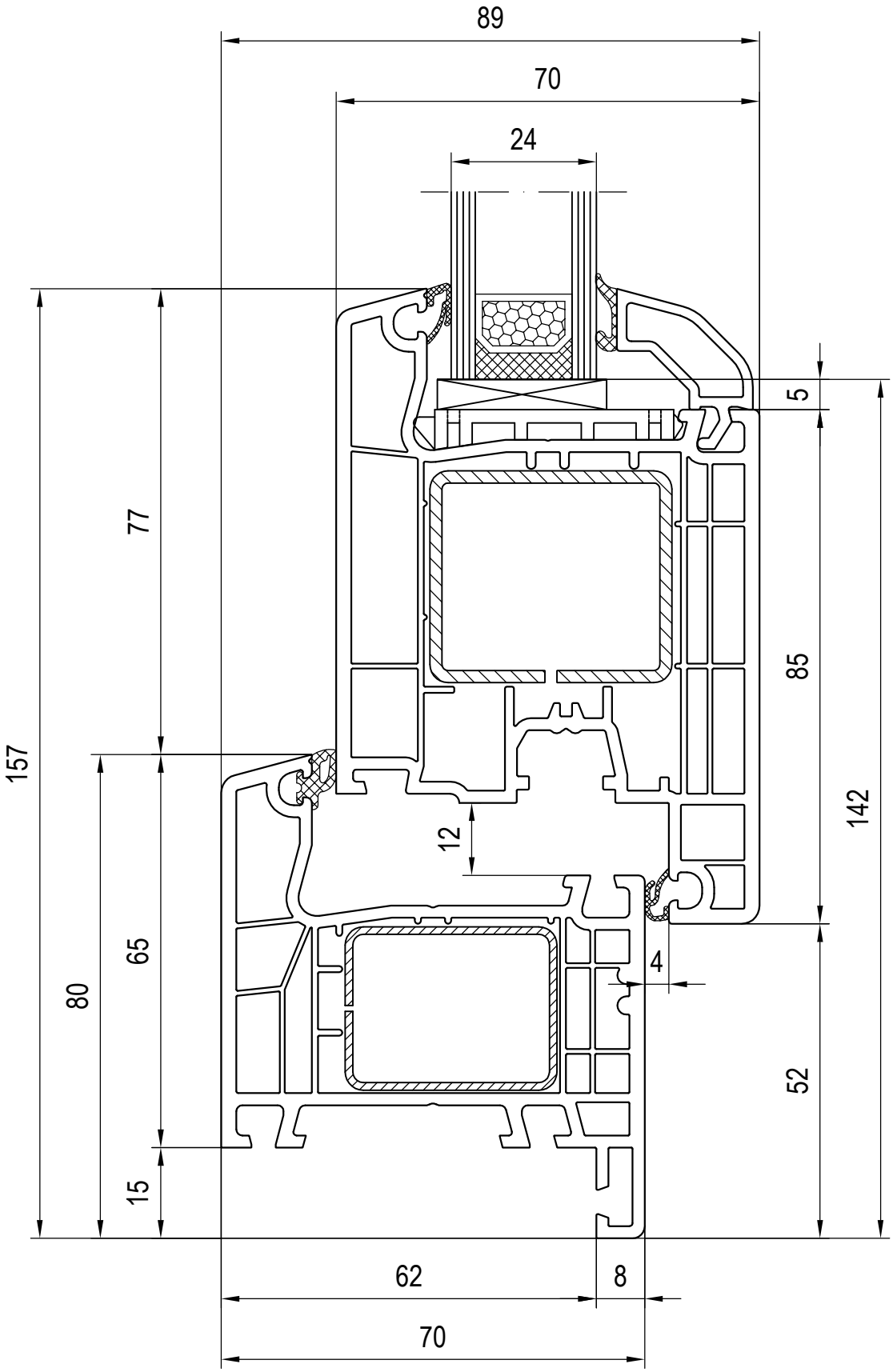
89
70
24
5
77
85
157
142
12
65
80
4
52
15
62
8
70

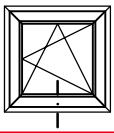

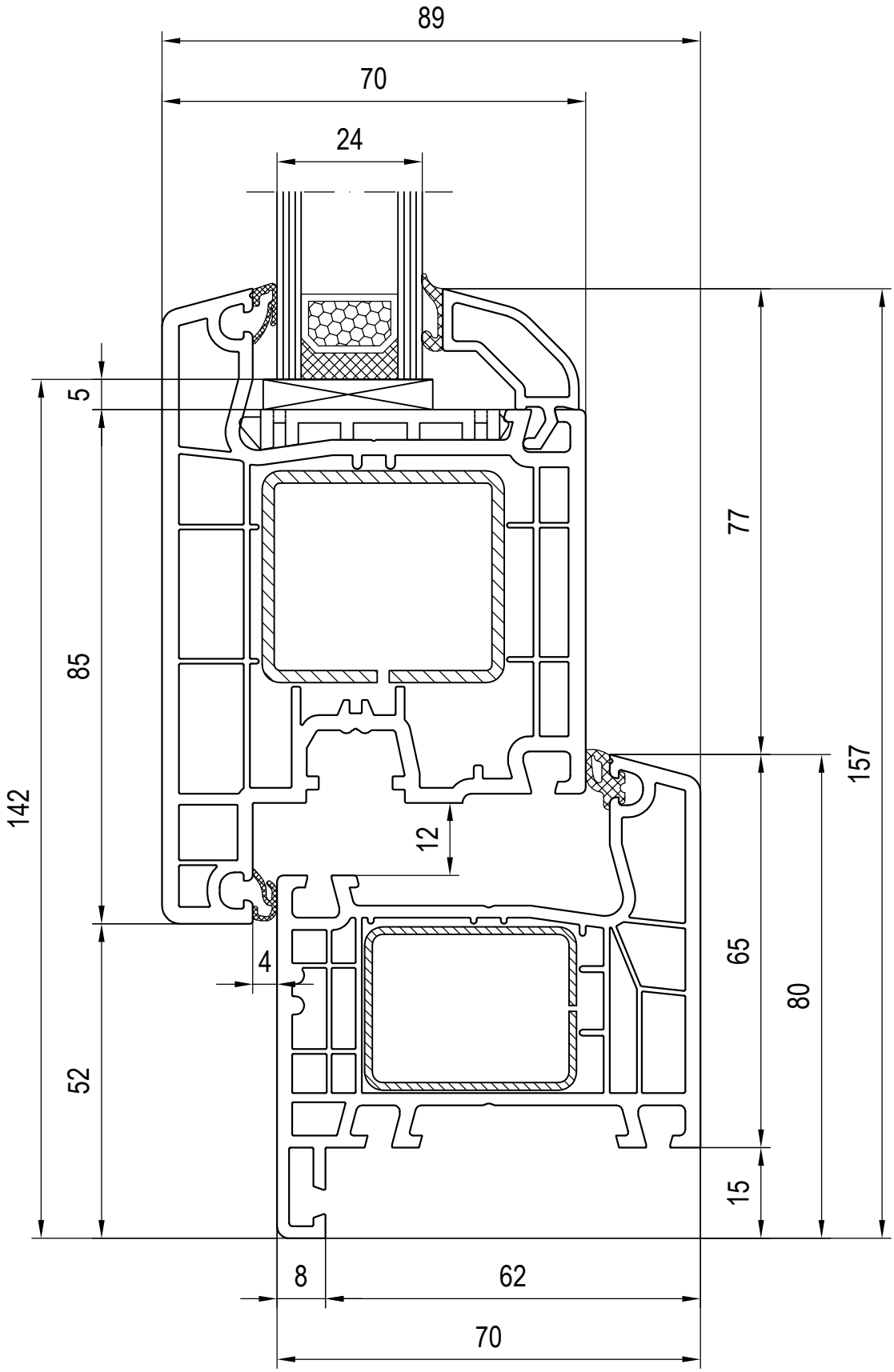
89
70
24
5
85
142
77
157
12
4
65
80
52
15
8
62
70

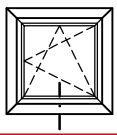

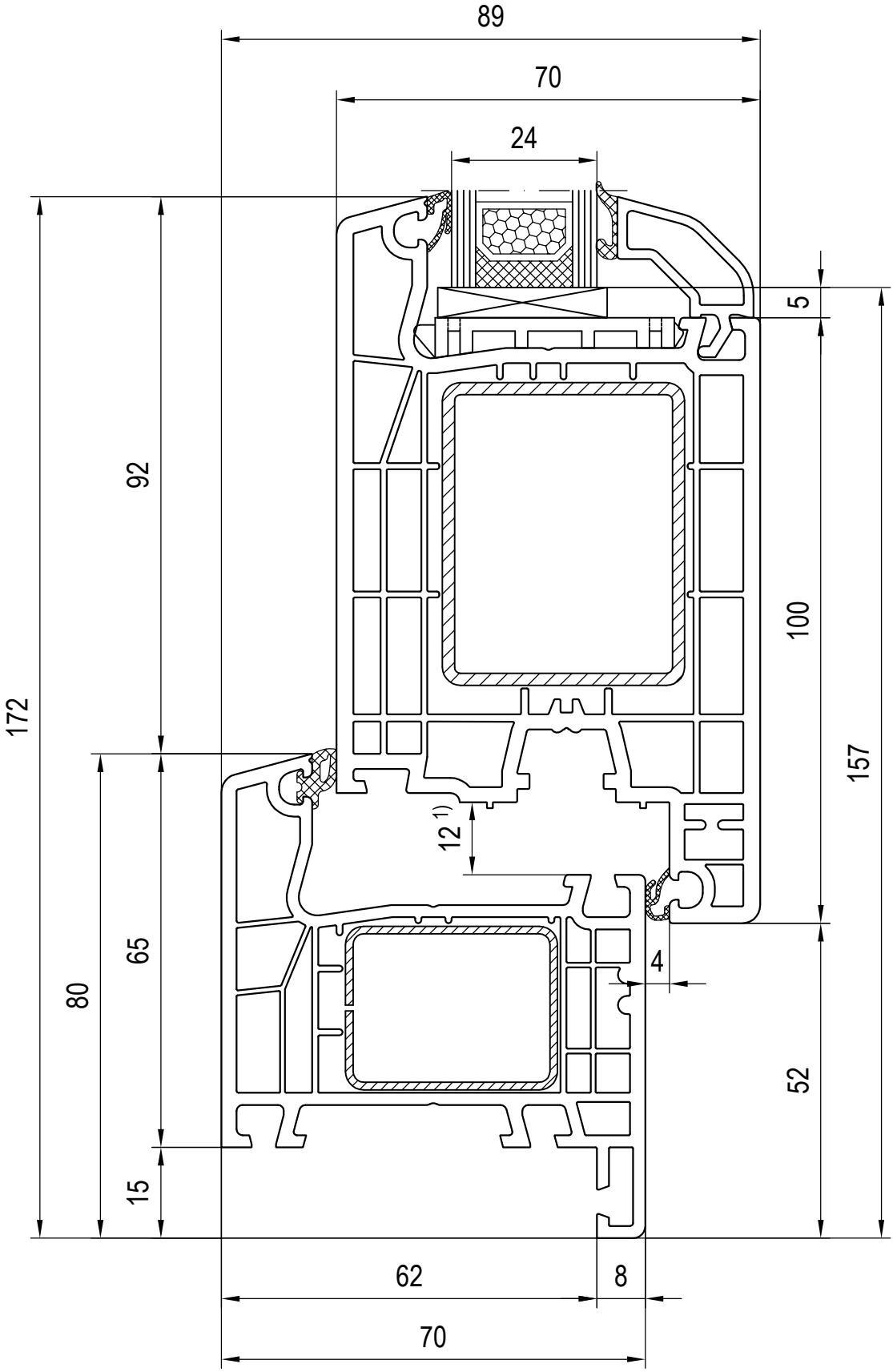

1) Falzluft bei Haustüren links und rechts = 13mm

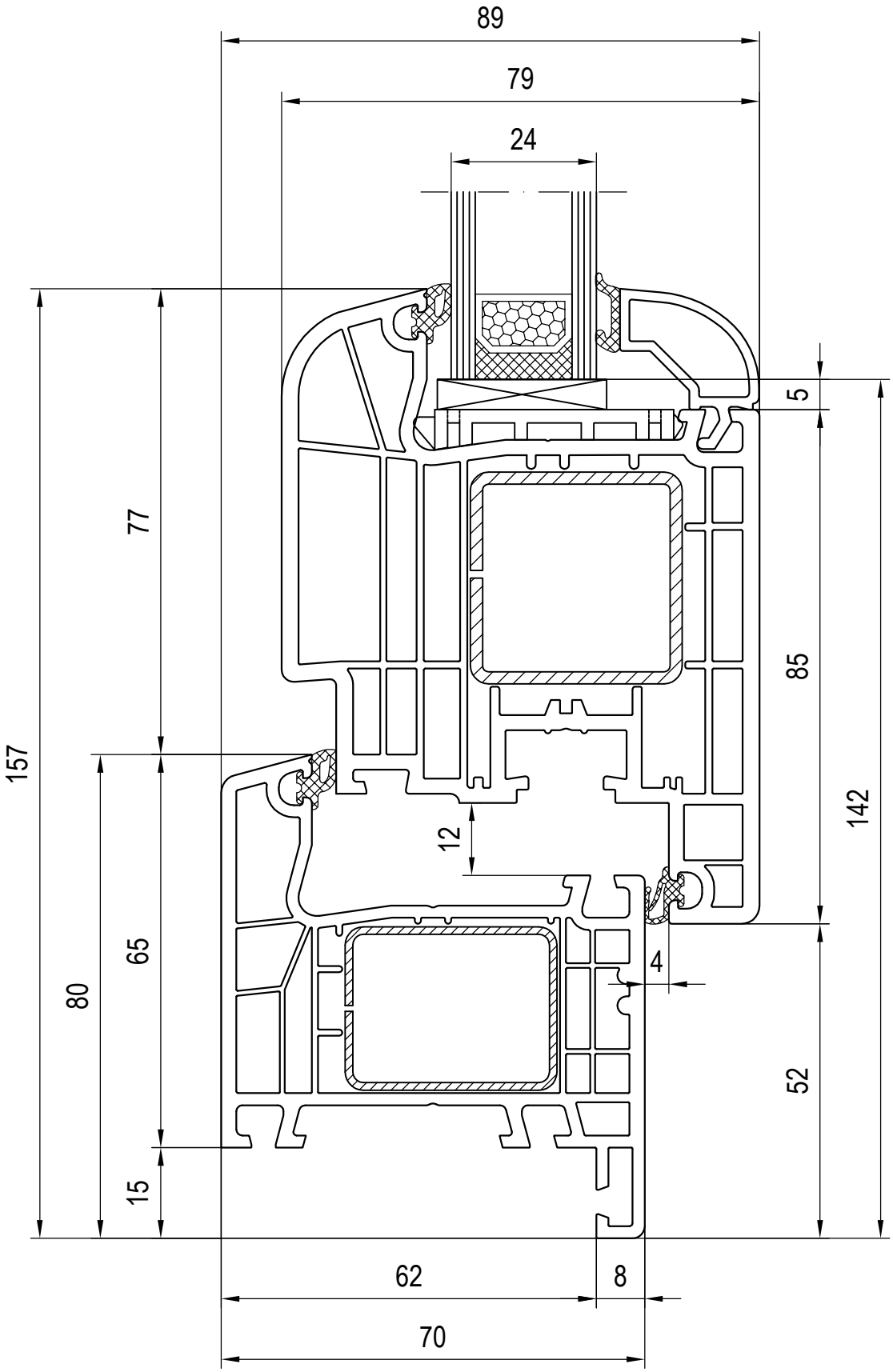
89
79
24
5
77
85
157
142
12
4
80
65
52
15
62
8
70

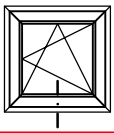

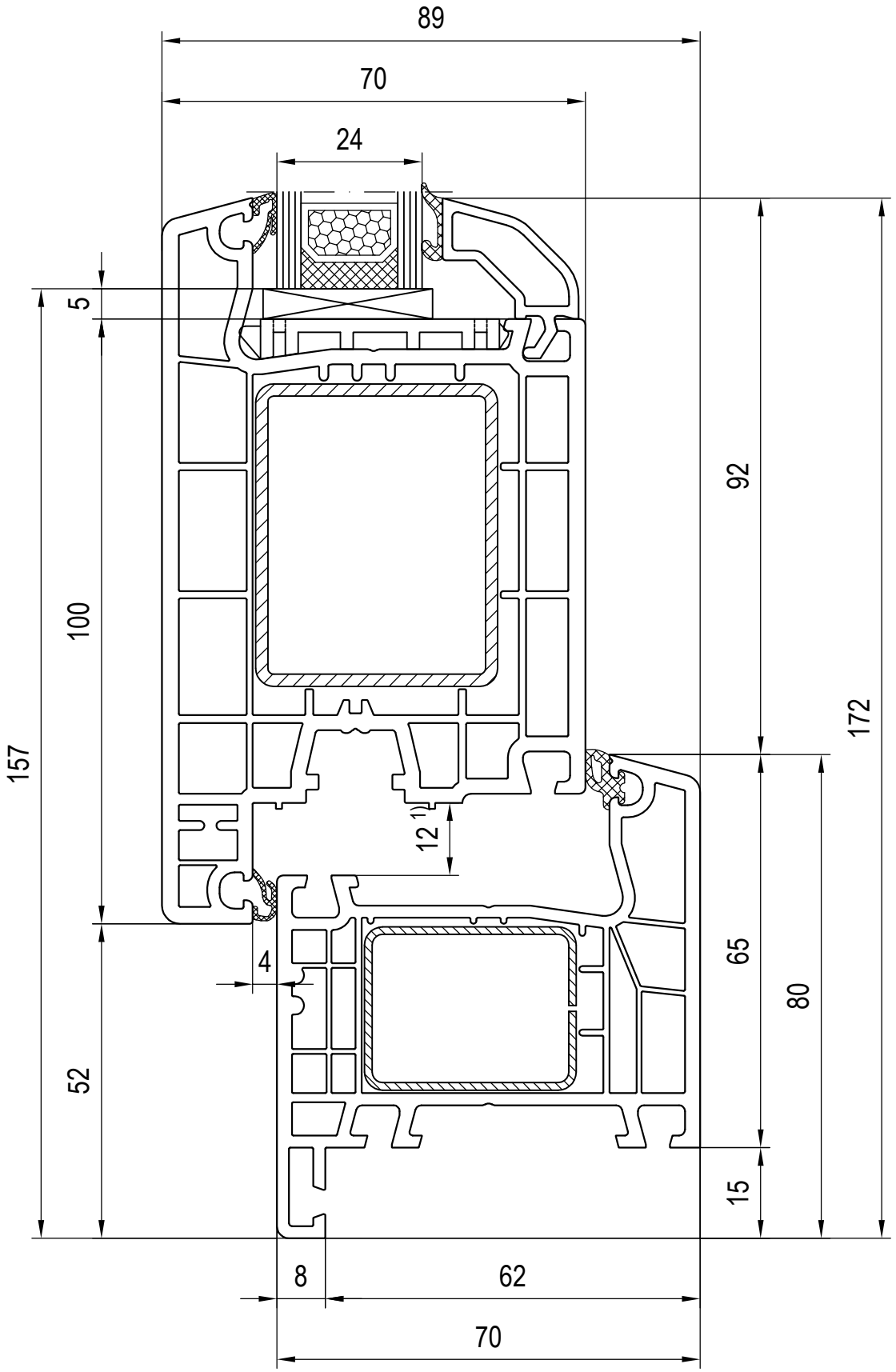

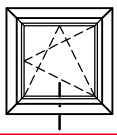

1) Falzluft bei Haustüren links und rechts = 13mm

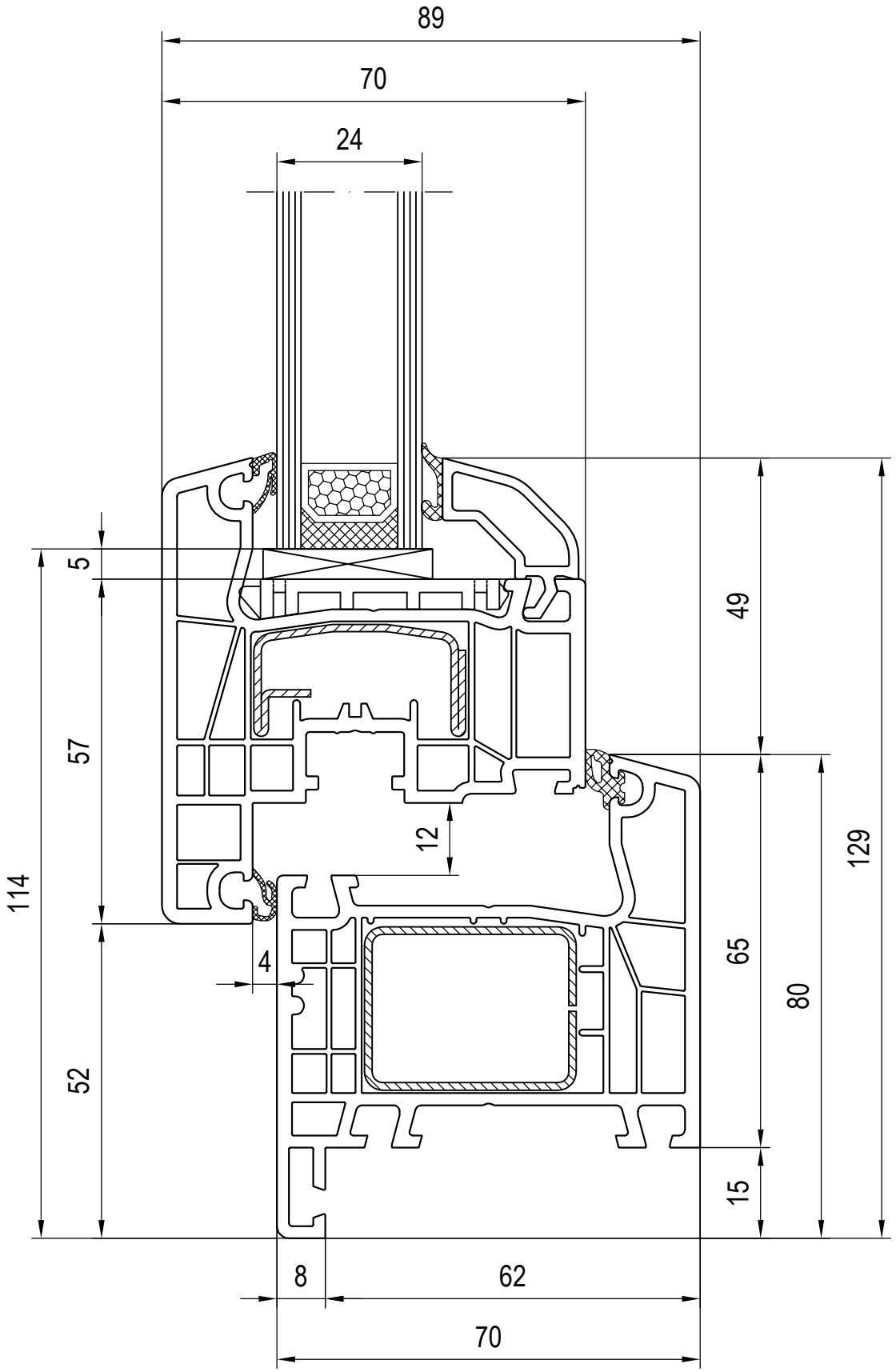
89
70
24
5
57
114
52
12
4
49
65
80
129
15
8
62
70

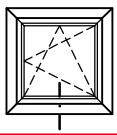

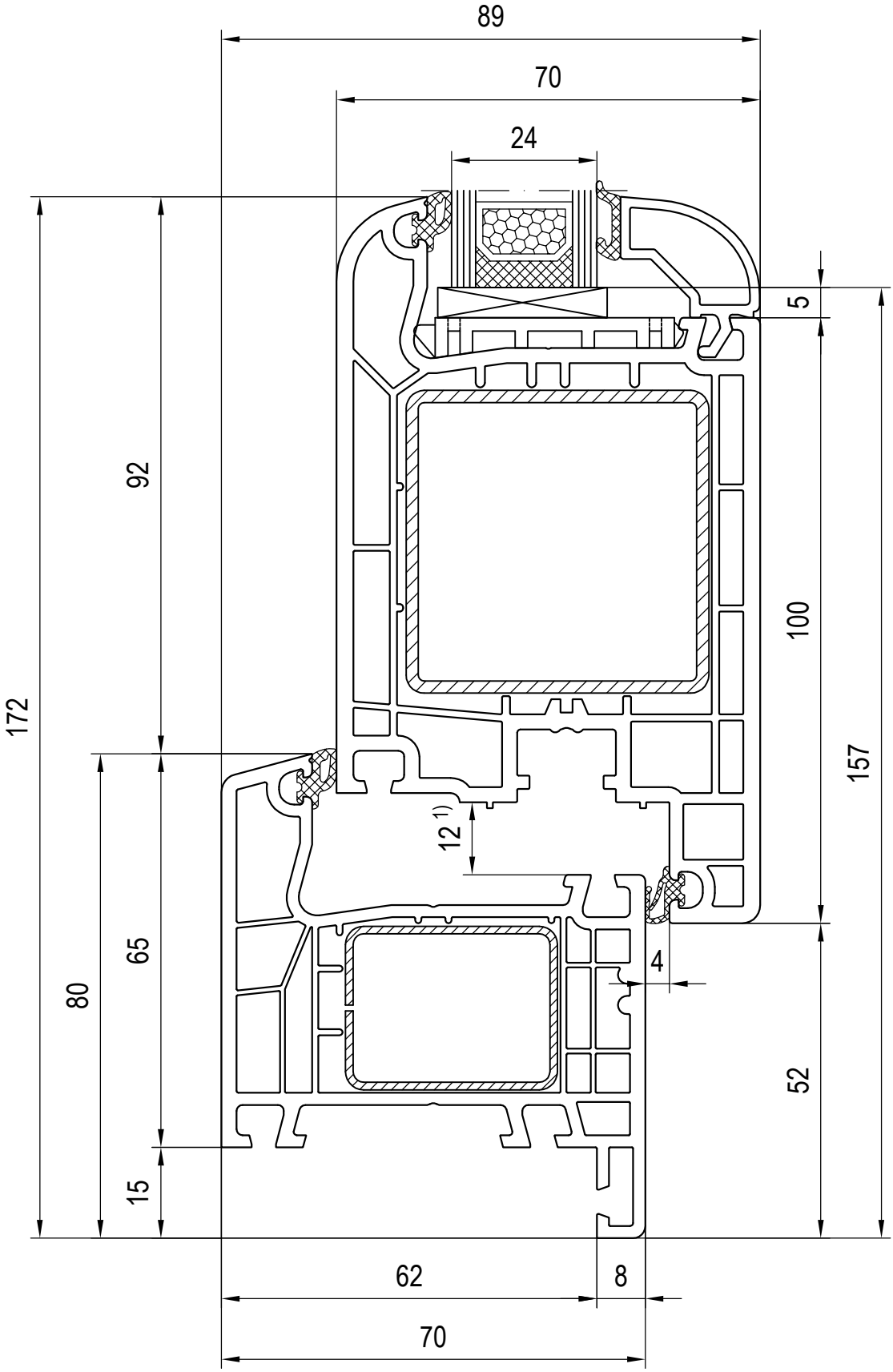

1) Falzluft bei Haustüren links und rechts = 13mm

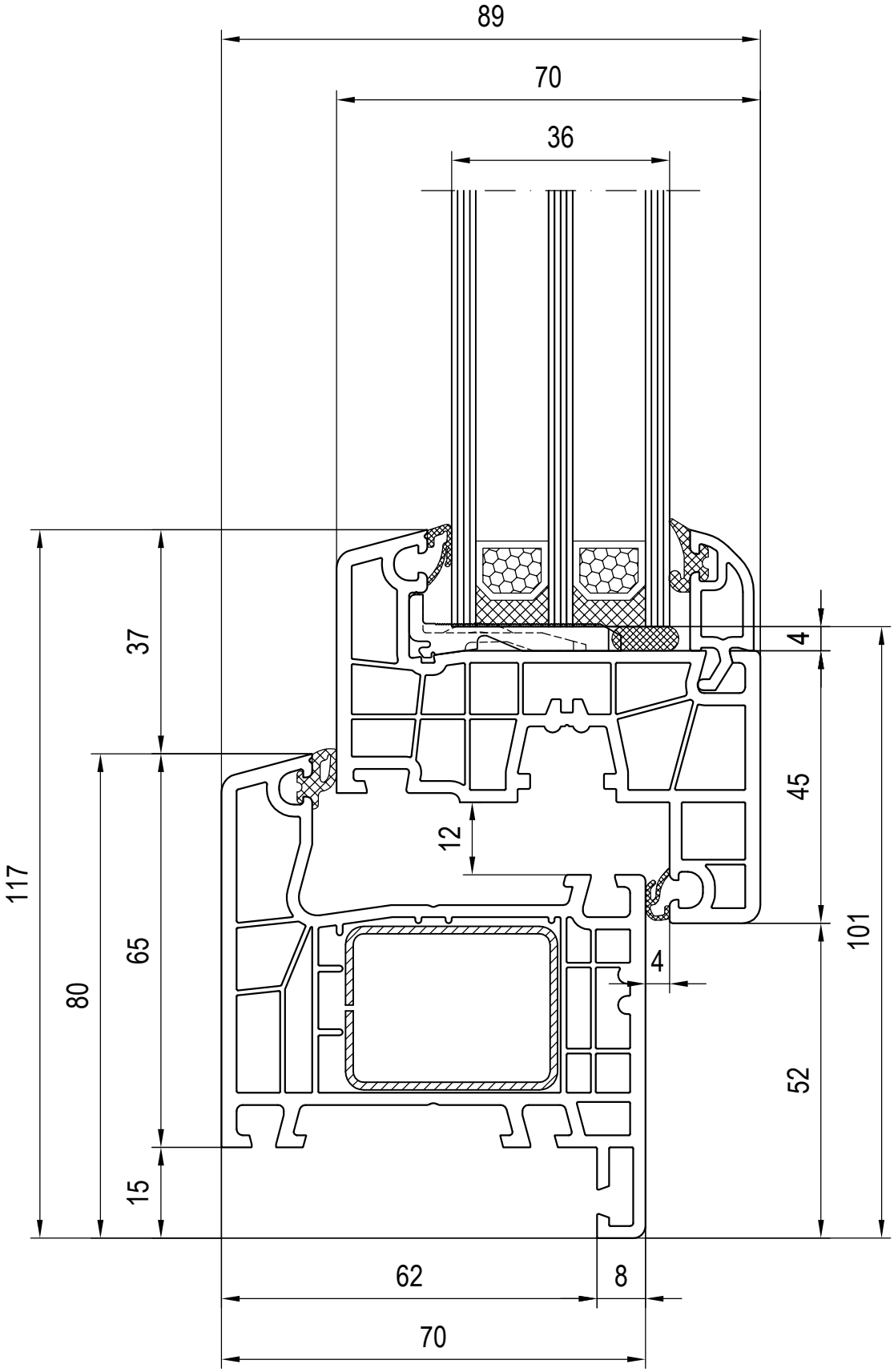
89
70
36
37
117
80
65
15
12
4
45
101
4
52
62
8
70

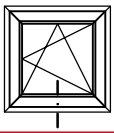

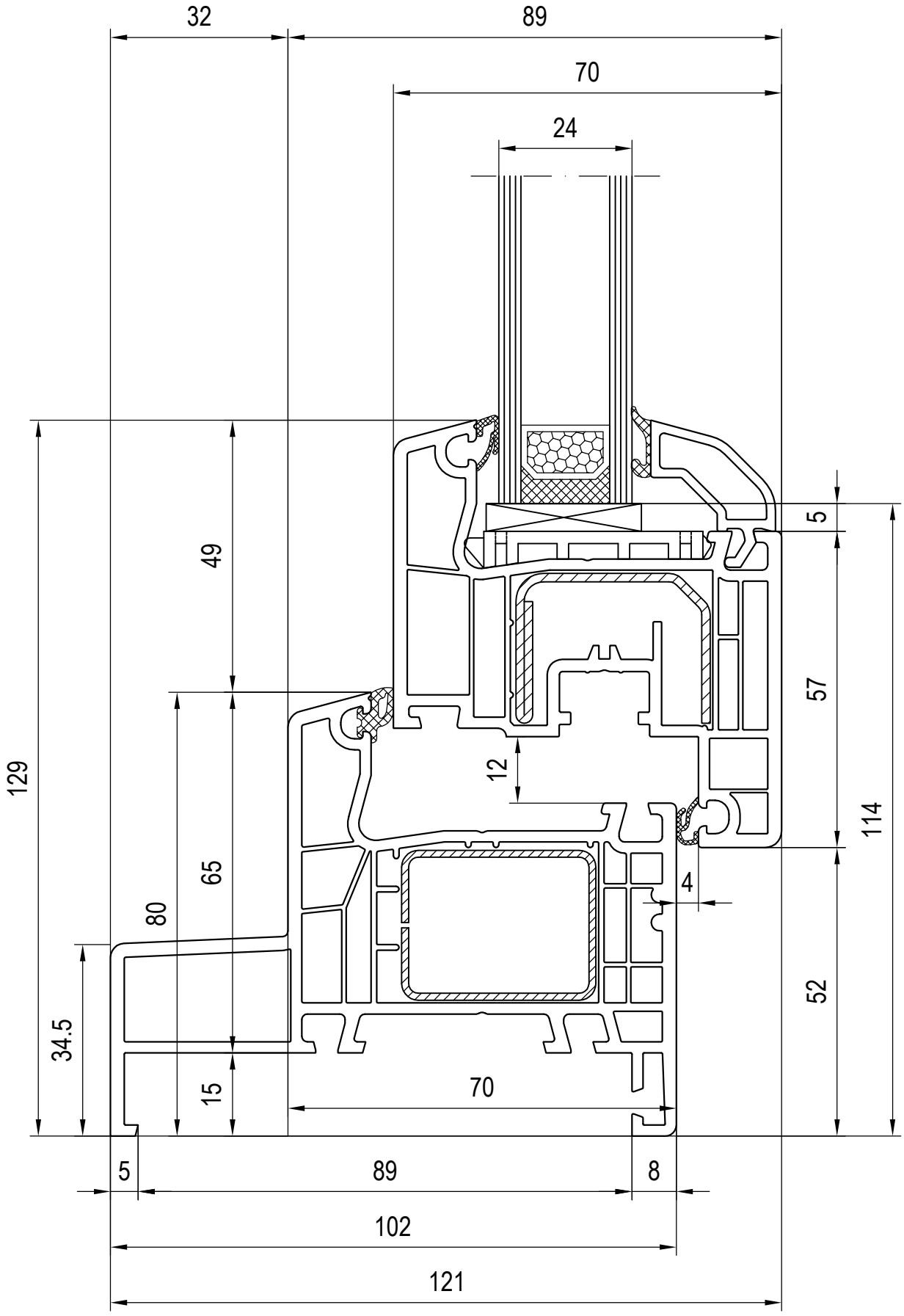
32
89
70
24
49
129
65
80
34.5
15
12
5
57
114
4
52
70
5
89
8
102
121

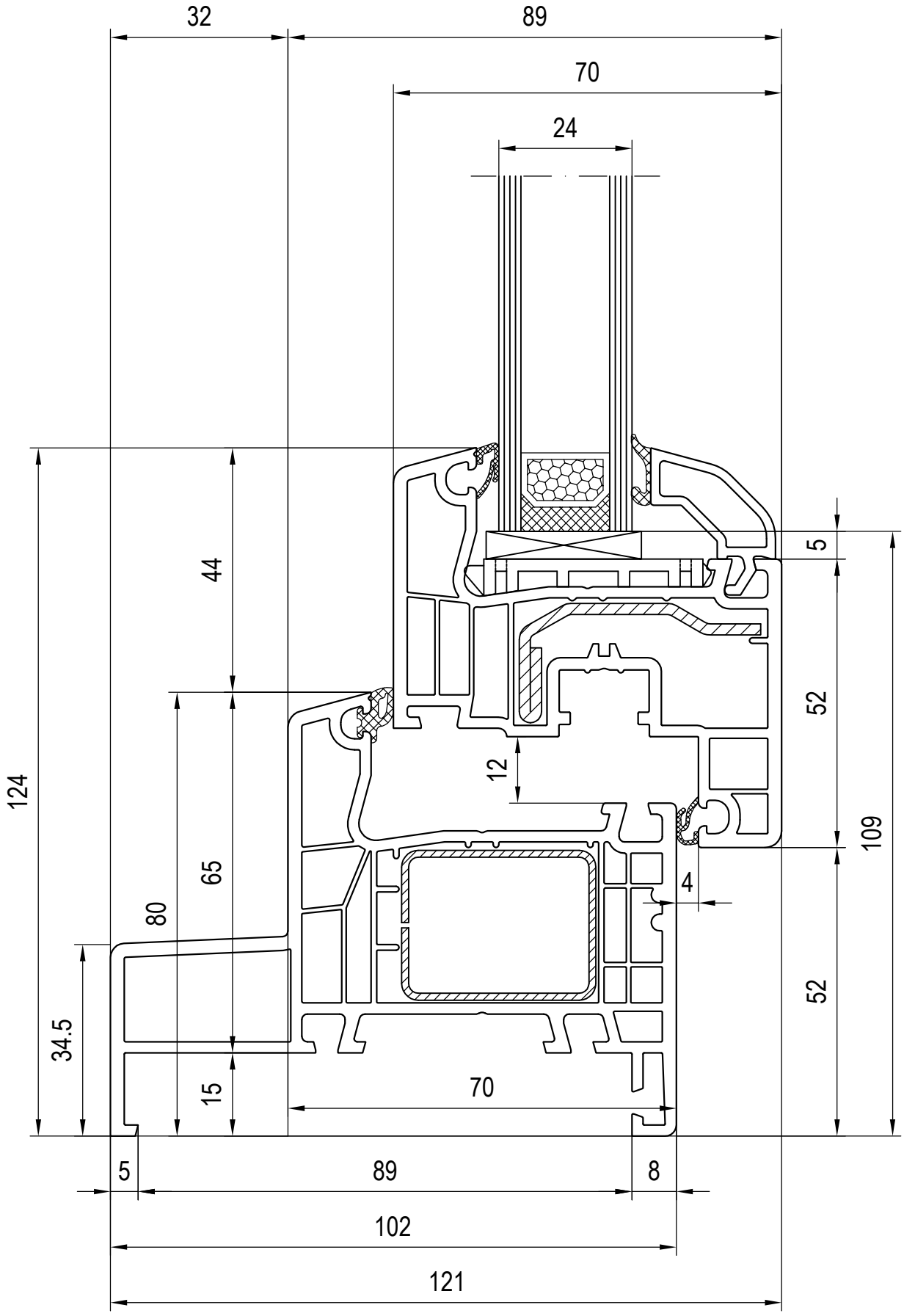

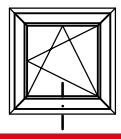

Kombinationen: Rahmen - Flügel
120846/120876 Glasleiste

Rahmen 140x14
Flügel 140x21

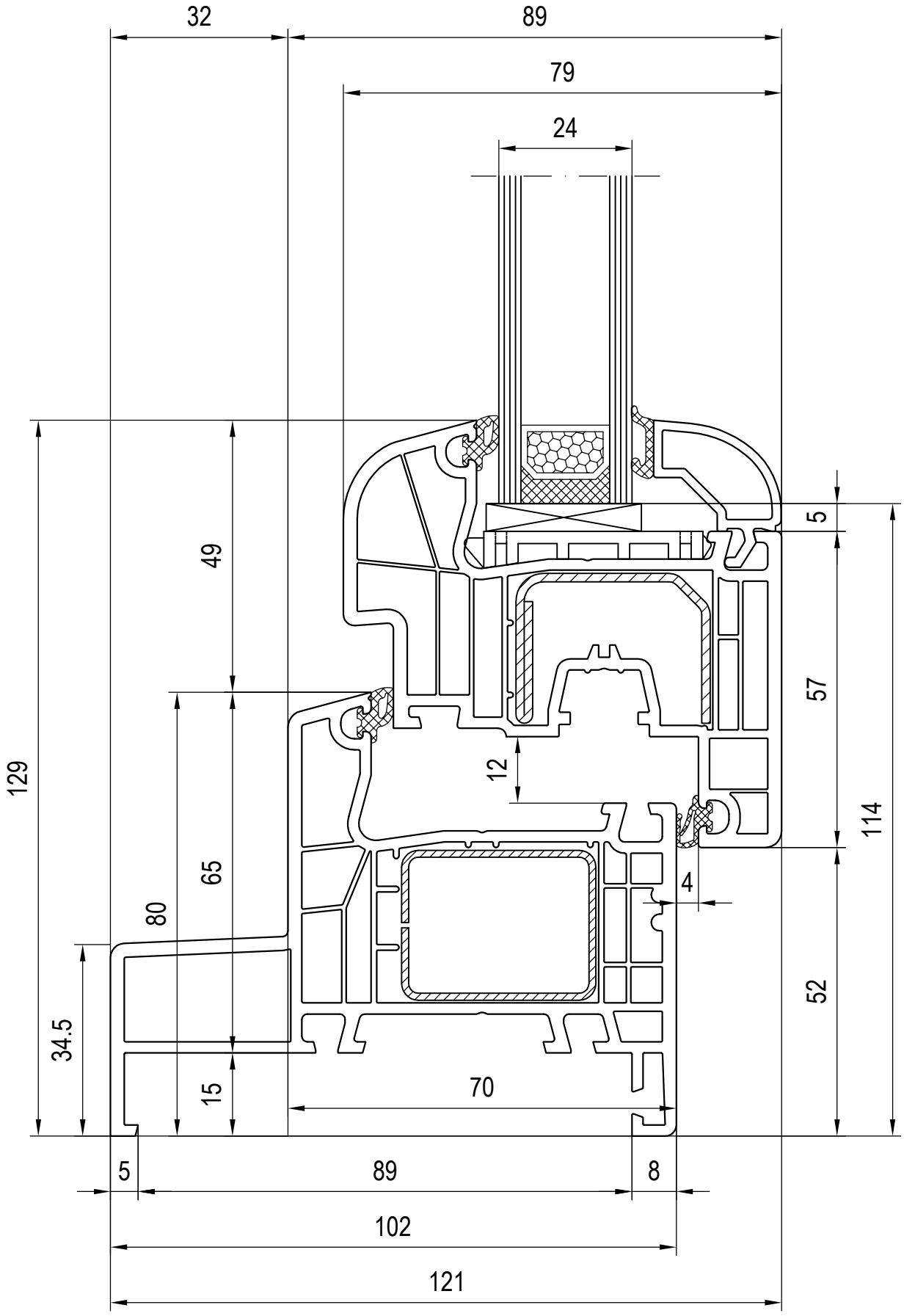
32
89
79
24
49
129
65
80
34.5
15
12
5
57
114
4
52
70
5
89
8
102
121

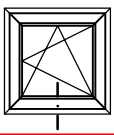

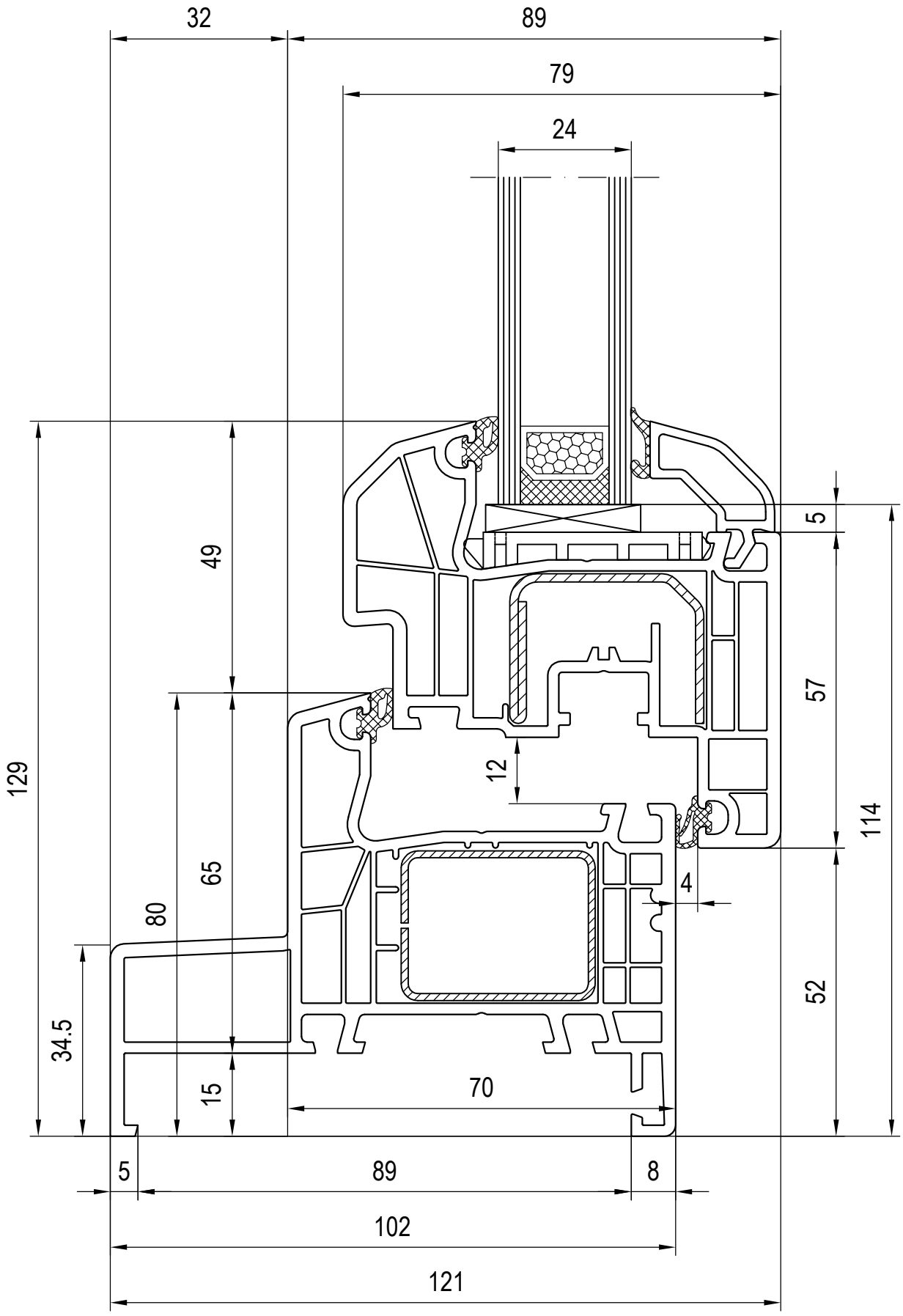

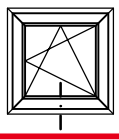

Kombinationen: Rahmen - Flügel
120846/120876 Glasleiste

Rahmen 140x14
Flügel 140x26

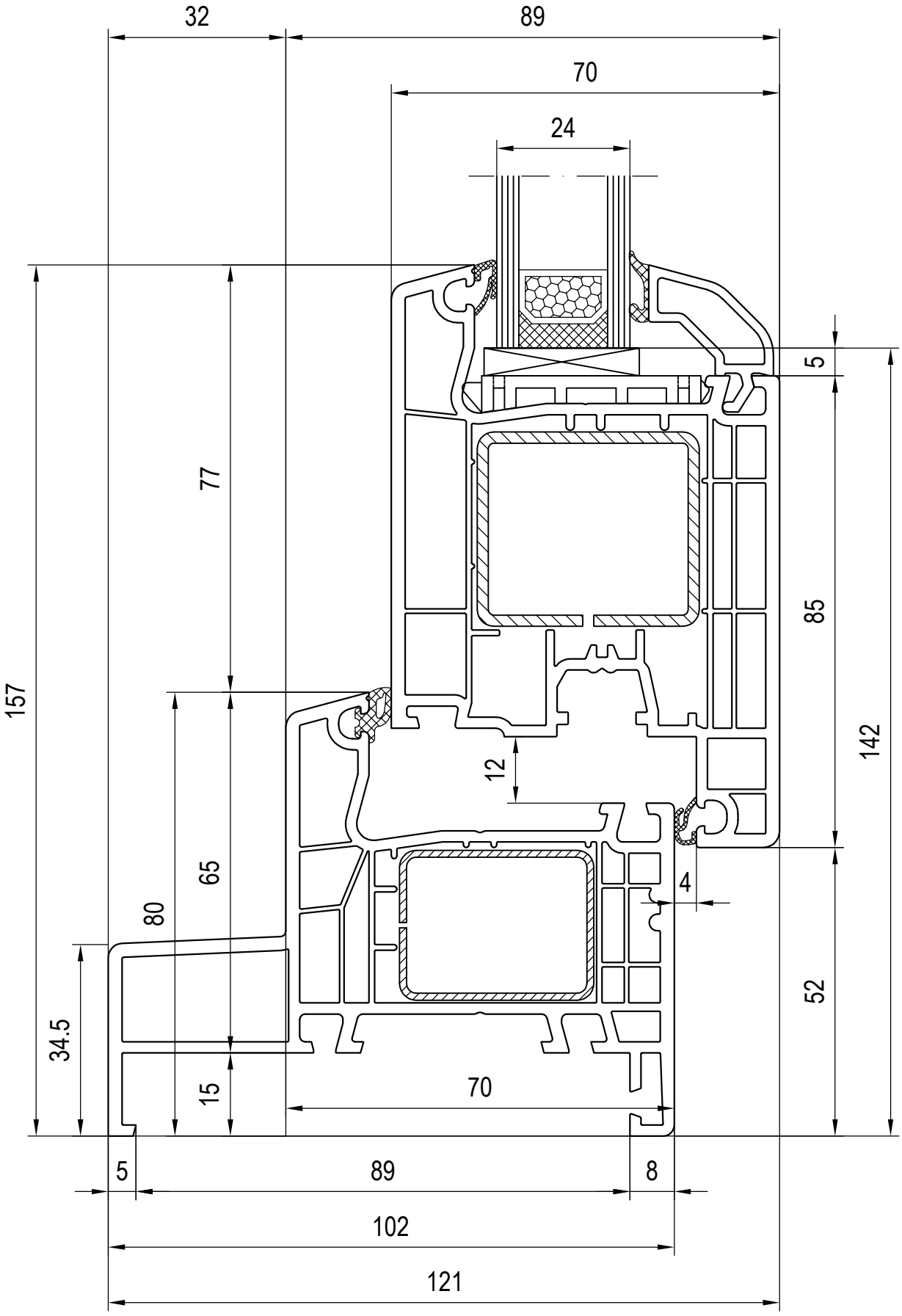
32
89
70
24
5
77
85
157
142
12
4
80
65
52
34.5
15
70
5
89
8
102
121

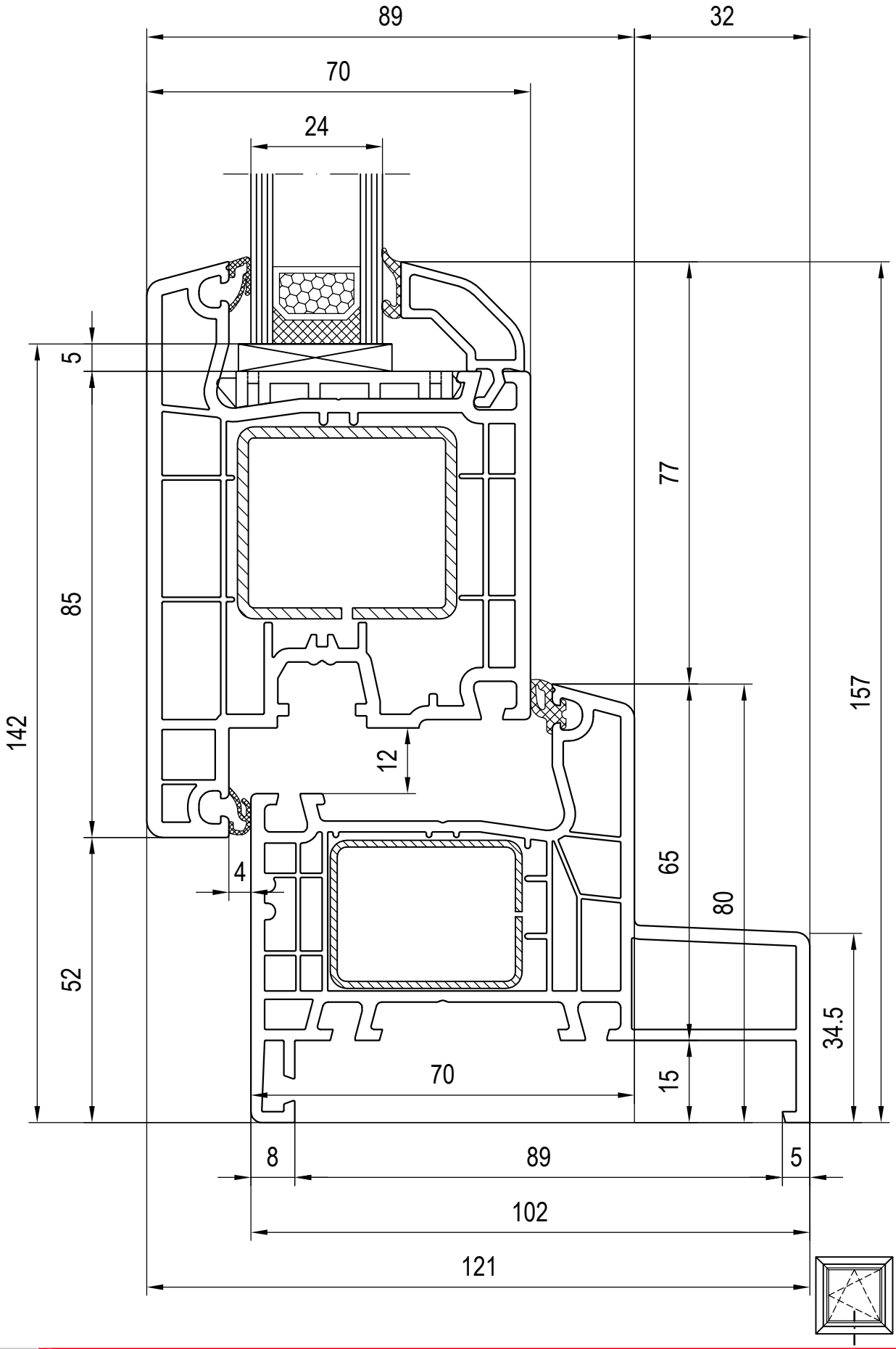
89
32
70
24
5
77
85
142
157
12
4
65
80
52
34.5
70
15
8
89
5
102
121

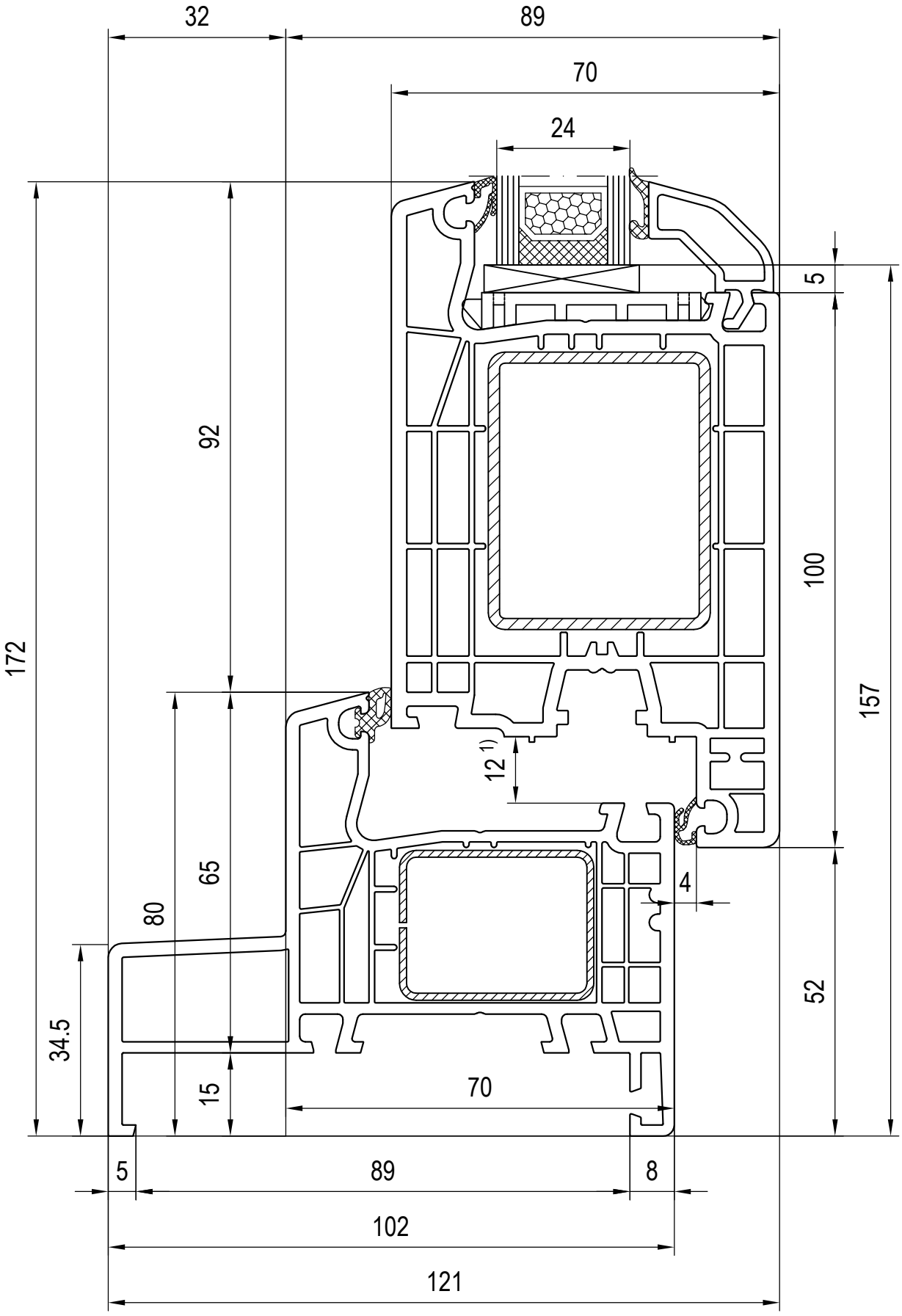

1) Falzluft bei Haustüren links und rechts = 13mm

Maßstab 1:1
03_D_01_4*
de Technische Änderungen und Irrtümer vorbehalten!

Kombinationen: Rahmen - Flügel
120846/120876 Glasleiste

Rahmen 140x14
Flügel 140x33

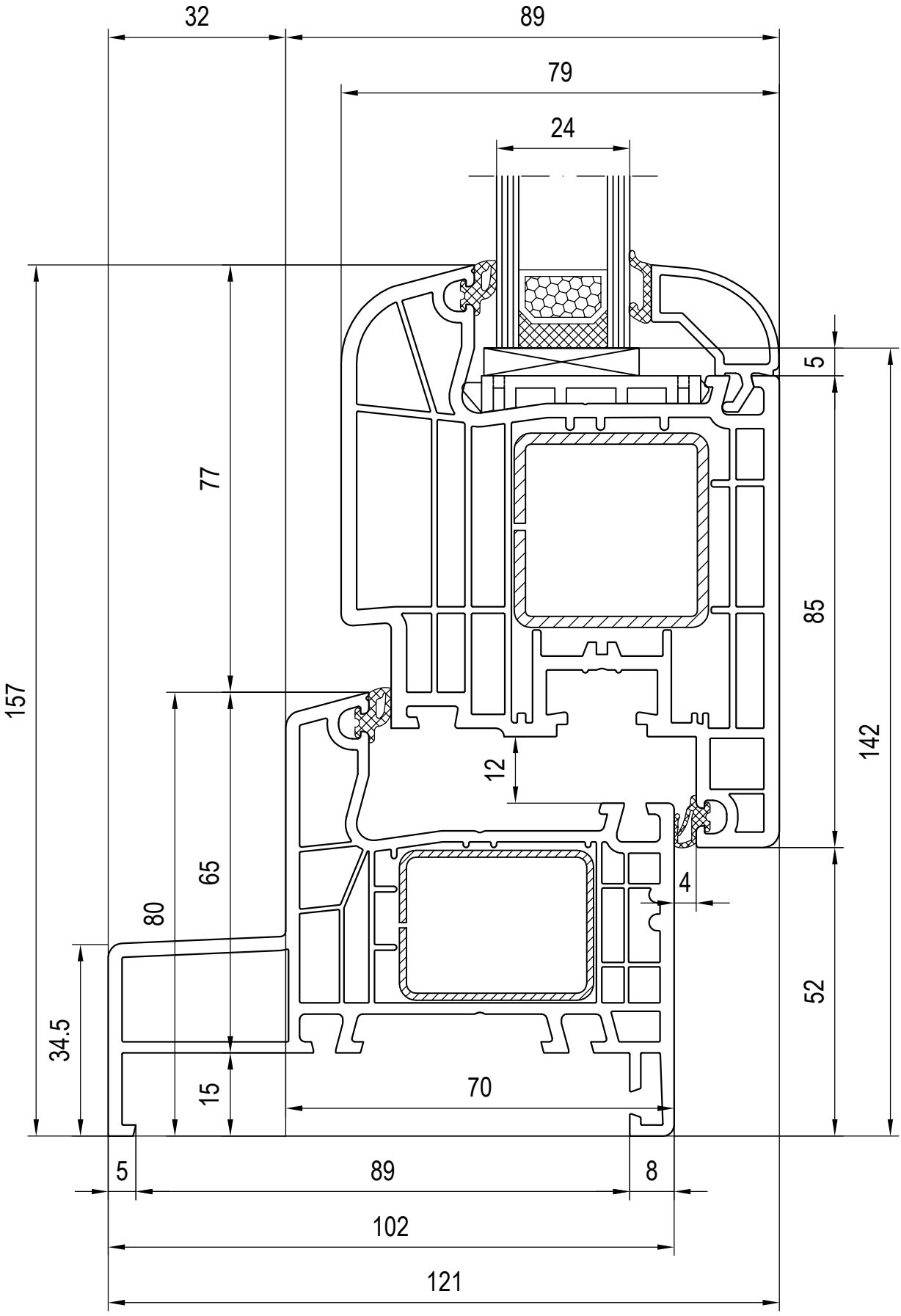
32
89
79
24
5
77
85
157
142
12
4
80
65
52
34.5
15
70
5
89
8
102
121

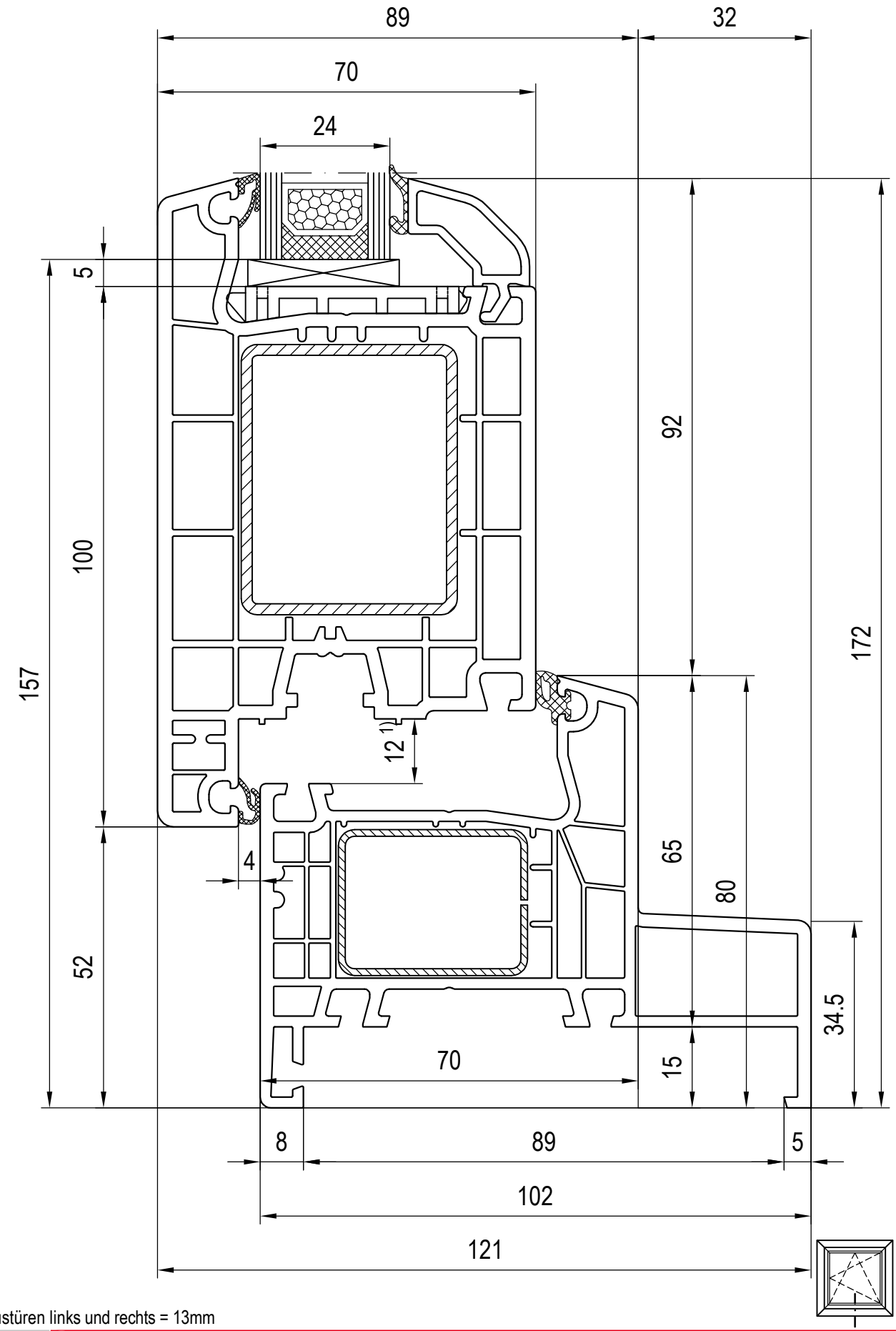

1) Falzluft bei Haustüren links und rechts = 13mm

Maßstab 1:1
03_D_01_4*
de Technische Änderungen und Irrtümer vorbehalten!

Kombinationen: Rahmen - Flügel
120846/120876 Glasleiste

Rahmen 140x14
Flügel 140x35

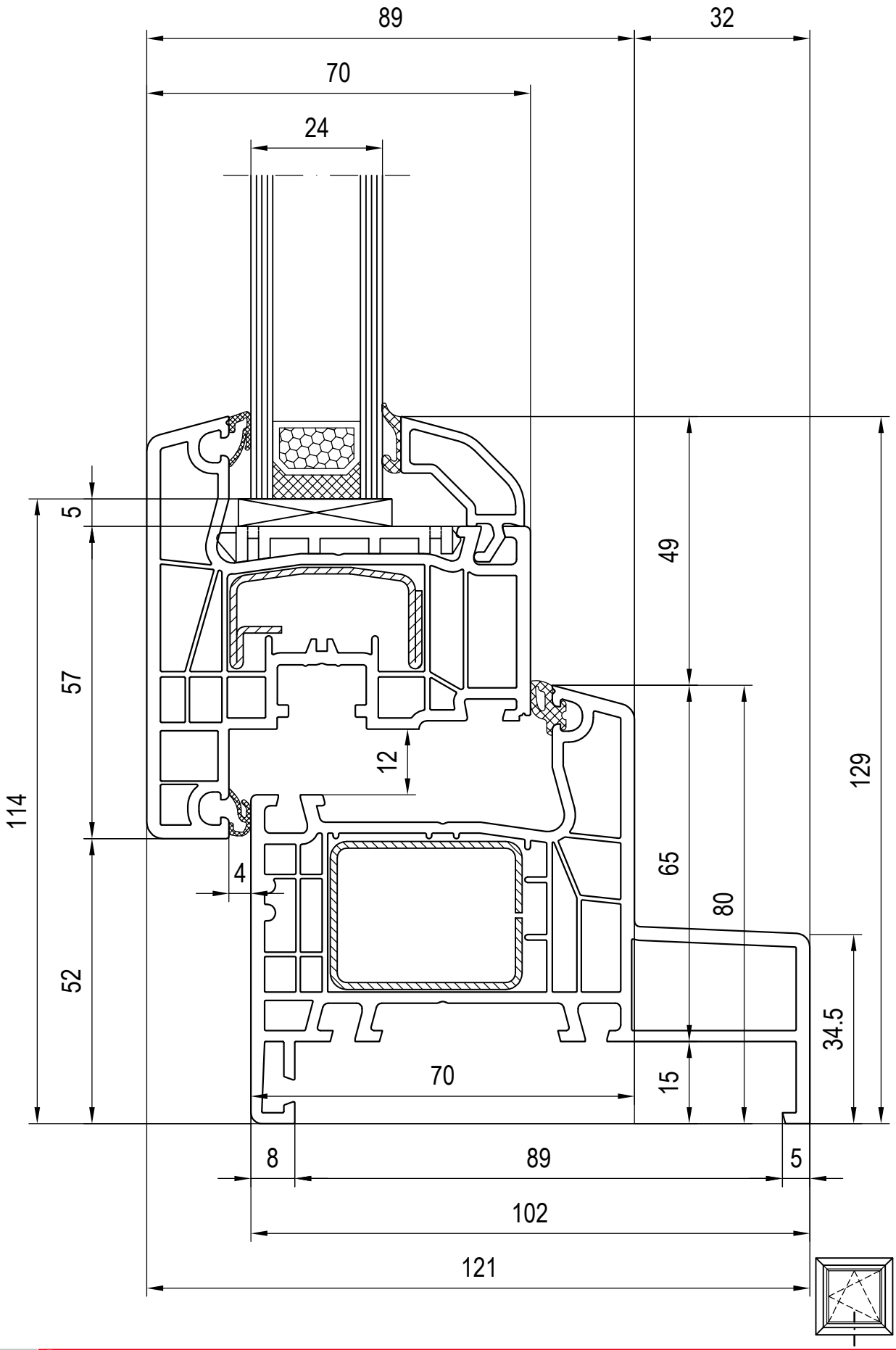
89
32
70
24
5
57
114
52
49
12
129
4
65
80
34.5
70
15
8
89
5
102
121

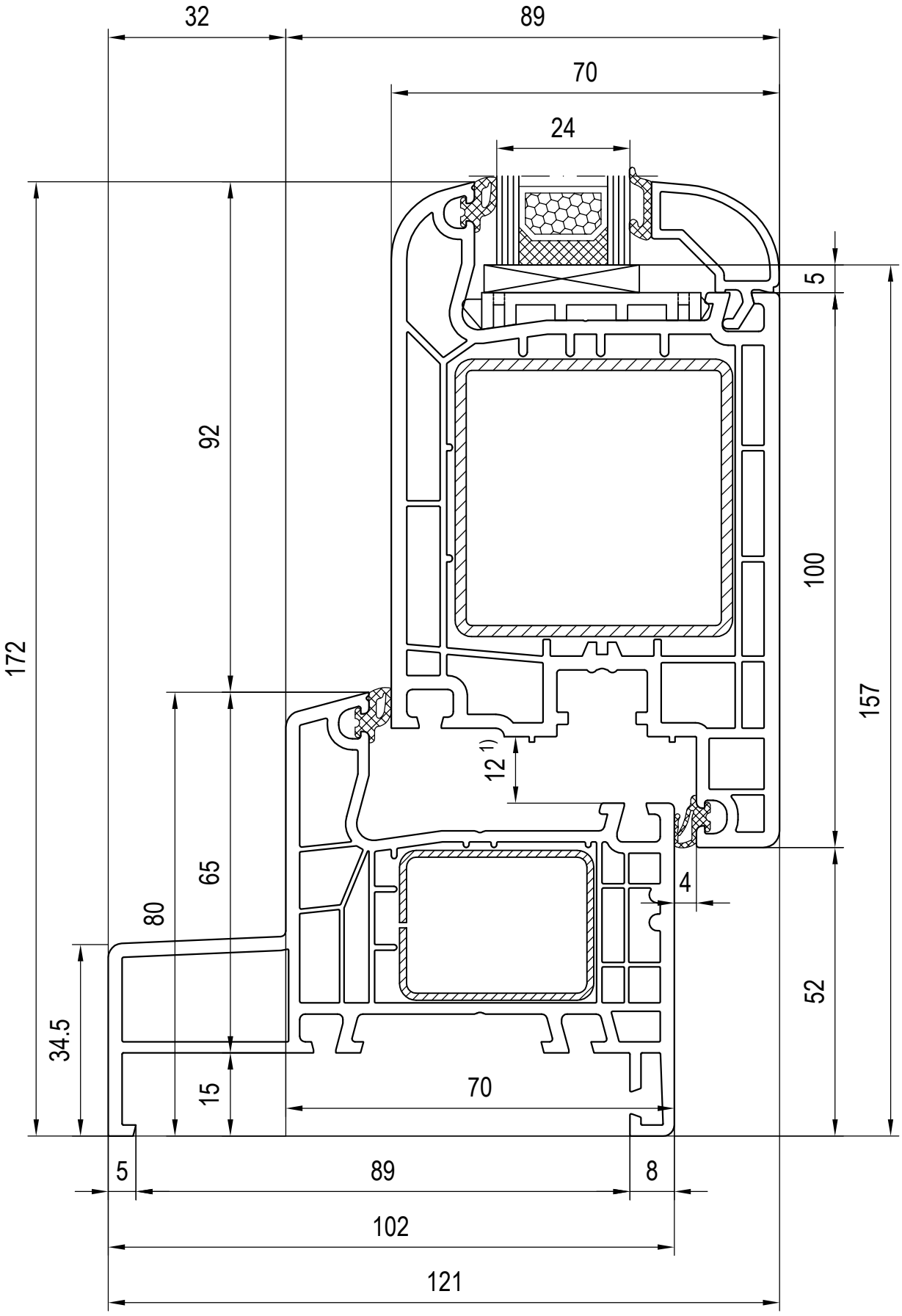

1) Falzluft bei Haustüren links und rechts = 13mm

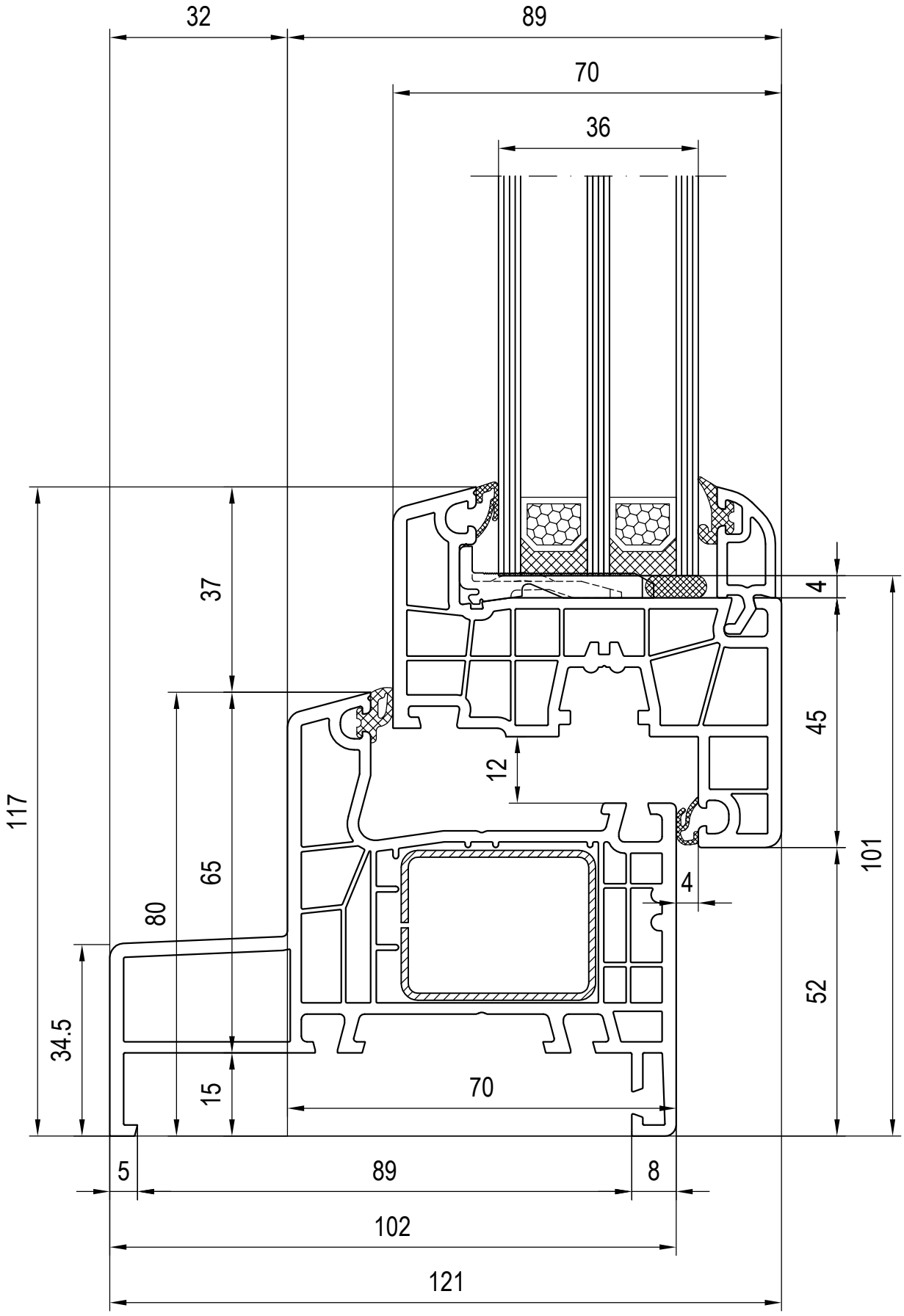
32
89
70
36
37
4
45
12
117
101
4
80
65
52
34.5
15
70
5
89
8
102
121

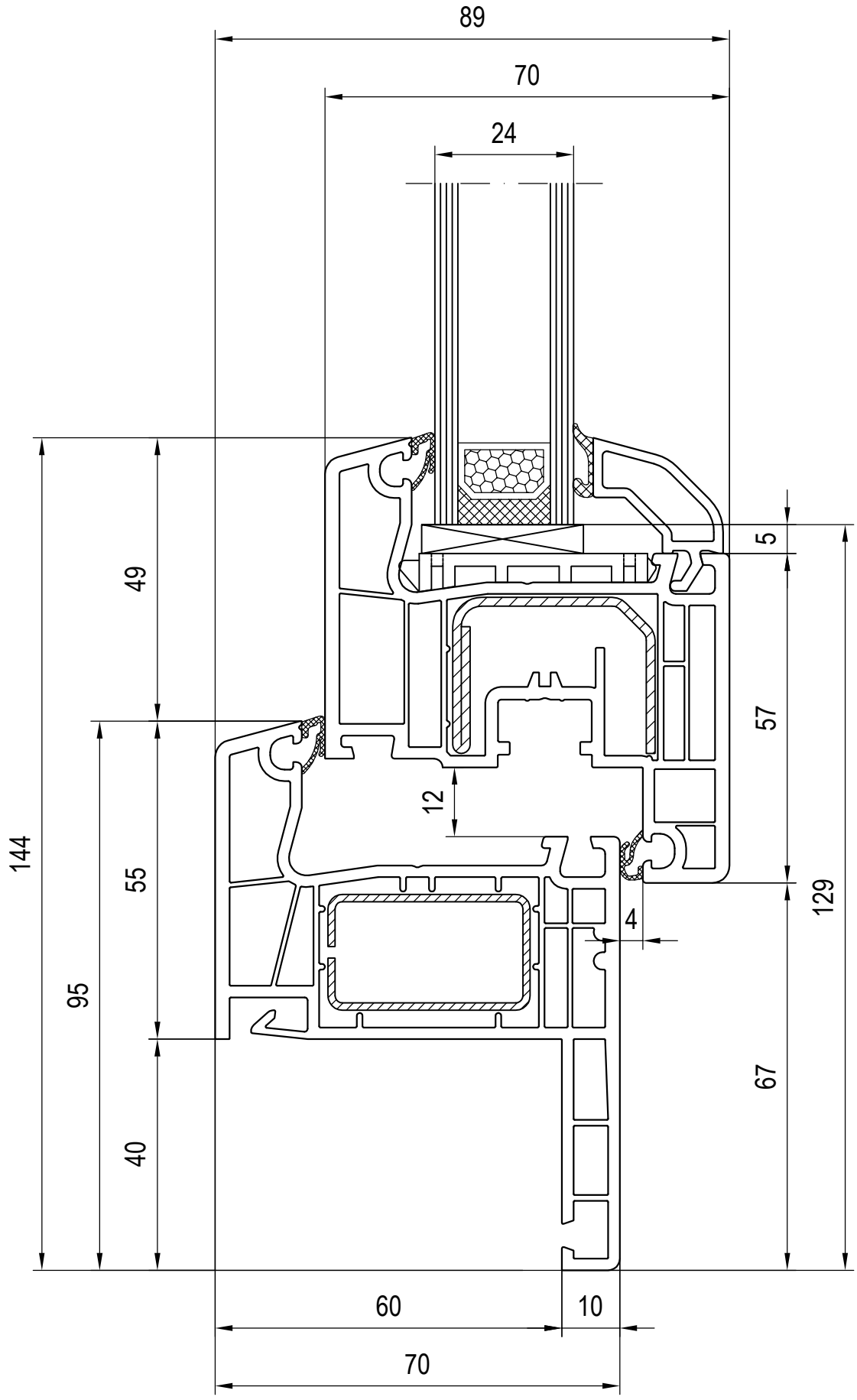
89
70
24
5
49
57
12
144
55
129
4
95
67
40
60
10
70

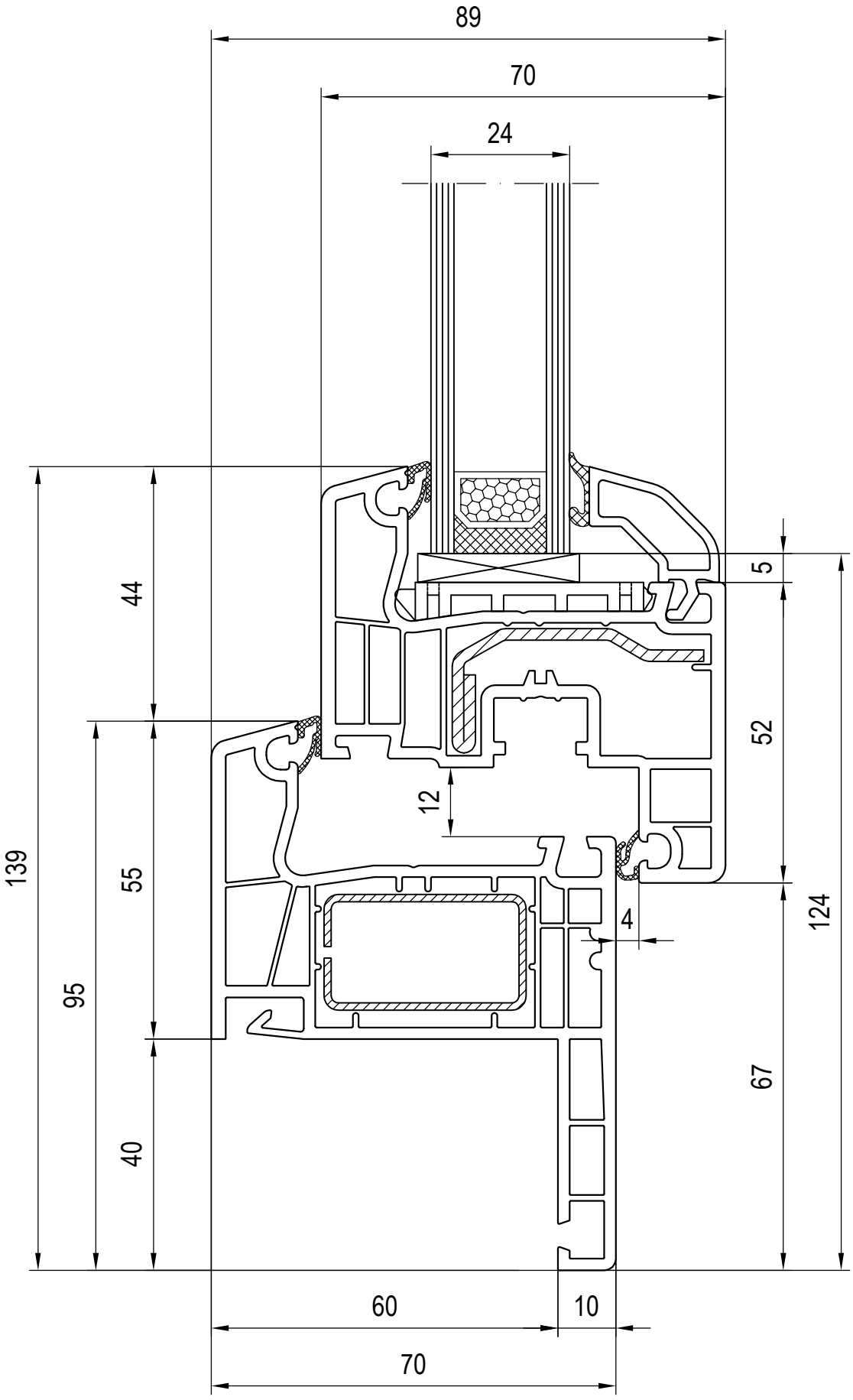
89
70
24
5
44
52
12
139
55
4
124
95
67
40
60
10
70

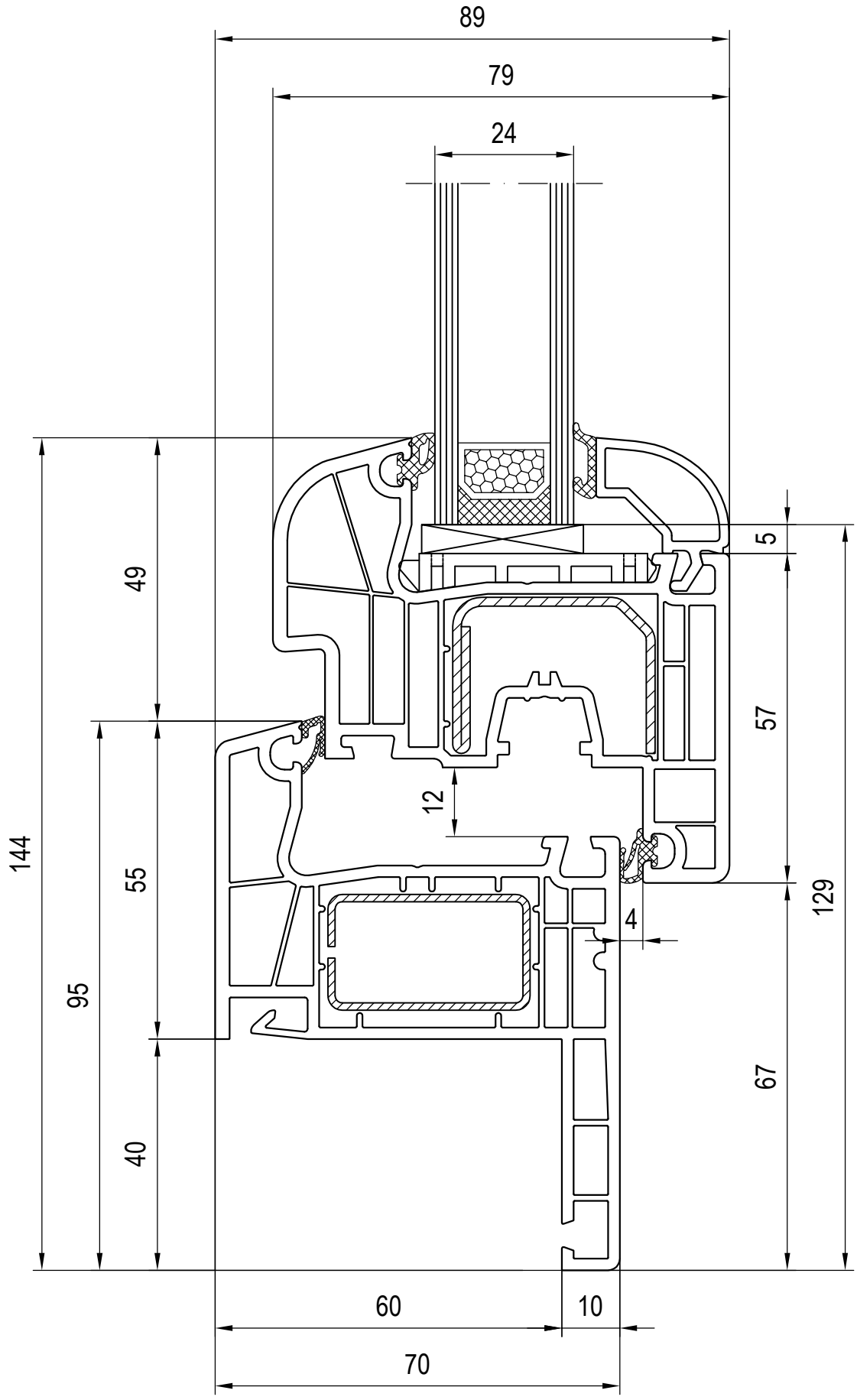
89
79
24
5
49
57
12
144
55
129
4
95
67
40
60
10
70

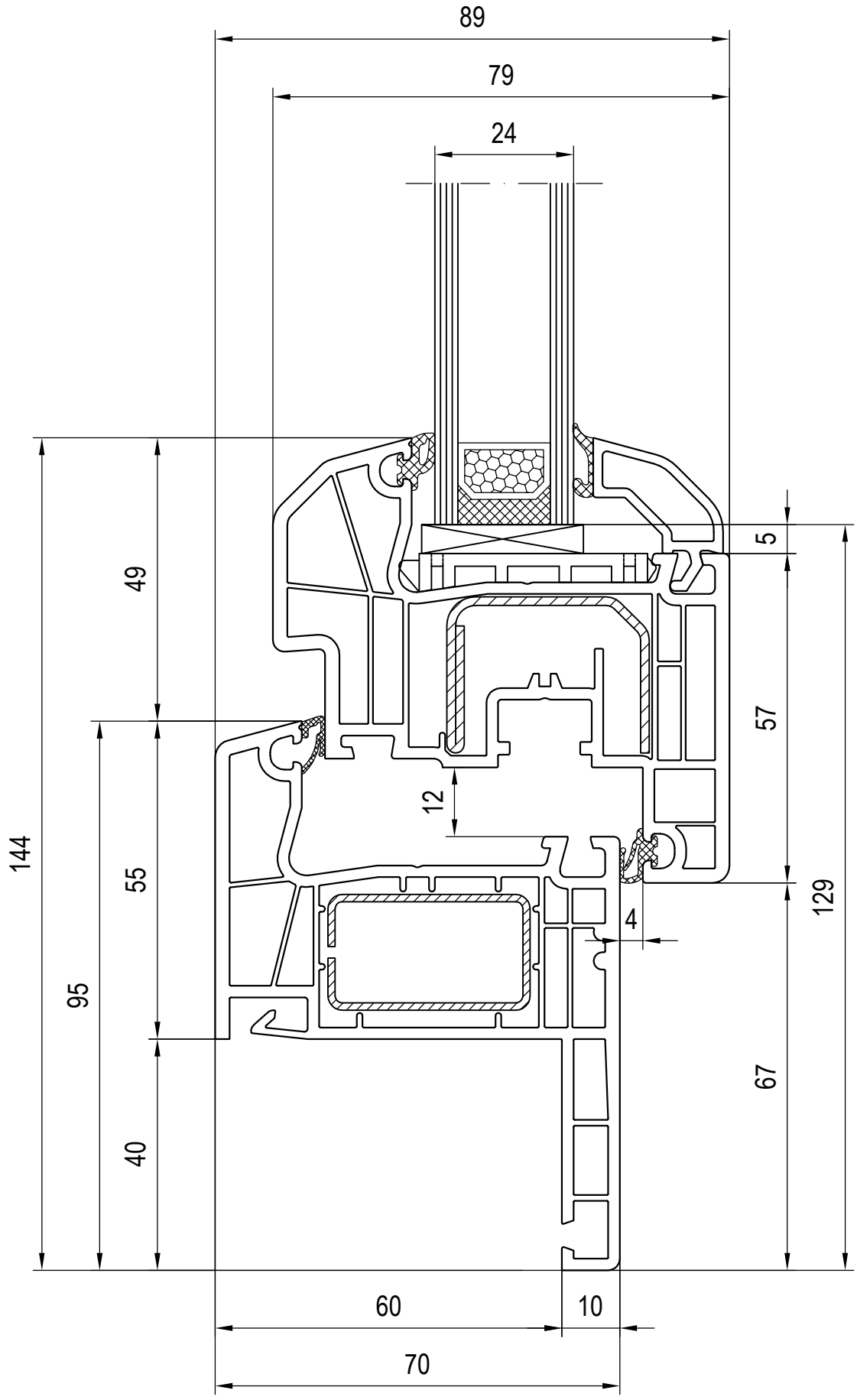
89
79
24
5
49
57
12
144
55
129
4
95
67
40
60
10
70

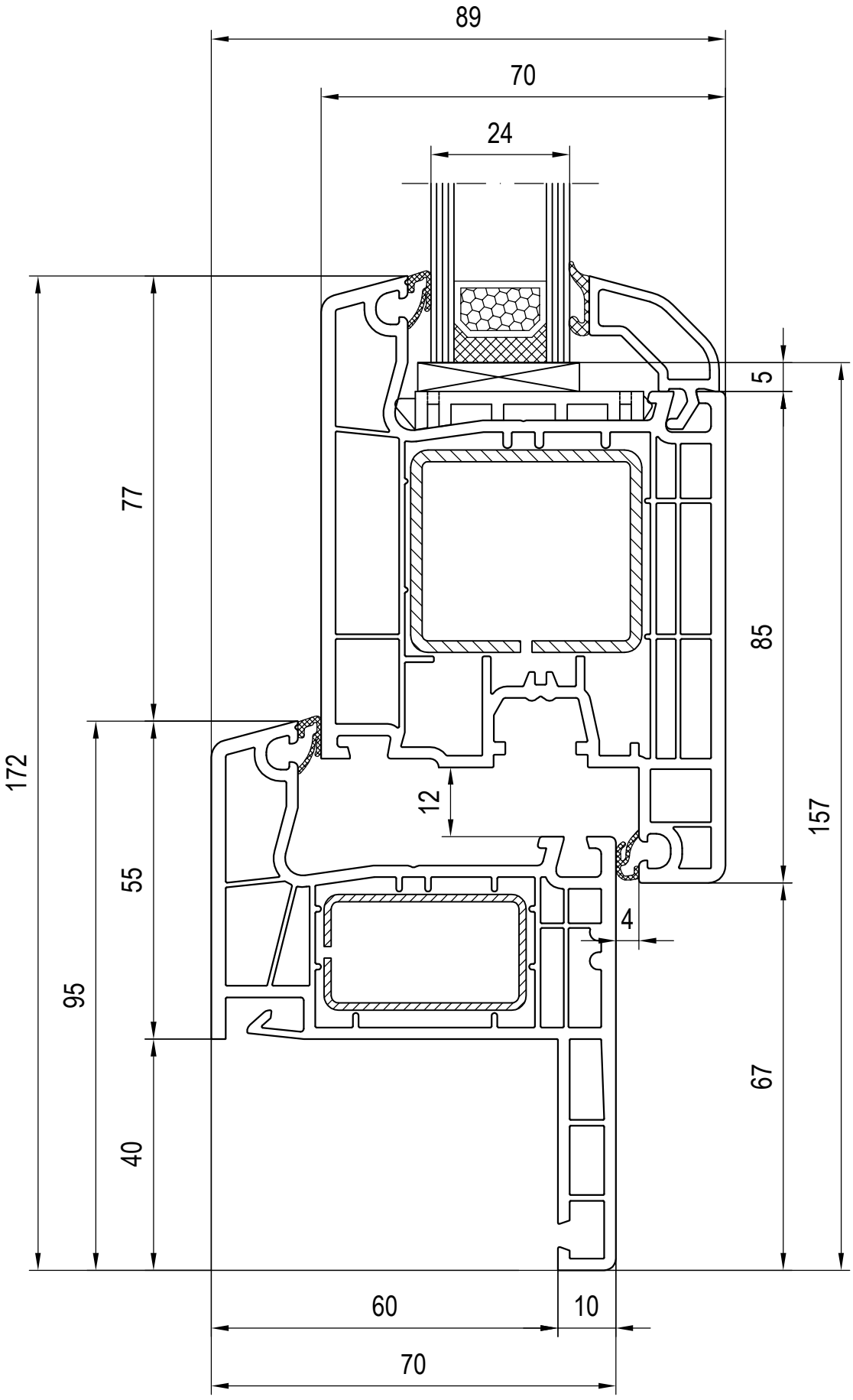
89
70
24
5
77
85
172
12
157
55
4
95
67
40
60
10
70

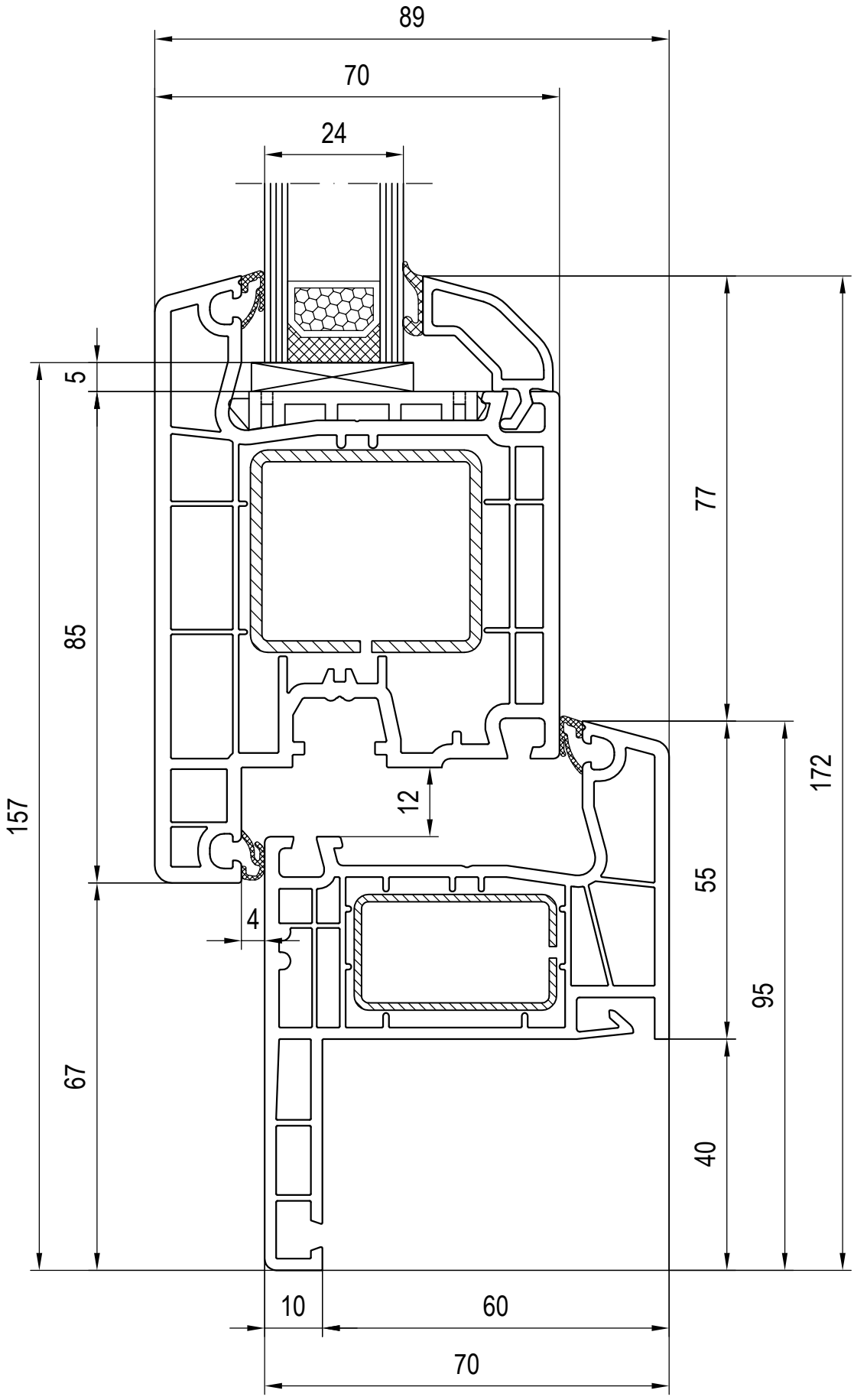
89
70
24
5
85
157
77
12
172
55
95
4
67
40
10
60
70

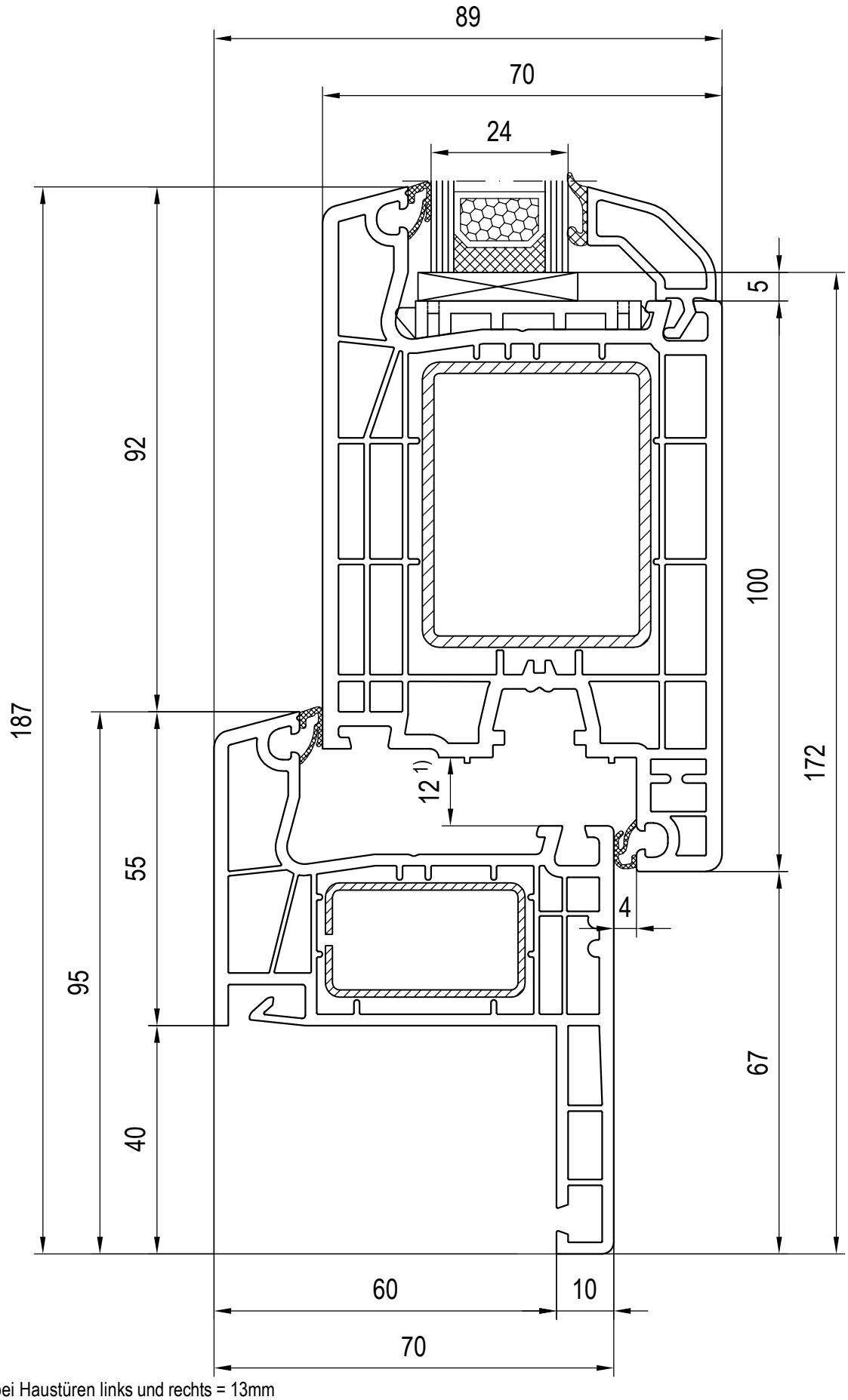

1) Falzluft bei Haustüren links und rechts = 13mm

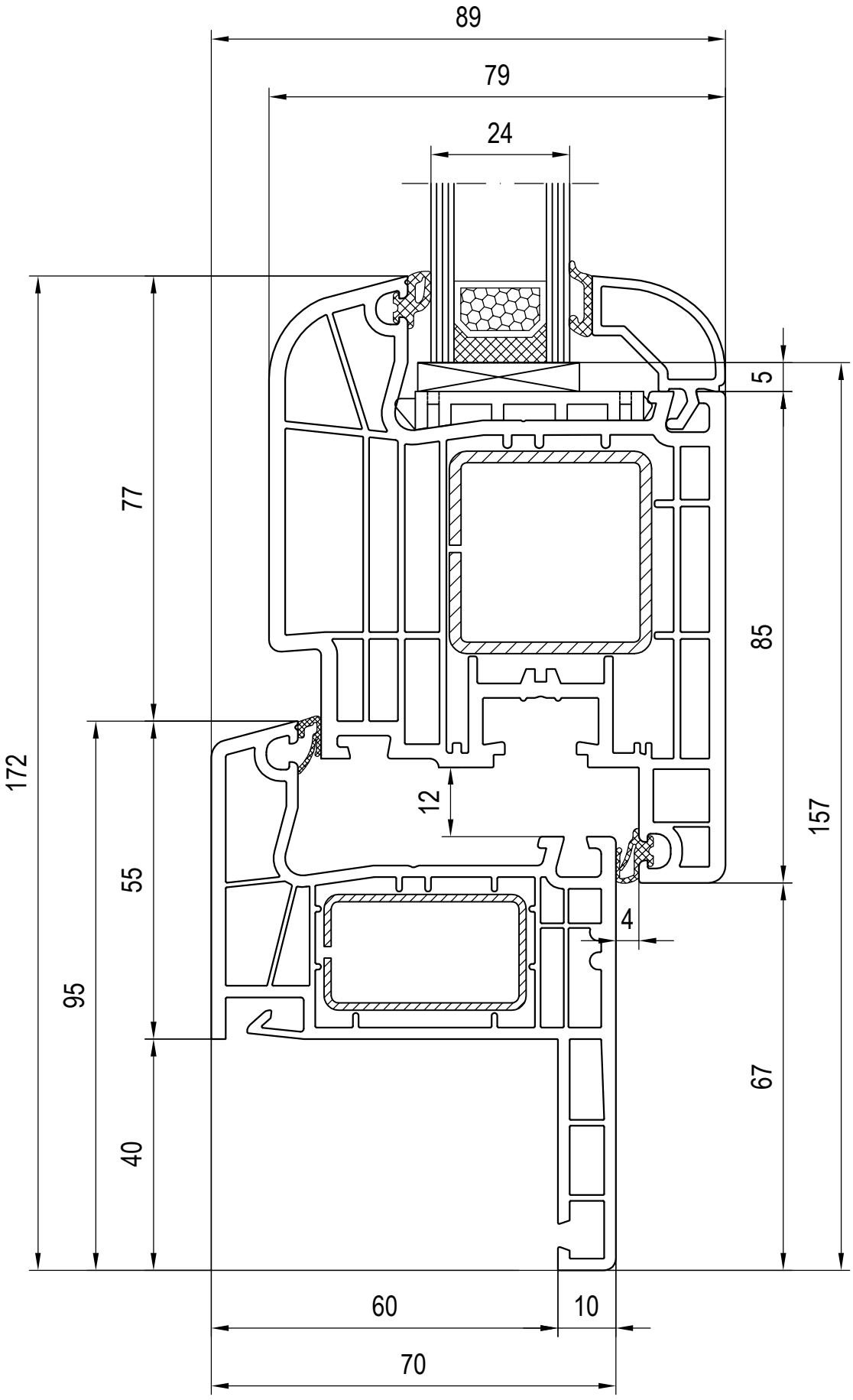
89
79
24
5
77
85
172
12
157
55
4
95
67
40
60
10
70

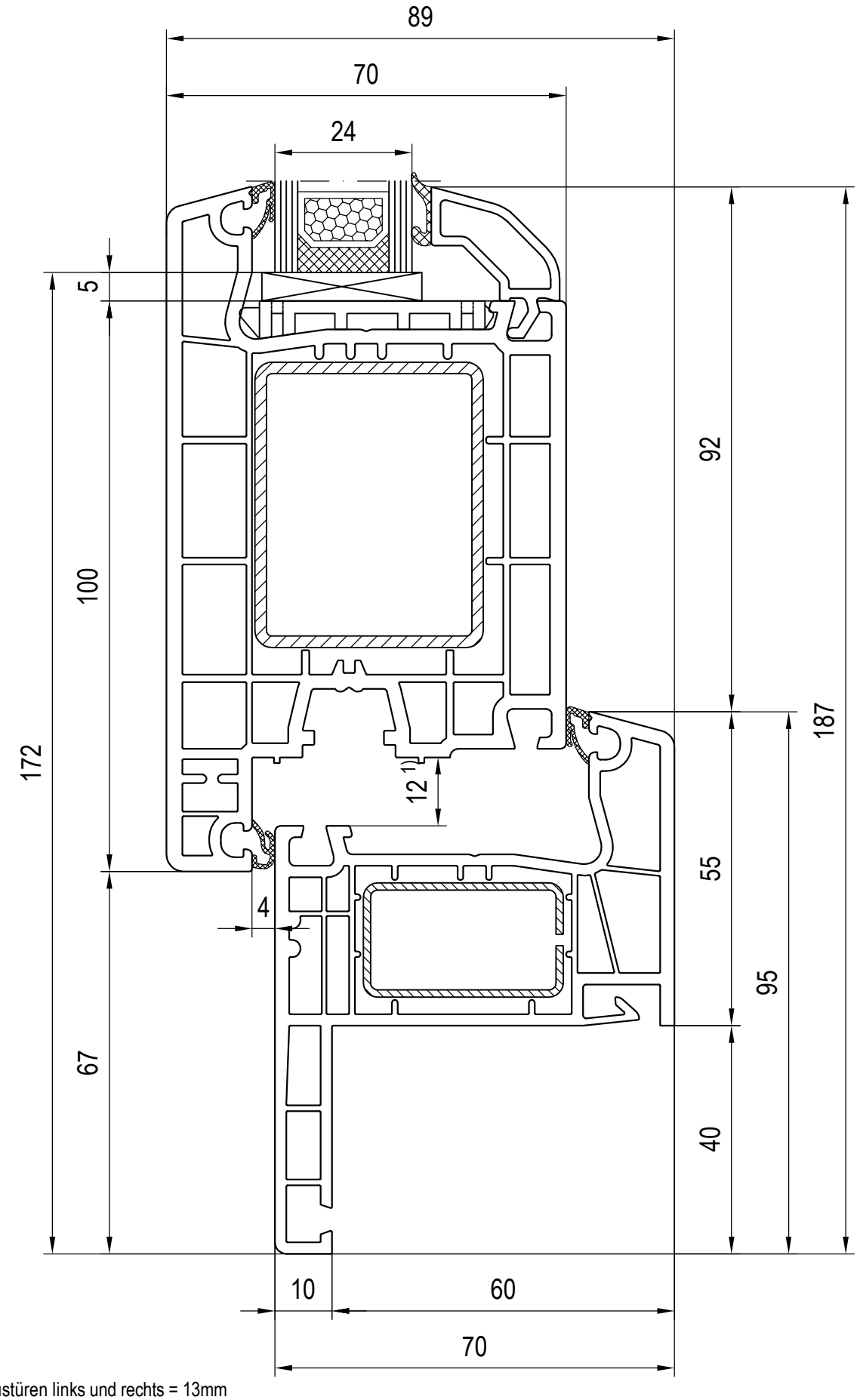

1) Falzluft bei Haustüren links und rechts = 13mm

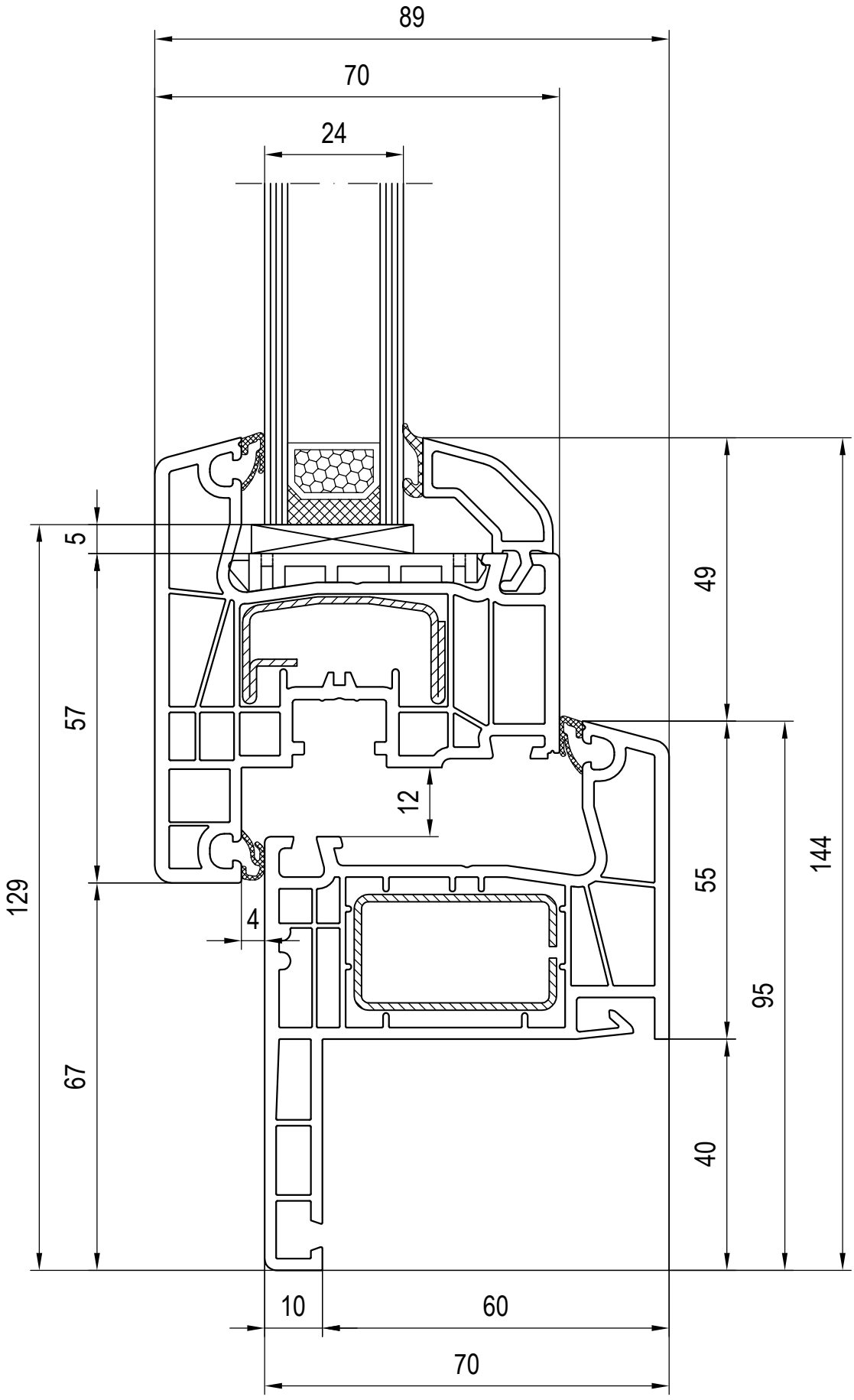
89
70
24
5
57
129
49
12
55
144
4
95
67
40
10
60
70

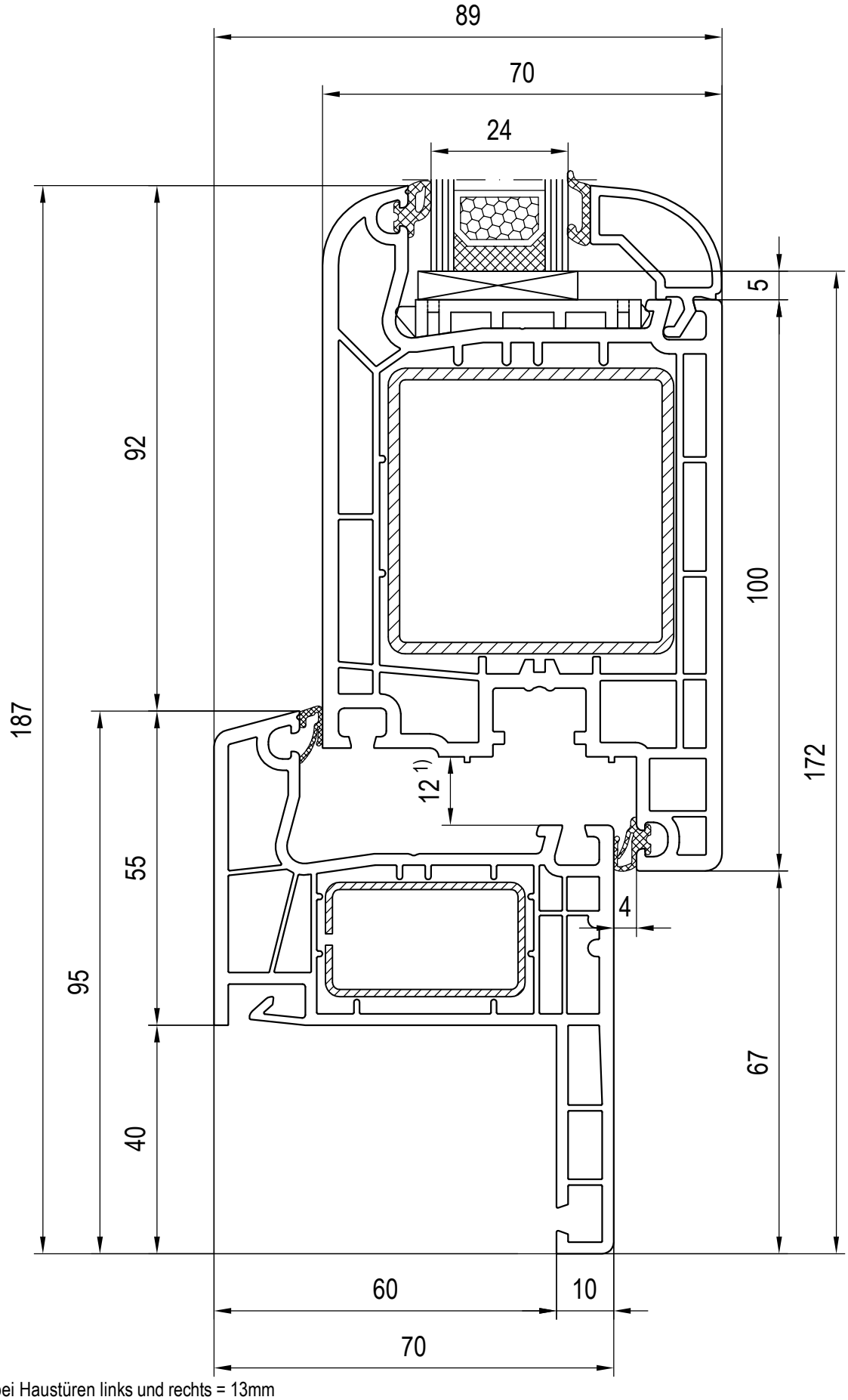

1) Falzluft bei Haustüren links und rechts = 13mm

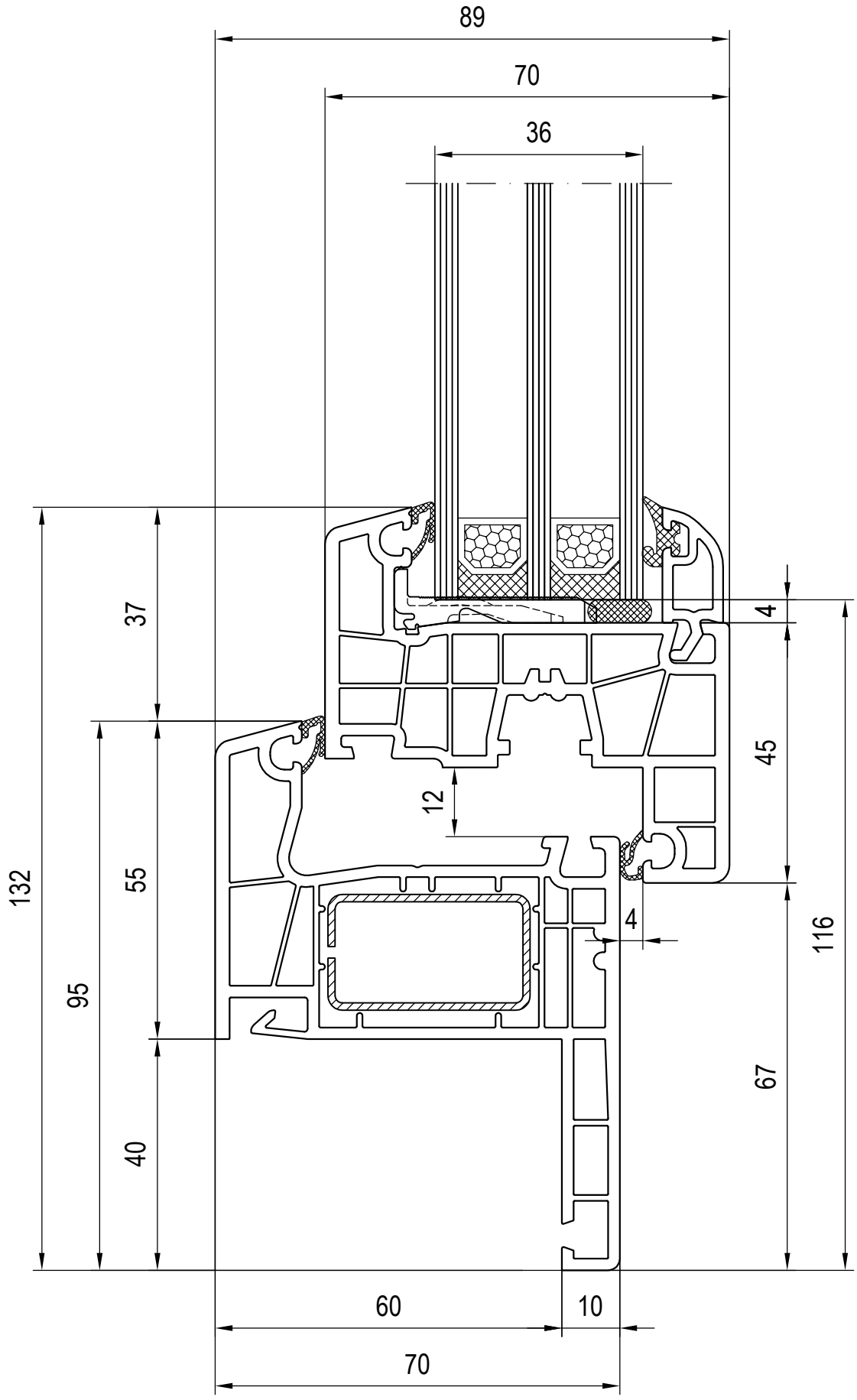
89
70
36
37
4
45
12
132
55
4
116
95
67
40
60
10
70

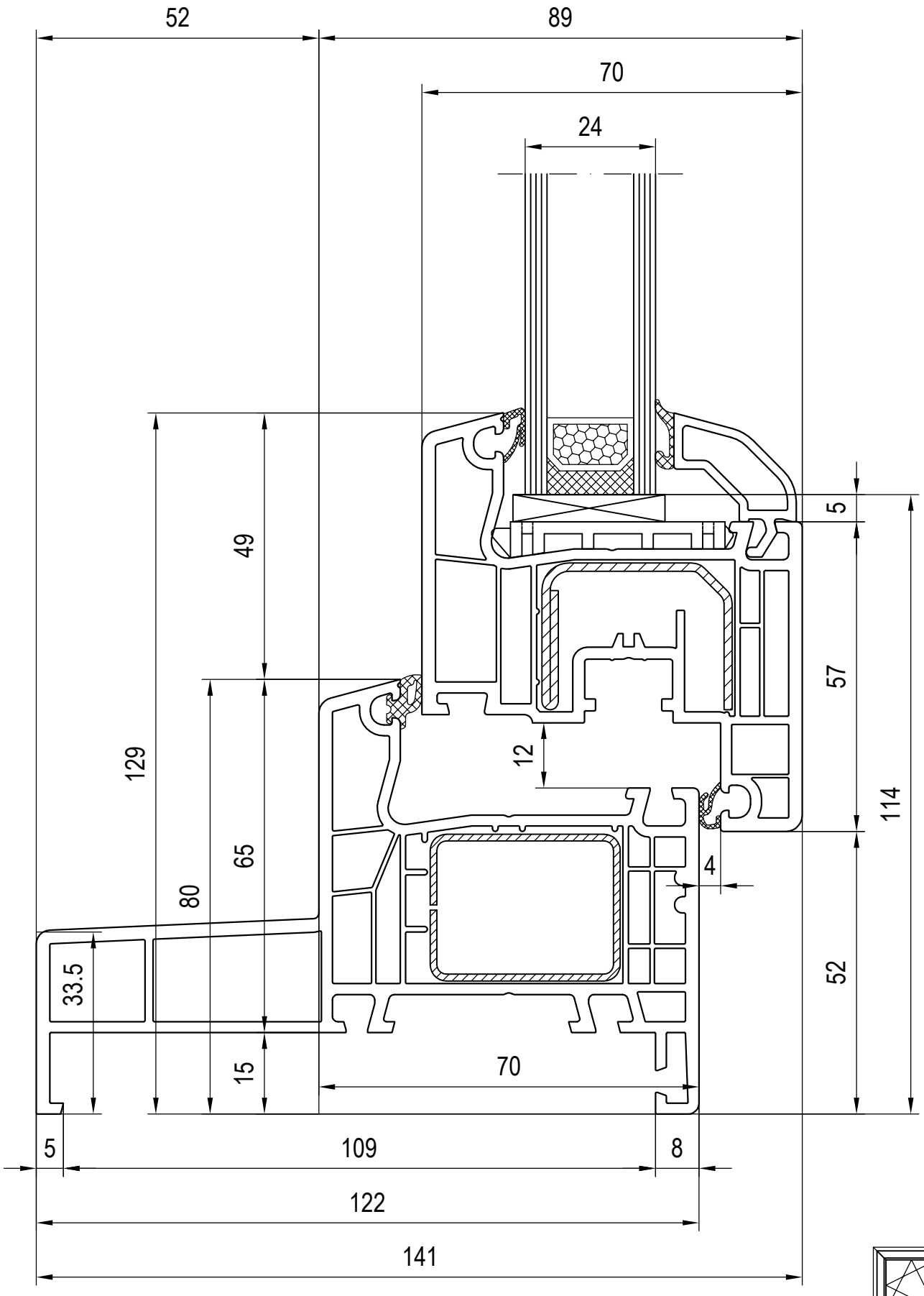
52
89
70
24
49
129
80
65
15
33.5
12
5
57
114
4
52
70
5
109
8
122
141

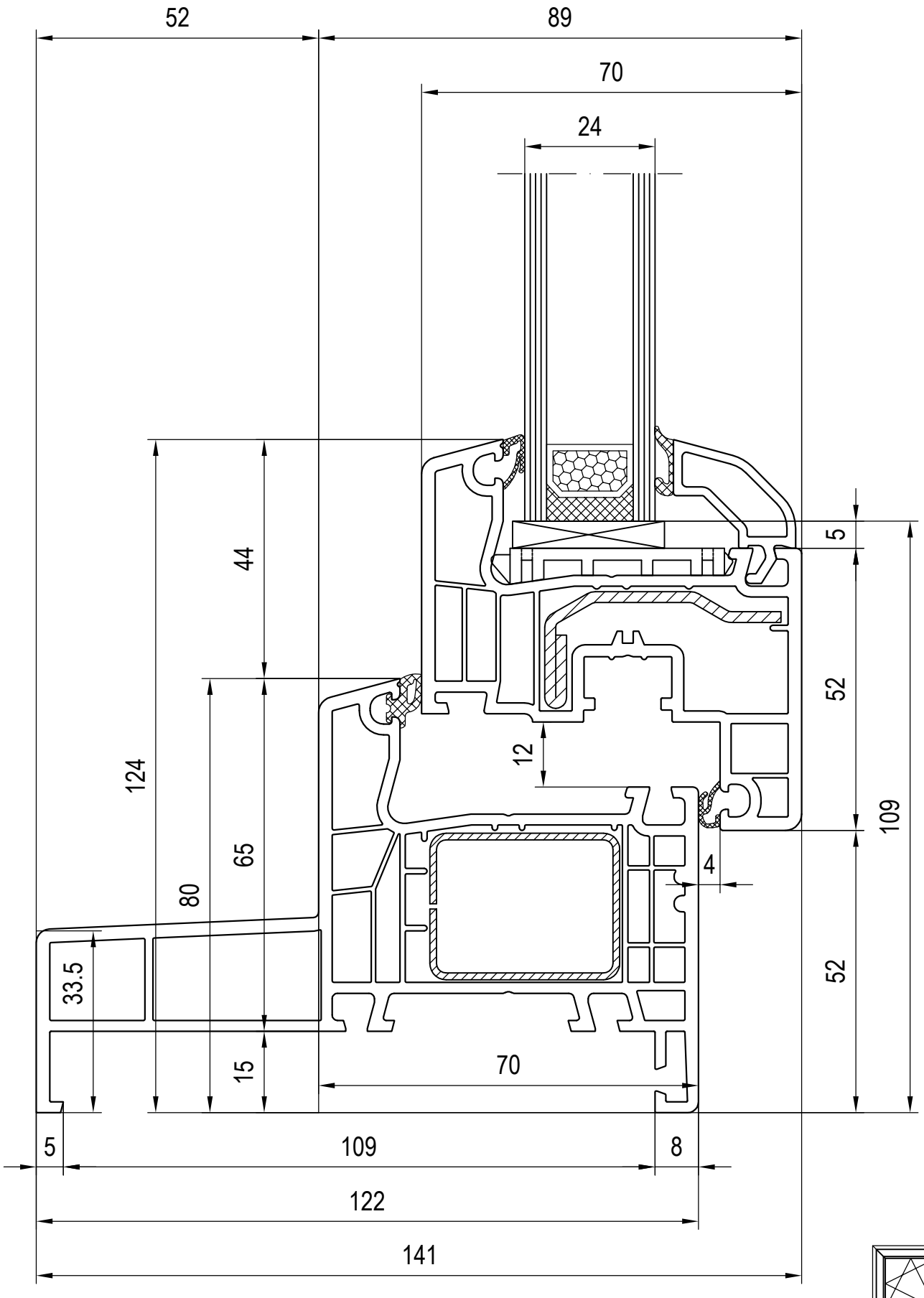
52
89
70
24
44
124
80
65
33.5
15
12
5
52
109
4
52
70
5
109
8
122
141

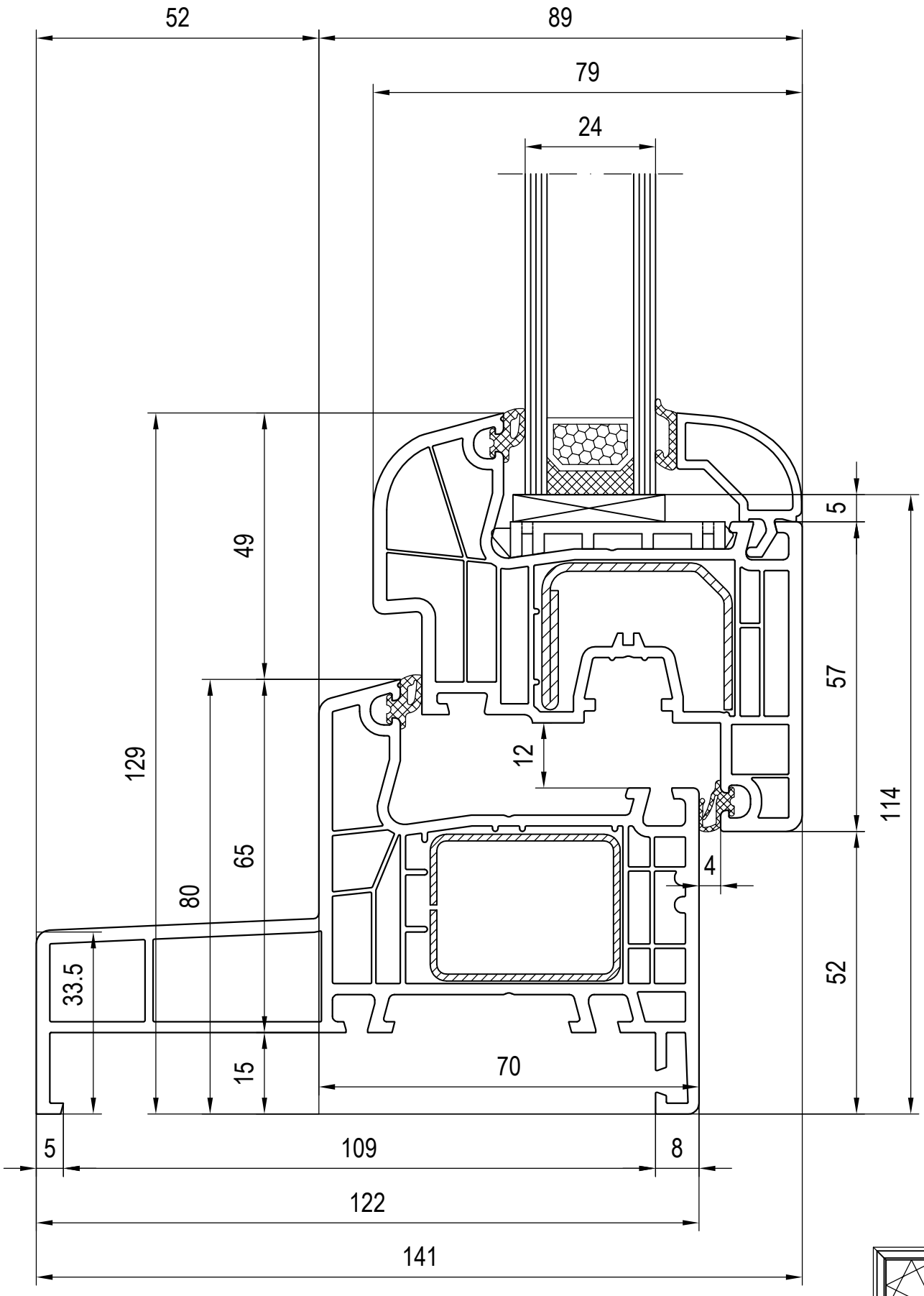
52
89
79
24
49
129
80
65
33.5
15
5
57
114
12
4
52
70
5
109
8
122
141

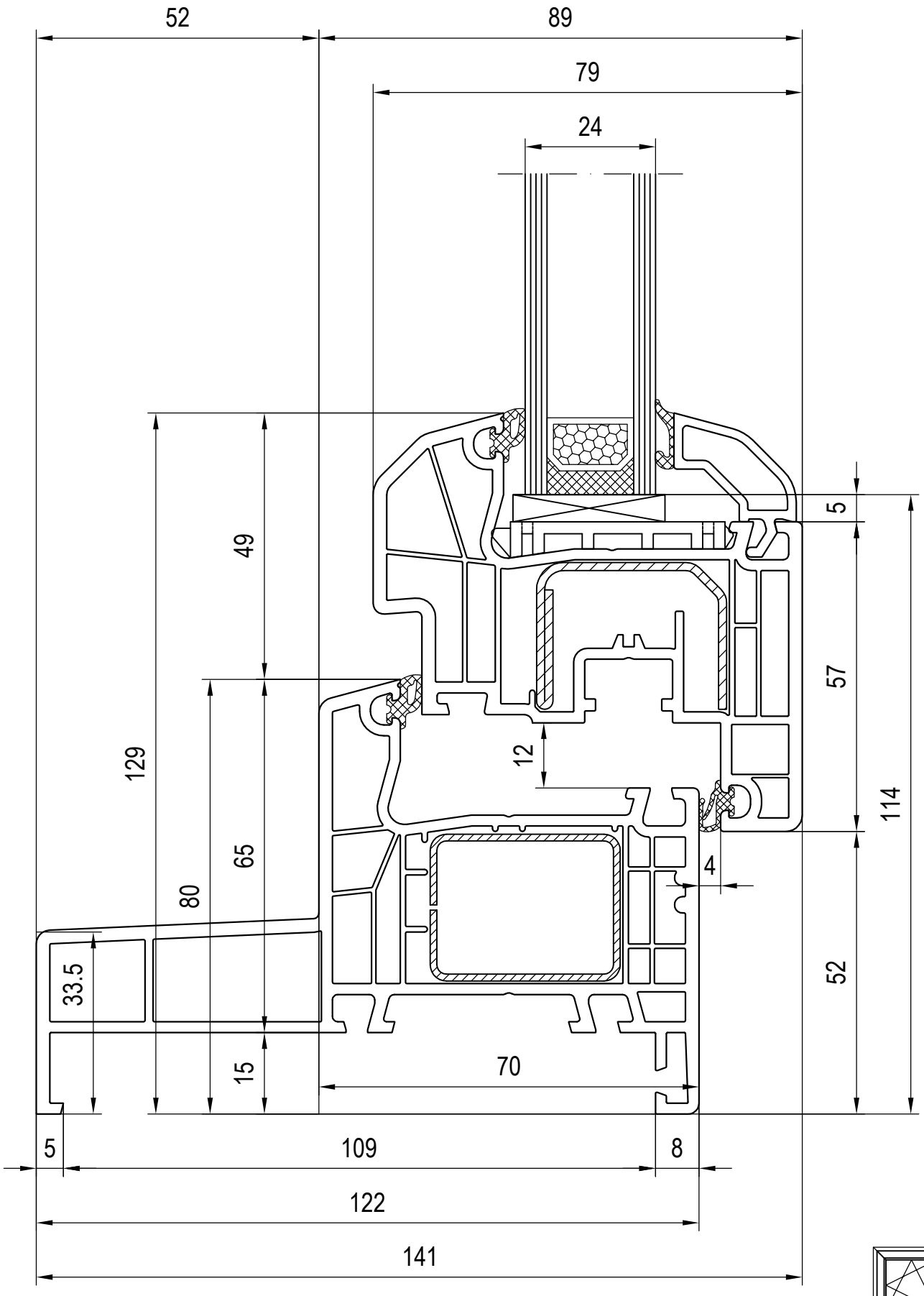
52
89
79
24
49
129
80
65
33.5
15
5
57
114
12
4
52
70
5
109
8
122
141

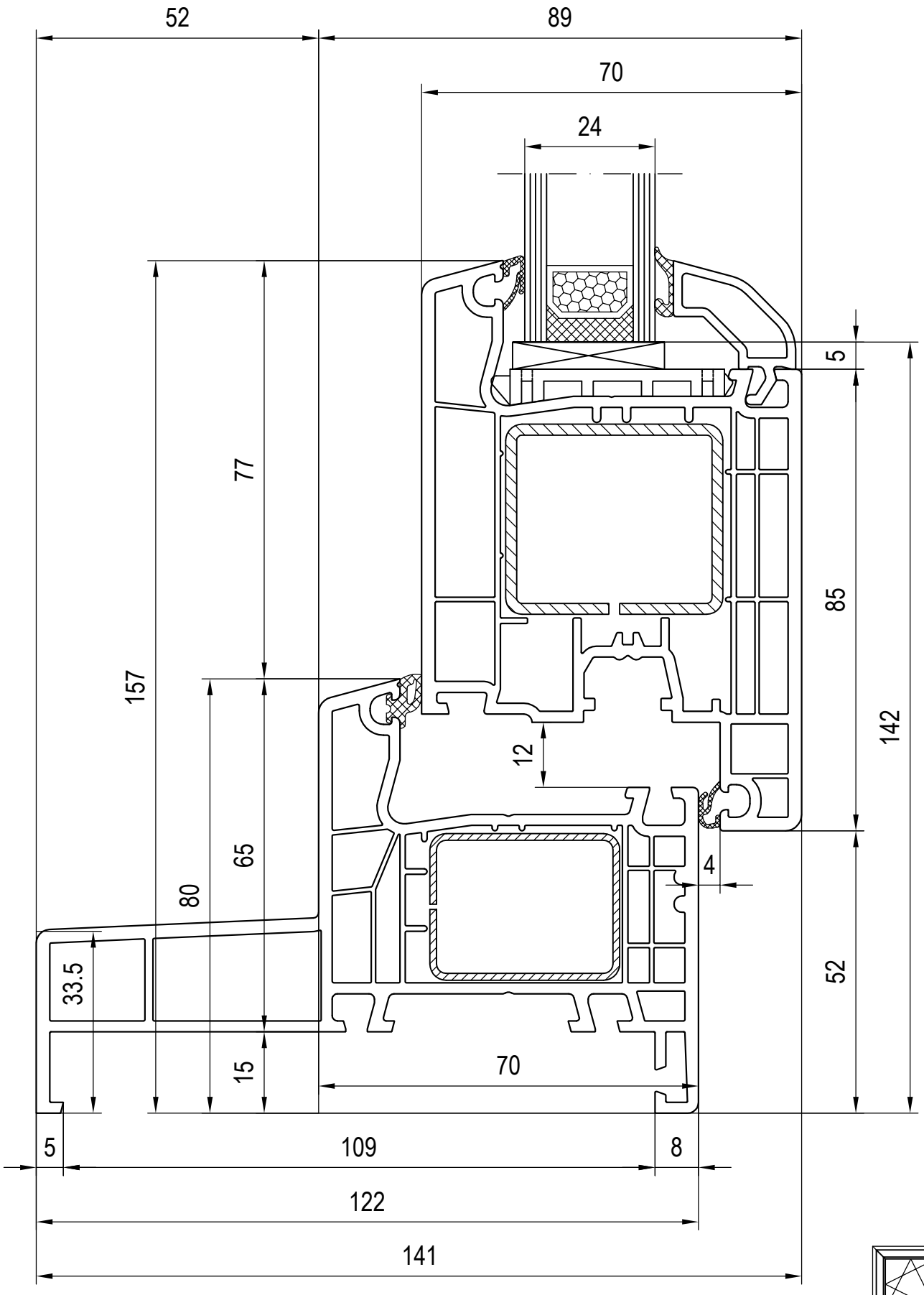
52
89
70
24
5
77
157
85
142
12
65
80
4
33.5
52
15
70
5
109
8
122
141

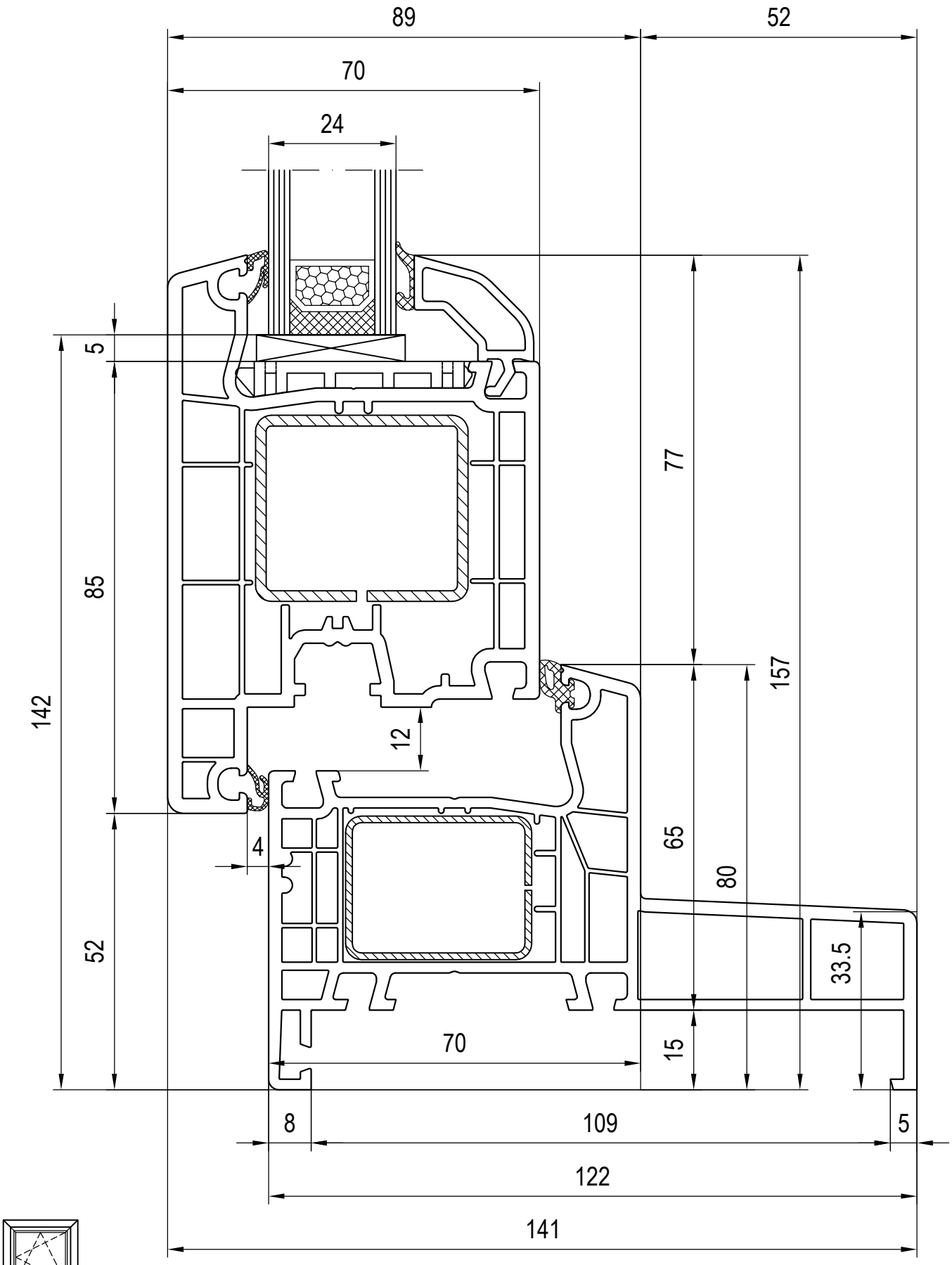
89
52
70
24
5
85
142
77
157
12
4
65
80
52
33.5
70
15
8
109
5
122
141

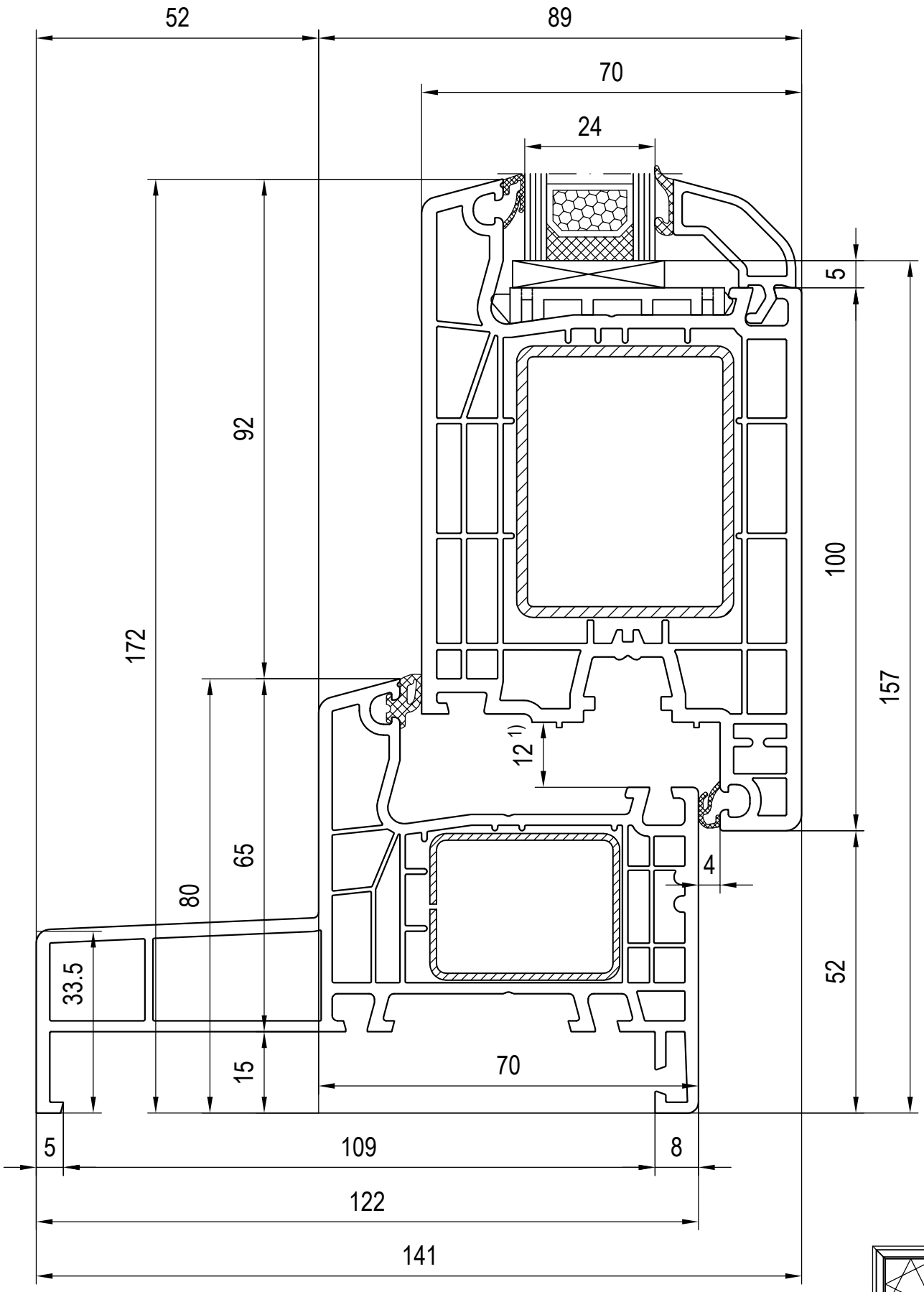

1) Falzluft bei Haustüren links und rechts = 13mm

Maßstab 1:1
03_D_01_4*
de Technische Änderungen und Irrtümer vorbehalten!

Kombinationen: Rahmen - Flügel
120846/120876 Glasleiste

Rahmen 140x16
Flügel 140x33

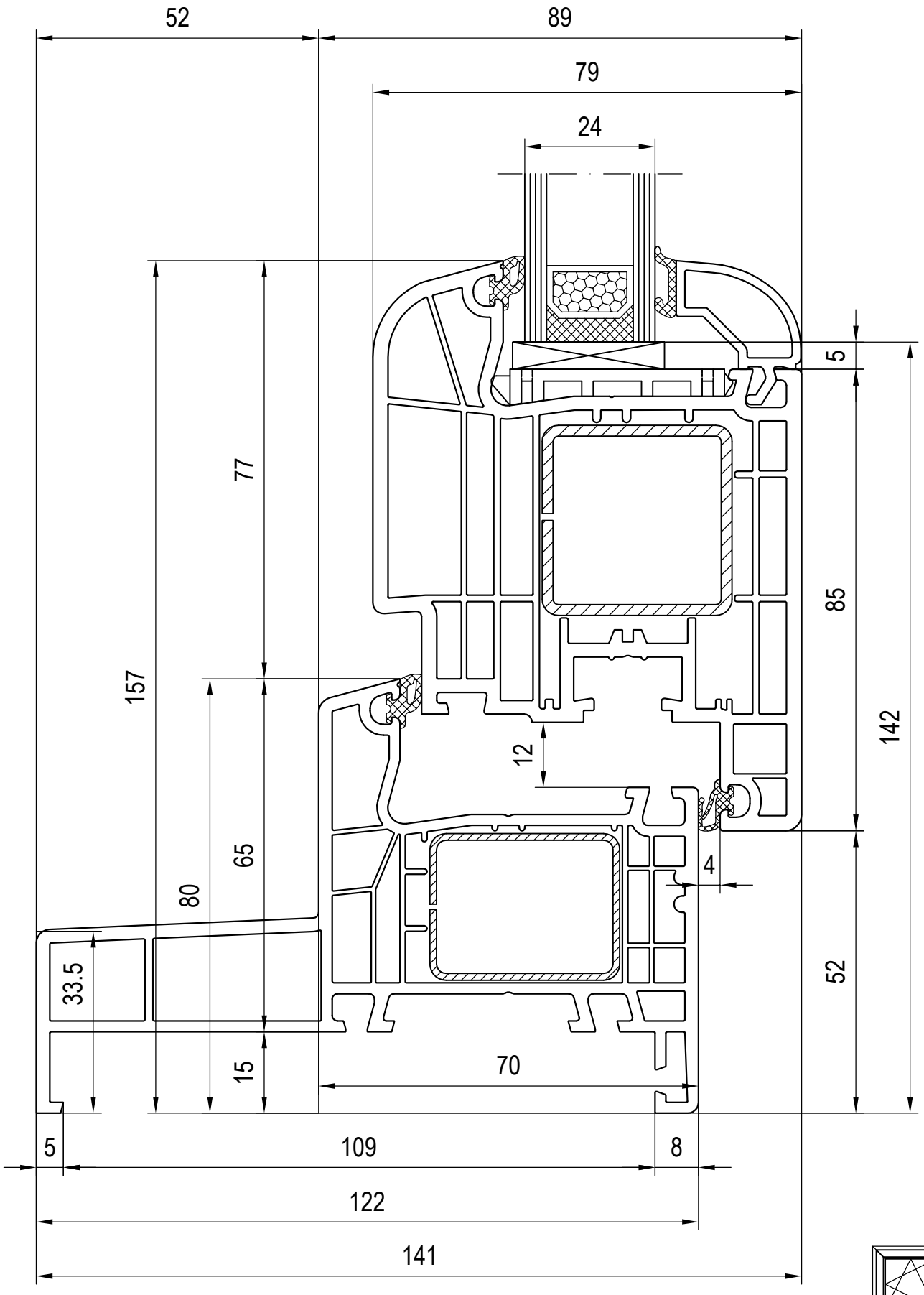
52
89
79
24
5
77
85
157
142
12
4
80
65
33.5
52
15
70
5
109
8
122
141

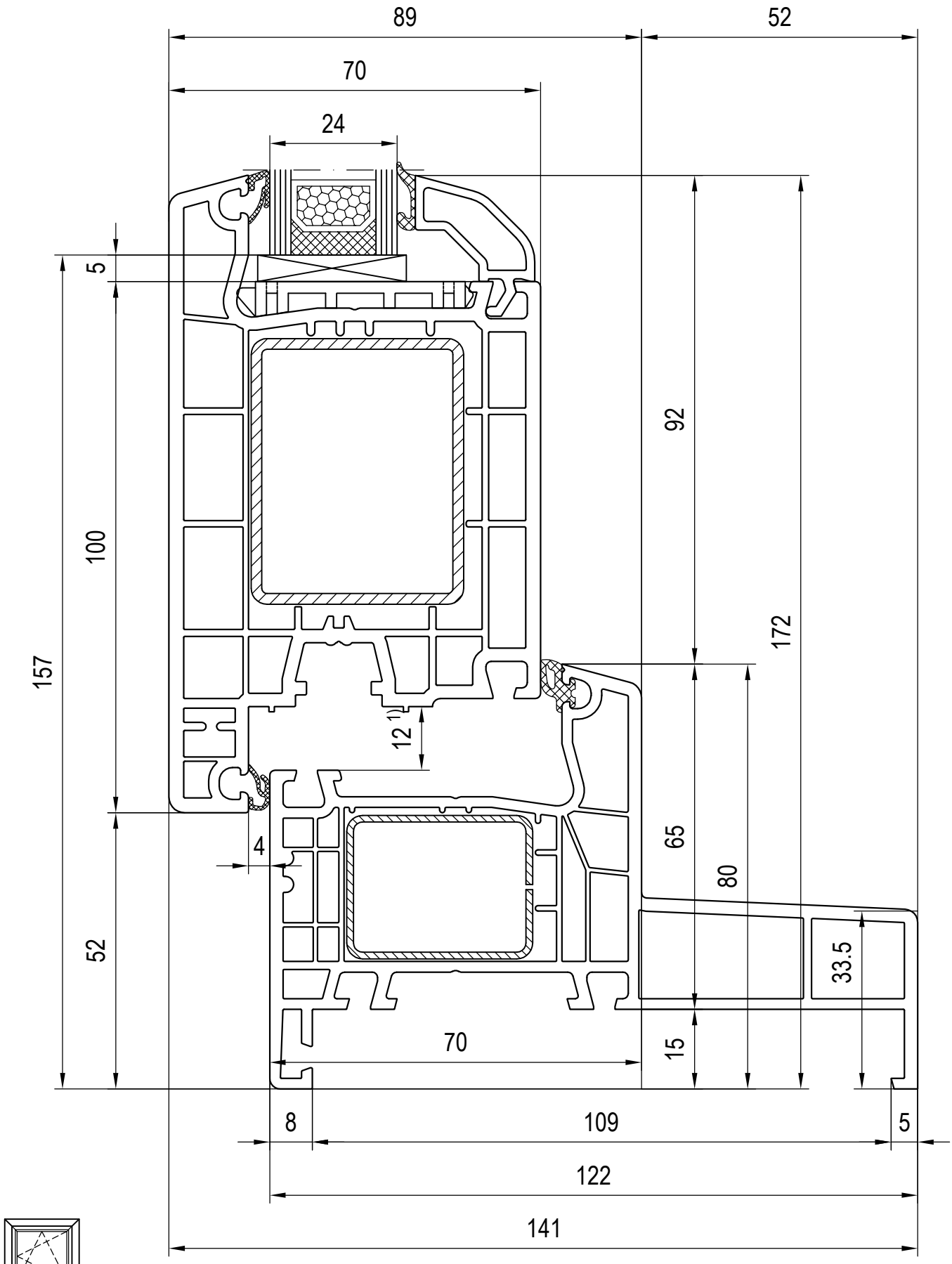

1) Falzluft bei Haustüren links und rechts = 13mm

Maßstab 1:1
03_D_01_4*
de Technische Änderungen und Irrtümer vorbehalten!

Kombinationen: Rahmen - Flügel
120846/120876 Glasleiste

Rahmen 140x16
Flügel 140x35

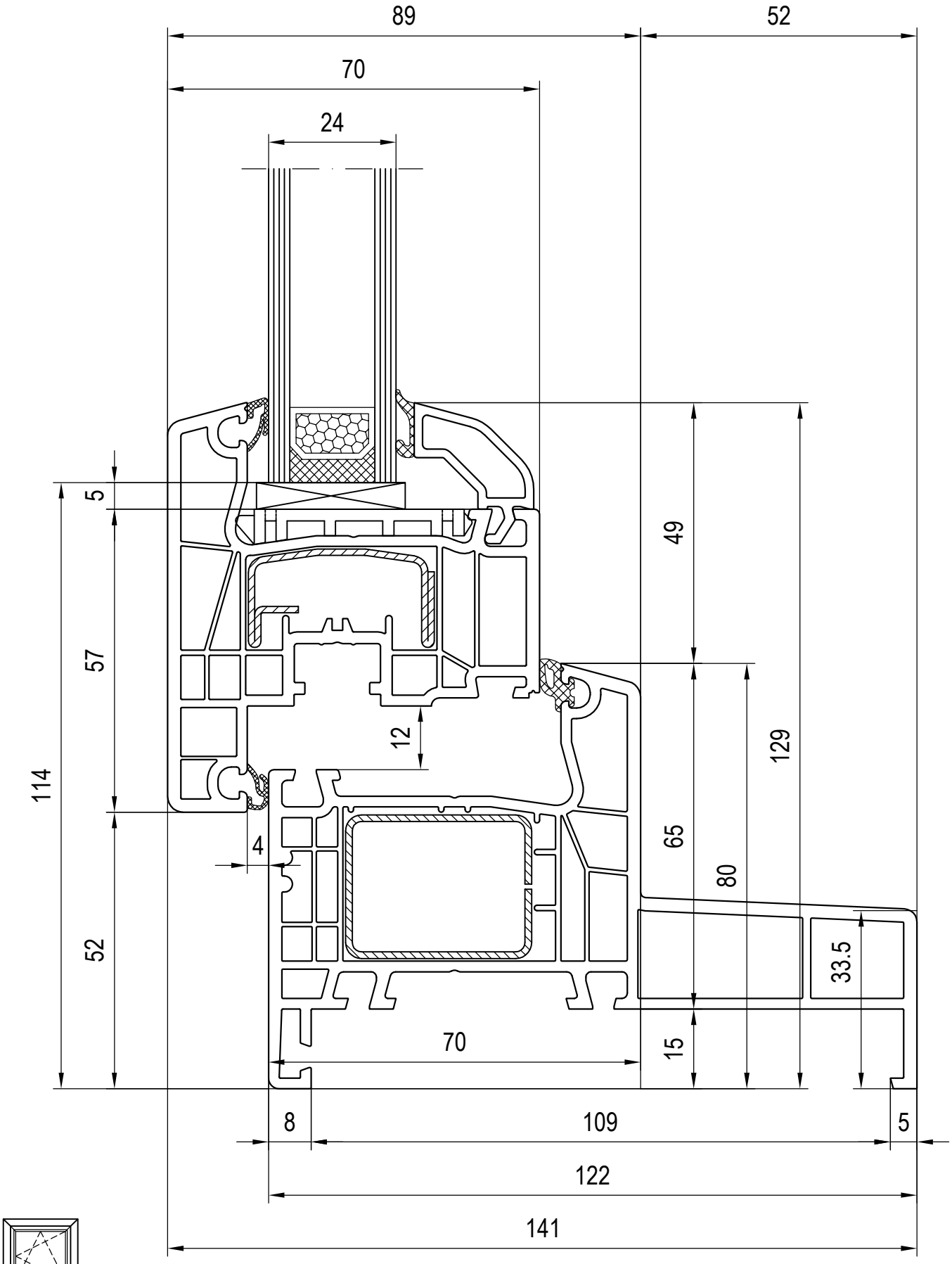
89
52
70
24
5
57
114
52
49
129
12
4
65
80
33.5
70
15
8
109
5
122
141

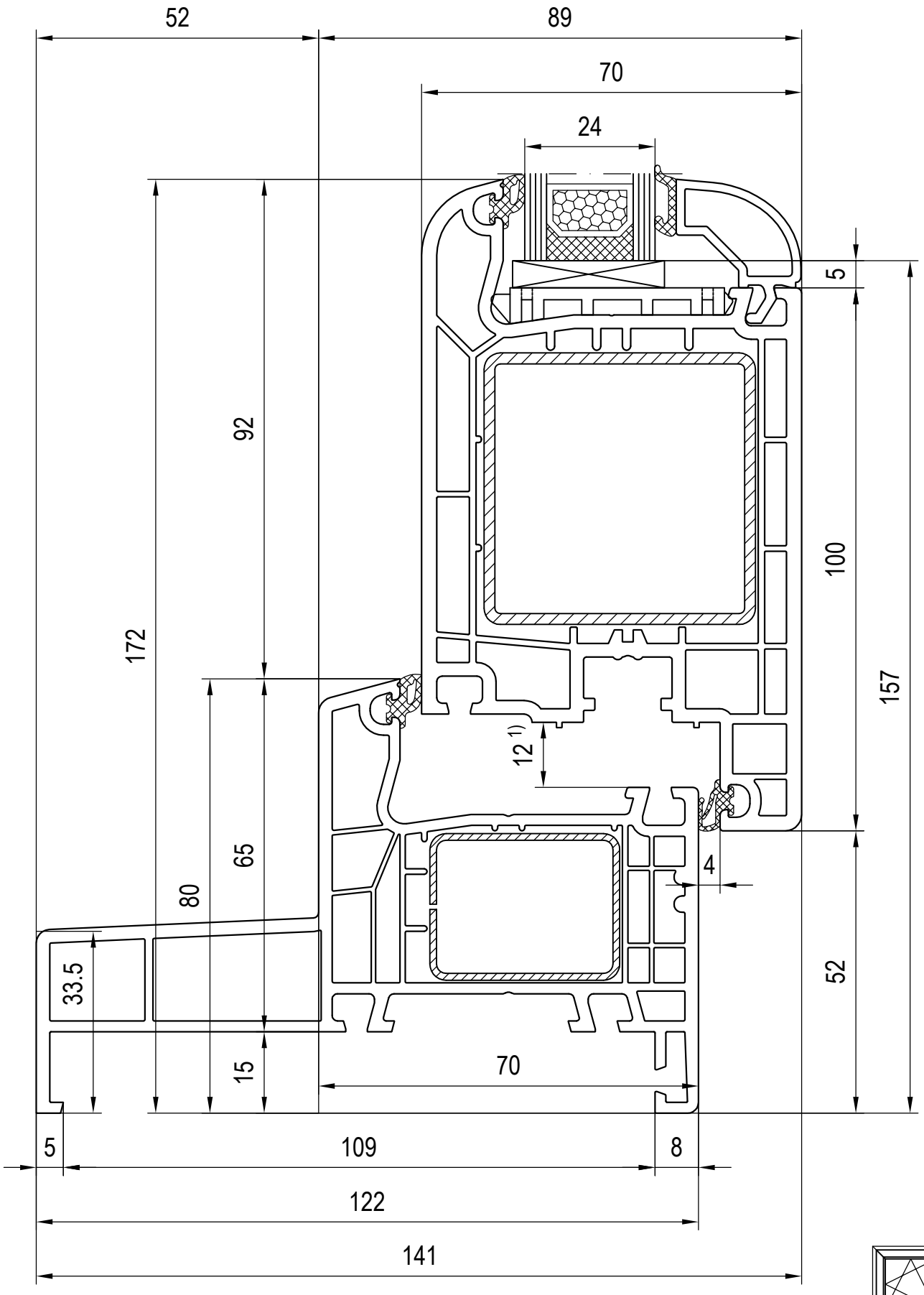

1) Falzluft bei Haustüren links und rechts = 13mm

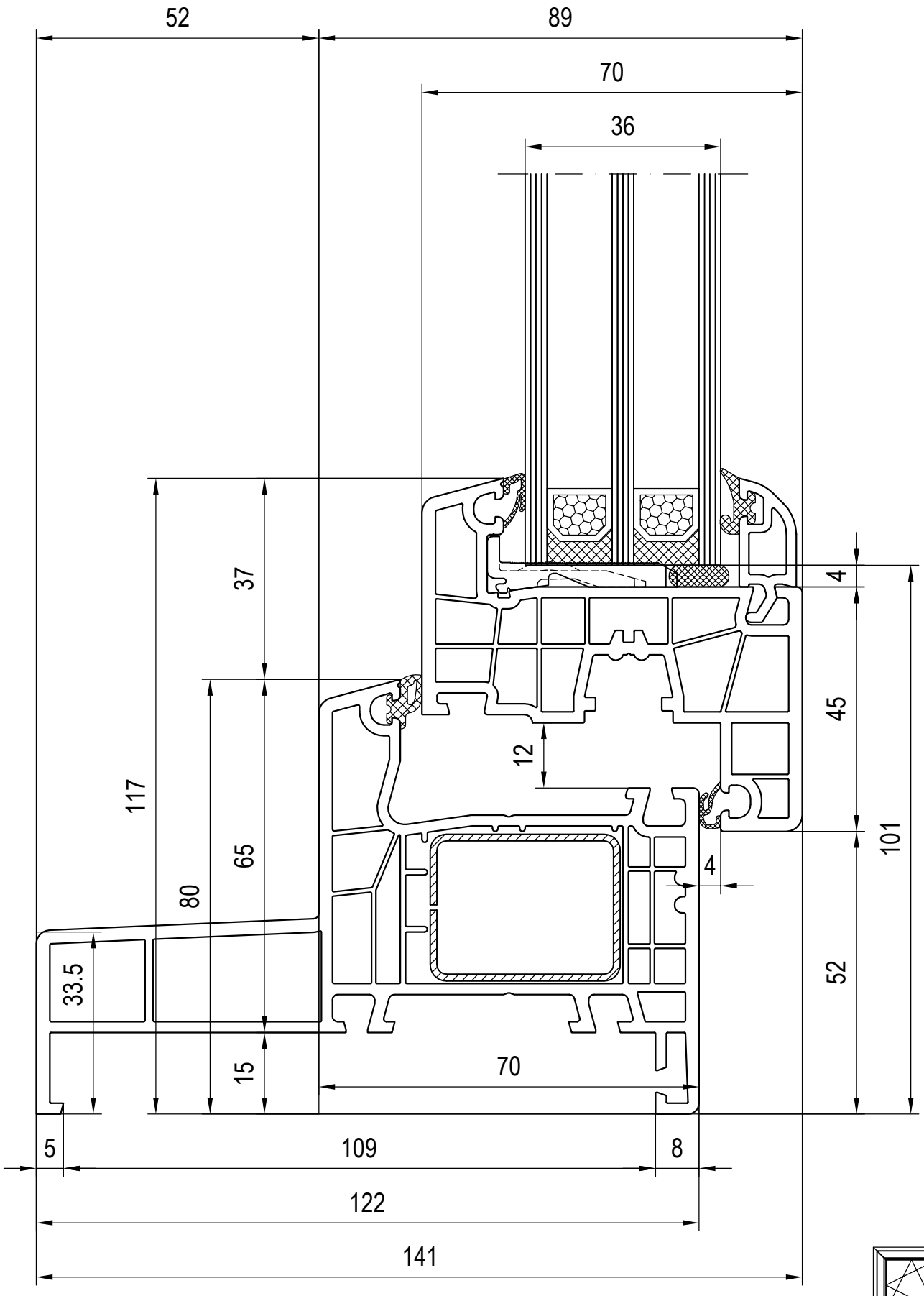
52
89
70
36
37
117
80
65
15
33.5
12
4
45
101
4
52
70
5
109
8
122
141

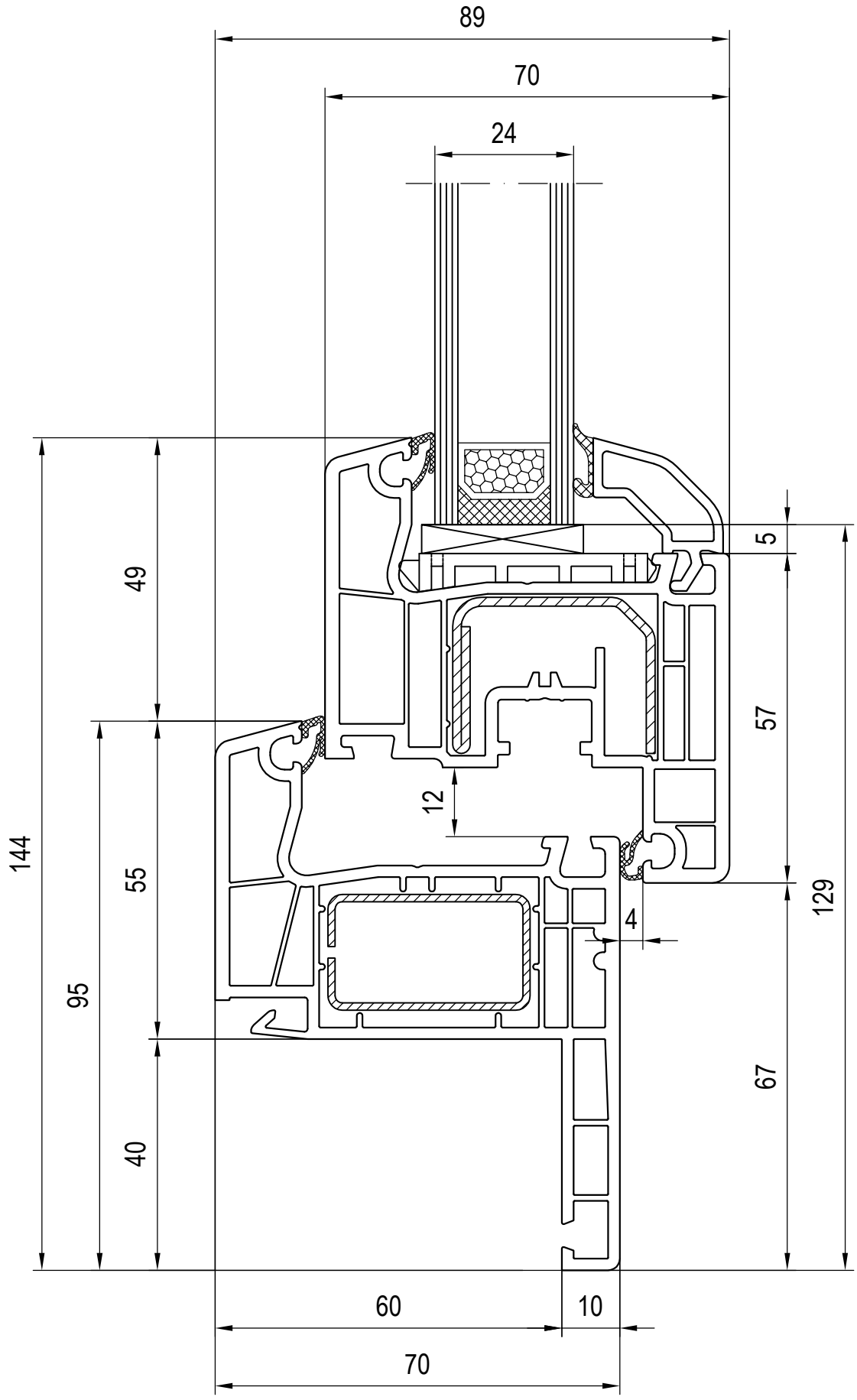
89
70
24
5
49
57
12
144
55
129
4
95
67
40
60
10
70

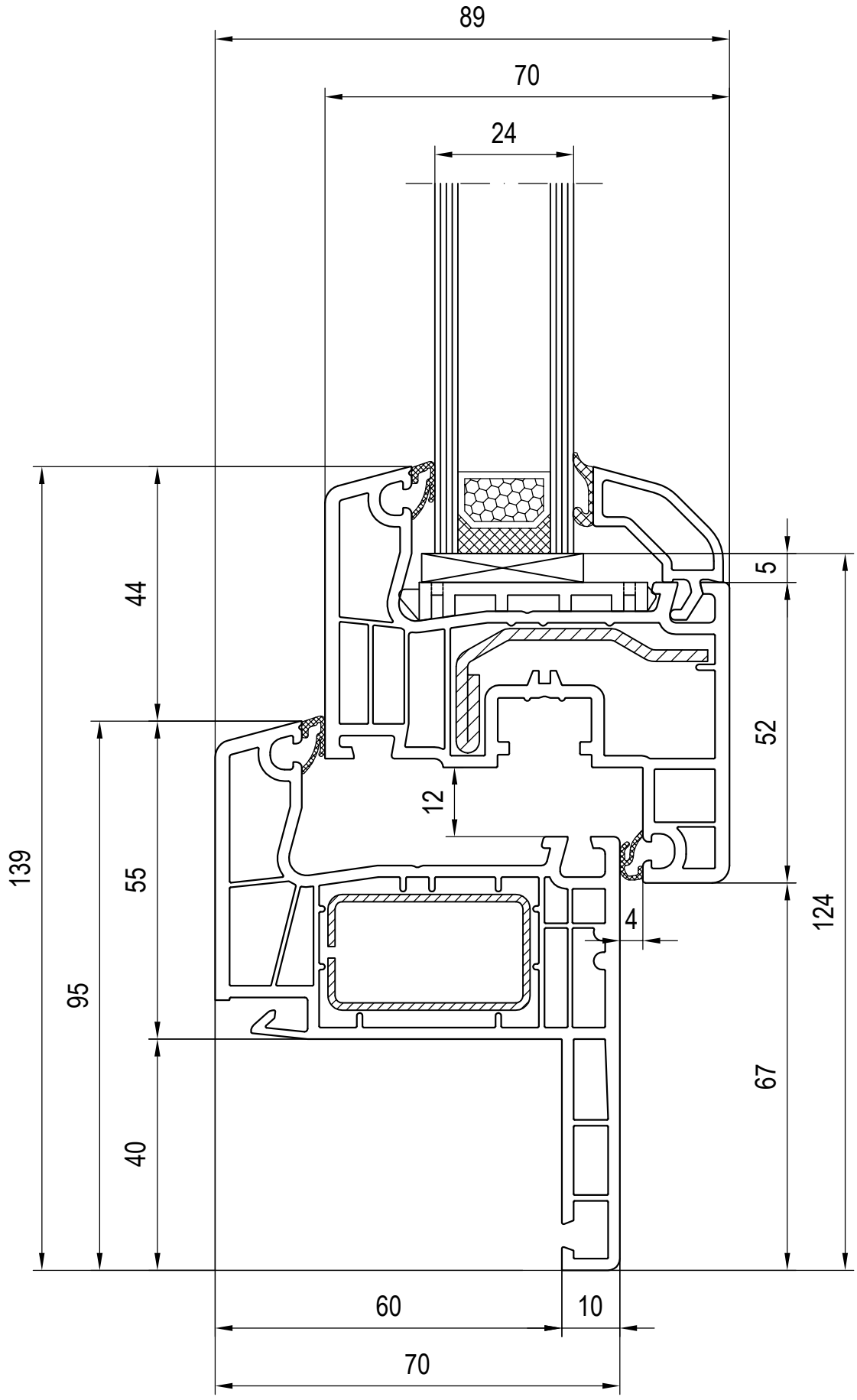
89
70
24
5
44
52
12
139
55
4
124
95
67
40
60
10
70

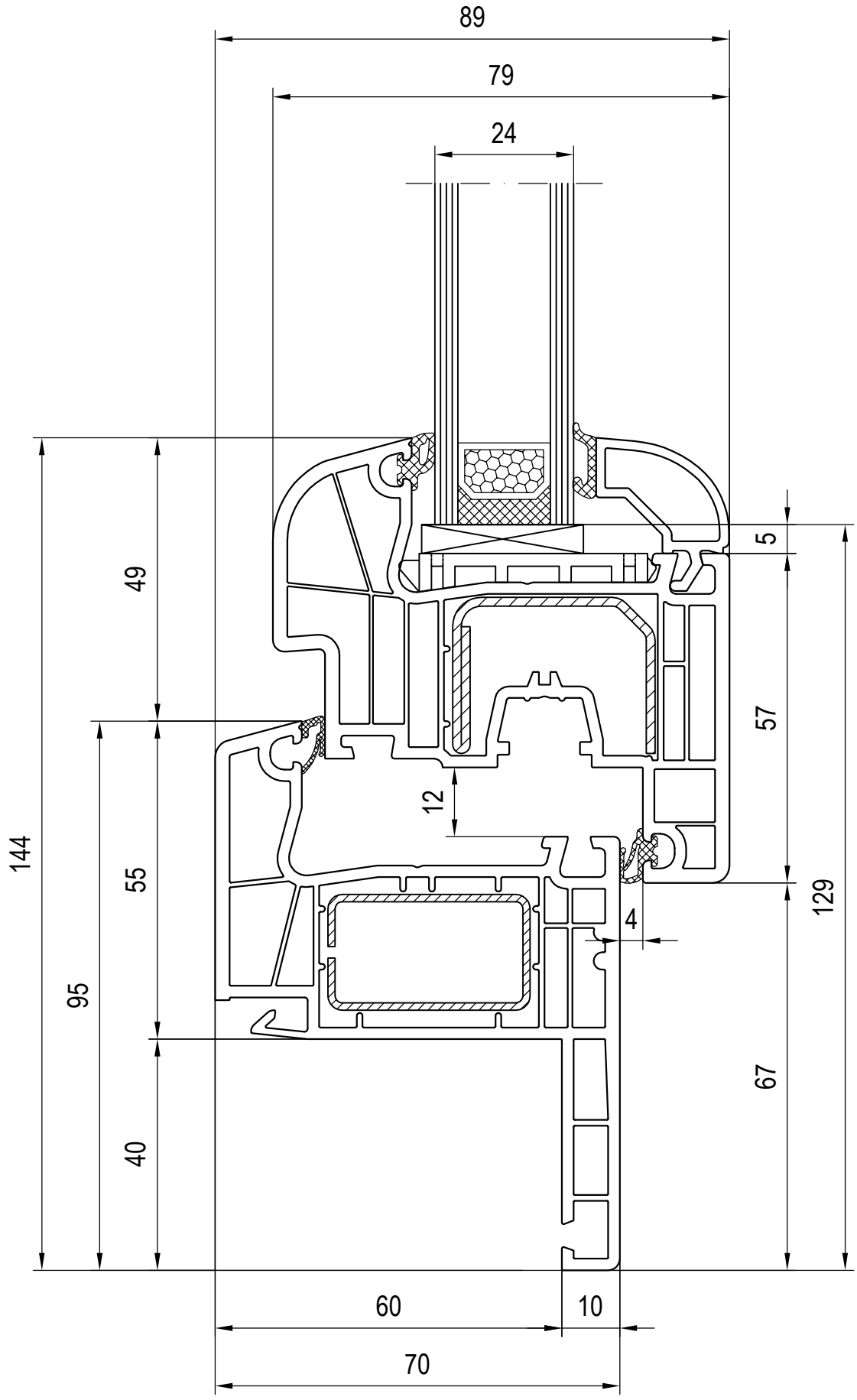
89
79
24
5
49
57
12
144
55
129
4
95
67
40
60
10
70

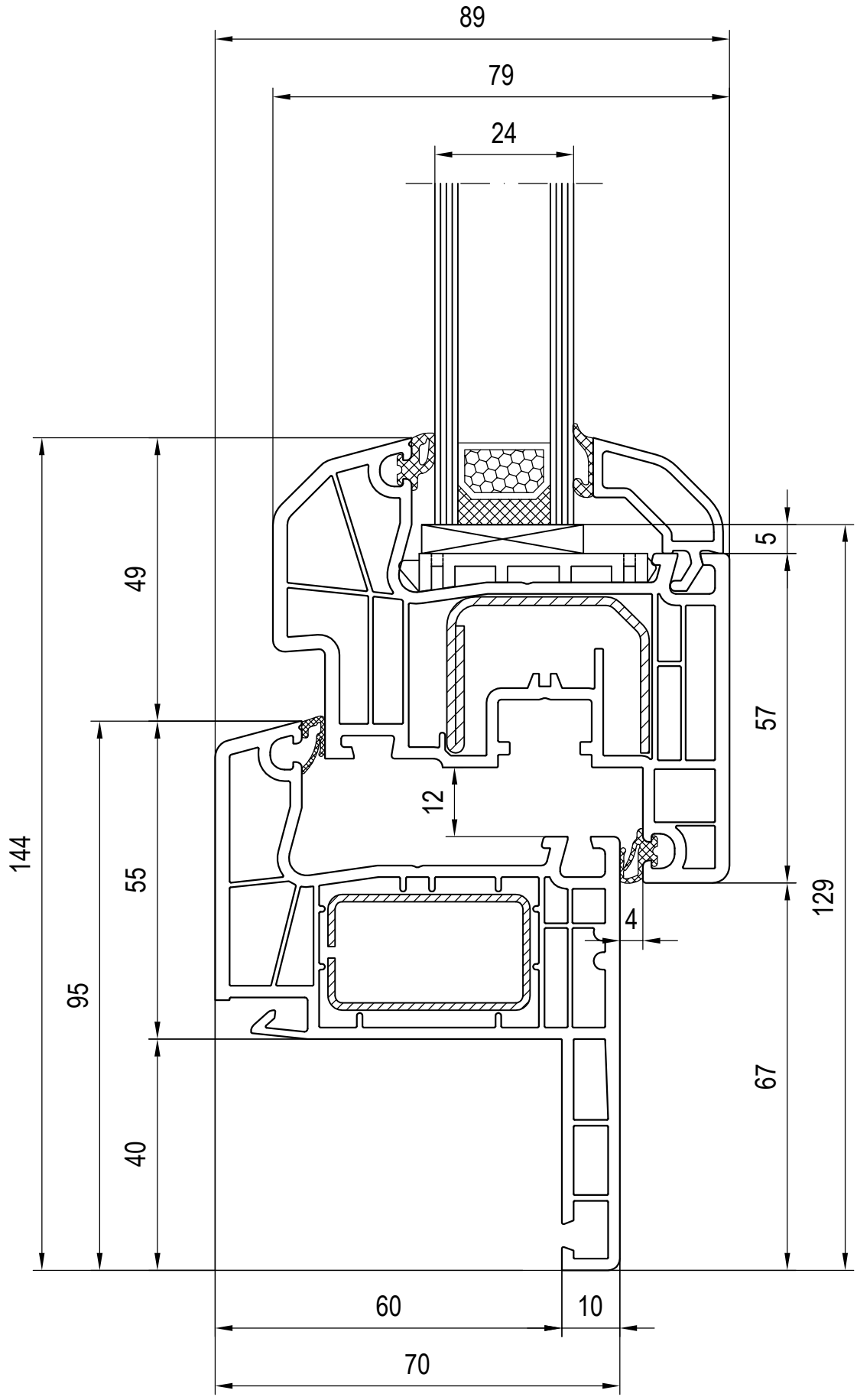
89
79
24
5
49
57
12
144
55
129
4
95
67
40
60
10
70

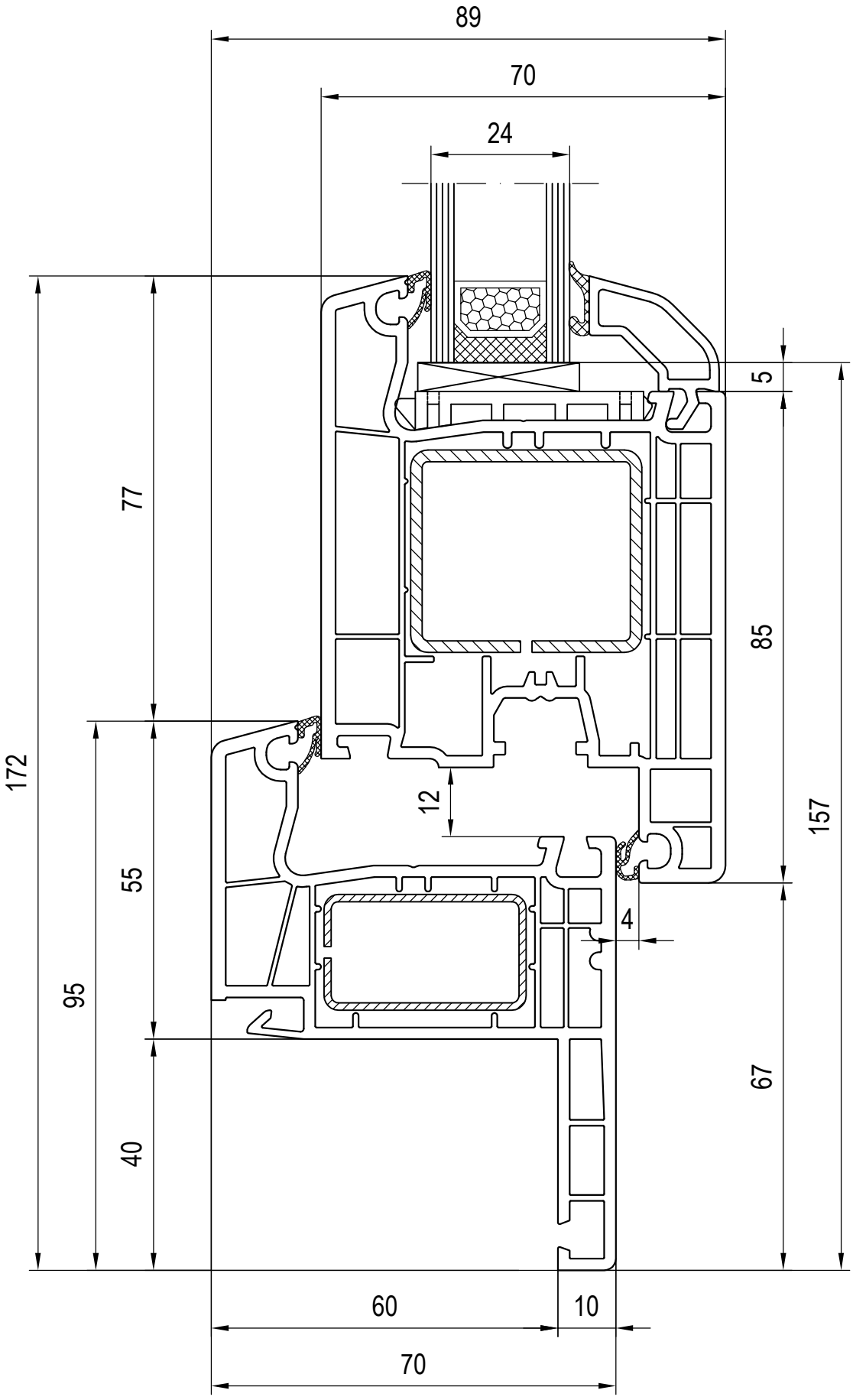
89
70
24
5
77
85
172
12
157
55
4
95
67
40
60
10
70

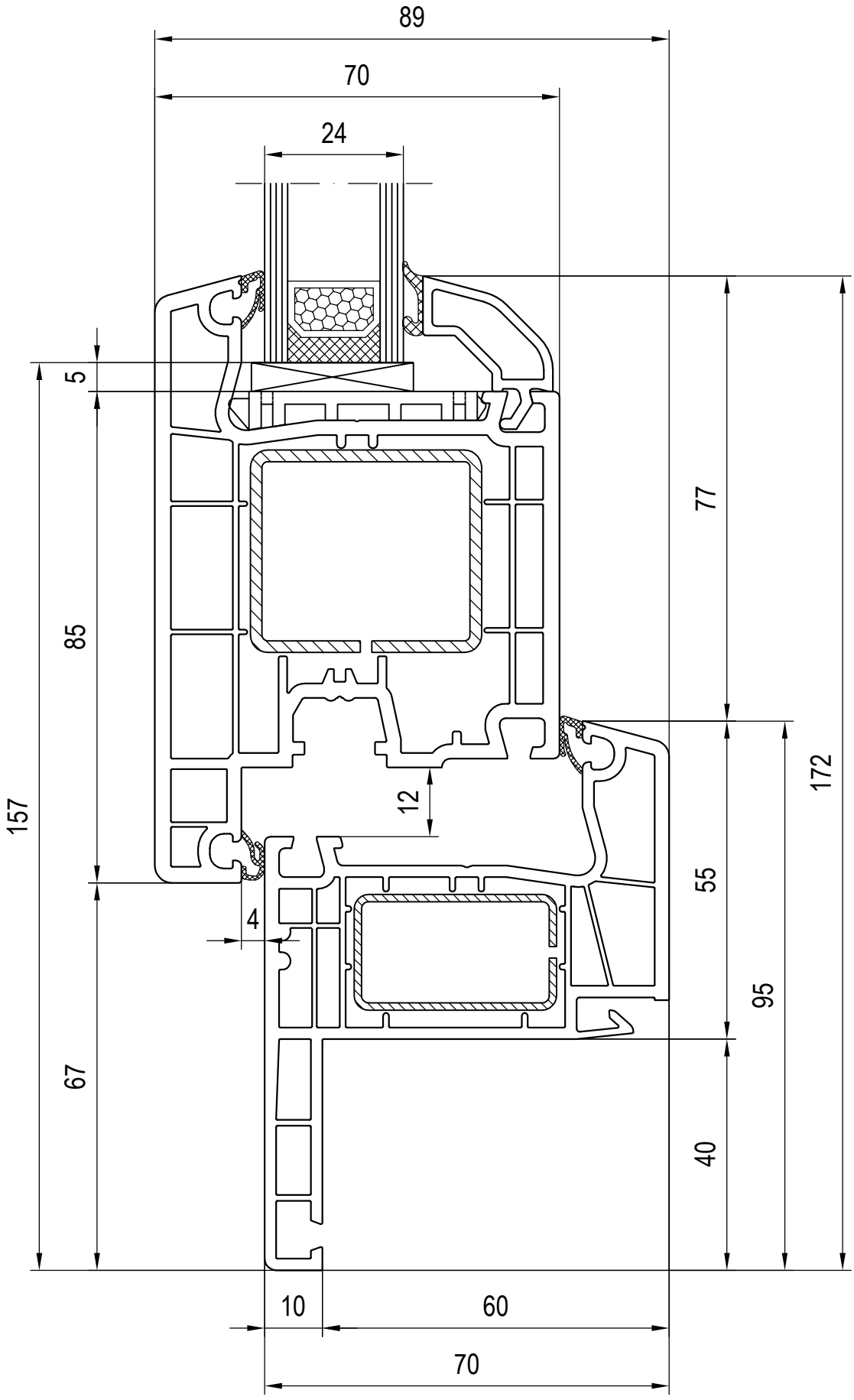
89
70
24
5
85
157
77
172
12
55
95
4
67
40
10
60
70

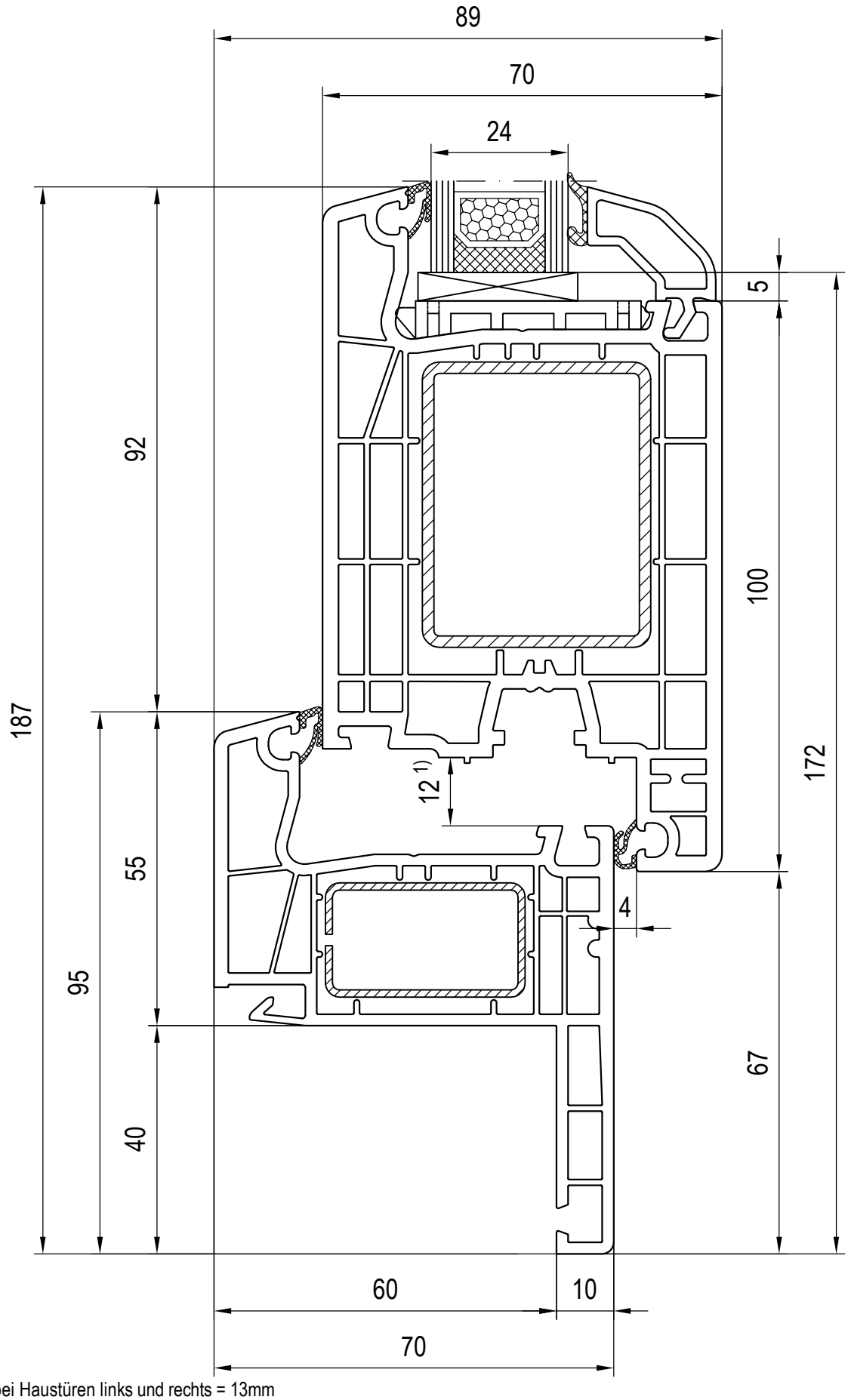

1) Falzluft bei Haustüren links und rechts = 13mm

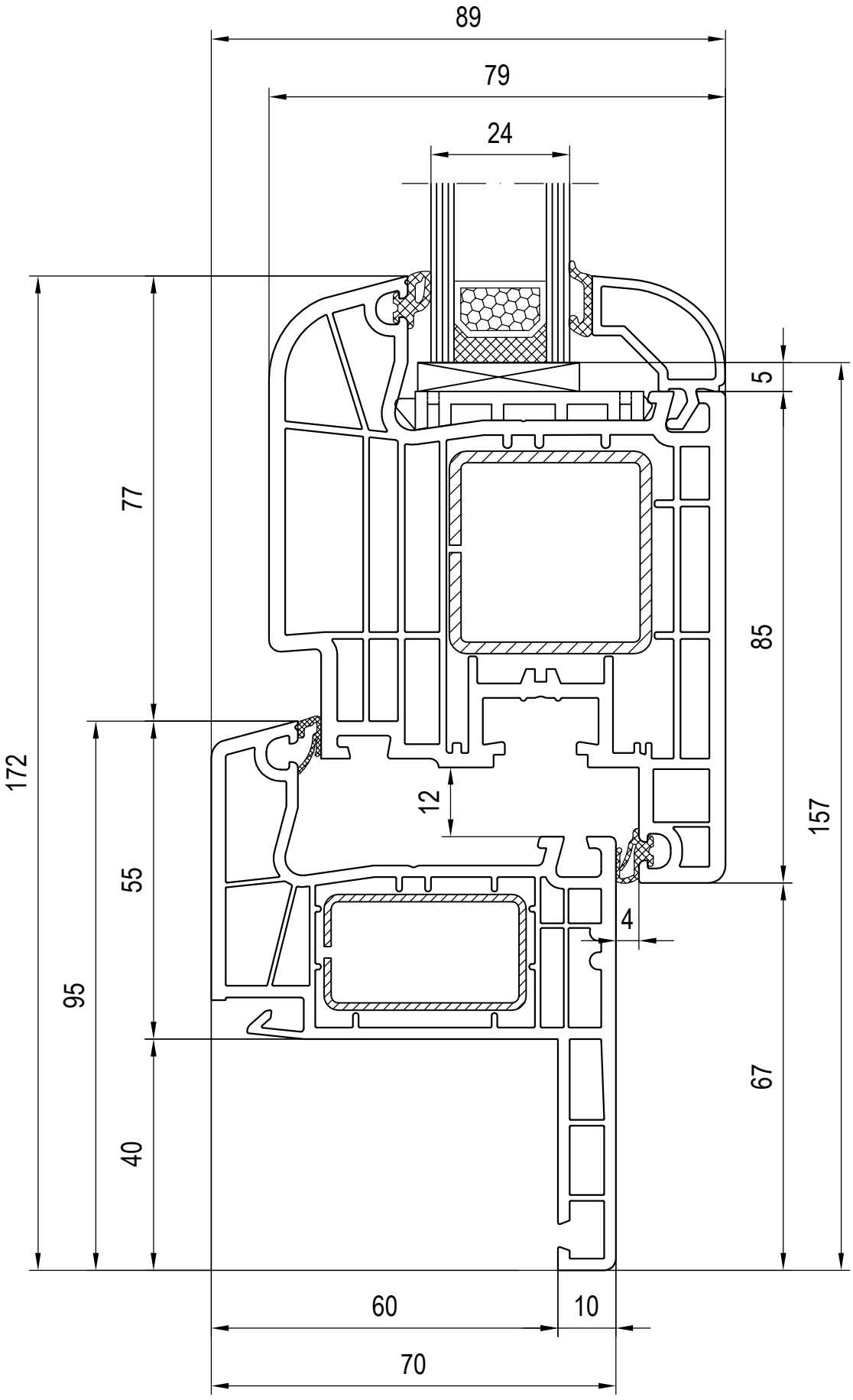
89
79
24
5
77
85
172
12
157
55
4
95
67
40
60
10
70

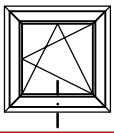

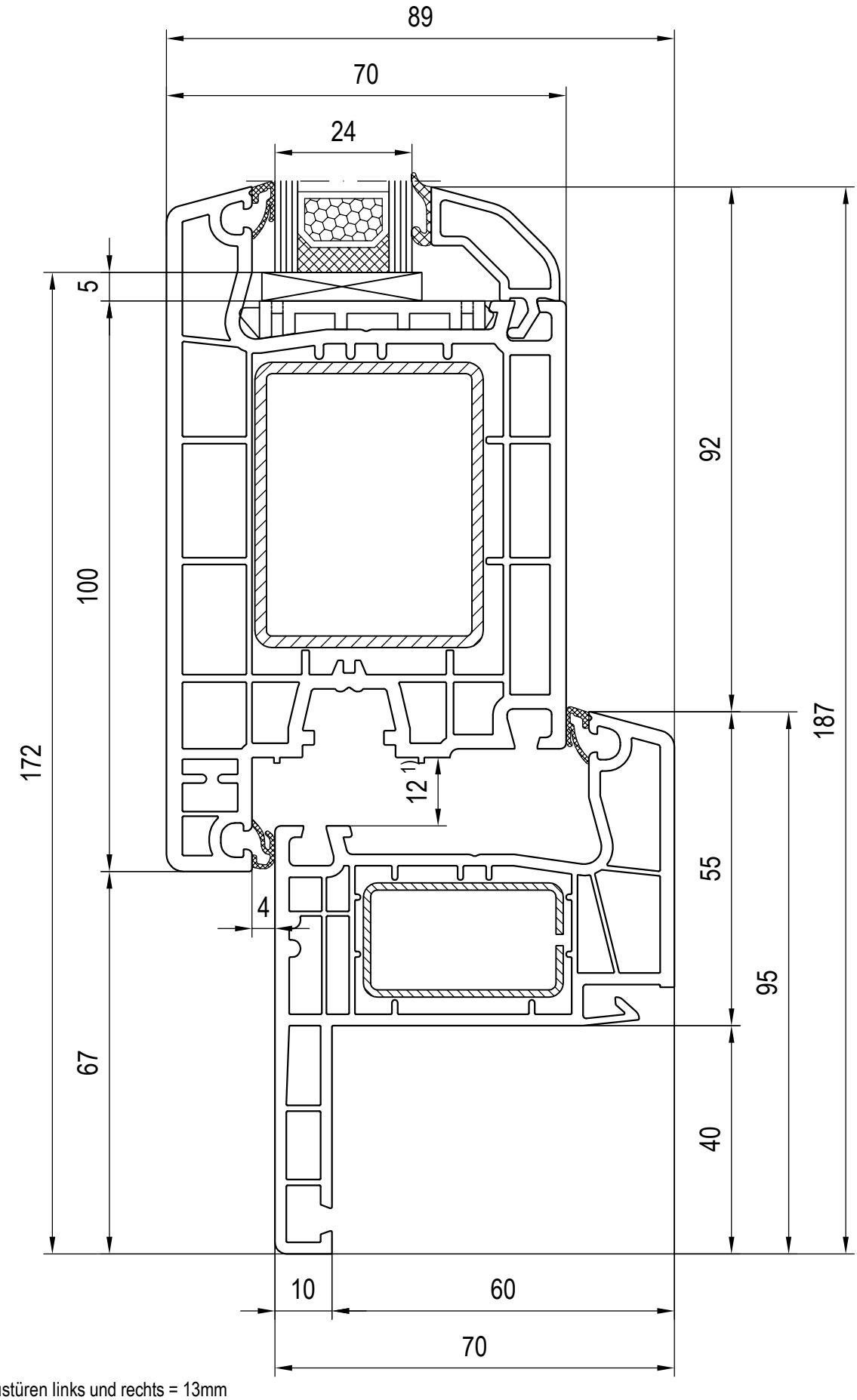

1) Falzluft bei Haustüren links und rechts = 13mm

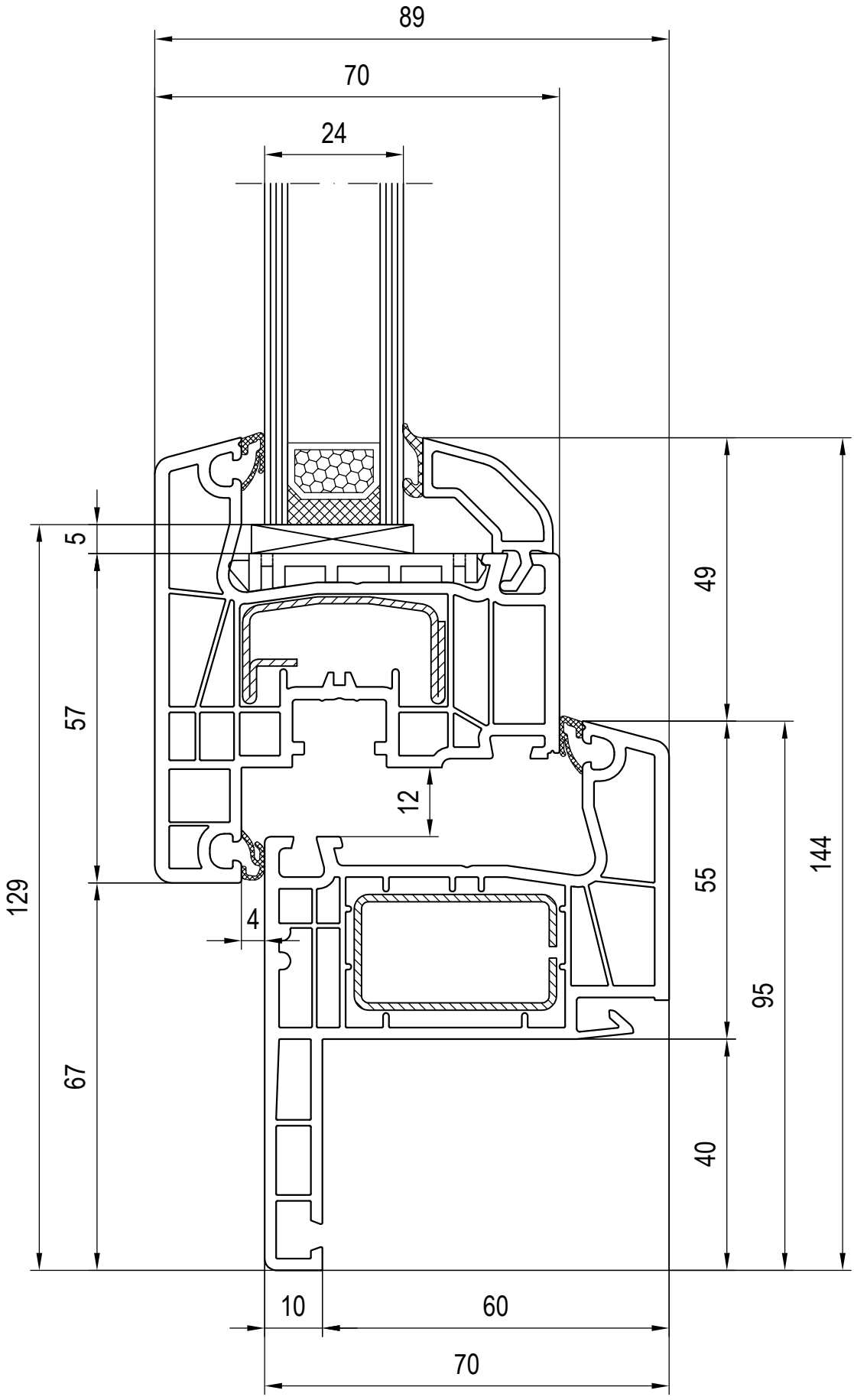
89
70
24
5
57
129
67
49
12
4
55
95
144
40
10
60
70

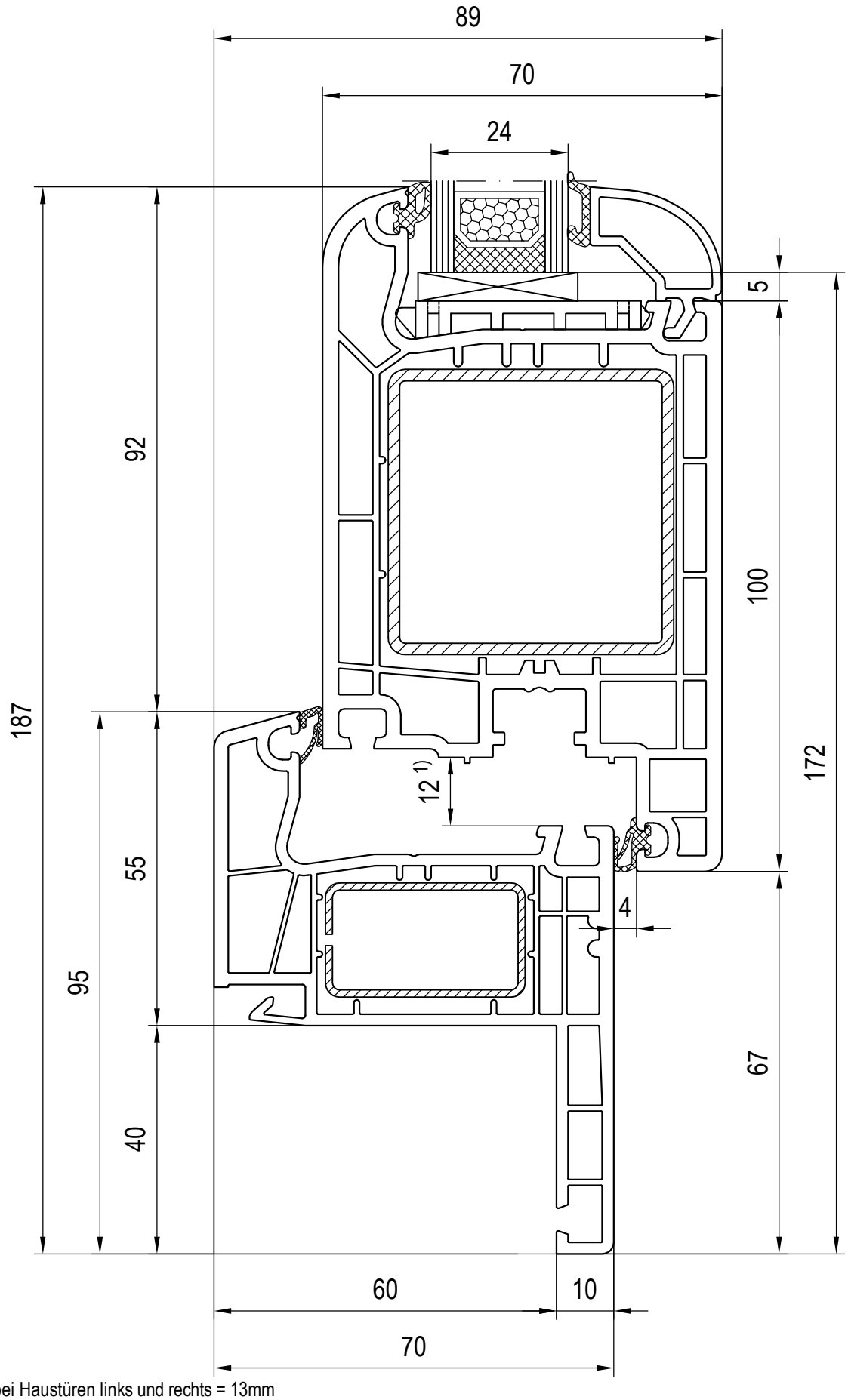

1) Falzluft bei Haustüren links und rechts = 13mm

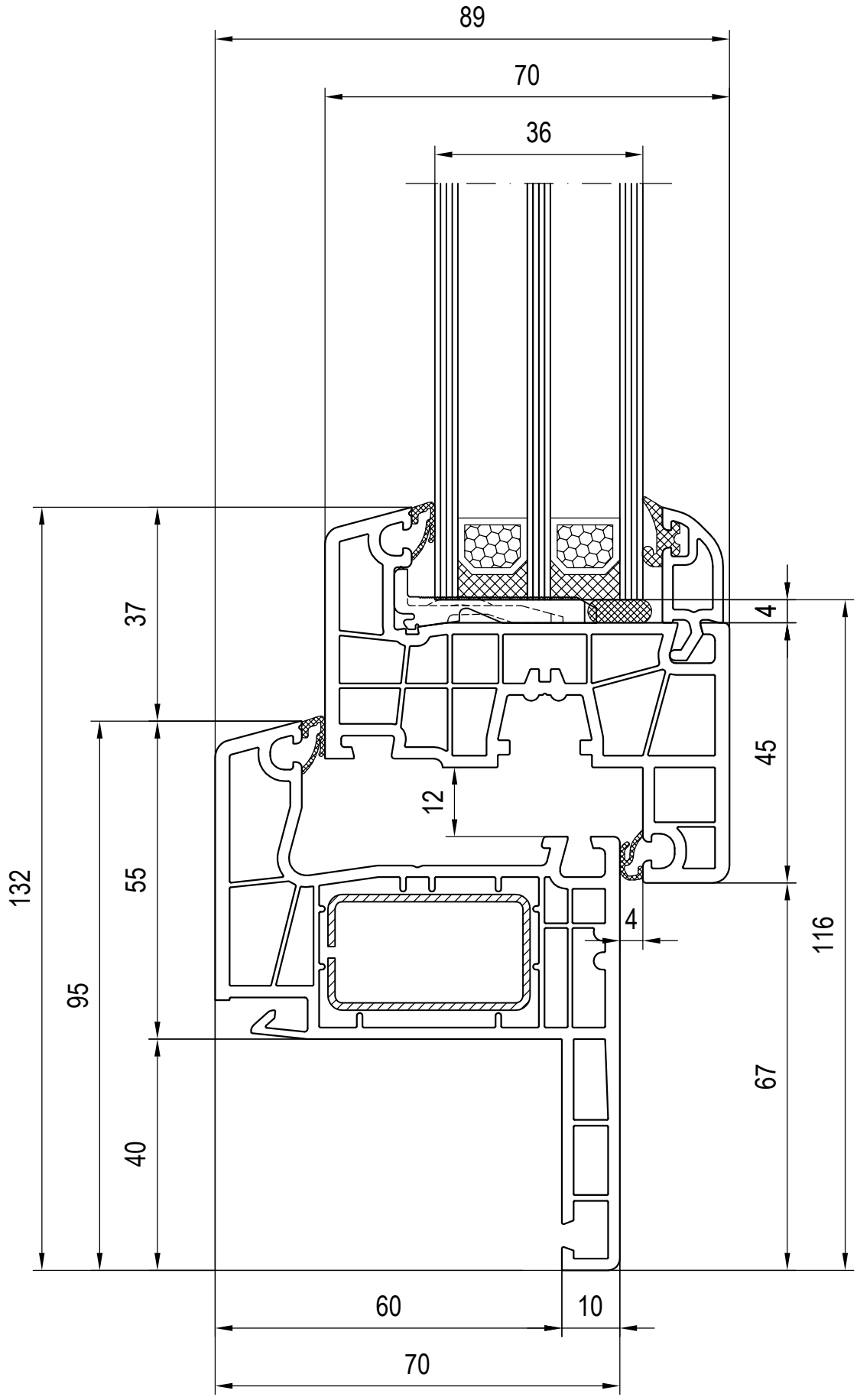
89
70
36
37
4
45
12
132
55
4
116
95
67
40
60
10
70

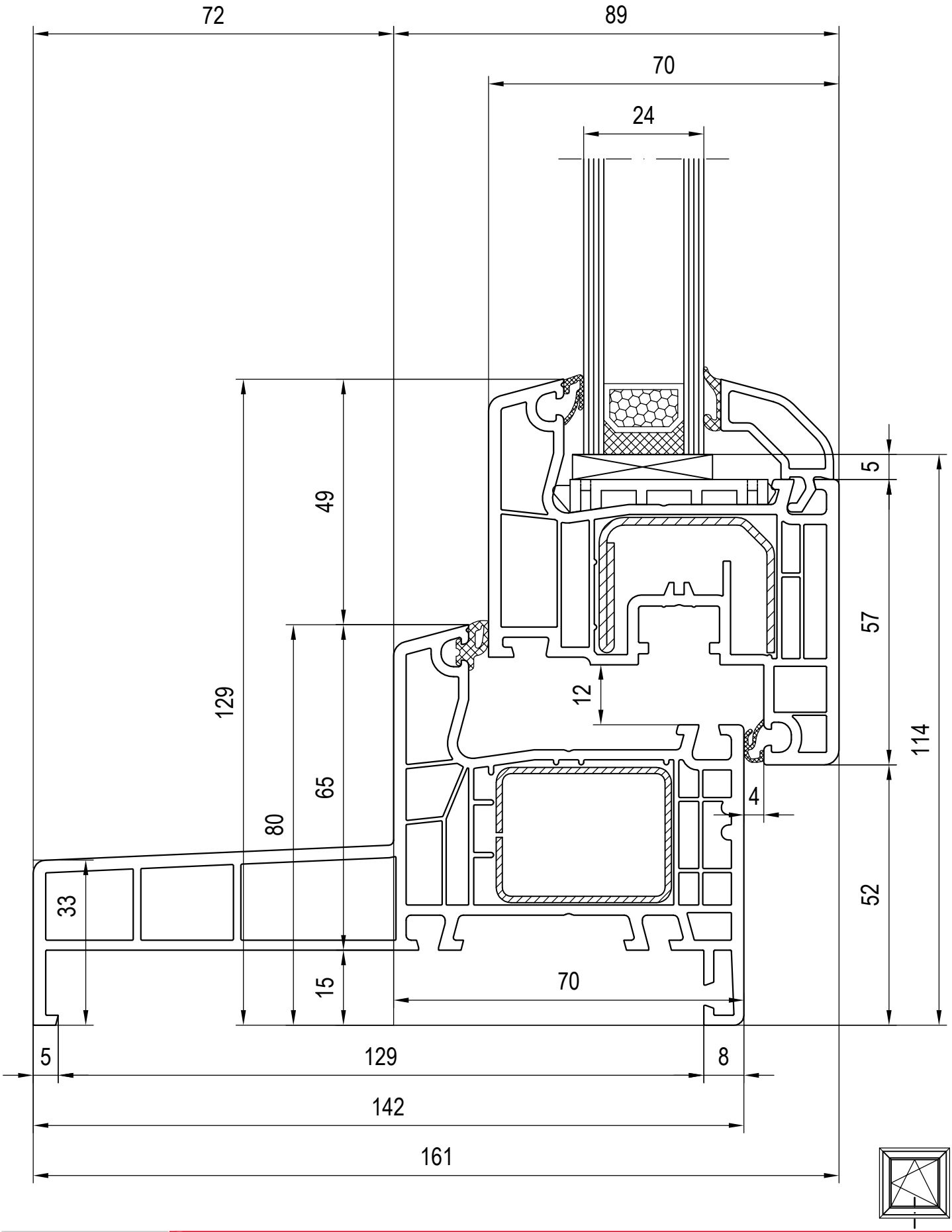
72
89
70
24
49
129
80
65
33
15
5
57
114
12
4
52
70
5
129
8
142
161

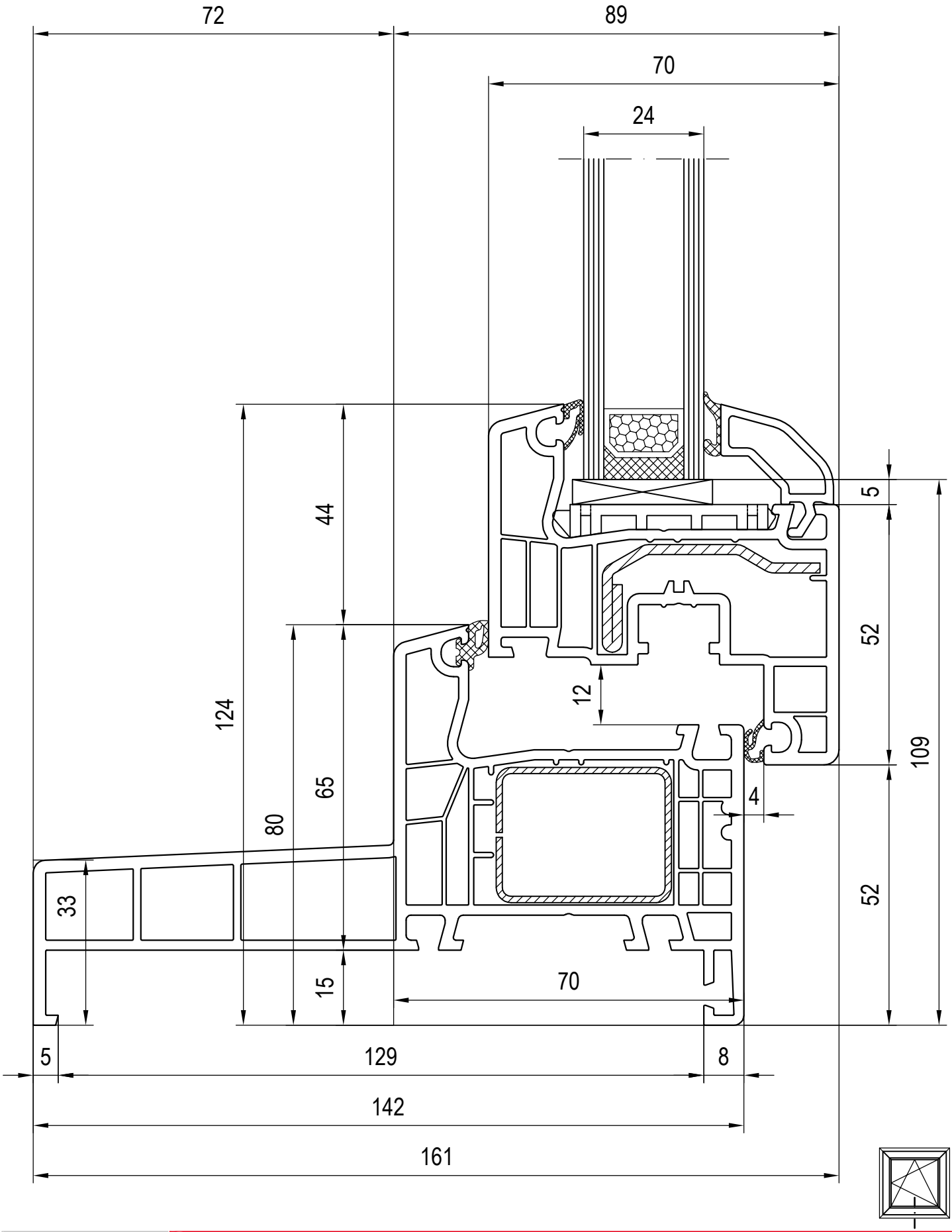
72
89
70
24
44
124
80
65
33
15
12
5
52
109
4
52
70
5
129
8
142
161

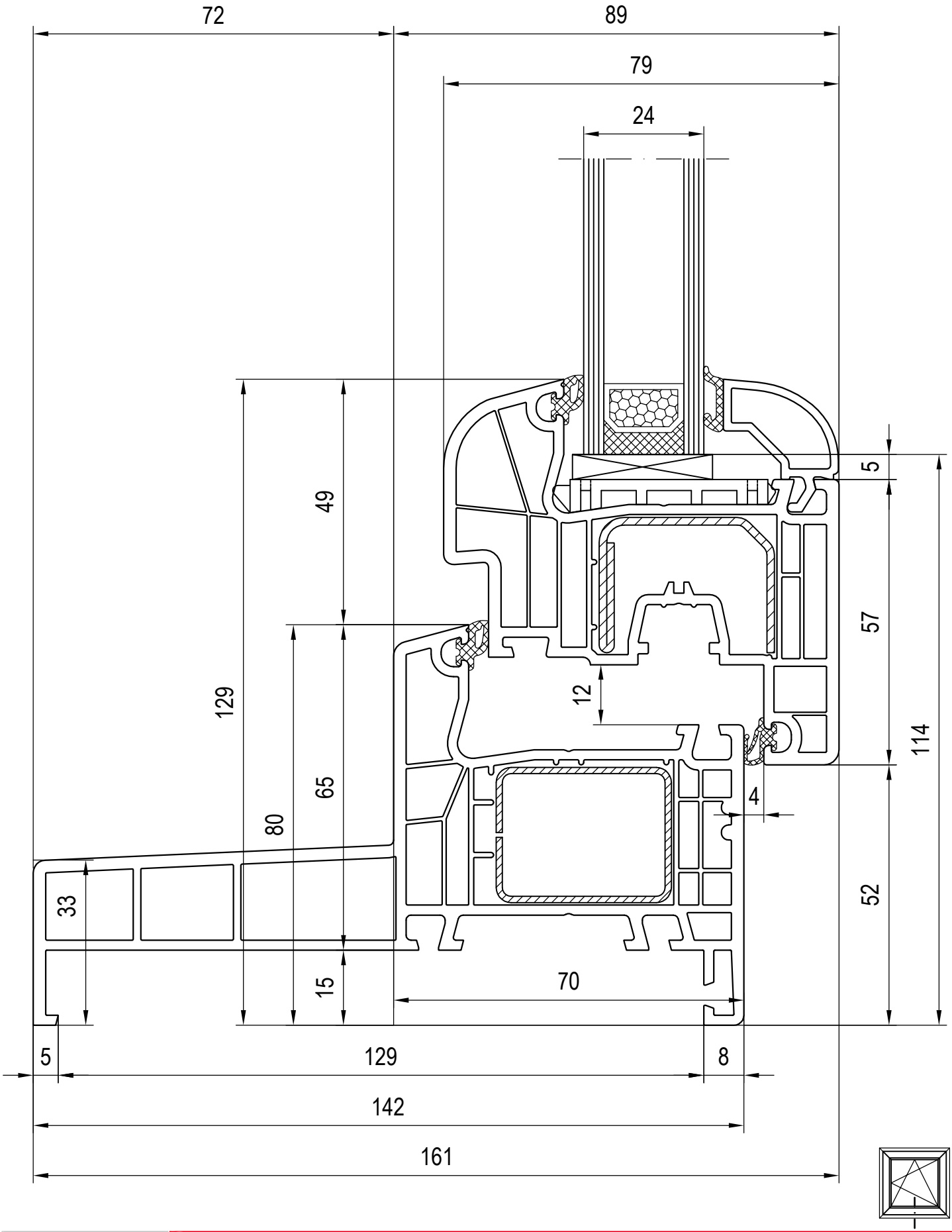

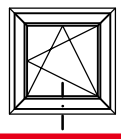

Kombinationen: Rahmen - Flügel
120850/120880 Glasleiste

Rahmen 140x18
Flügel 140x22

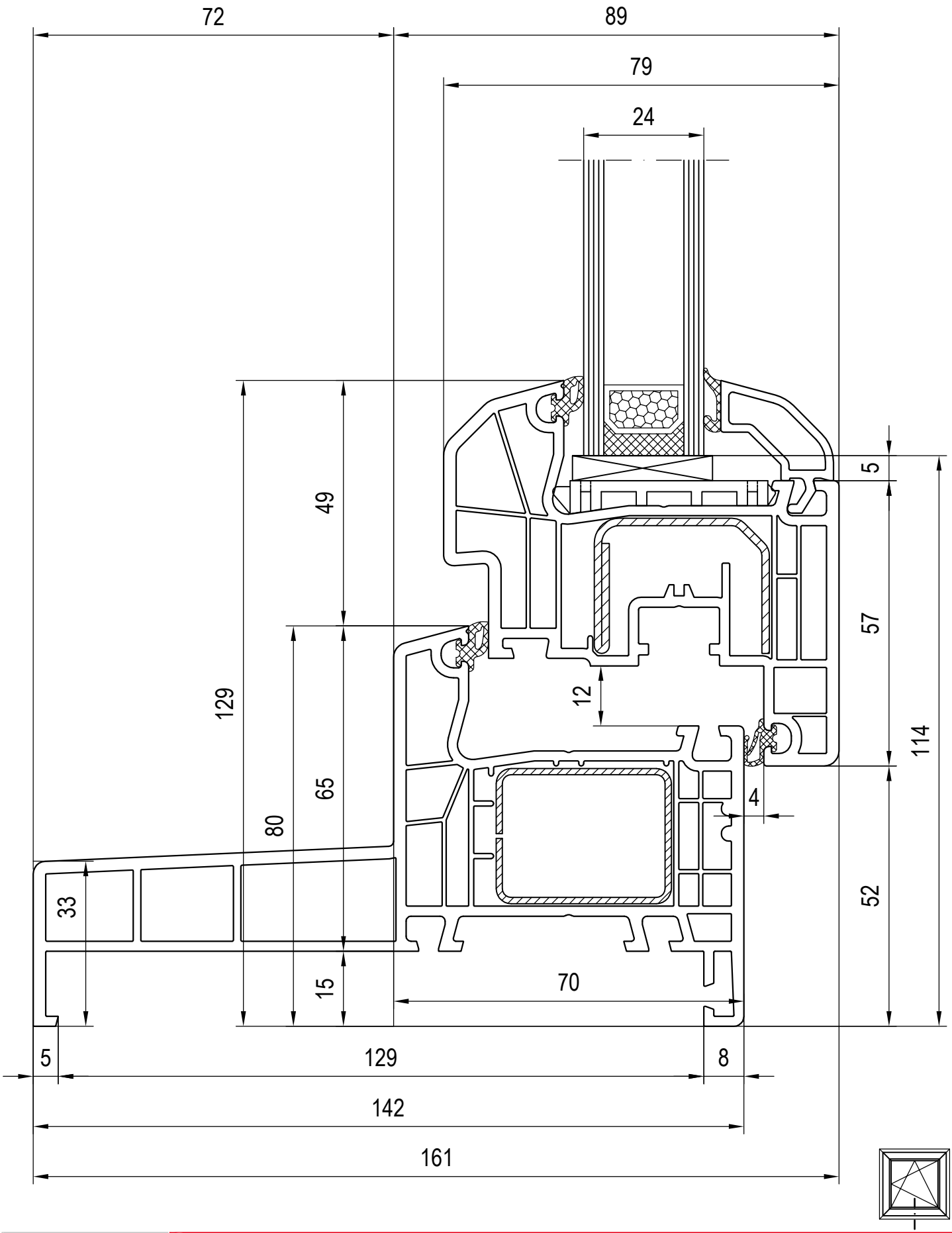
72
89
79
24
49
129
80
65
15
33
5
57
114
12
4
52
70
5
129
8
142
161

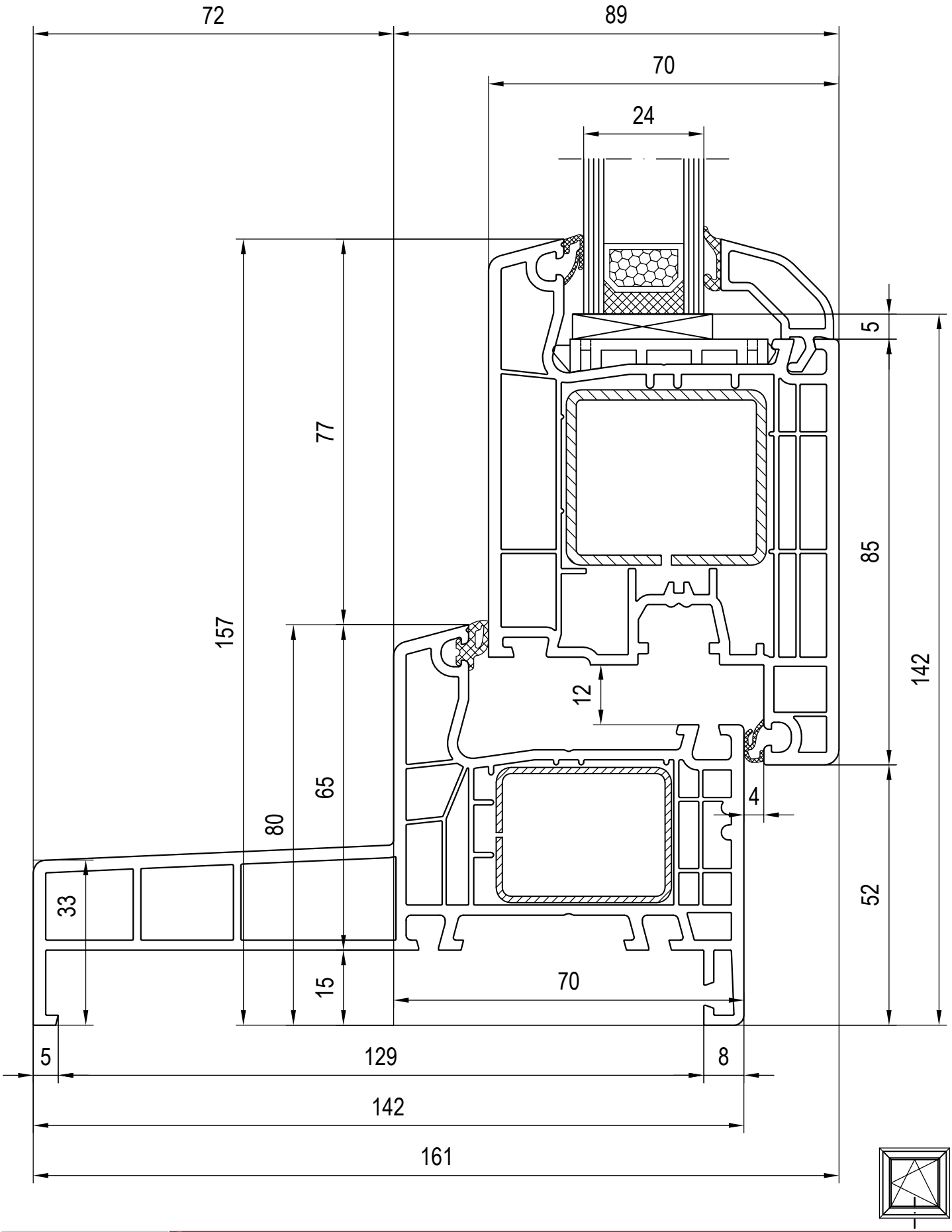

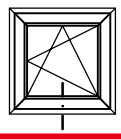

Kombinationen: Rahmen - Flügel
120846/120876 Glasleiste

Rahmen 140x18
Flügel 140x30

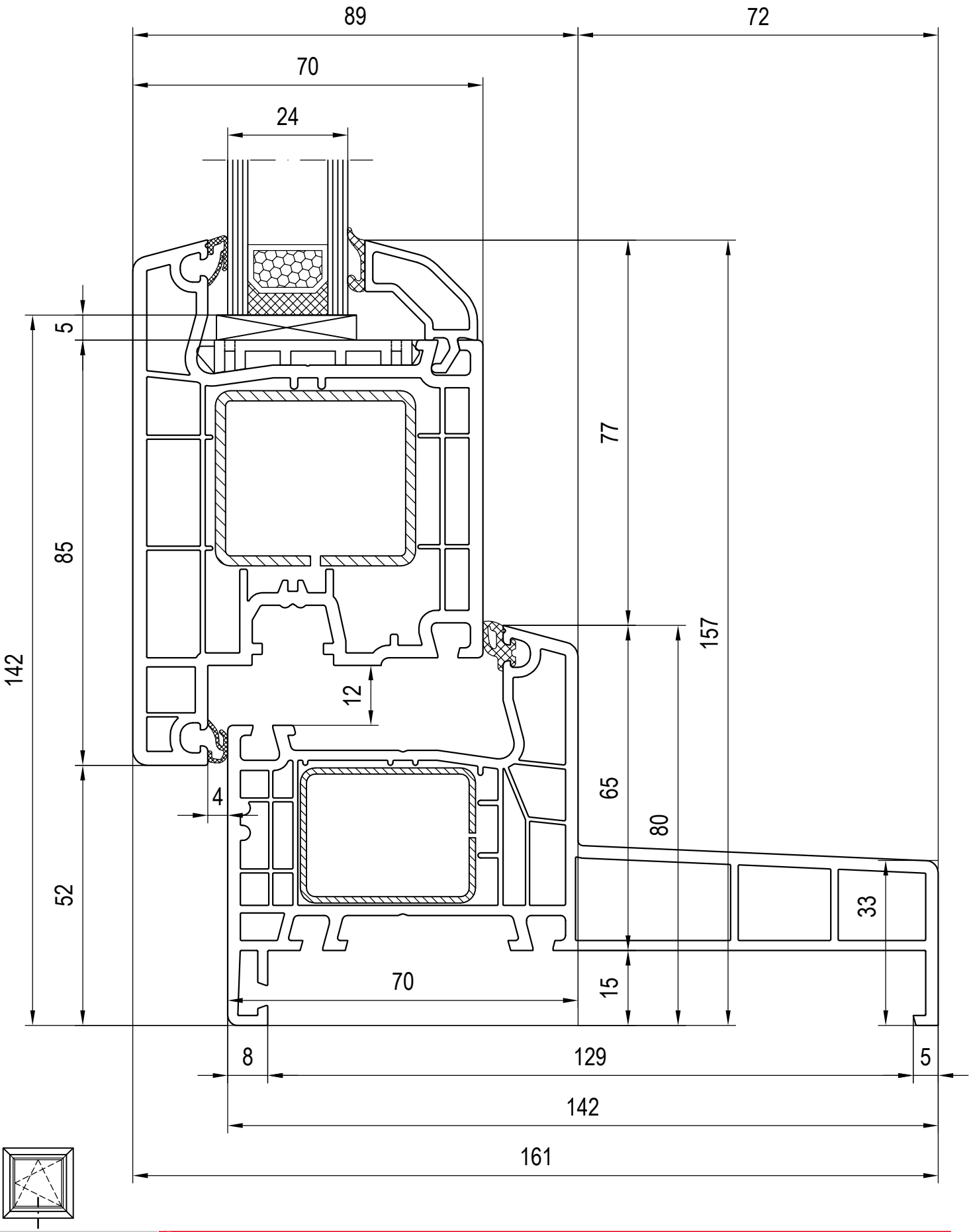
89
72
70
24
5
85
142
77
157
12
4
65
80
52
33
70
15
8
129
5
142
161

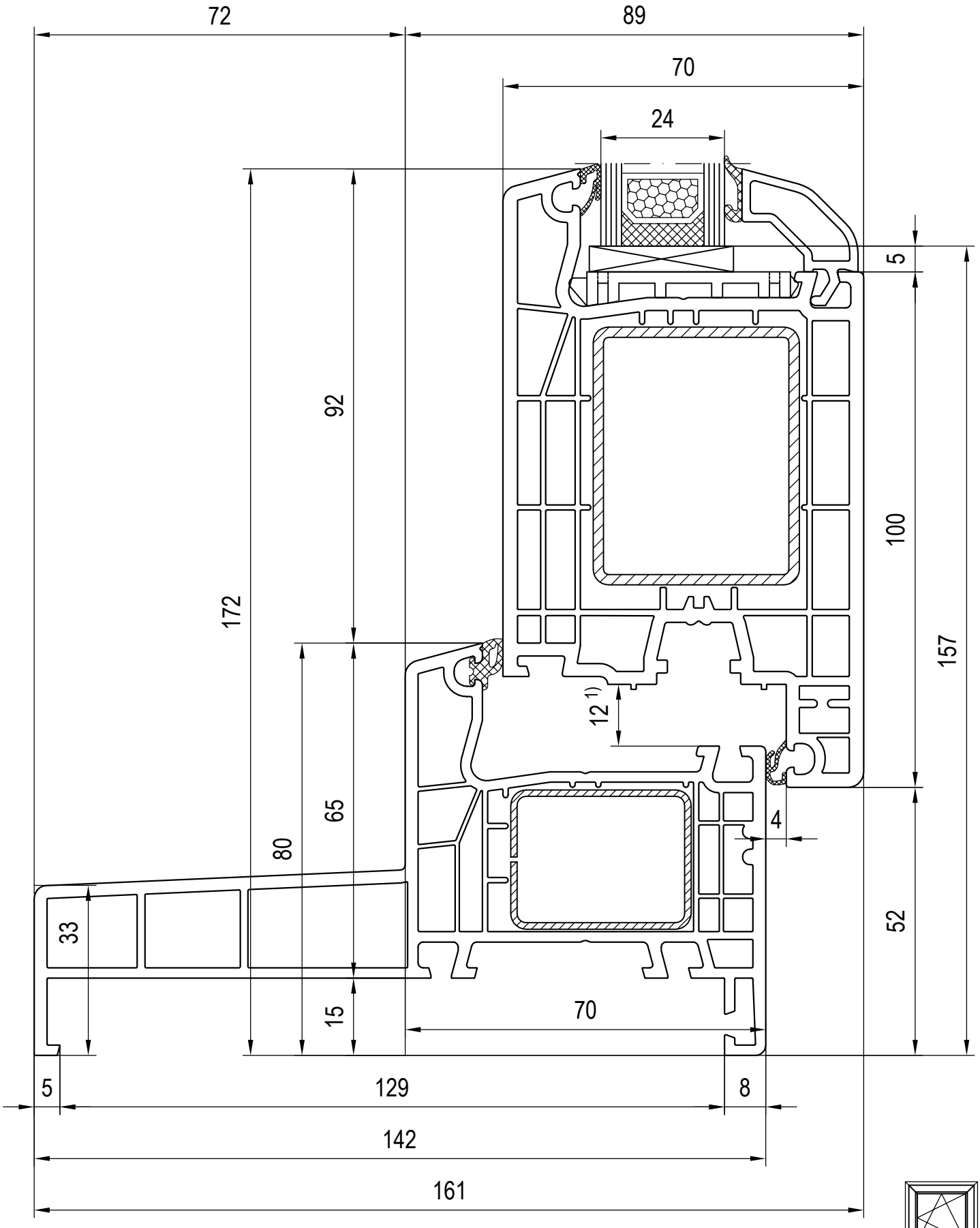

1) Falzluft bei Haustüren links und rechts = 13mm

Maßstab 1:1
03_D_01_4*
de Technische Änderungen und Irrtümer vorbehalten!

Kombinationen: Rahmen - Flügel
120846/120876 Glasleiste

Rahmen 140x18
Flügel 140x33

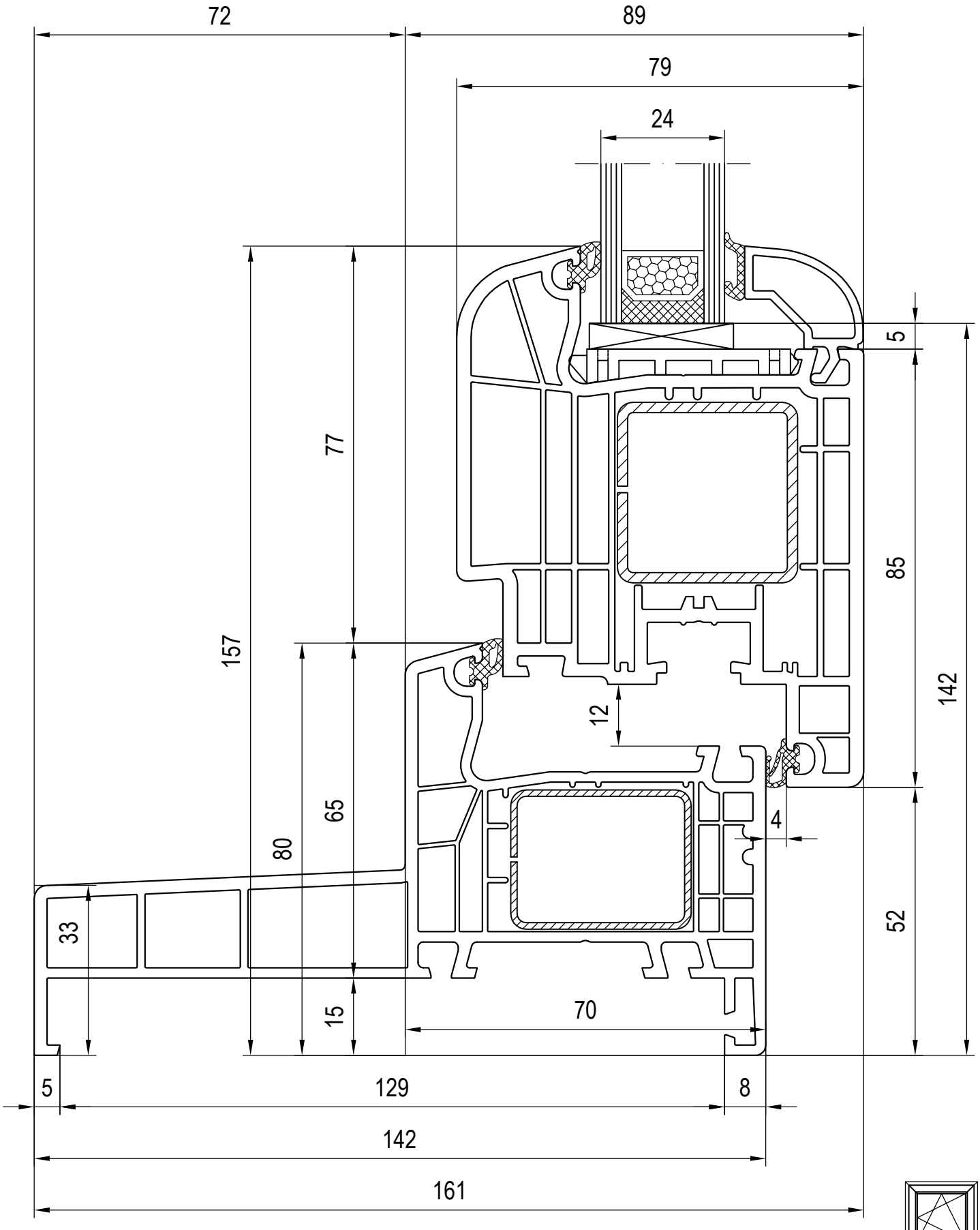
72
89
79
24
5
77
85
157
142
12
4
80
65
33
52
15
70
5
129
8
142
161

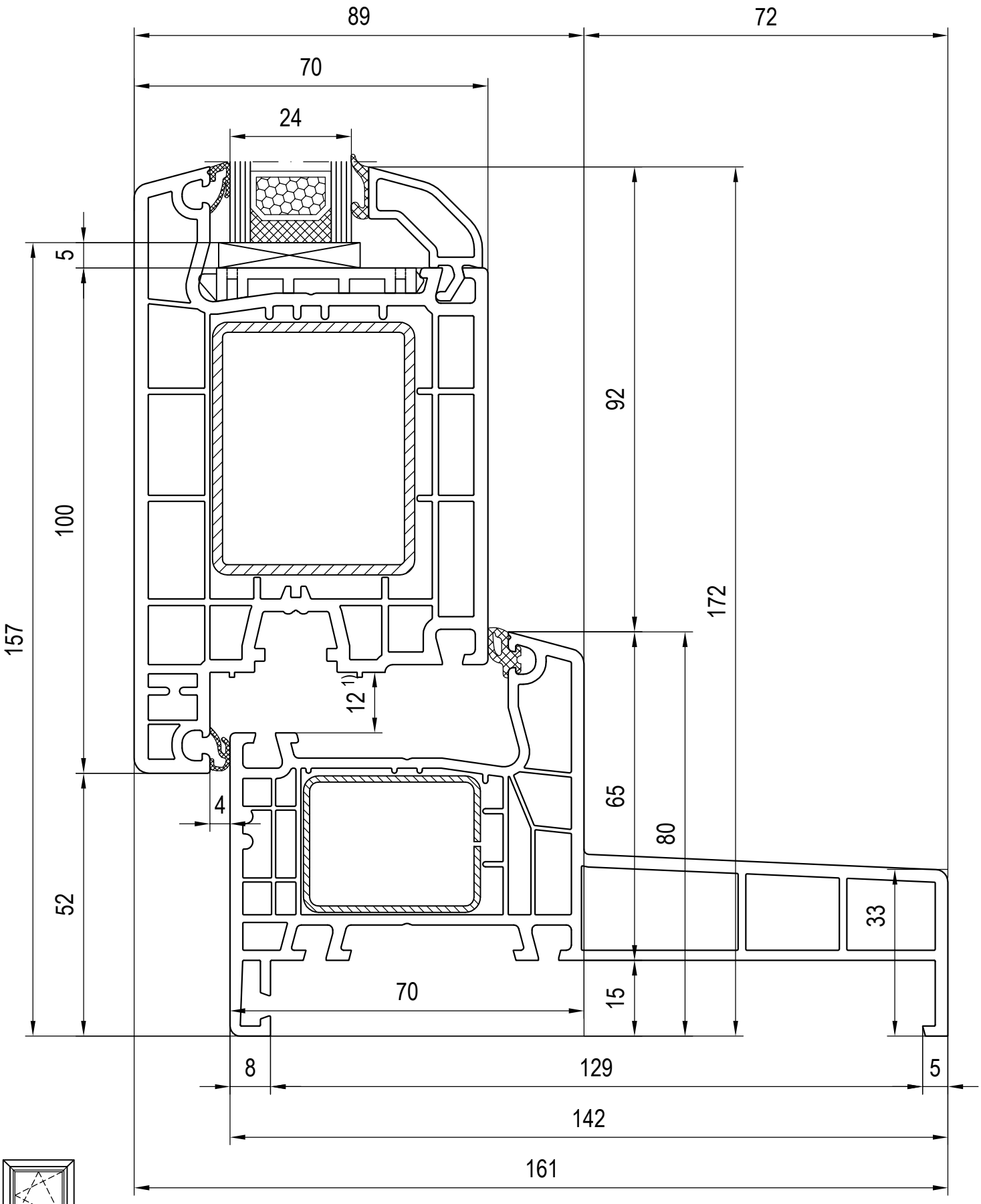

1) Falzluft bei Haustüren links und rechts = 13mm

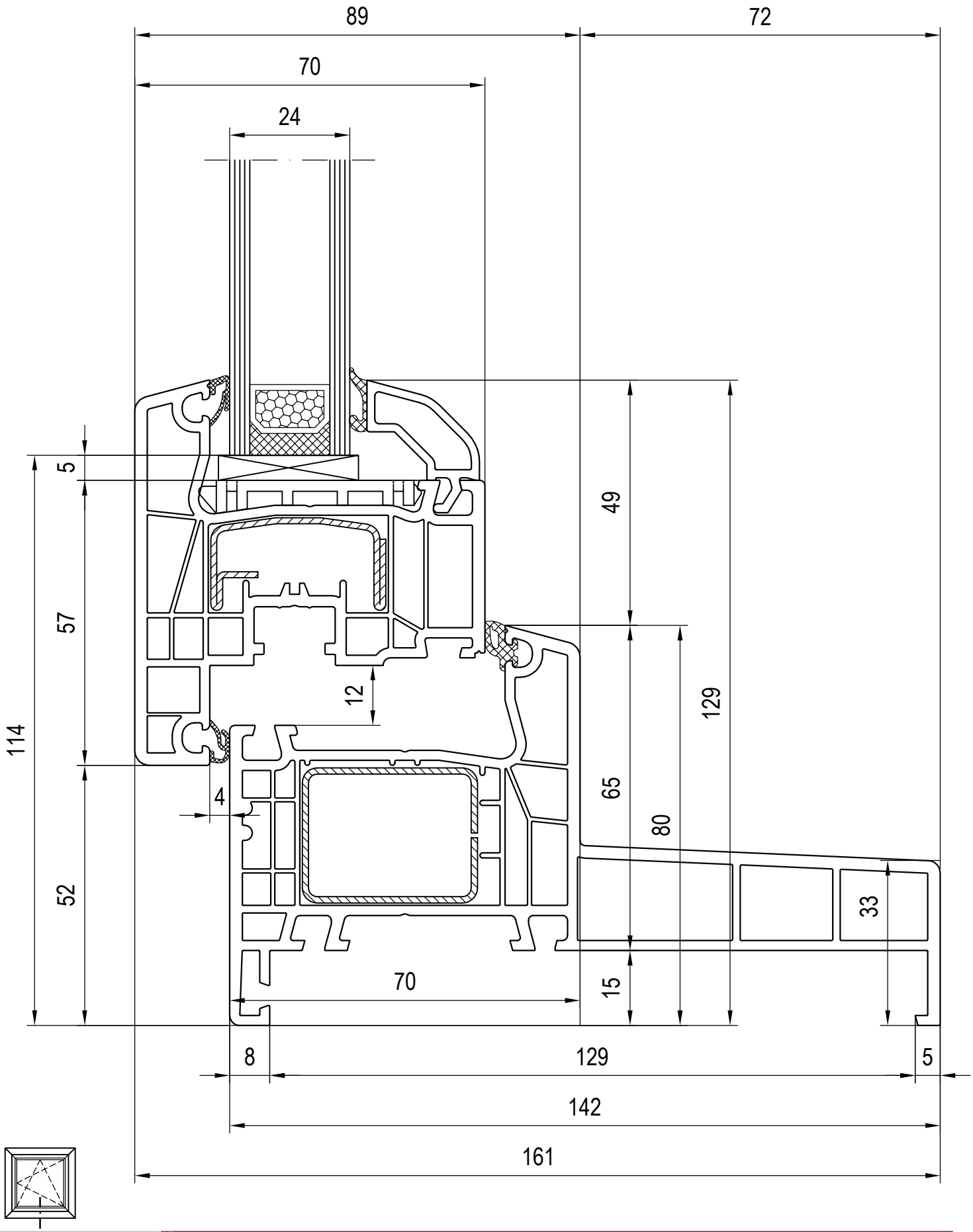
89
72
70
24
5
57
114
52
49
12
129
4
65
80
33
70
15
8
129
5
142
161

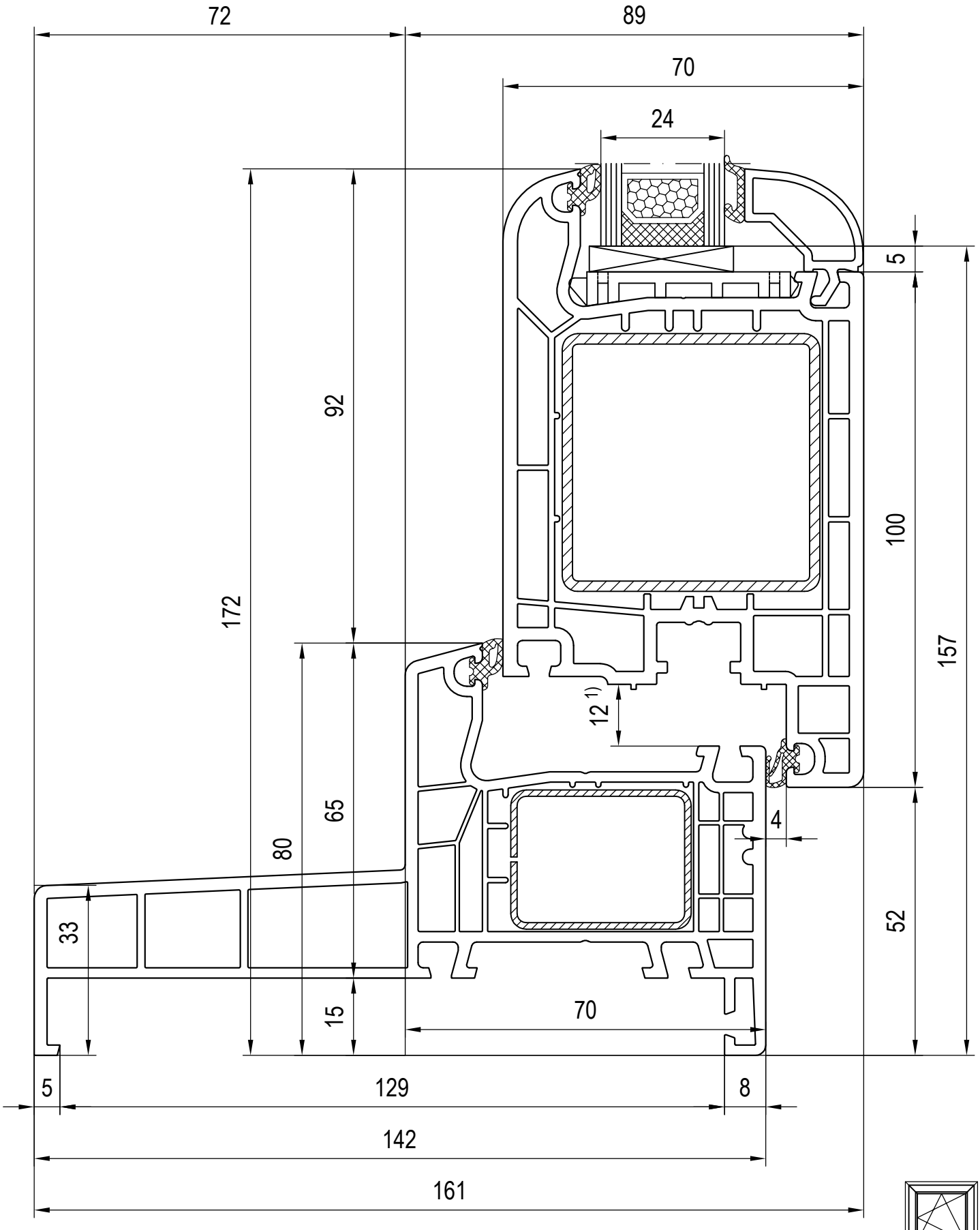

1) Falzluft bei Haustüren links und rechts = 13mm

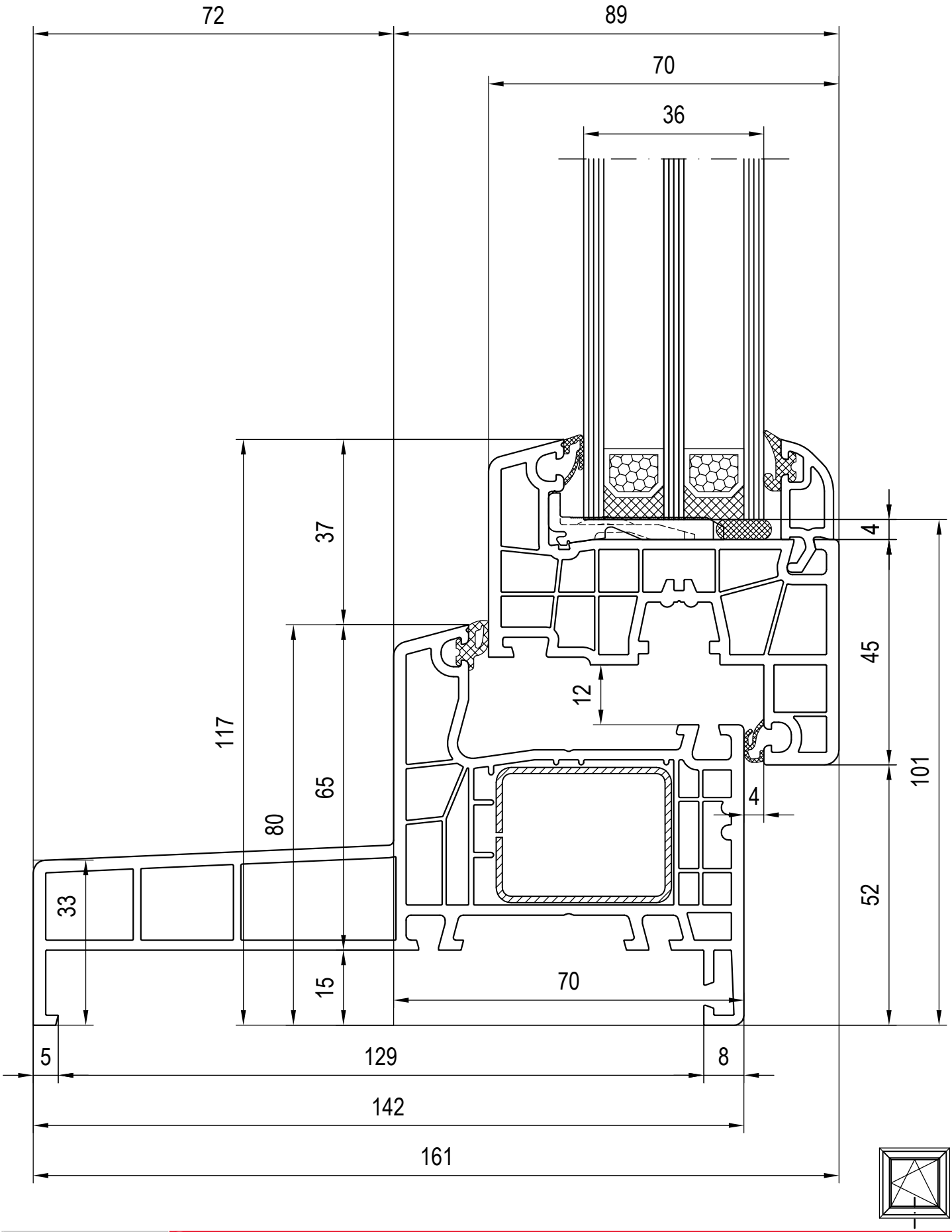
72
89
70
36
37
117
80
65
33
15
12
4
45
101
4
52
70
5
129
8
142
161

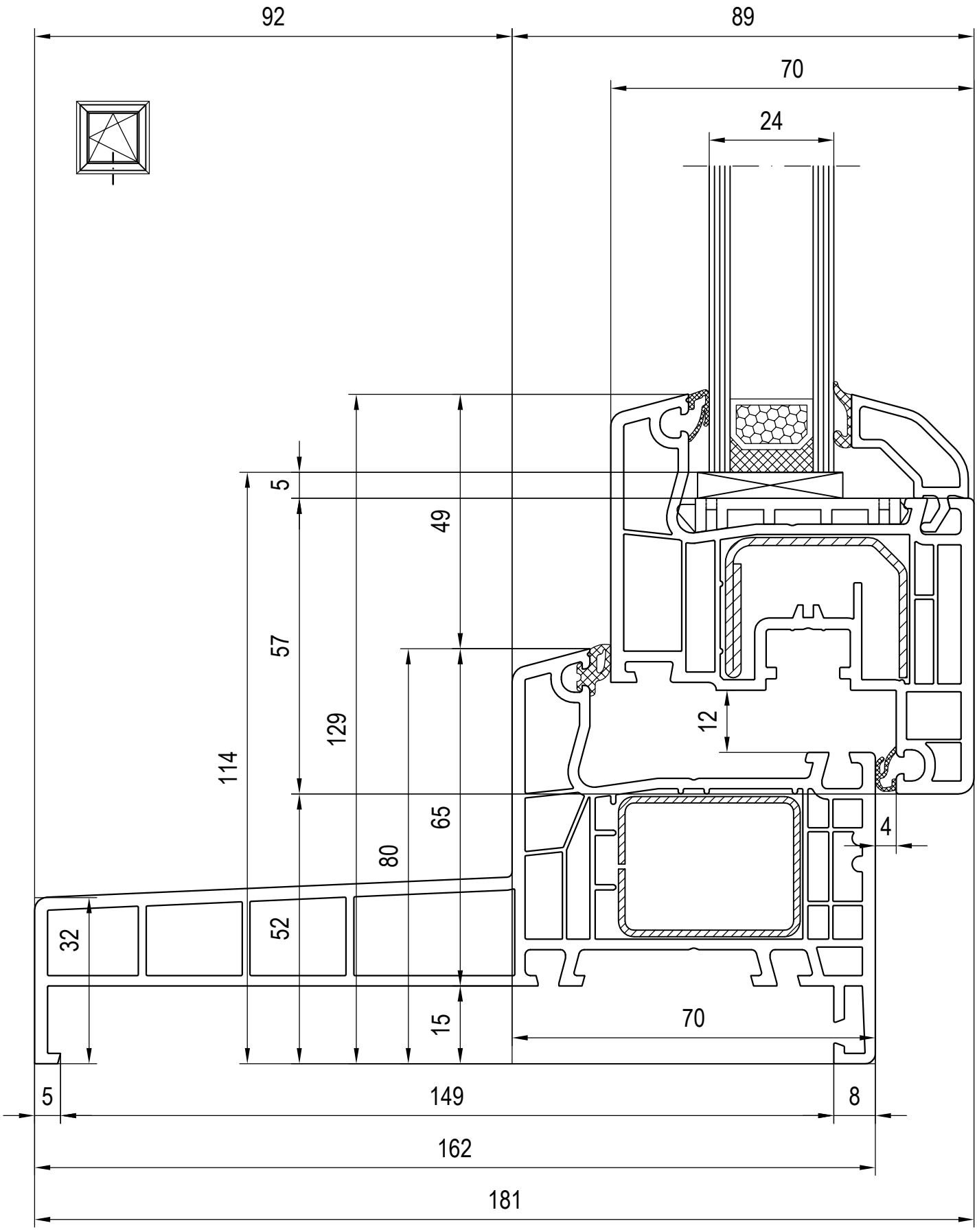
92
89
70
24
5
49
57
129
114
12
65
80
4
32
52
15
70
5
149
8
162
181

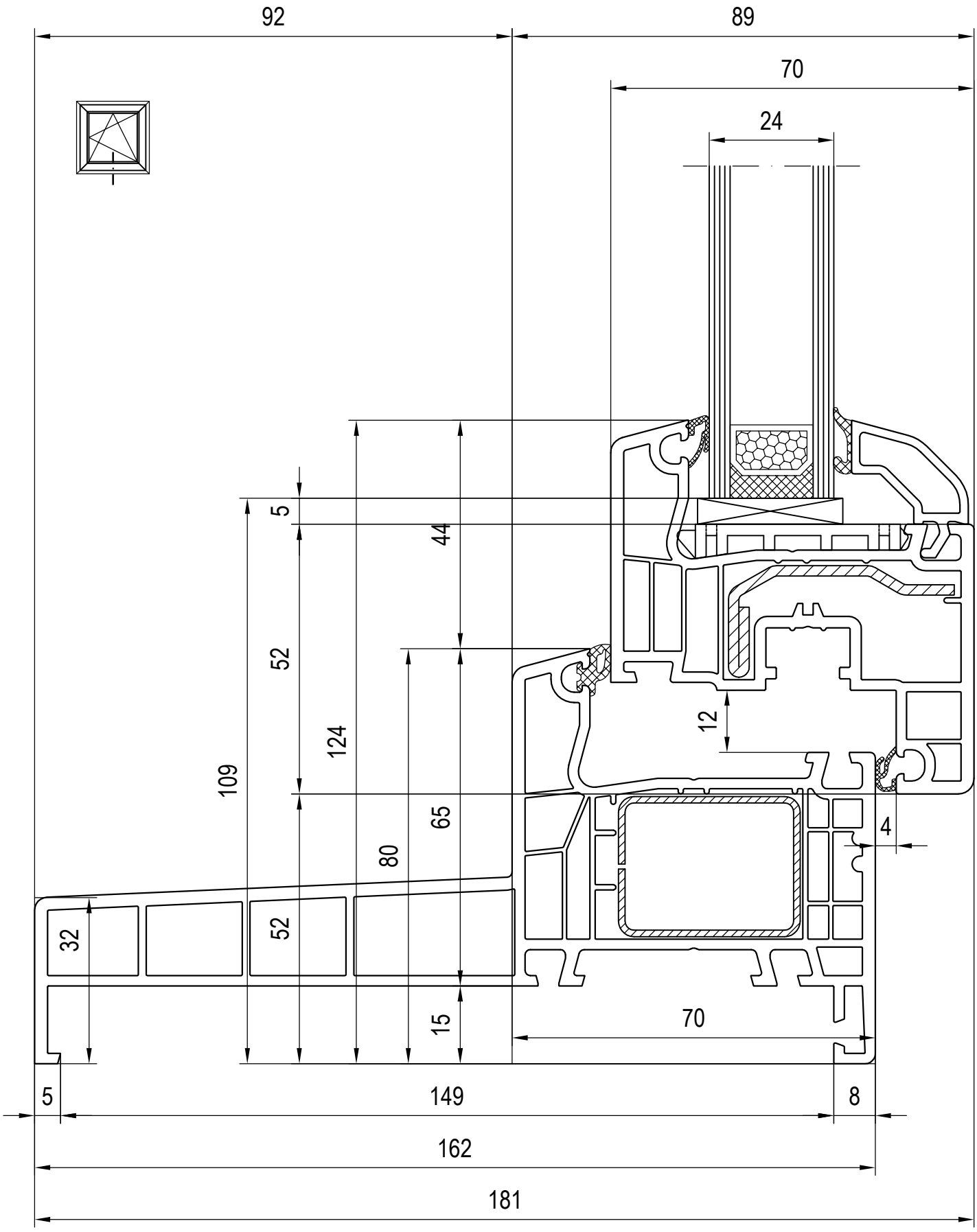
92
89
70
24
5
44
52
124
109
65
80
12
4
32
52
15
70
5
149
8
162
181

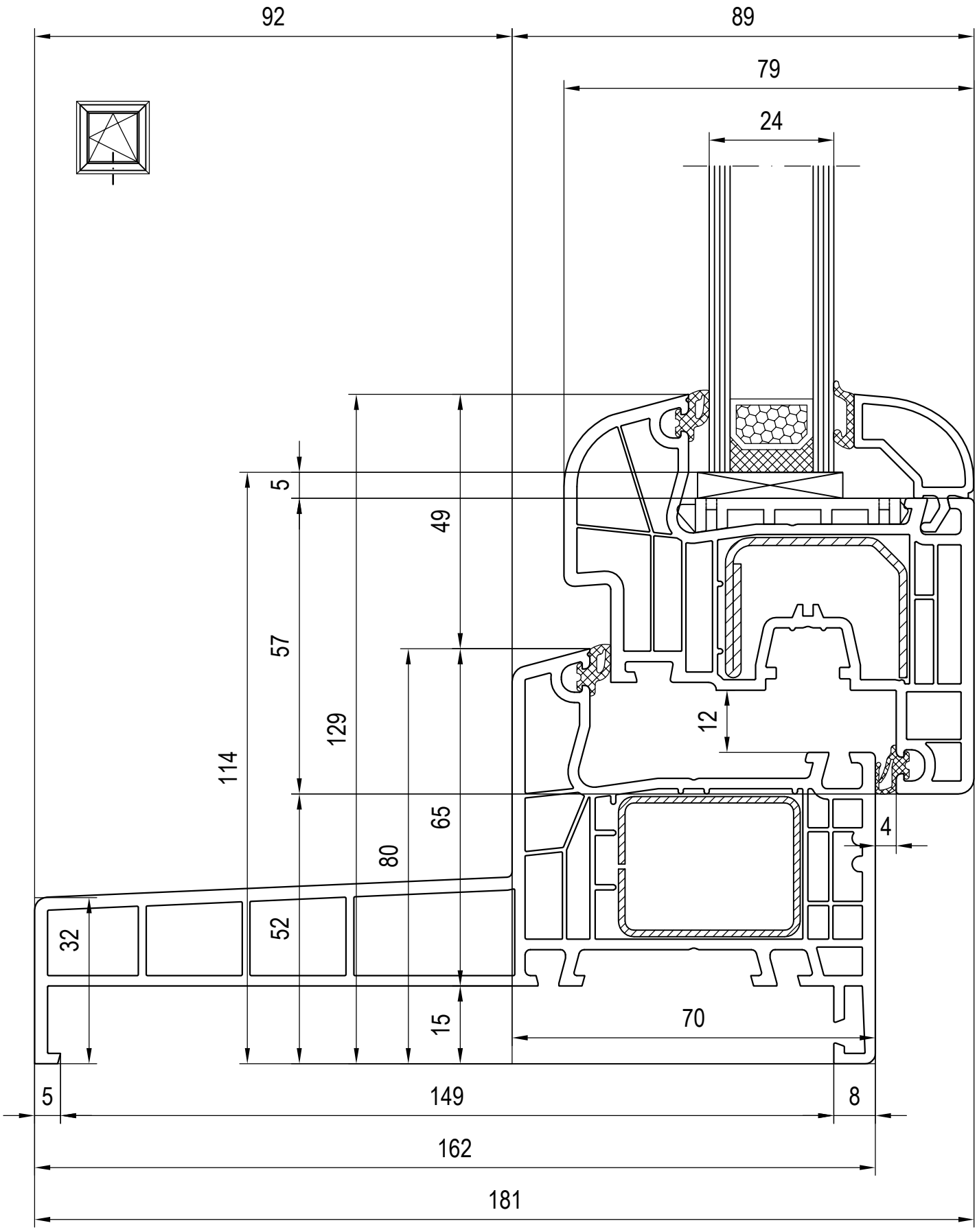
92
89
79
24
5
49
57
129
114
12
4
65
80
32
52
15
70
5
149
8
162
181

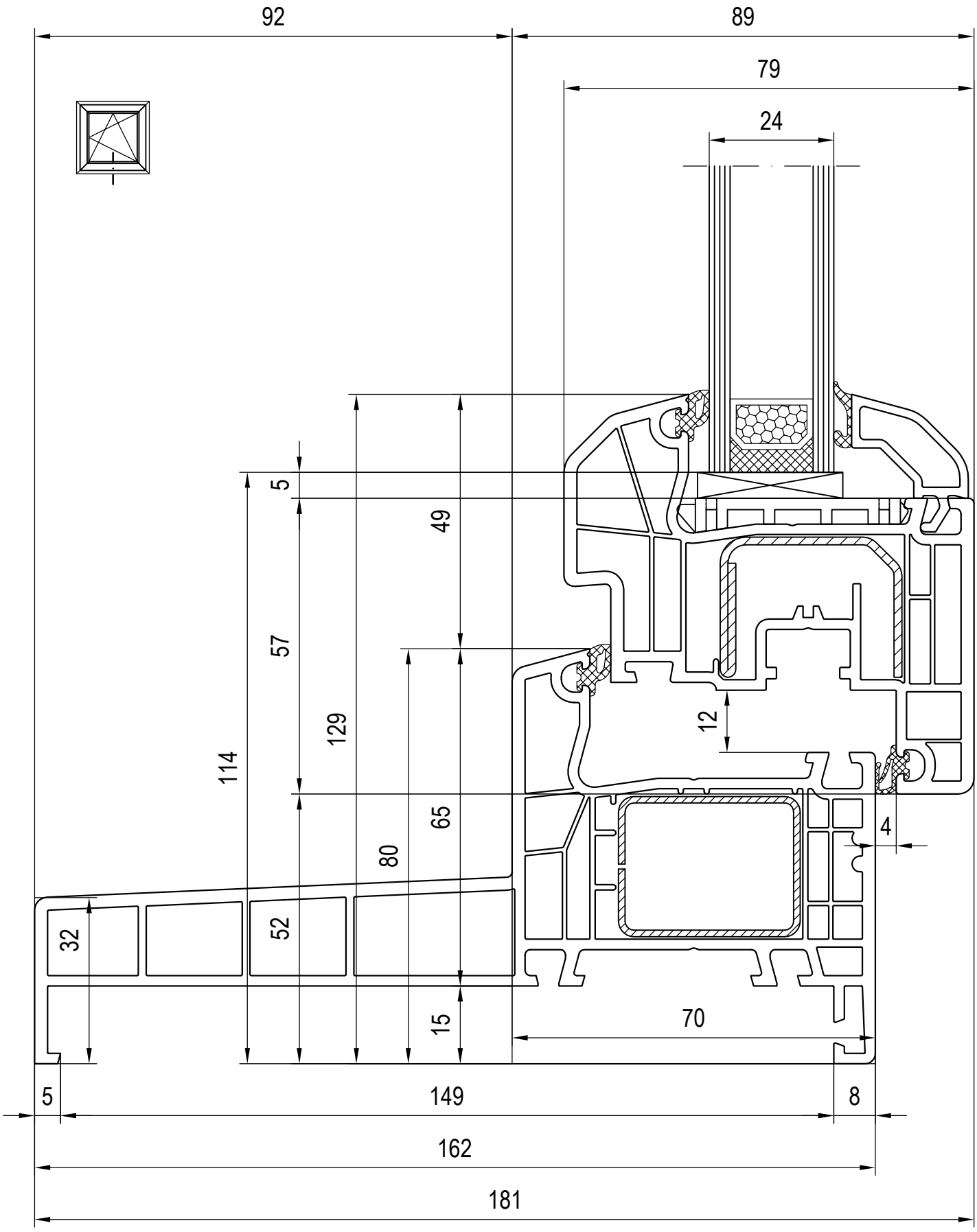
92
89
79
24
5
49
57
129
114
12
4
80
65
32
52
15
70
5
149
8
162
181

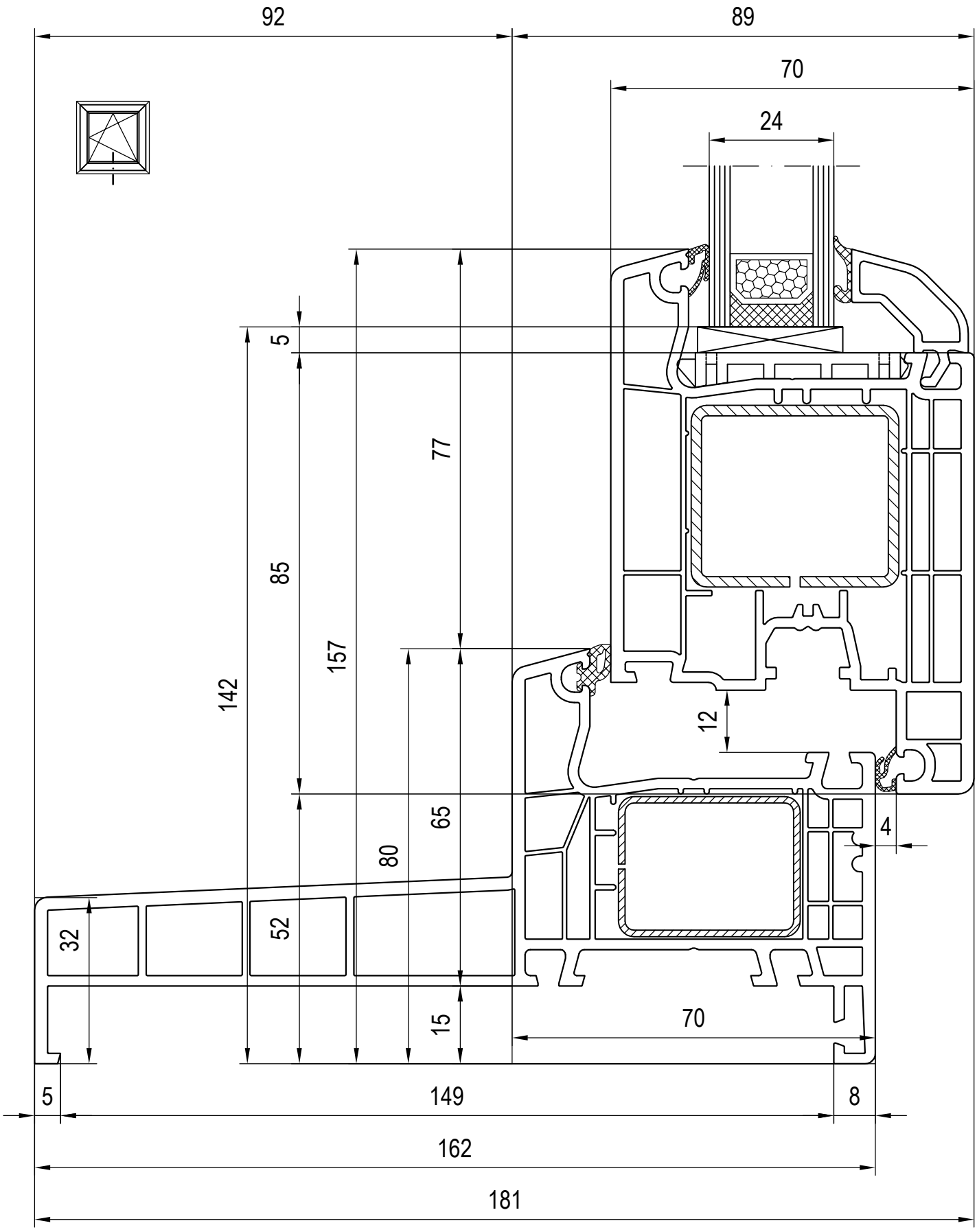
92
89
70
24
5
77
85
157
142
12
65
80
4
32
52
15
70
5
149
8
162
181

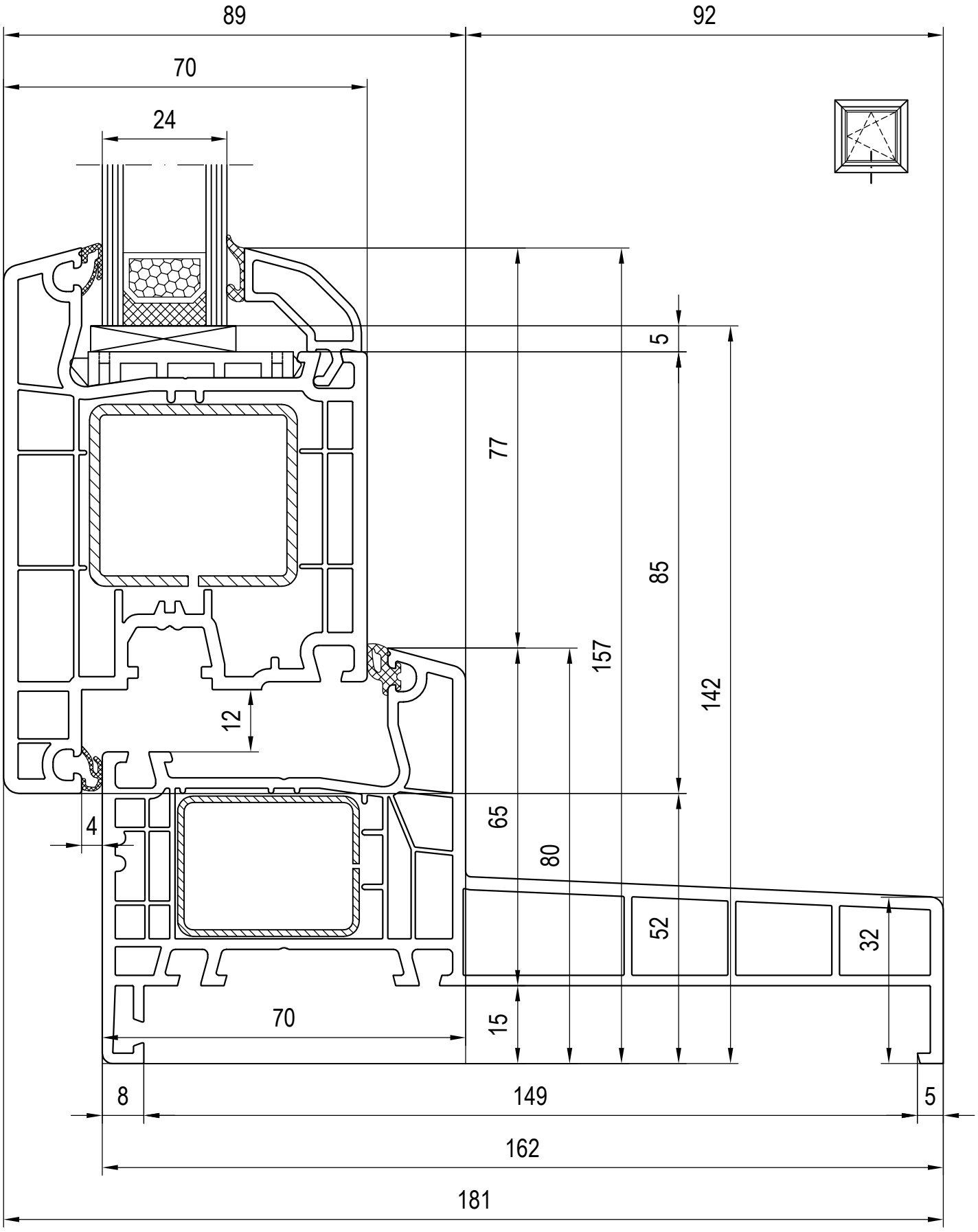
89
92
70
24
5
77
85
157
142
12
4
65
80
52
32
70
15
8
149
5
162
181

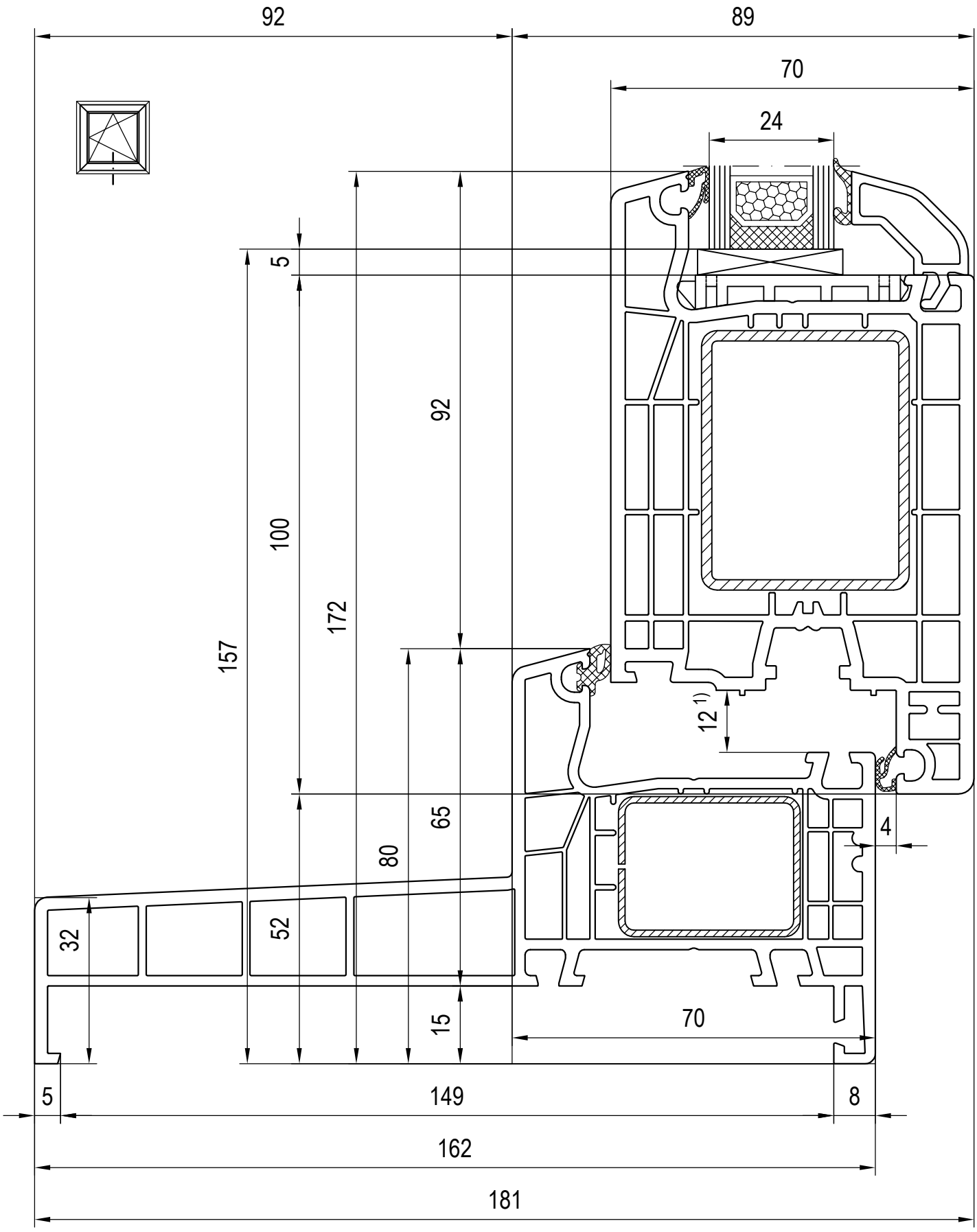

1) Falzluft bei Haustüren links und rechts = 13mm

Maßstab 1:1
03_D_01_4*
de Technische Änderungen und Irrtümer vorbehalten!

Kombinationen: Rahmen - Flügel
120846/120876 Glasleiste

Rahmen 140x19
Flügel 140x33

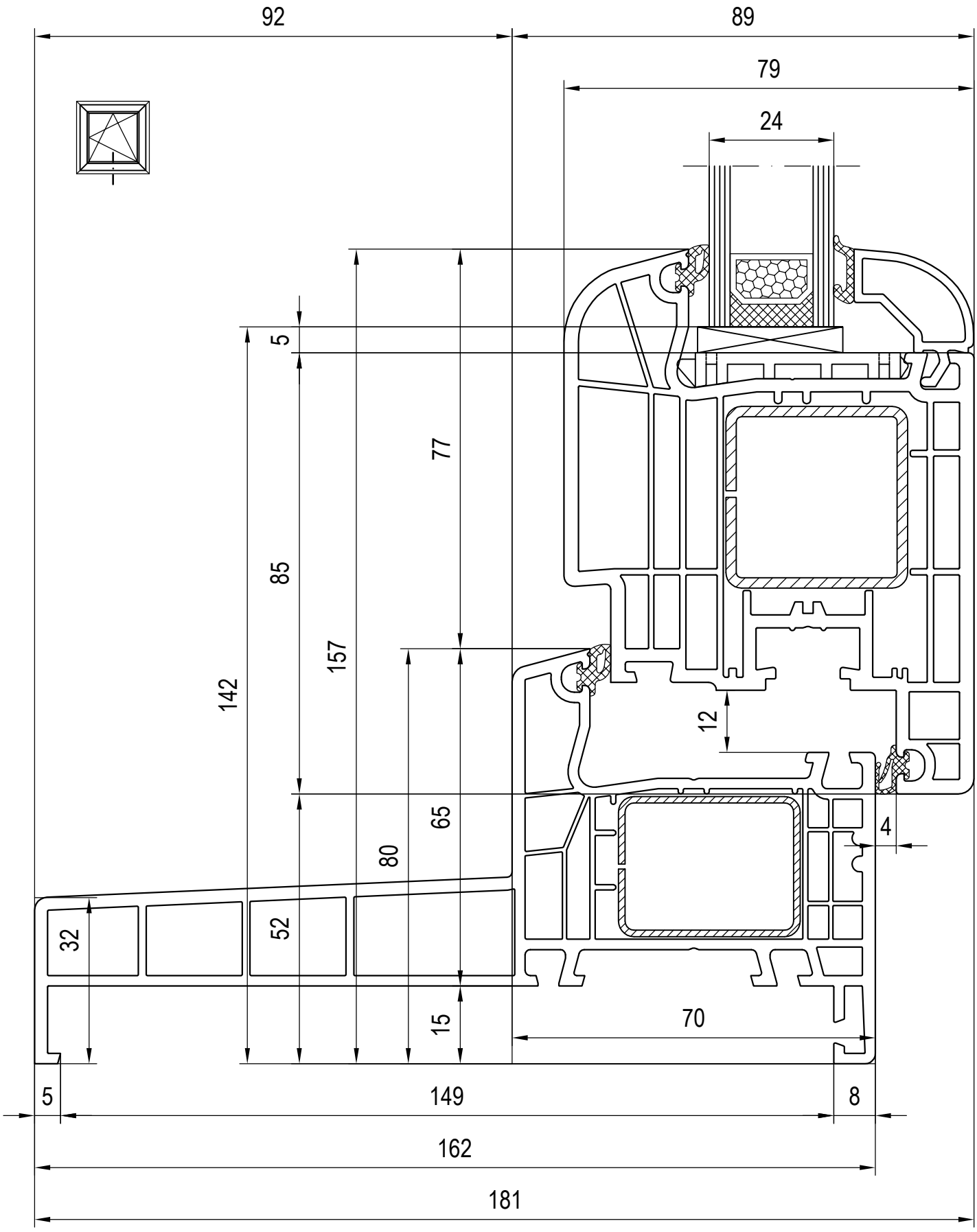
92
89
79
24
5
77
85
157
142
12
65
80
4
32
52
15
70
5
149
8
162
181

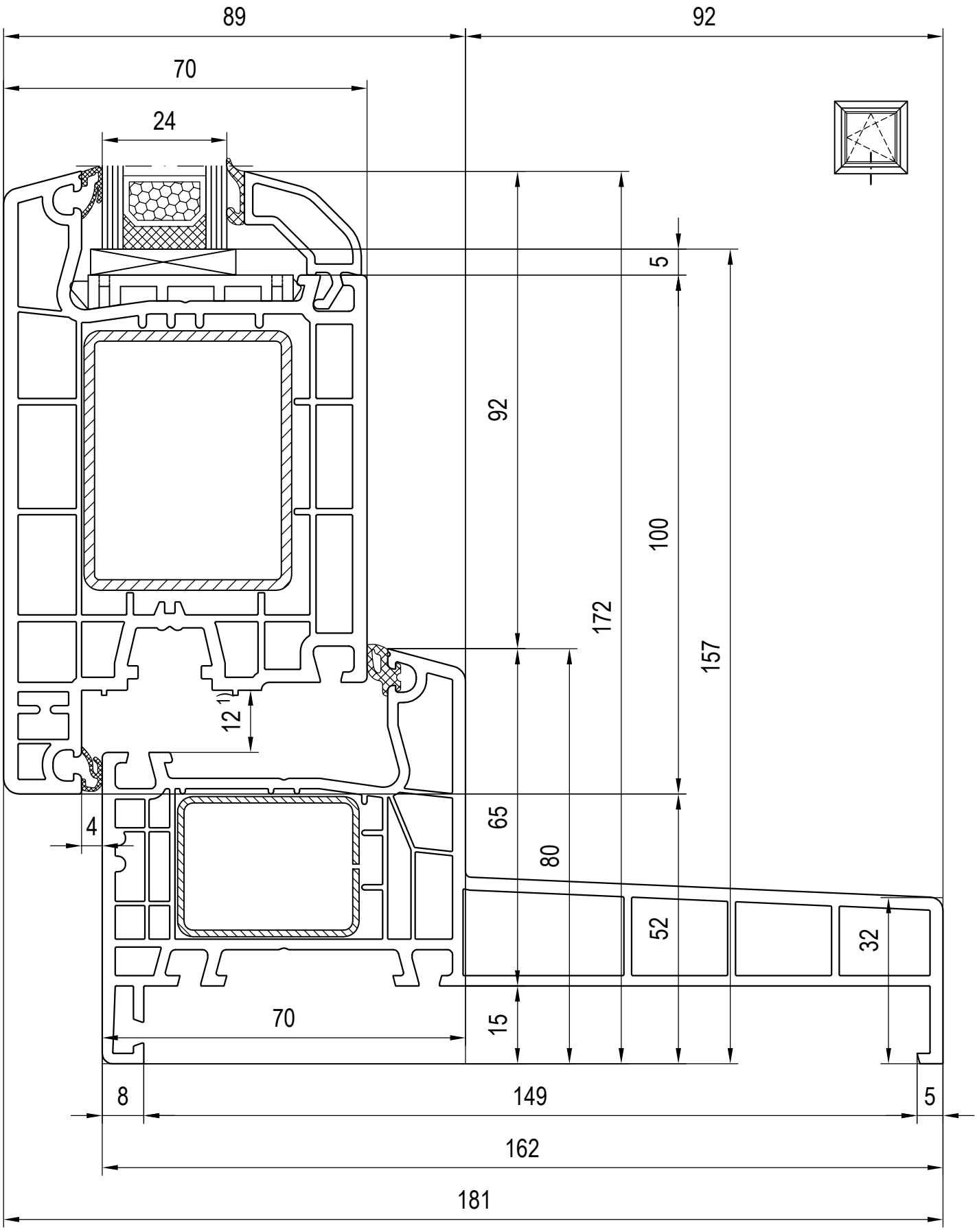

1) Falzluft bei Haustüren links und rechts = 13mm

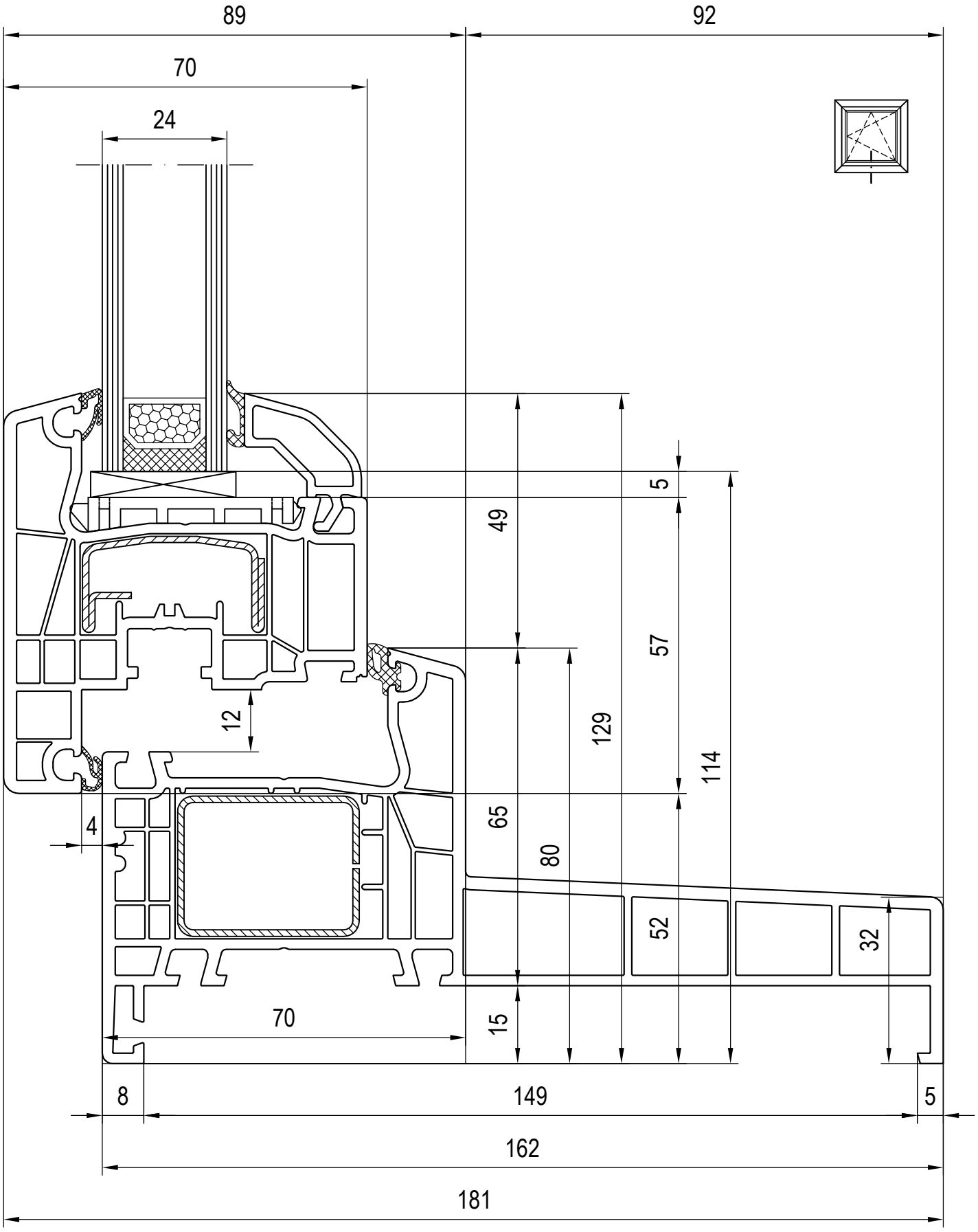
89
92
70
24
5
49
57
129
114
12
4
65
80
52
32
70
15
8
149
5
162
181

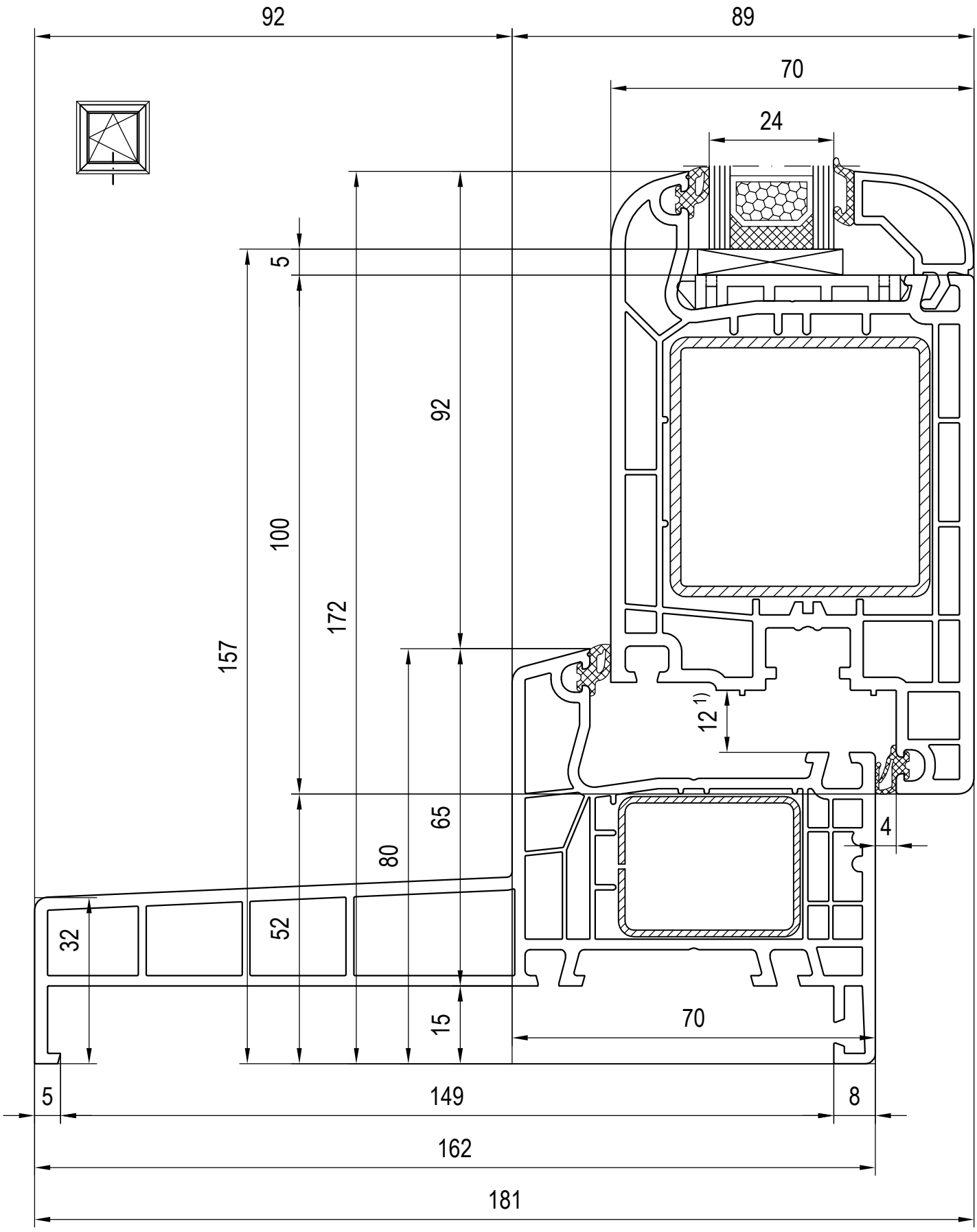

1) Falzluft bei Haustüren links und rechts = 13mm

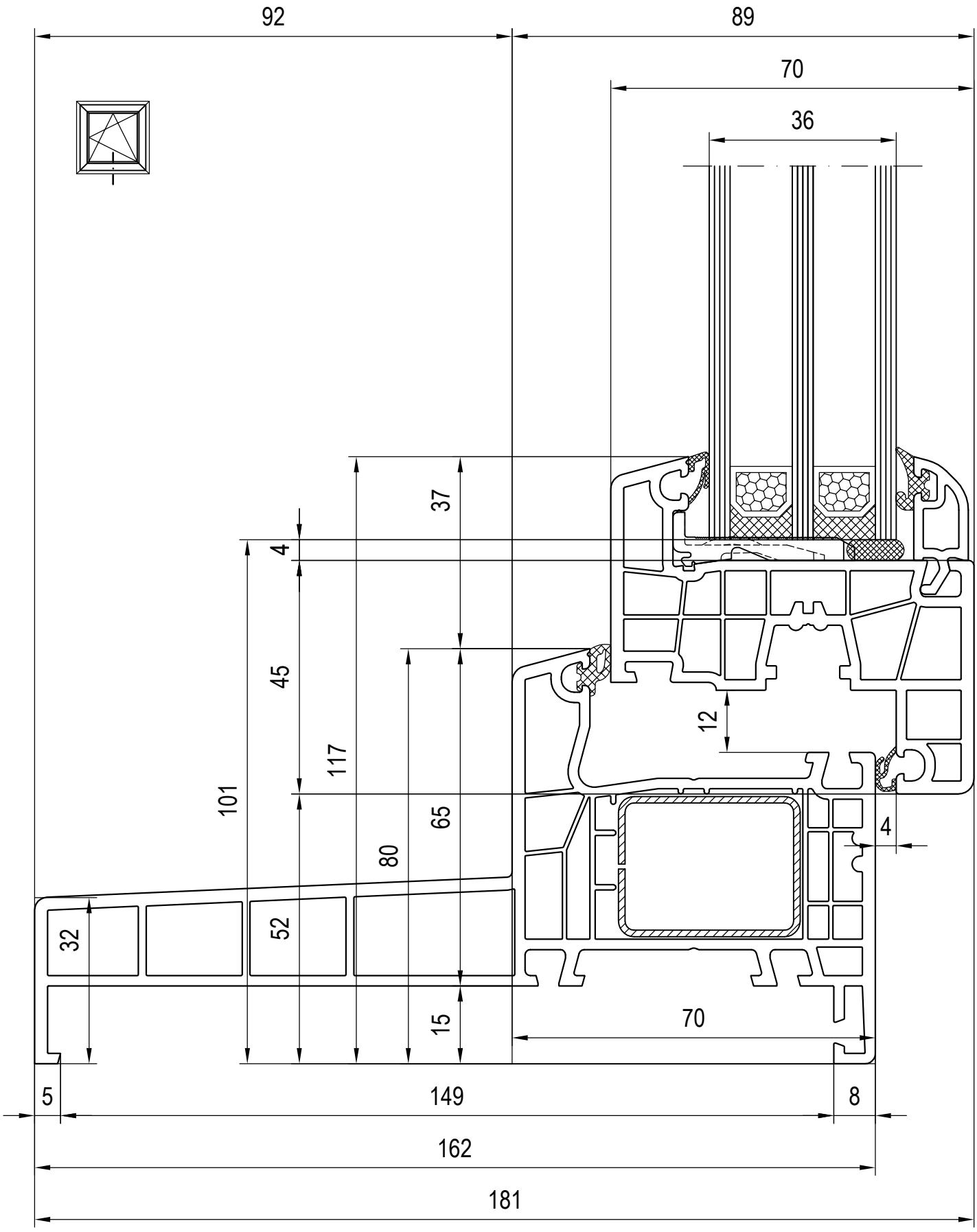
92
89
70
36
37
4
45
117
101
65
80
12
4
32
52
15
70
5
149
8
162
181

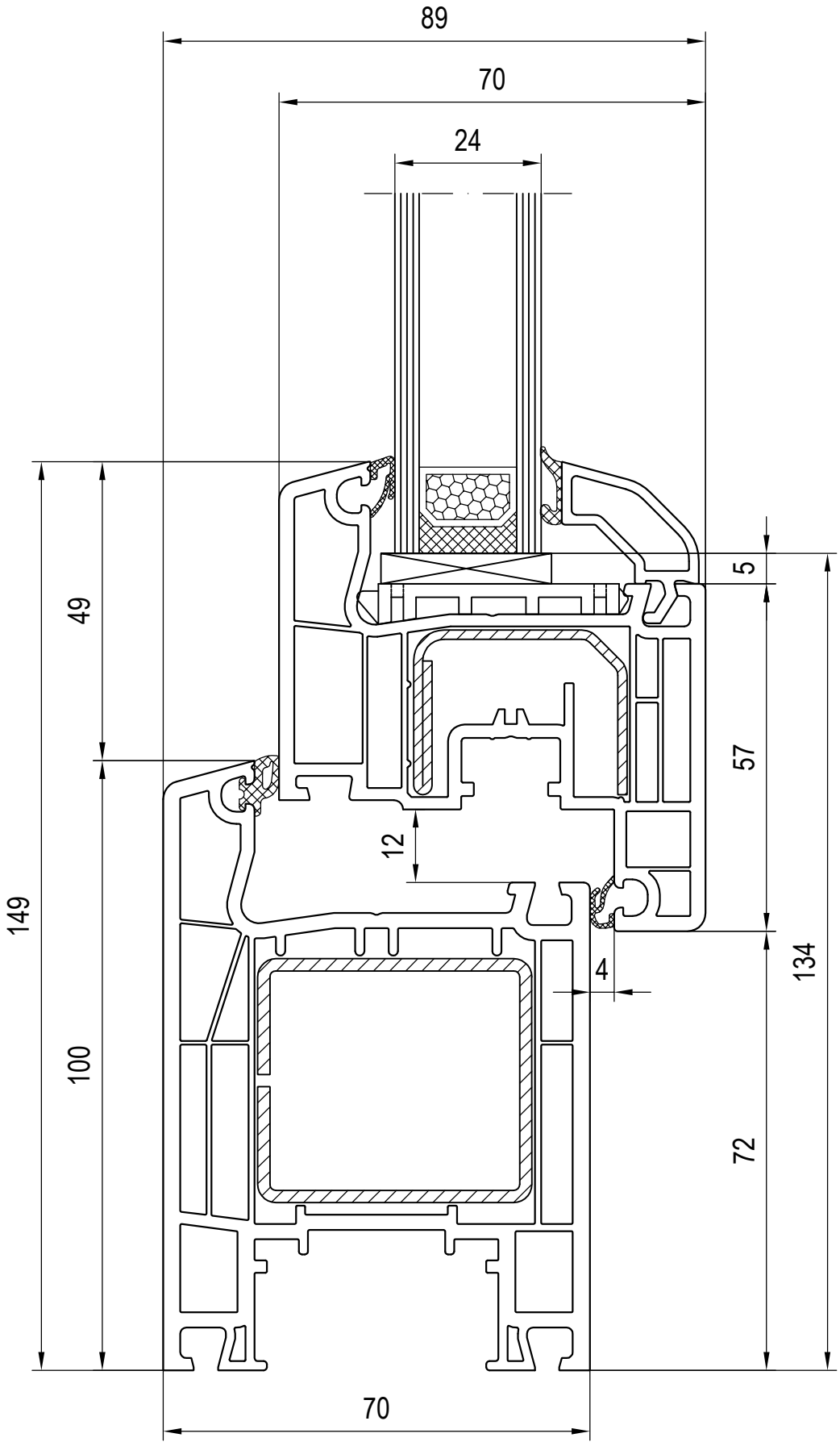
89
70
24
49
149
100
5
57
12
134
4
72
70

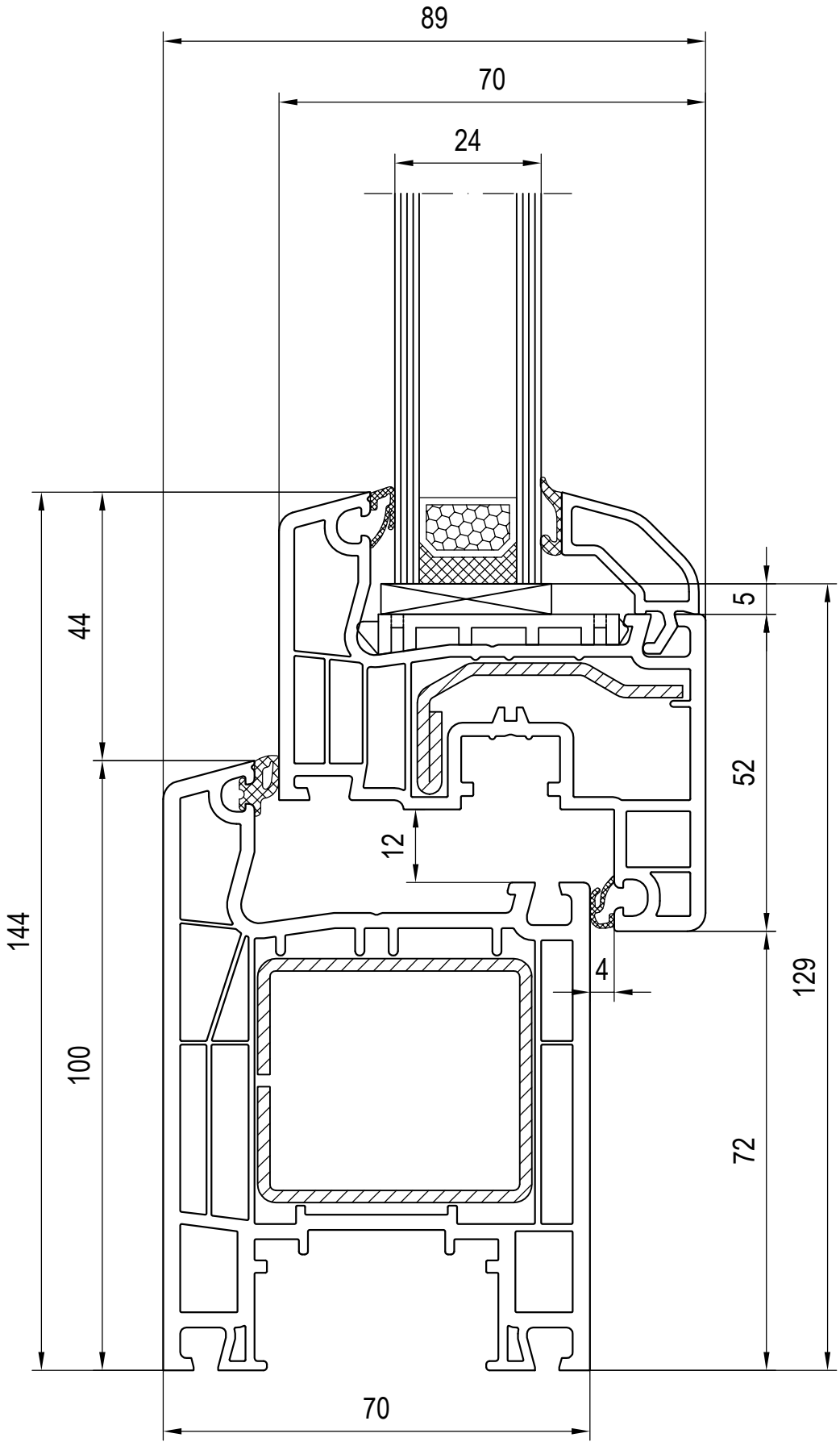
89
70
24
44
144
100
5
52
12
129
4
72
70

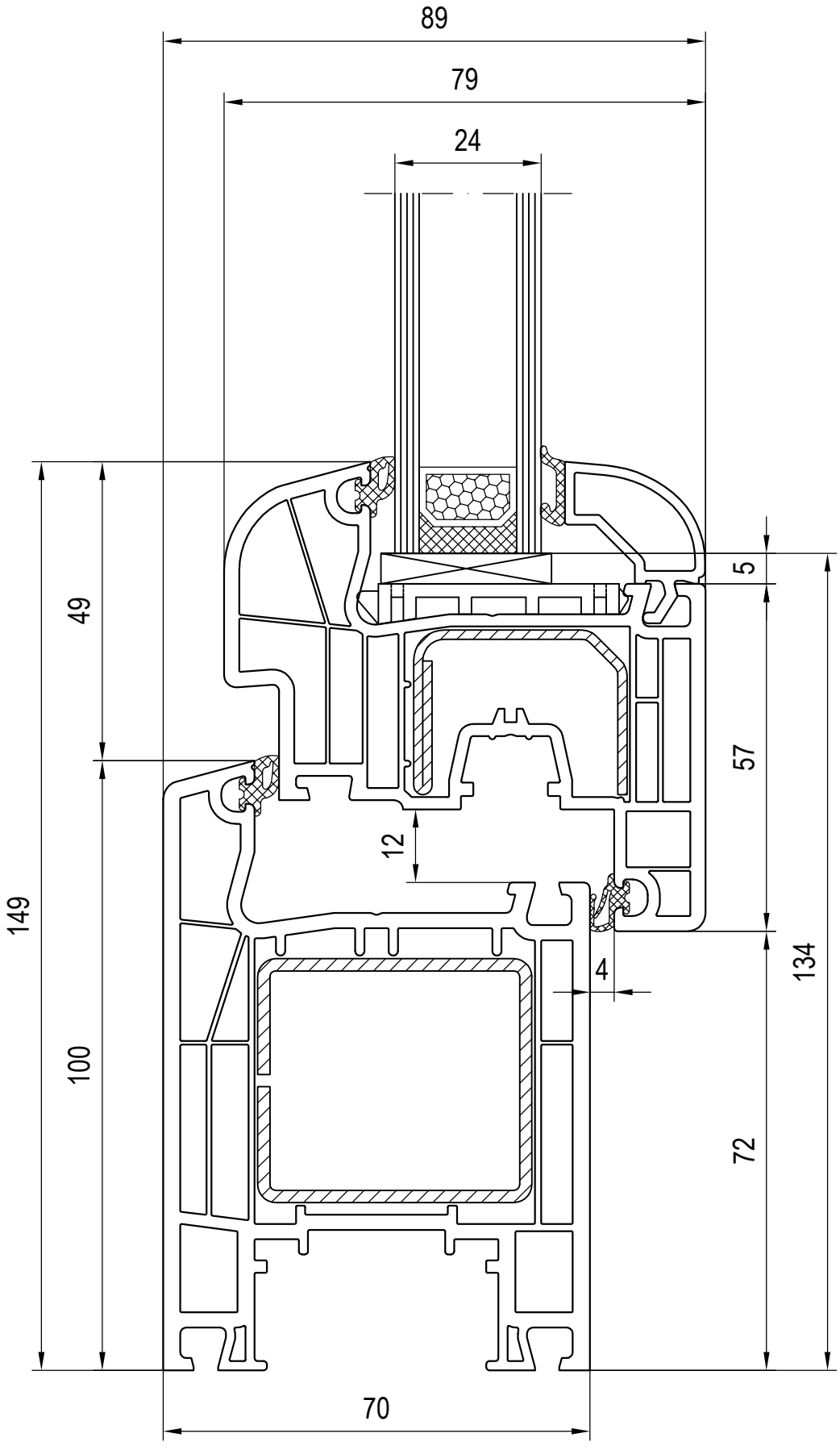
89
79
24
5
49
57
12
149
134
4
100
72
70

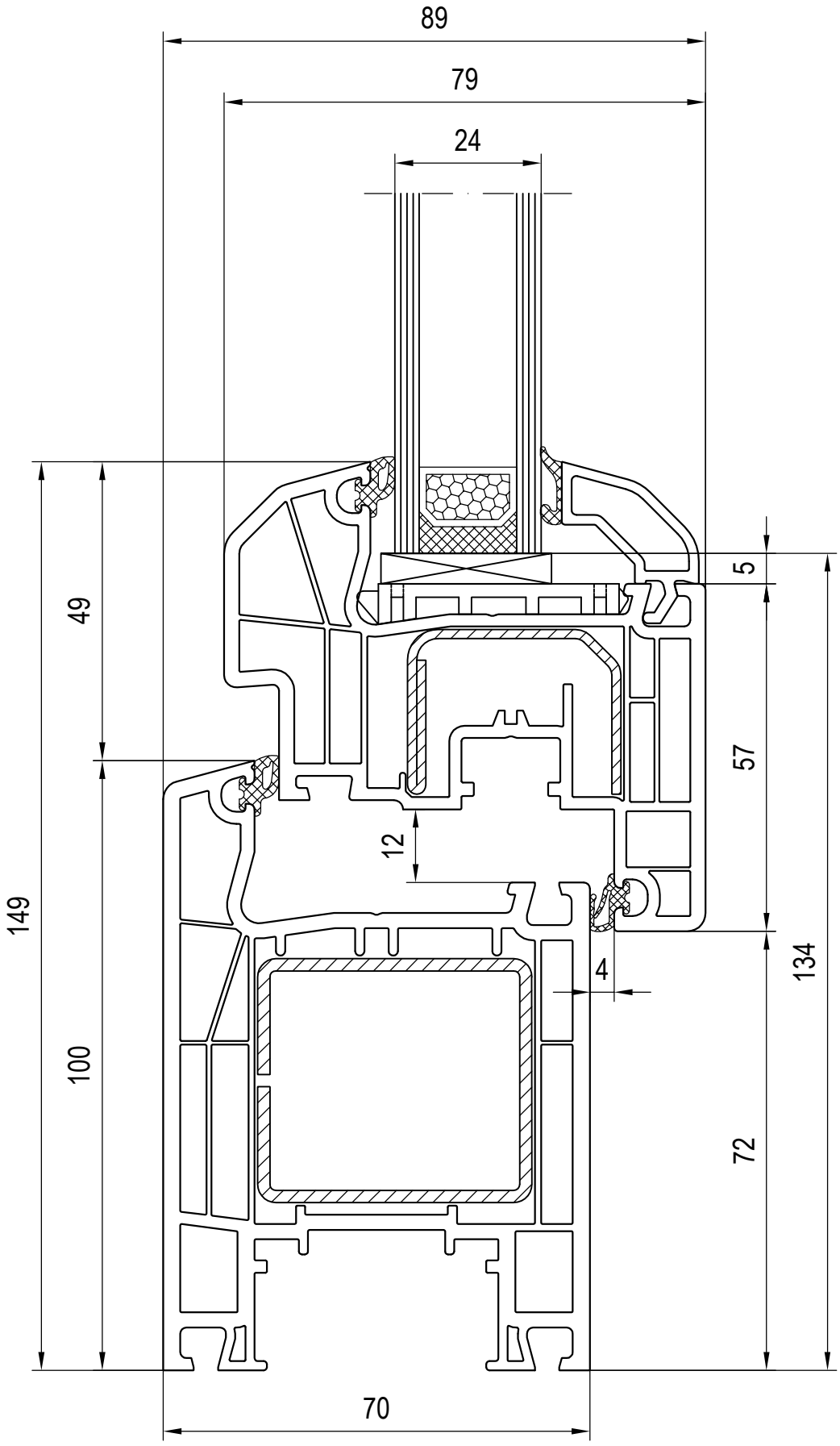
89
79
24
5
49
57
12
149
4
134
100
72
70

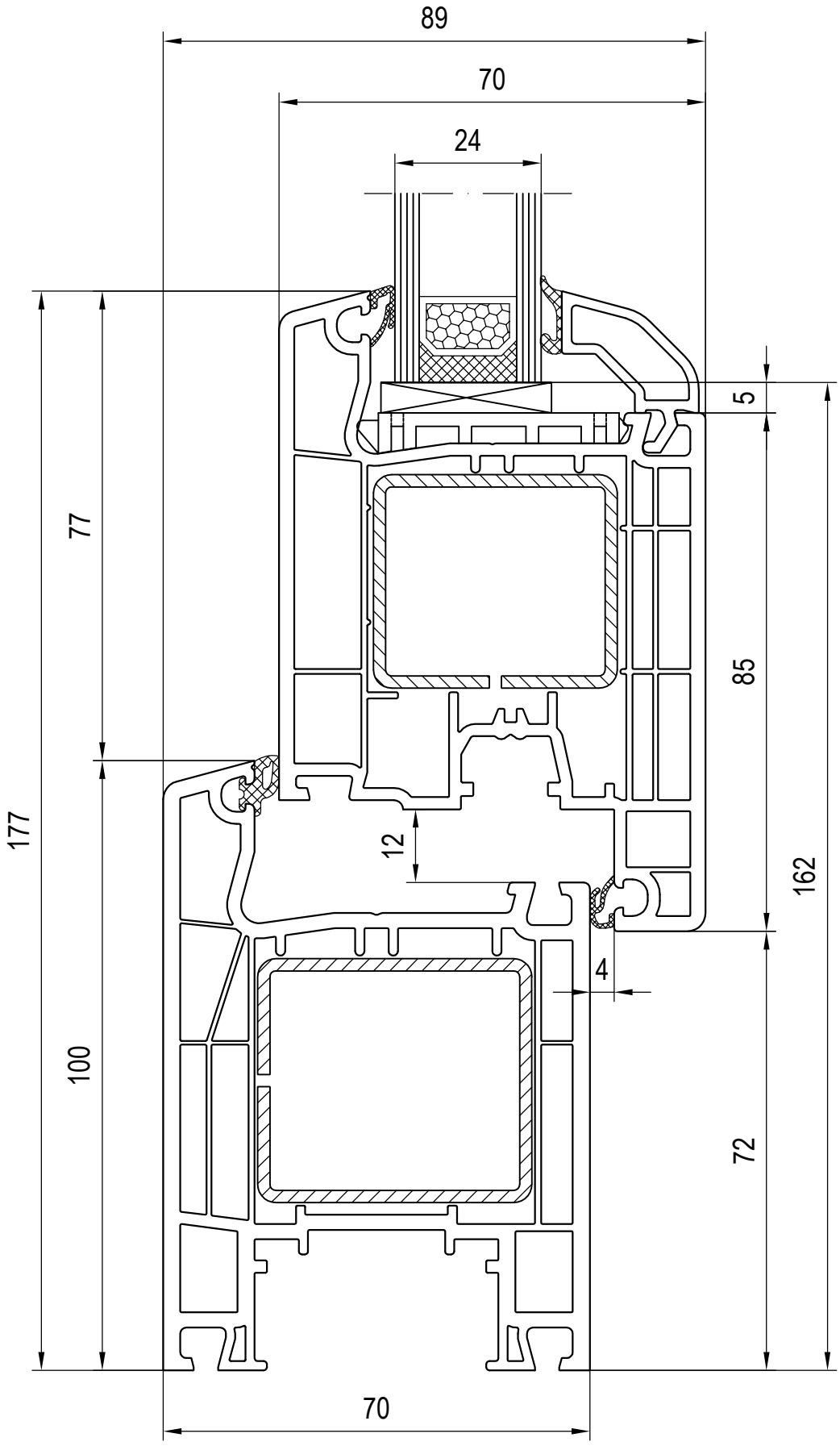
89
70
24
5
77
85
177
12
162
4
100
72
70

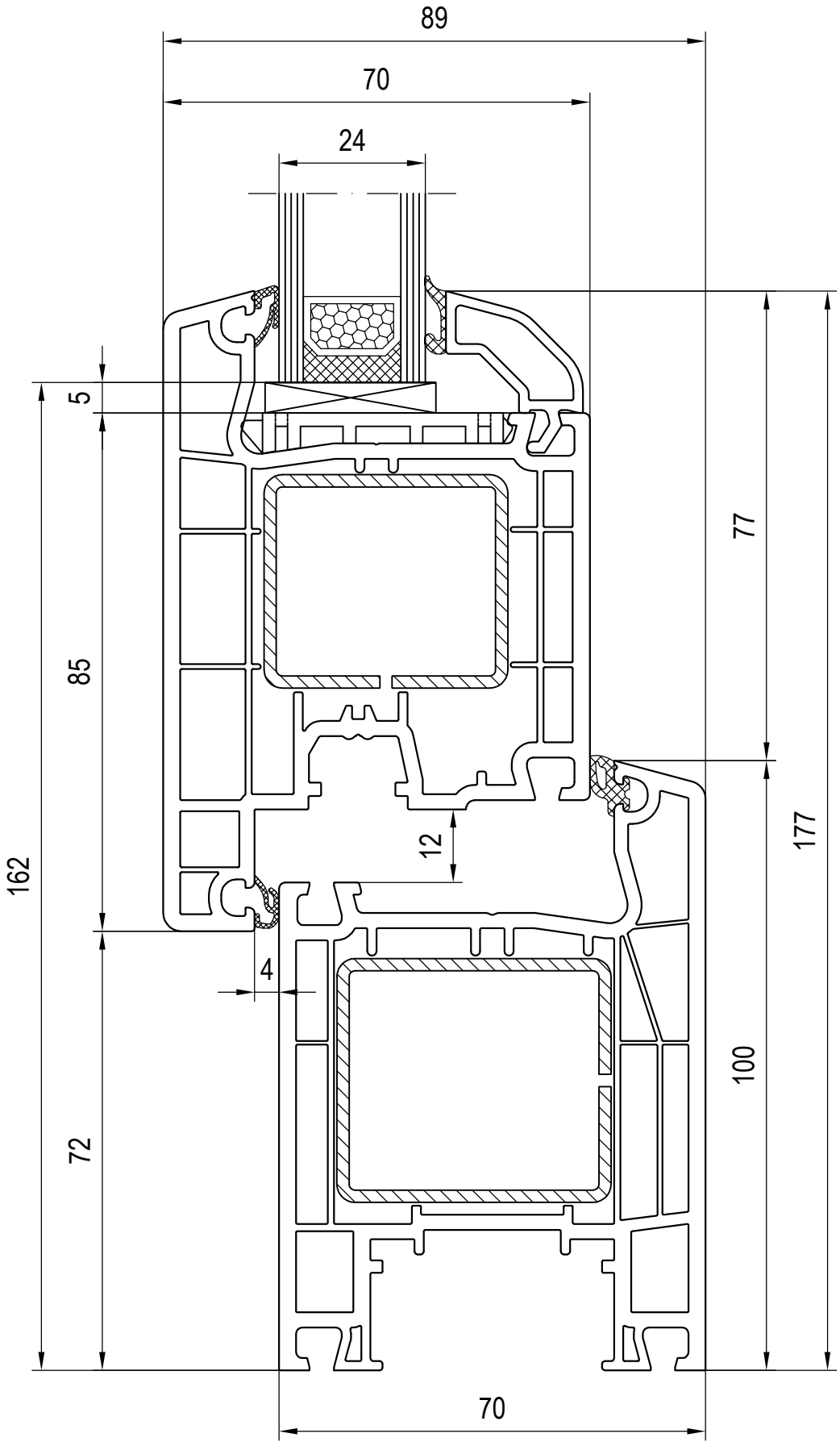
89
70
24
5
85
162
72
77
177
100
12
4
70

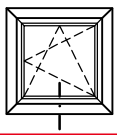

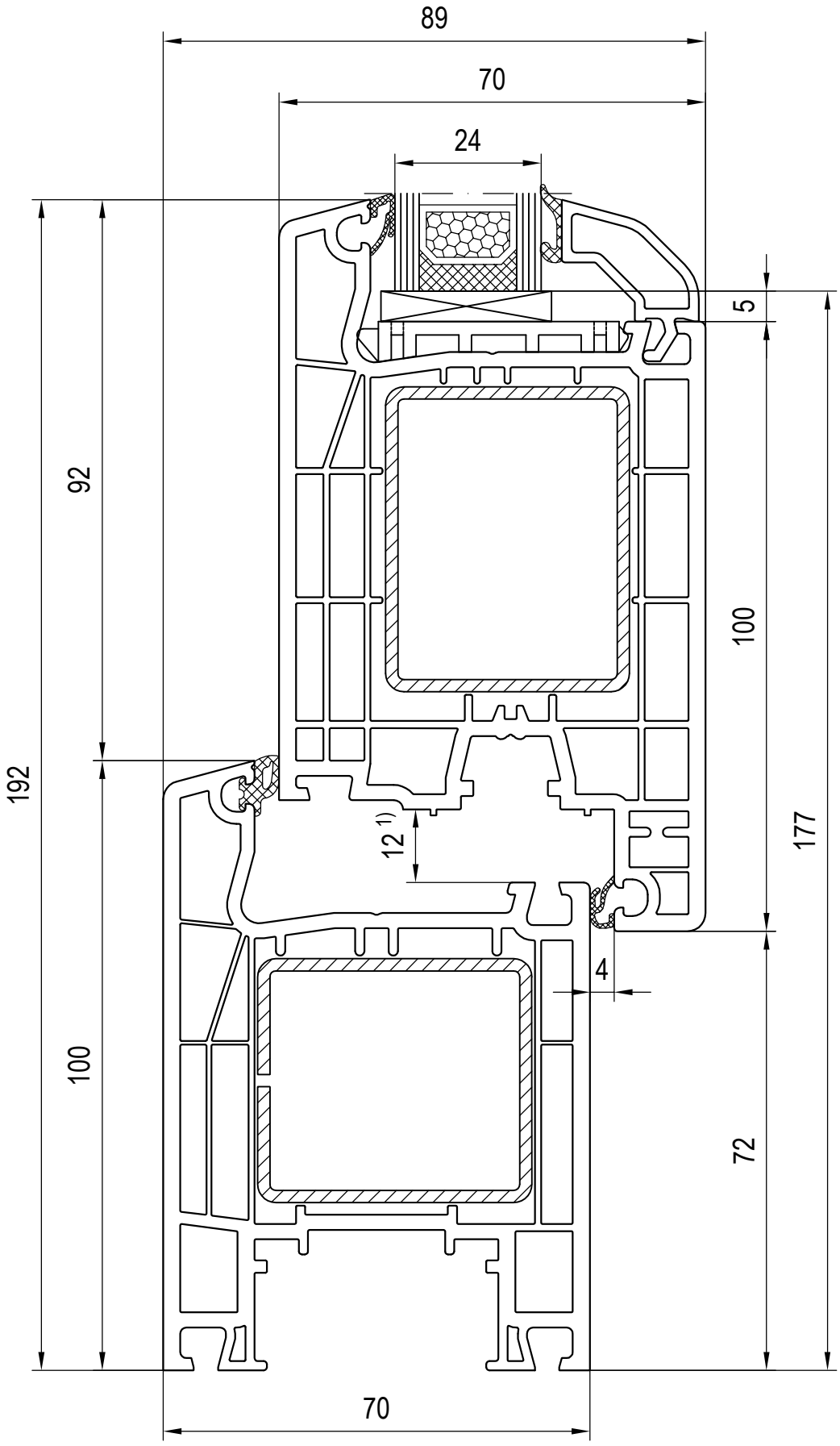

1) Falzluft bei Haustüren links und rechts = 13mm

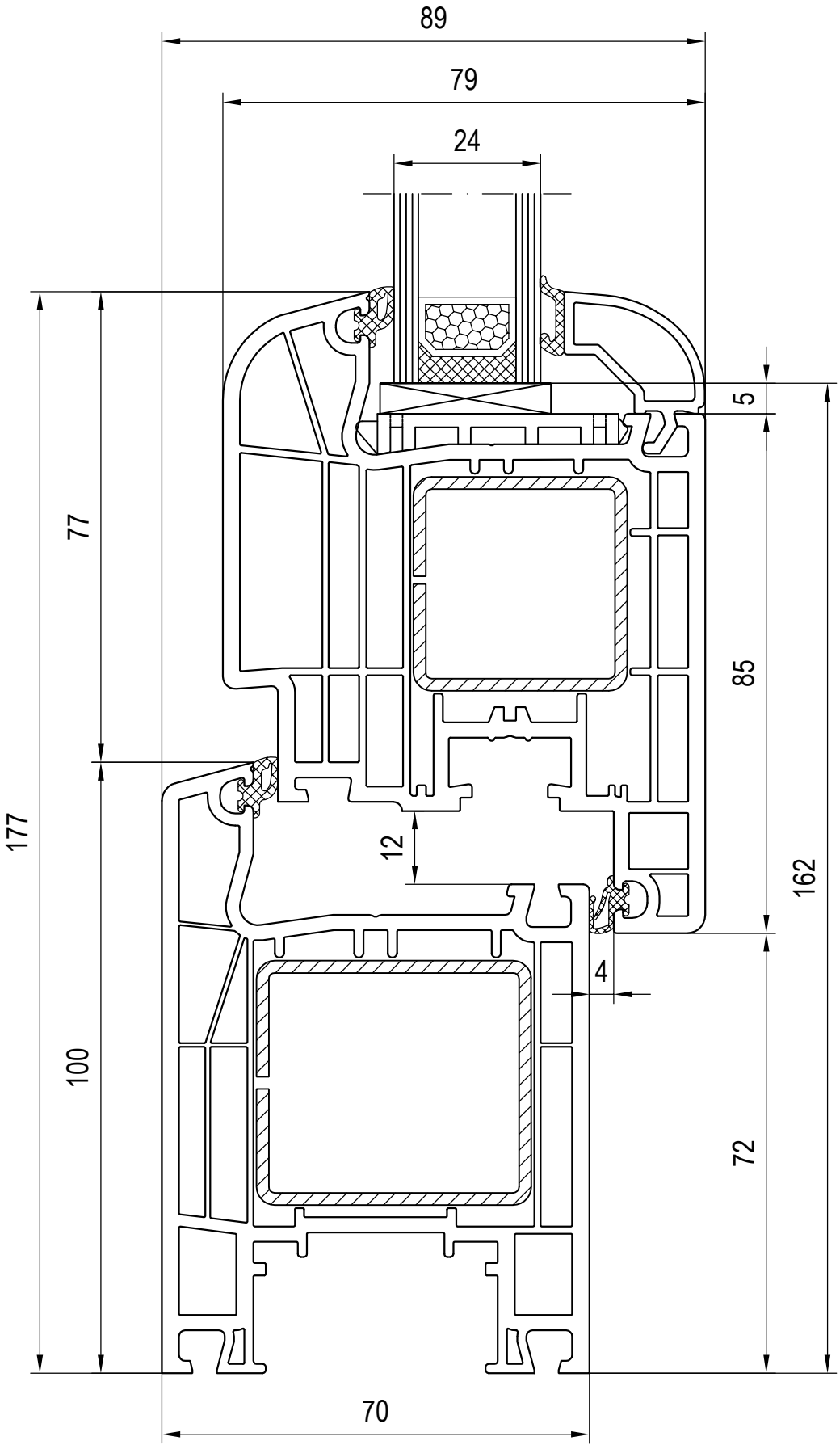
89
79
24
5
77
85
177
12
162
4
100
72
70

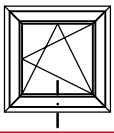

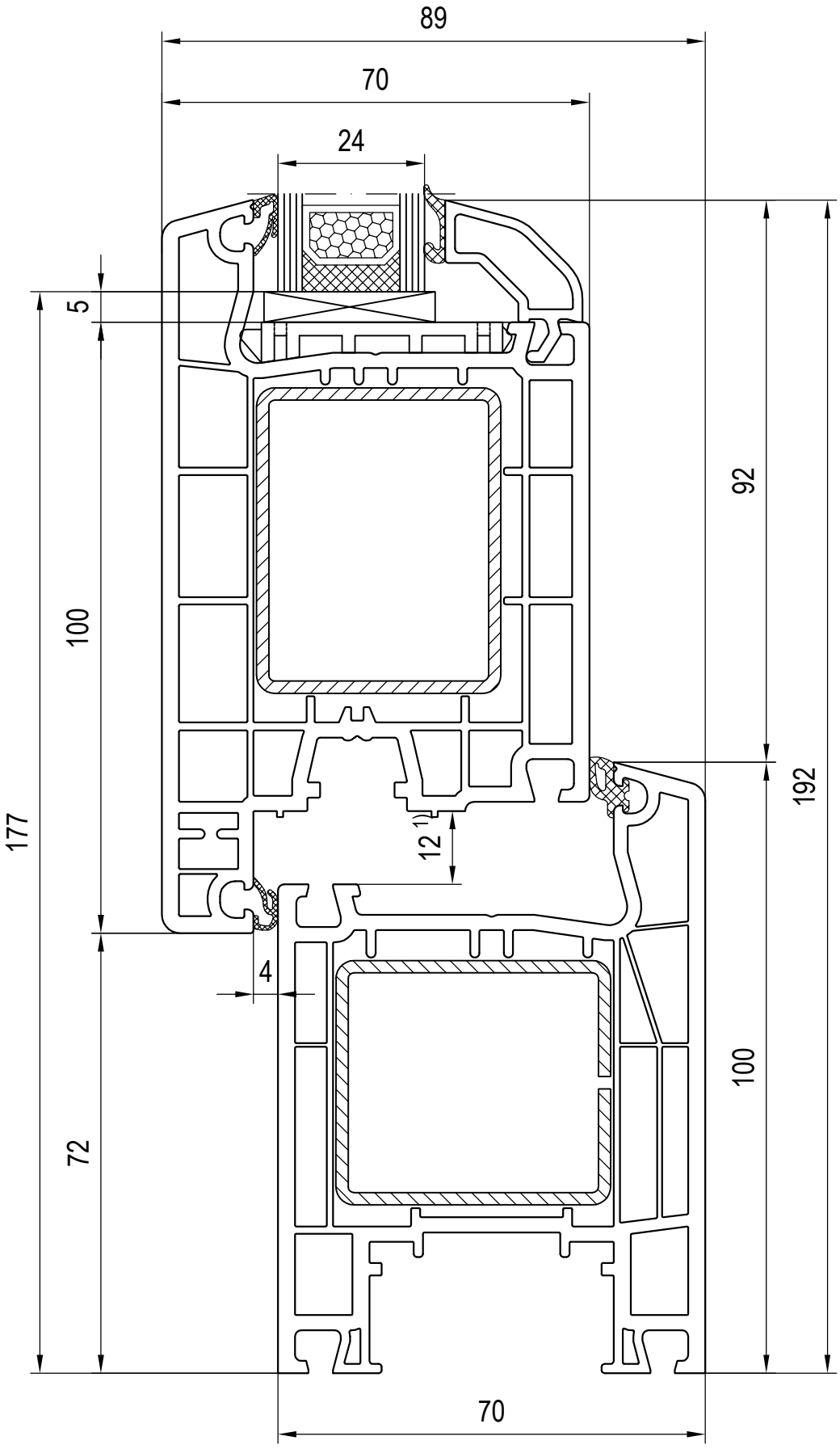

1) Falzluft bei Haustüren links und rechts = 13mm

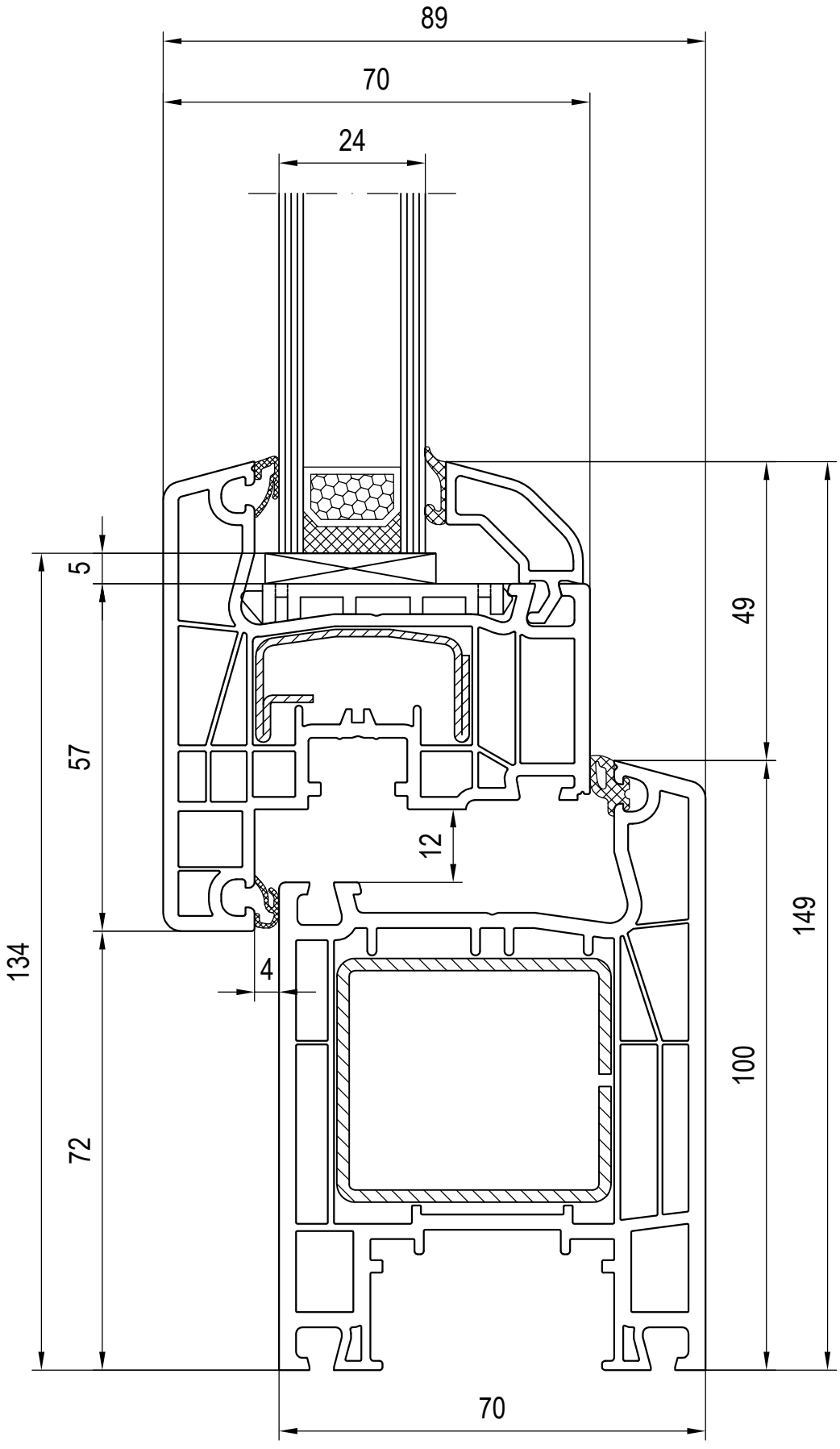
89
70
24
5
57
134
4
12
49
149
100
72
70

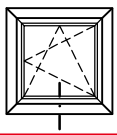

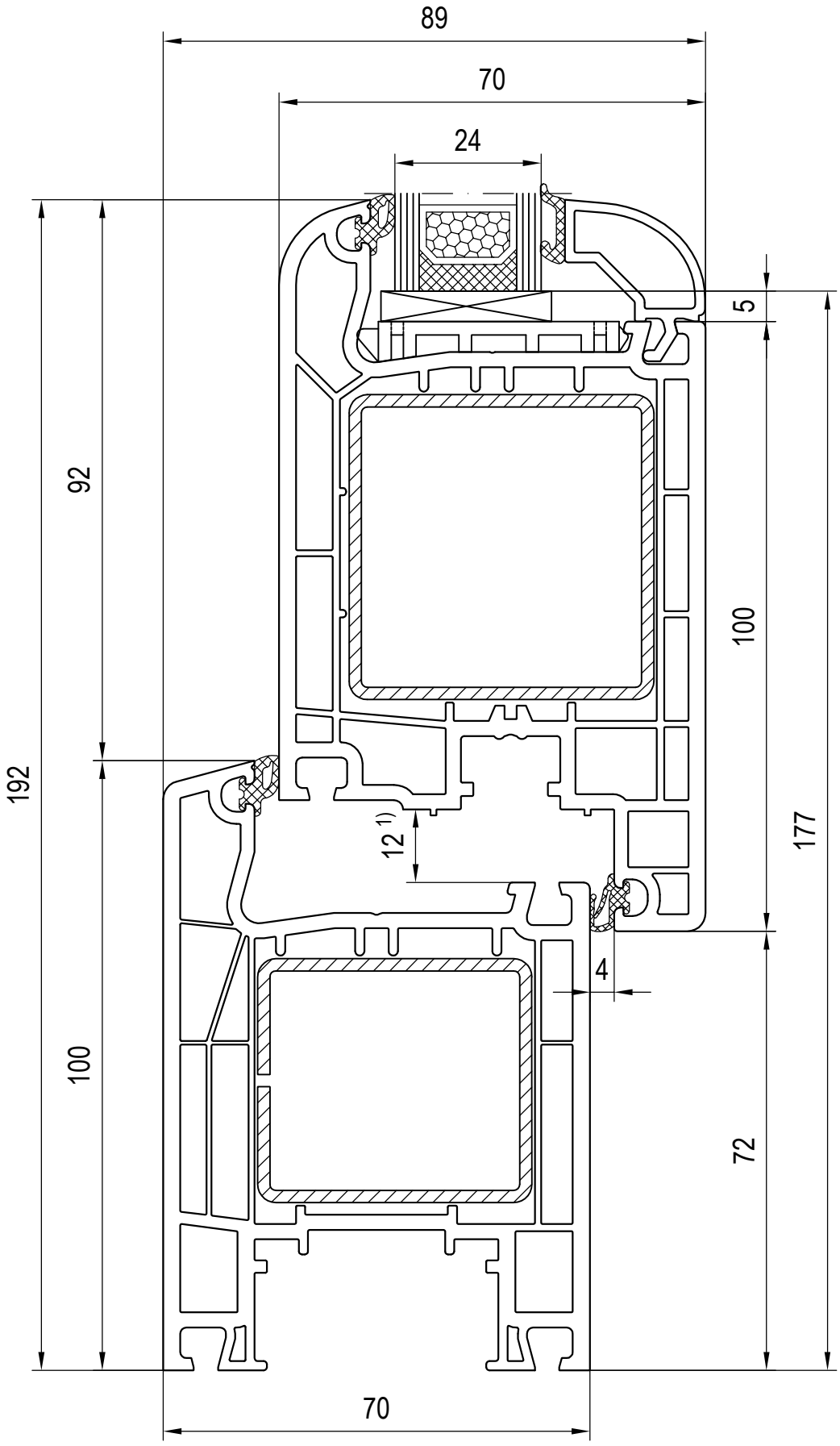

1) Falzluft bei Haustüren links und rechts = 13mm

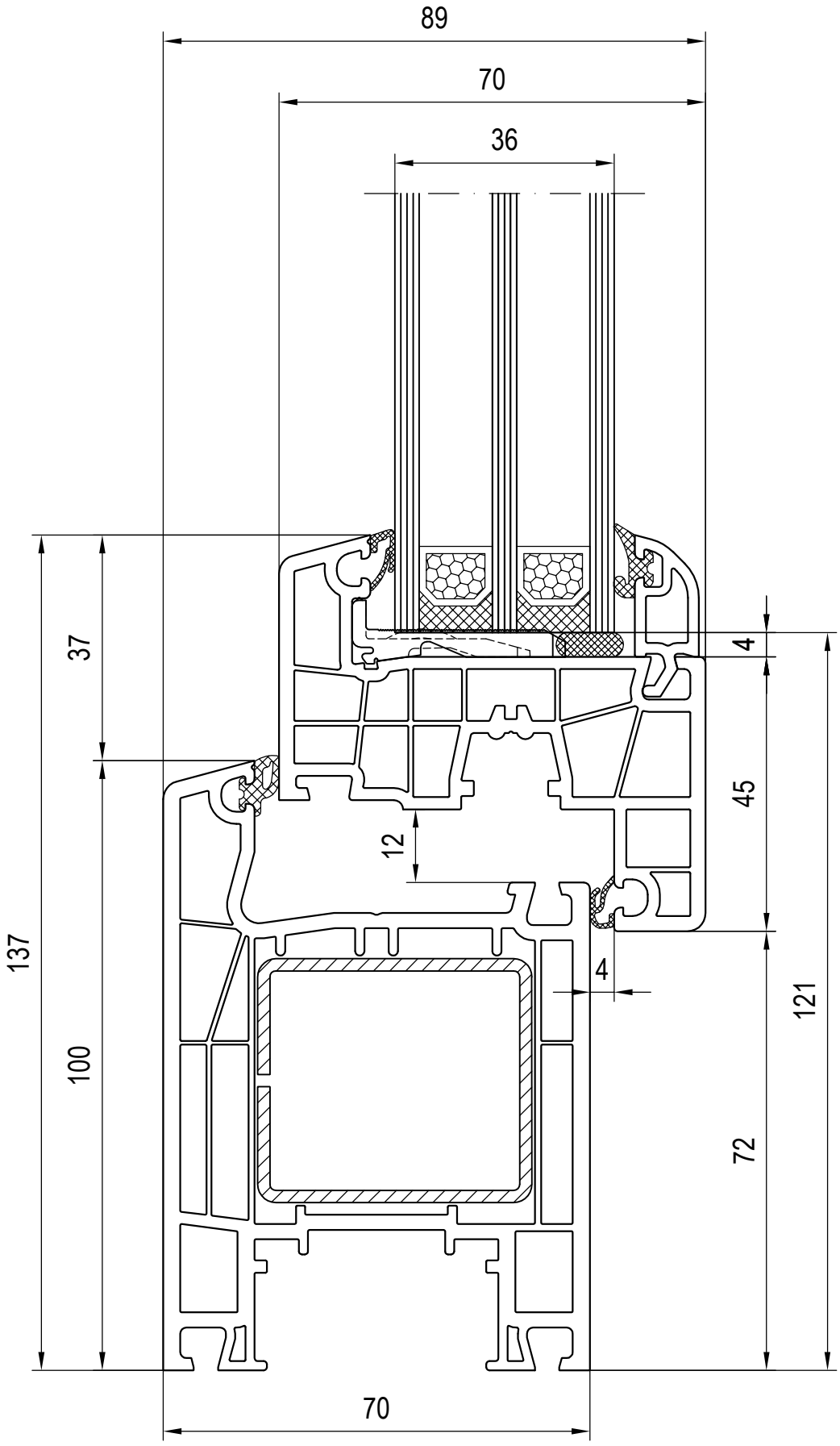
89
70
36
37
4
45
12
137
100
4
121
72
70

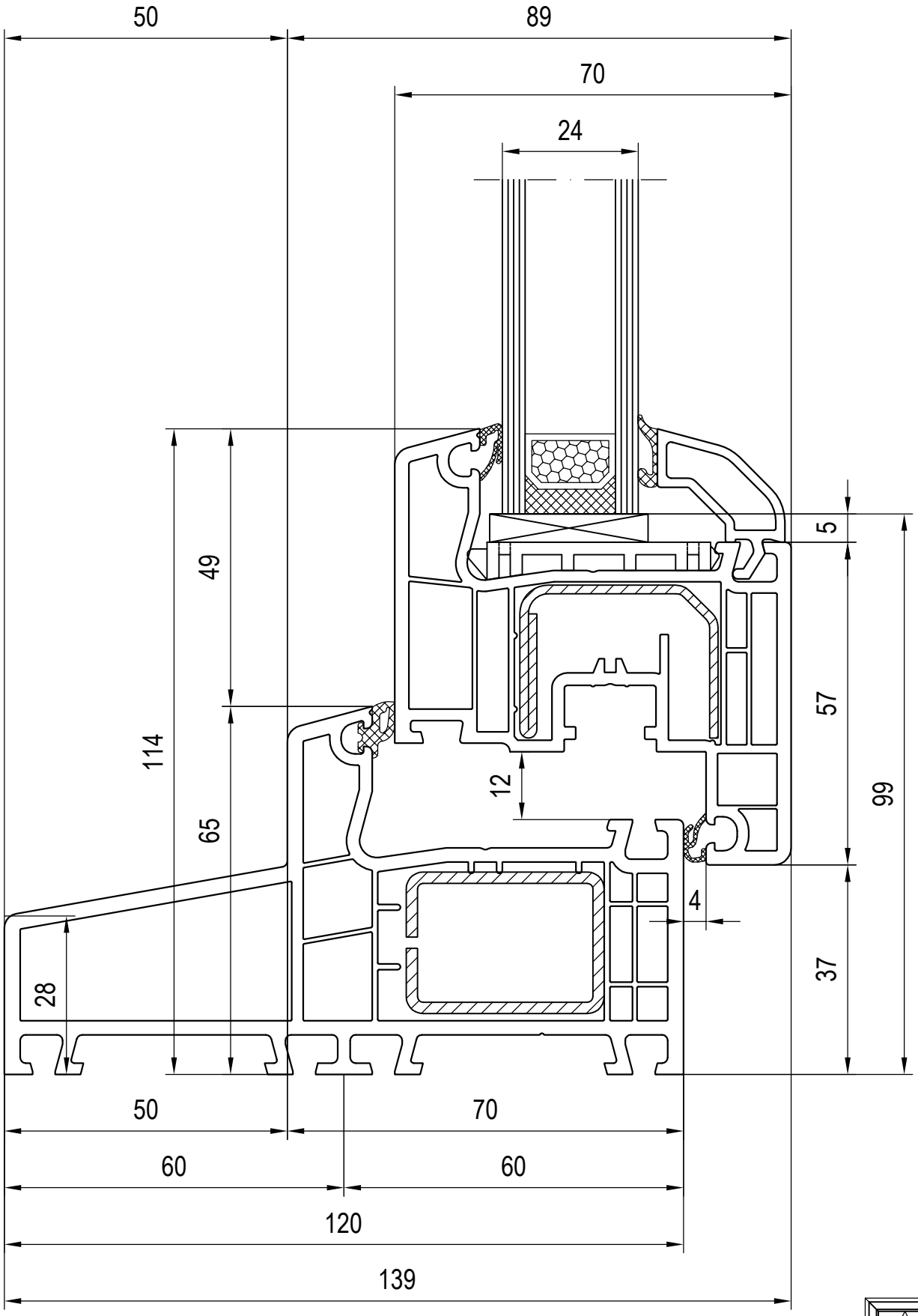
50
89
70
24
49
114
65
28
12
5
57
99
4
37
50
70
60
60
120
139

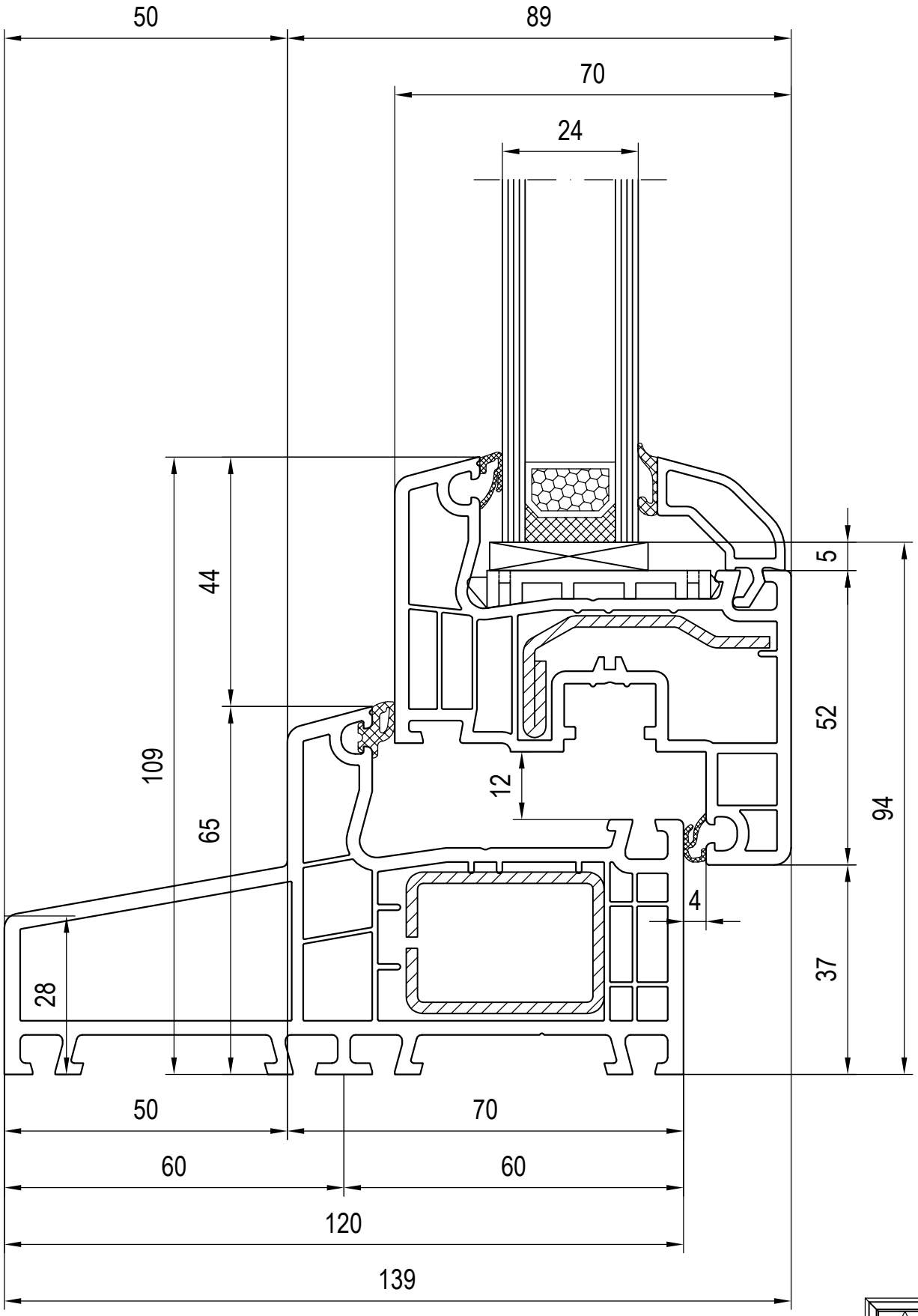
50
89
70
24
44
109
65
28
12
5
52
94
4
37
50
70
60
60
120
139

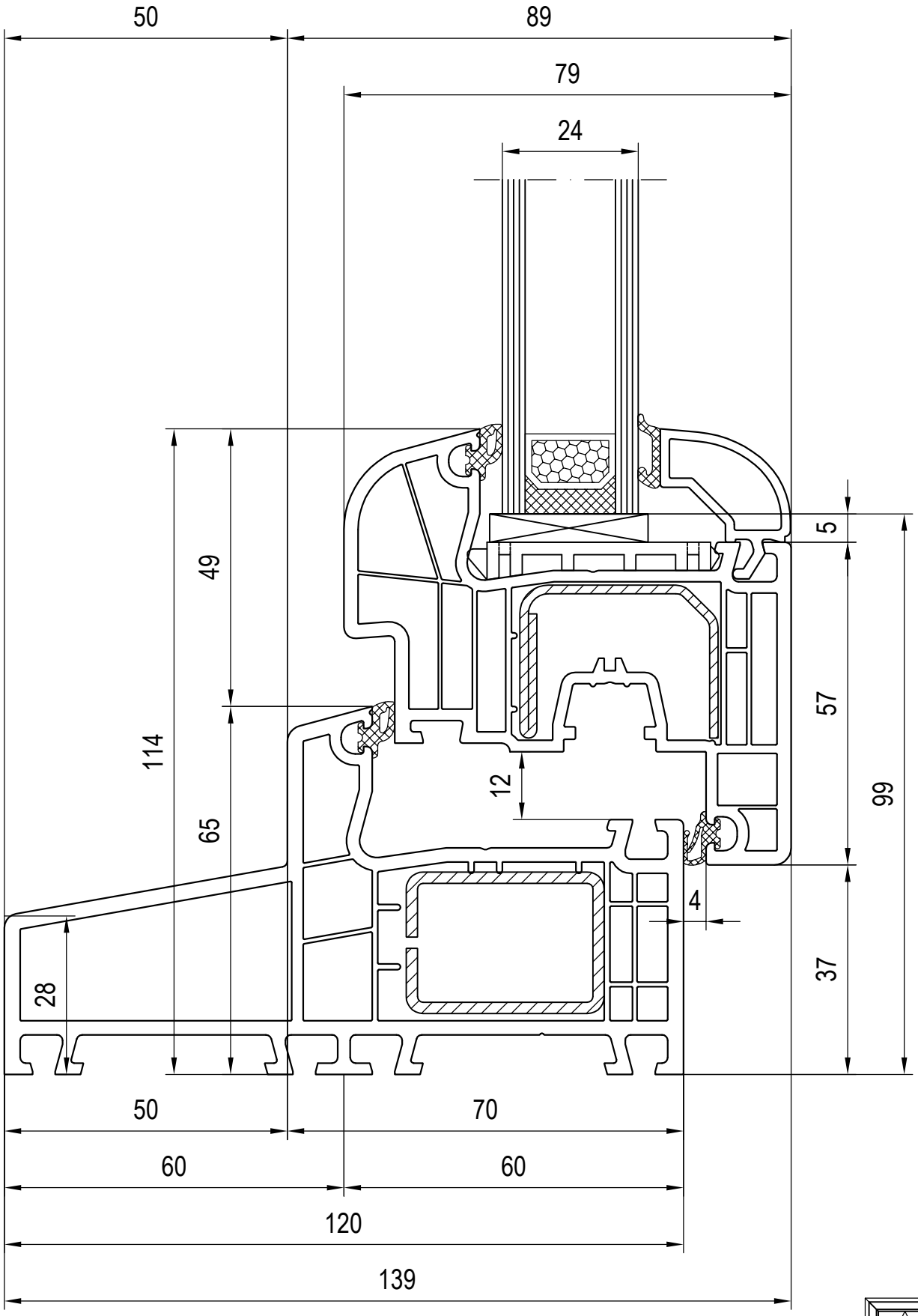
50
89
79
24
49
114
65
28
5
57
99
12
4
37
50
70
60
60
120
139

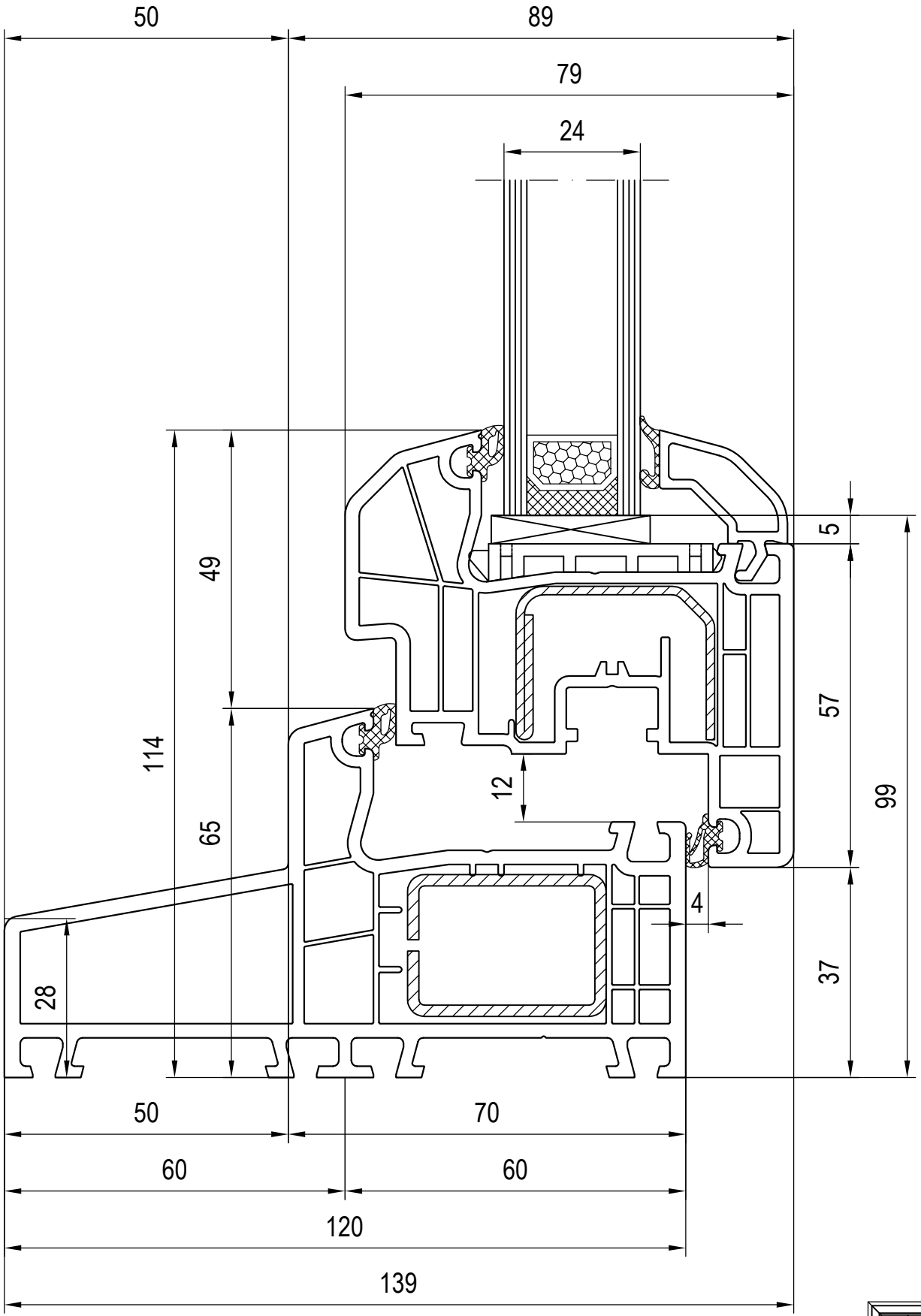
50
89
79
24
49
114
65
28
5
57
99
12
4
37
50
70
60
60
120
139

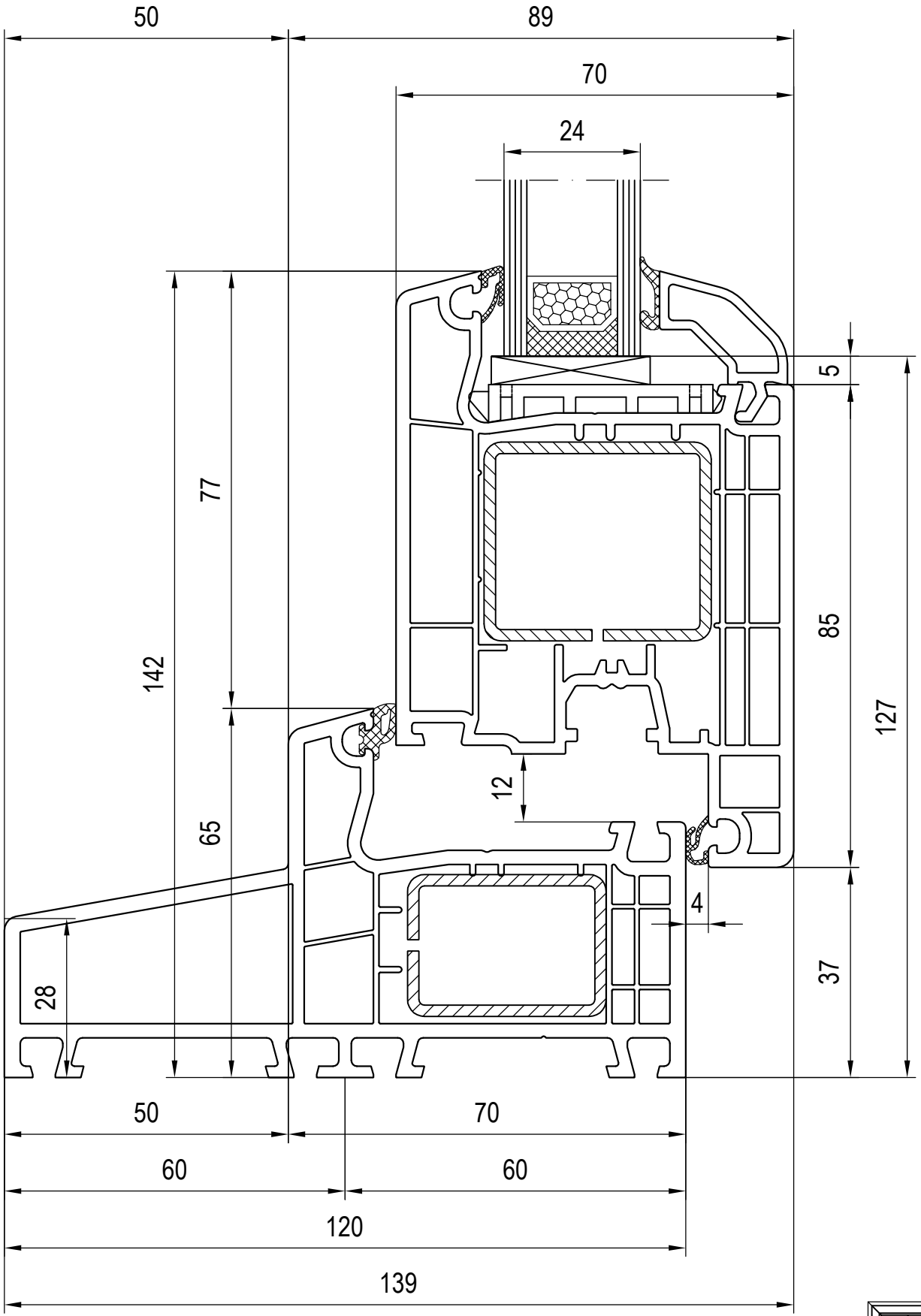
50
89
70
24
5
77
142
85
127
12
65
4
28
37
50
70
60
60
120
139

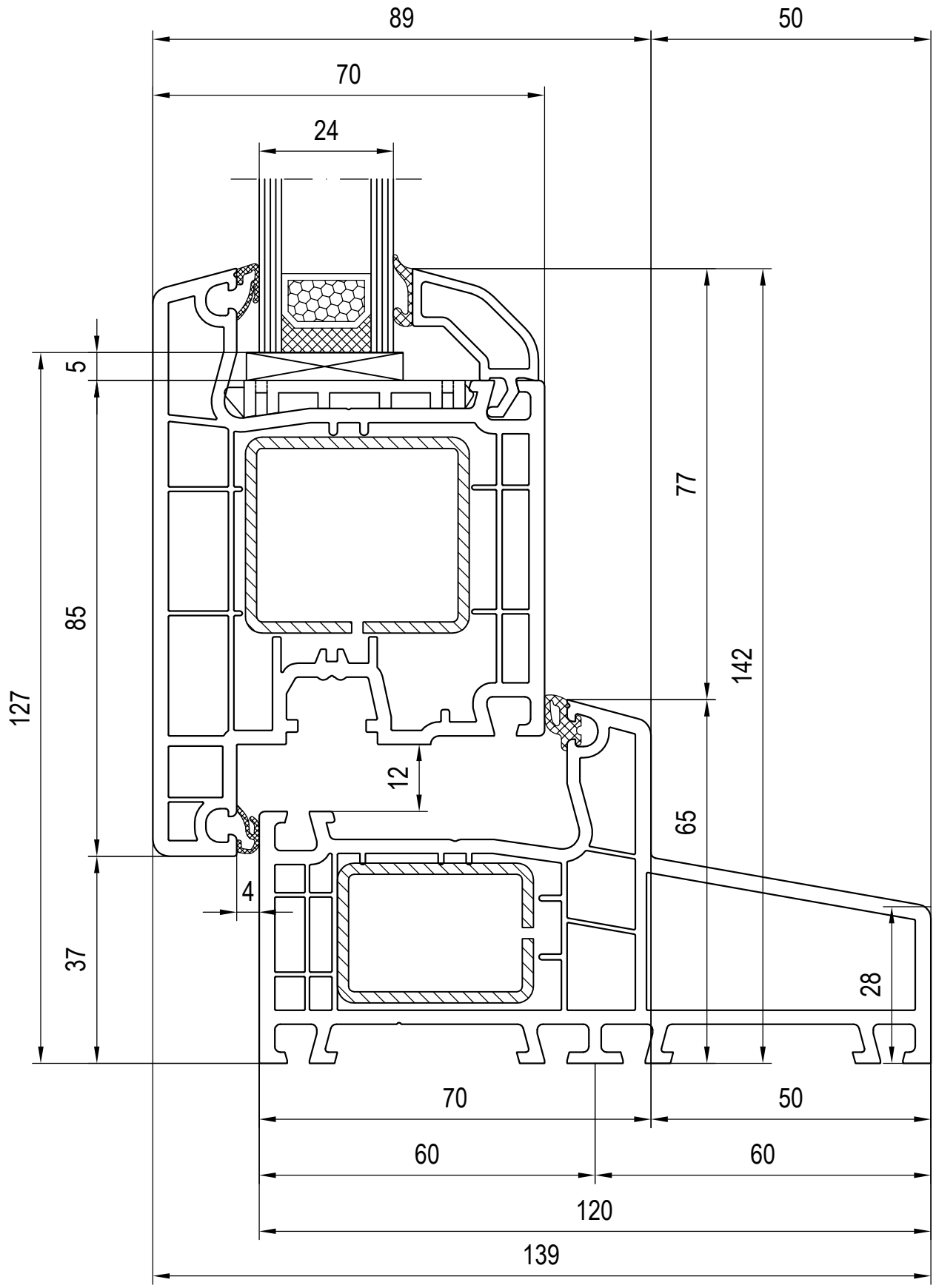
89
50
70
24
5
85
127
77
142
12
65
4
37
28
70
50
60
60
120
139

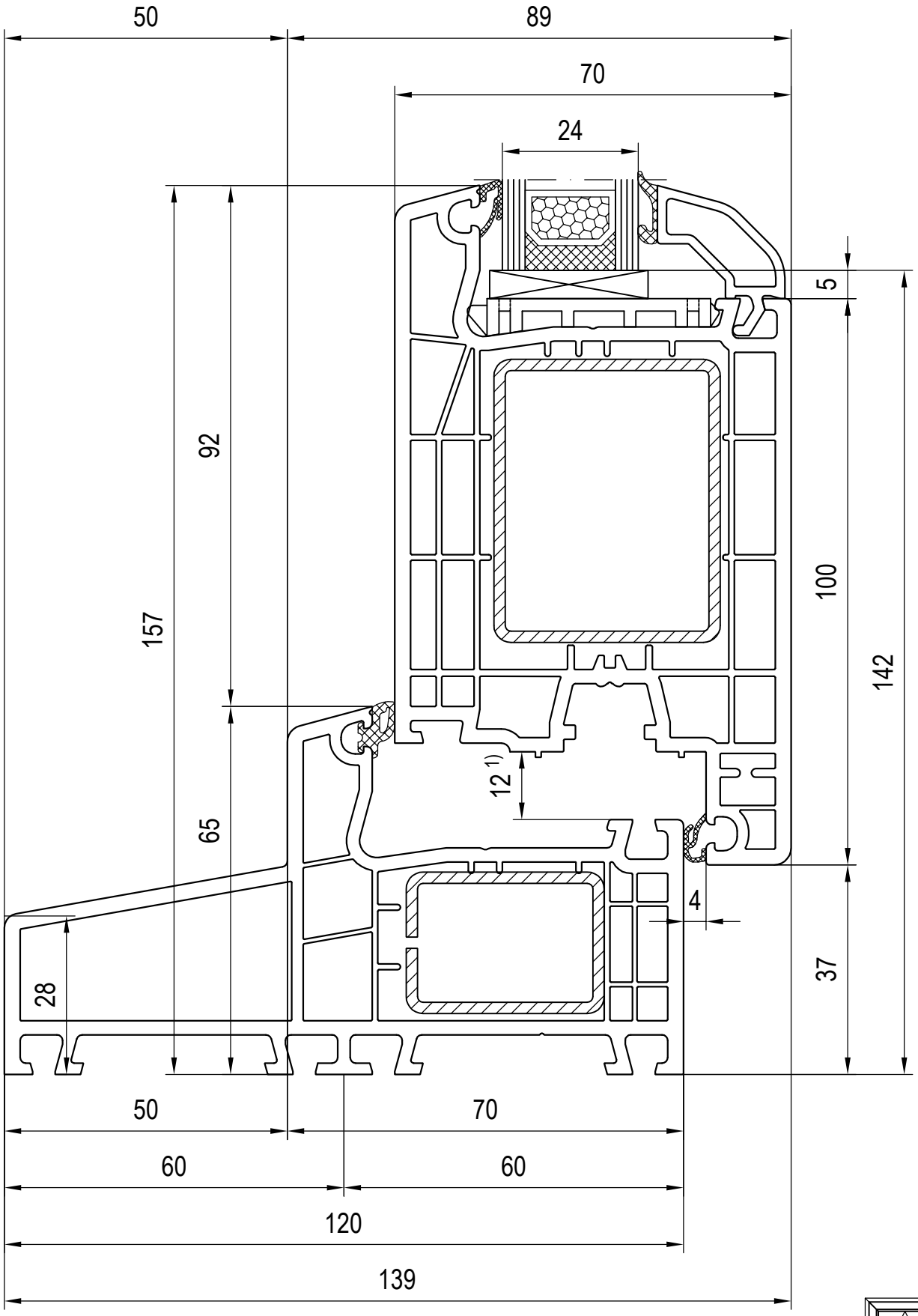

1) Falzluft bei Haustüren links und rechts = 13mm

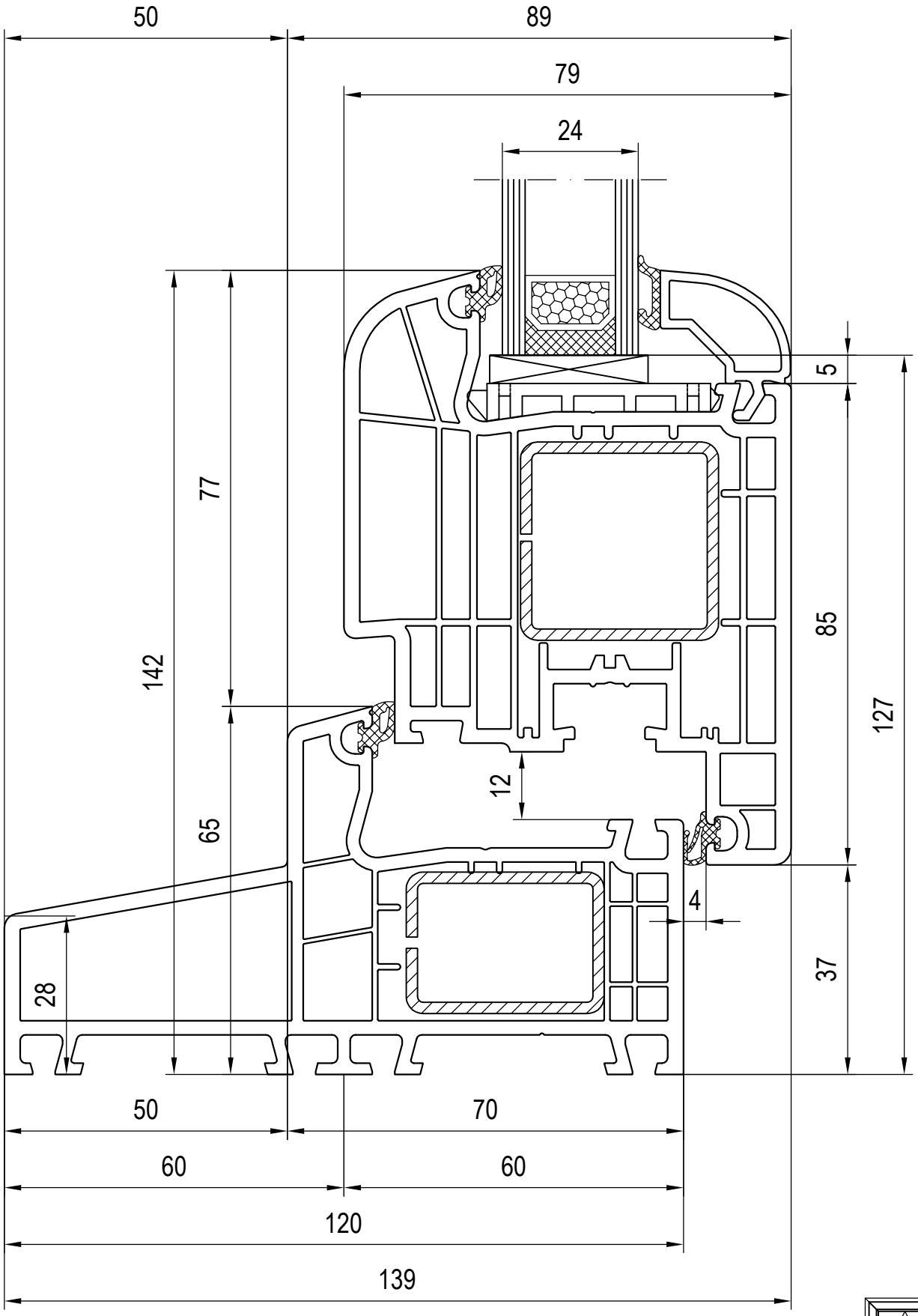
50
89
79
24
5
77
142
85
127
12
65
4
28
37
50
70
60
60
120
139

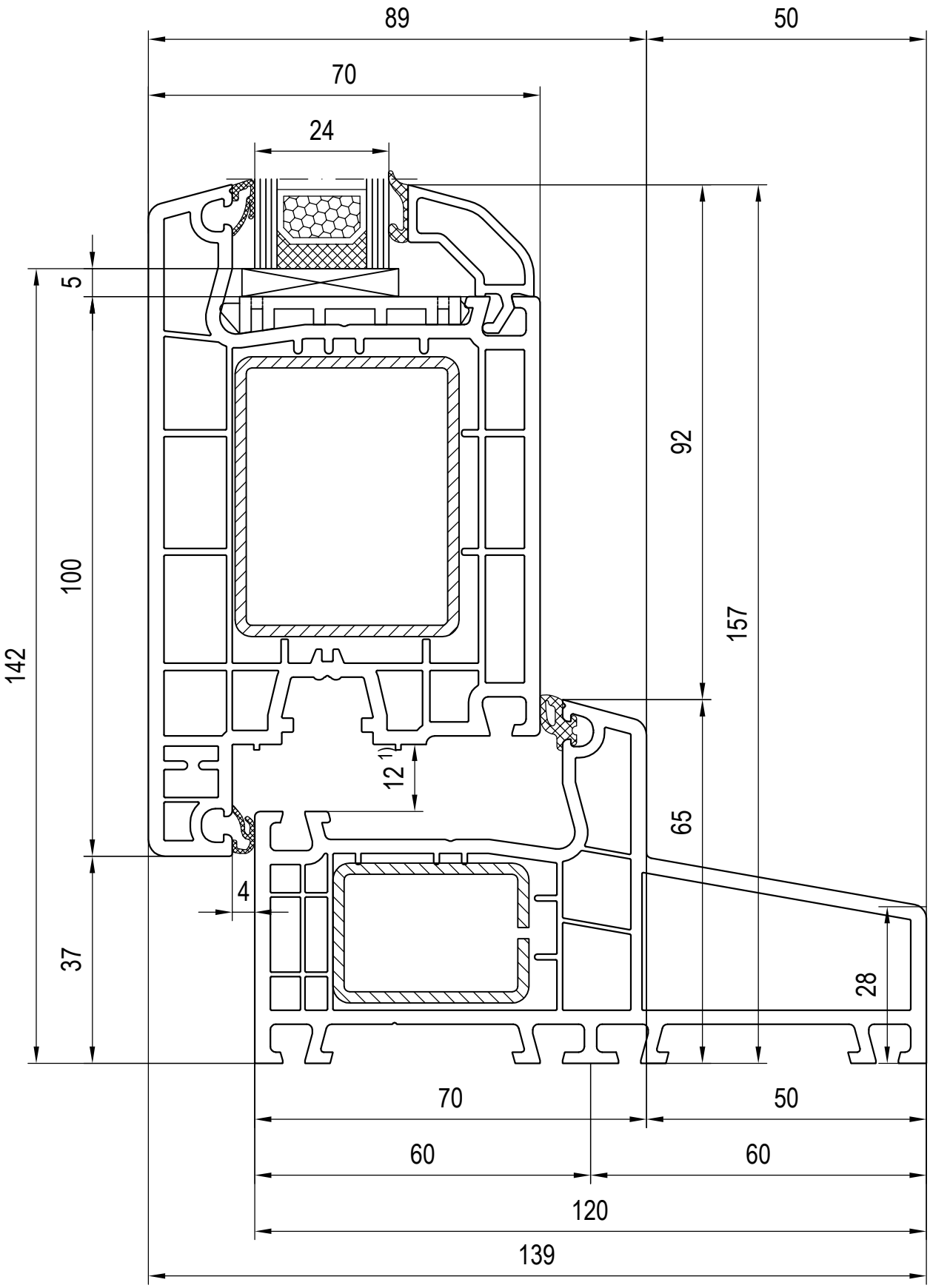

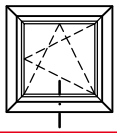

1) Falzluft bei Haustüren links und rechts = 13mm

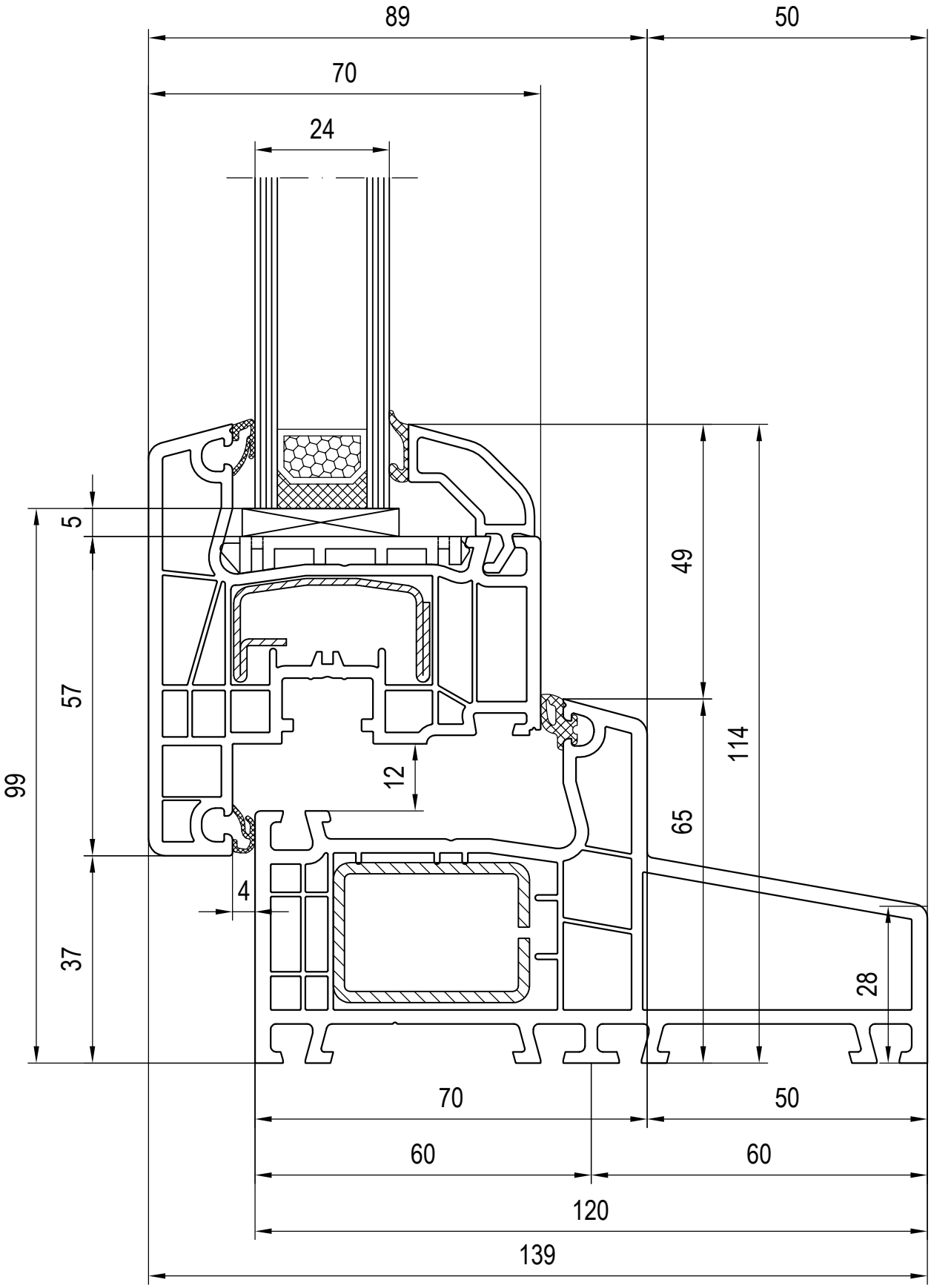
89
50
70
24
5
57
99
49
114
12
65
4
37
28
70
50
60
60
120
139

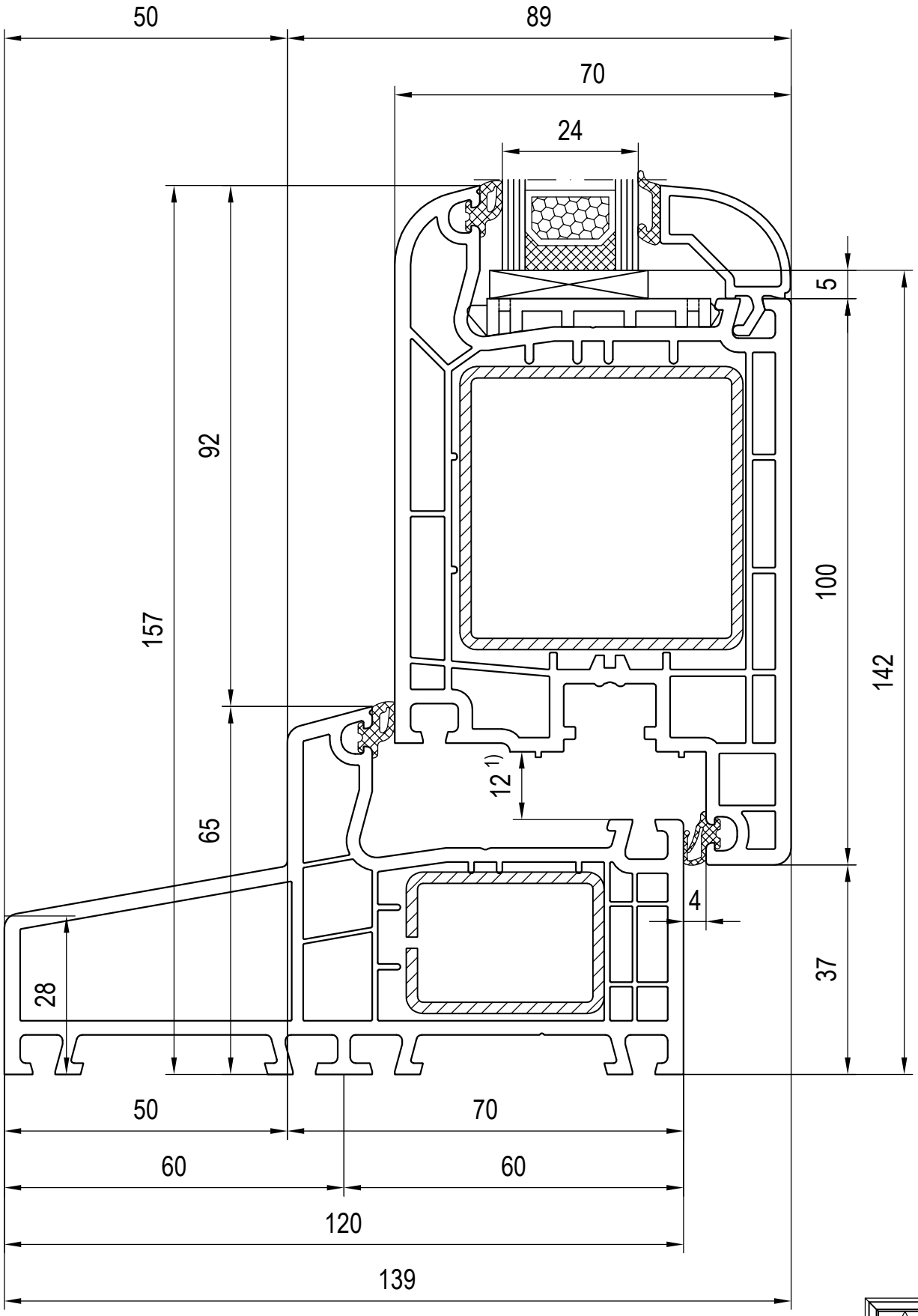

1) Falzluft bei Haustüren links und rechts = 13mm

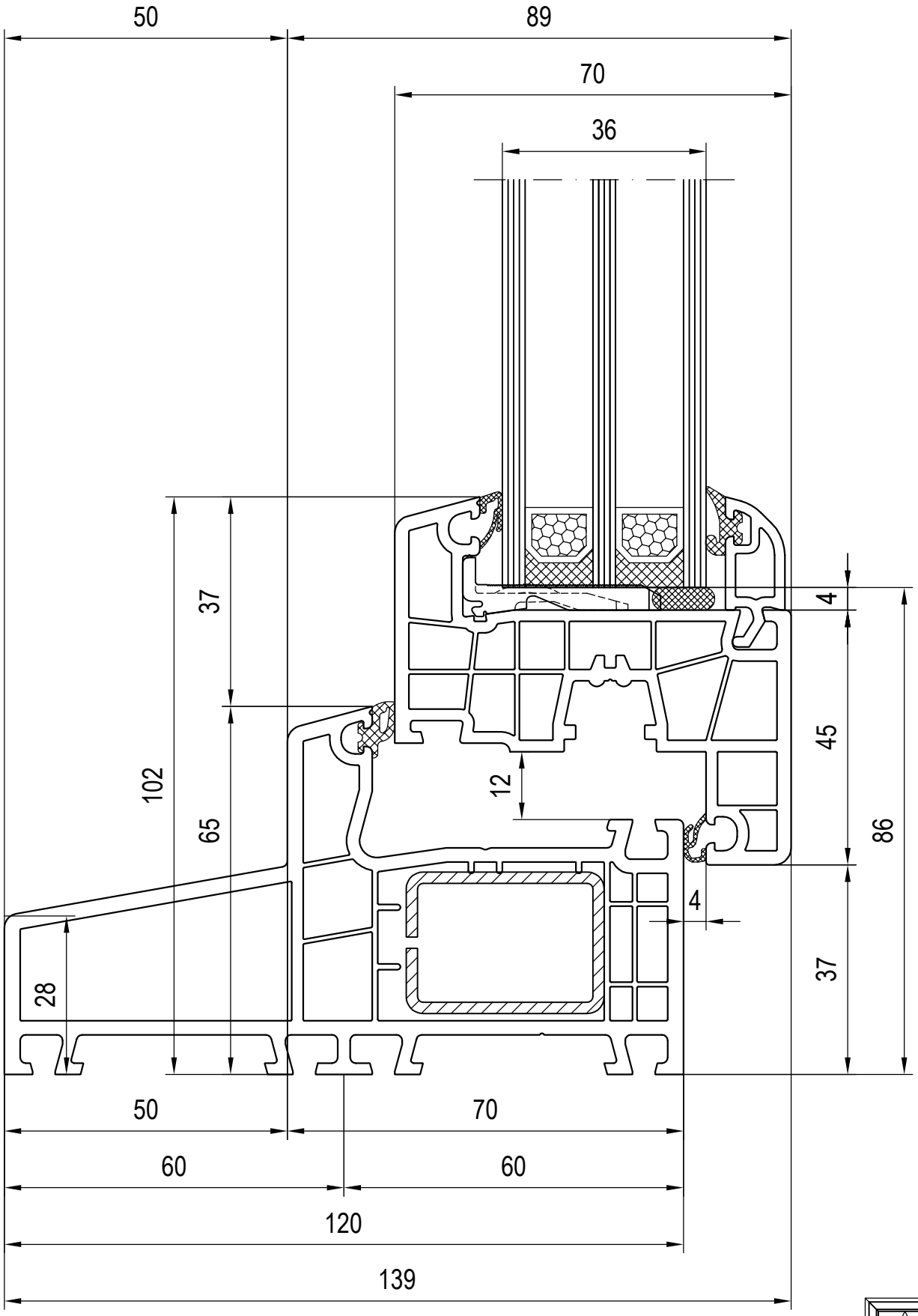
50
89
70
36
37
102
65
28
12
4
45
86
4
37
50
70
60
60
120
139

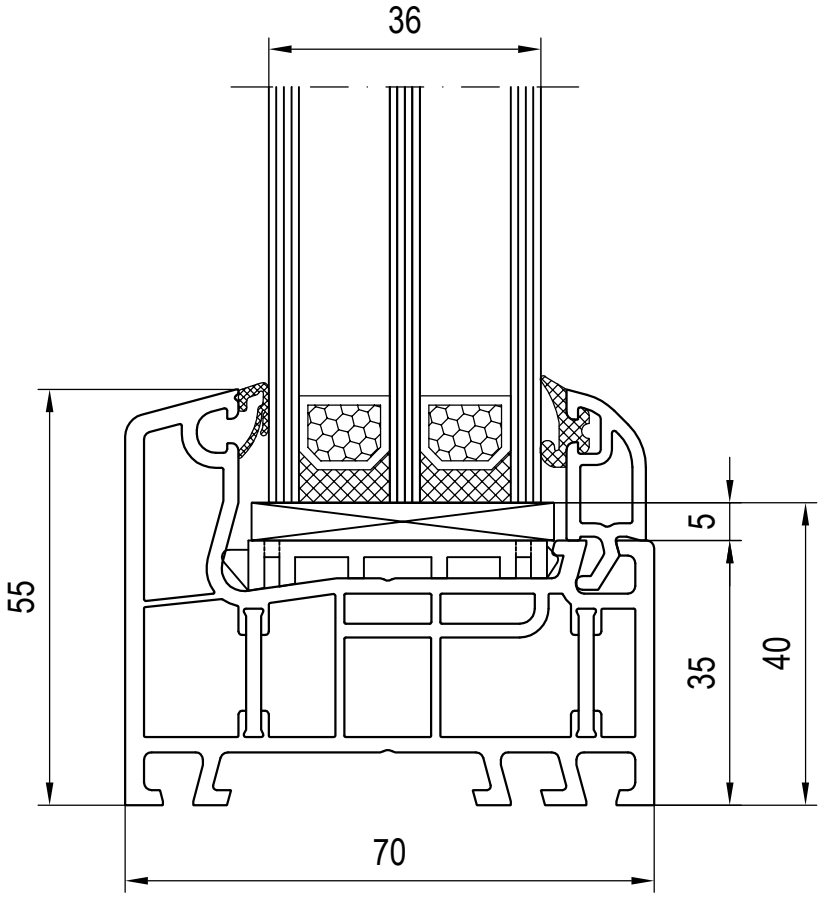
36
55
5
35
40
70

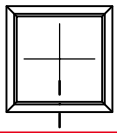

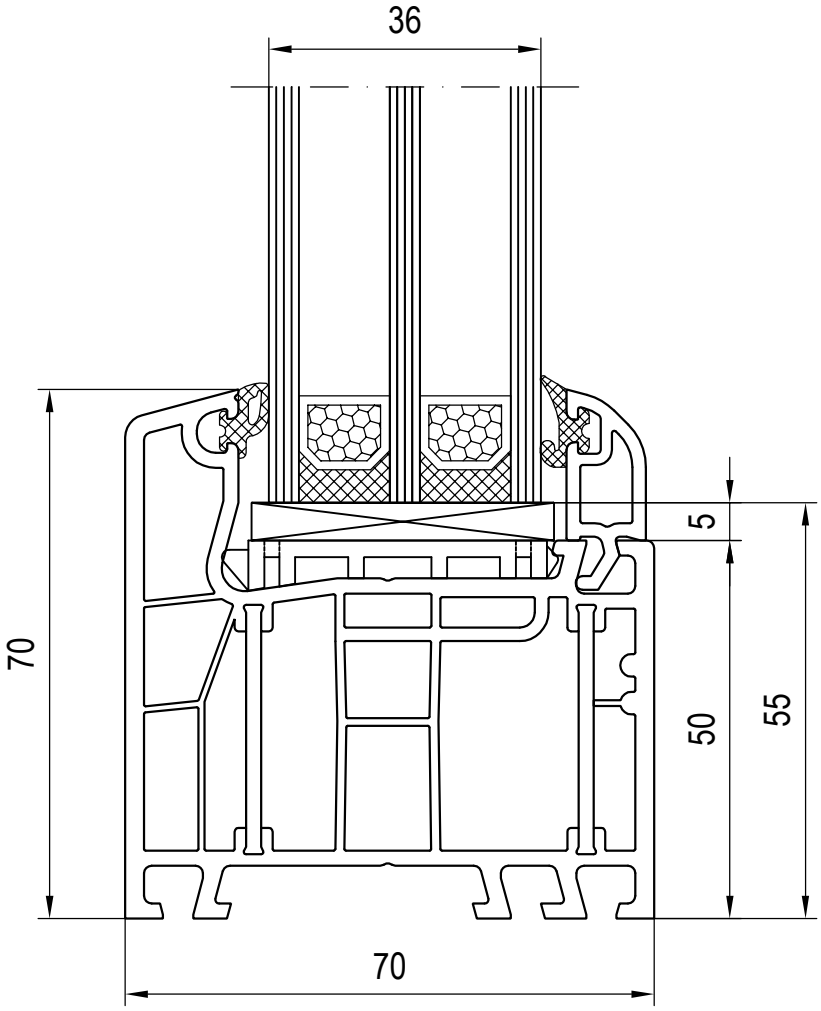
36
70
5
50
55
70

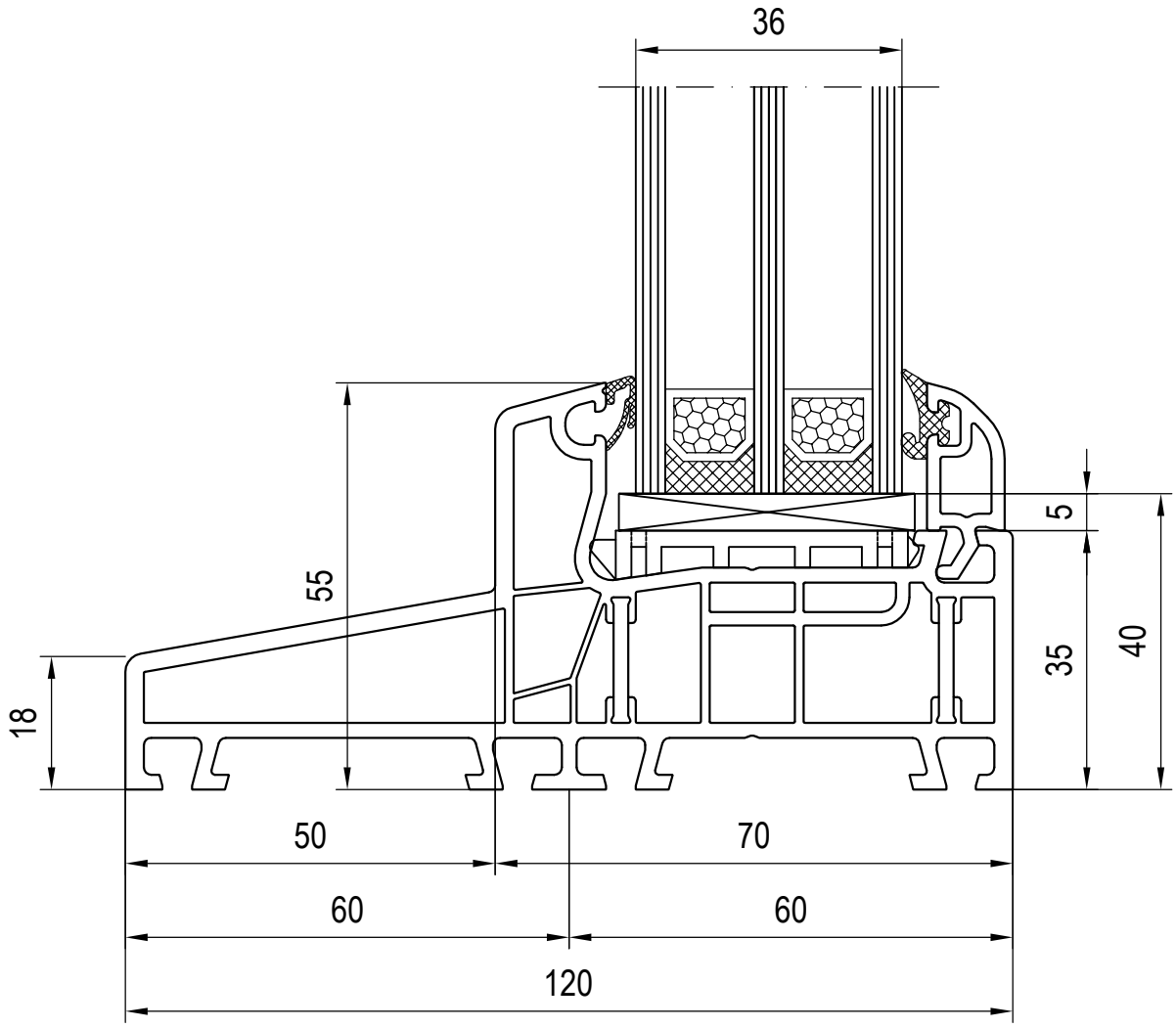
36
55
18
5
35
40
50
70
60
60
120

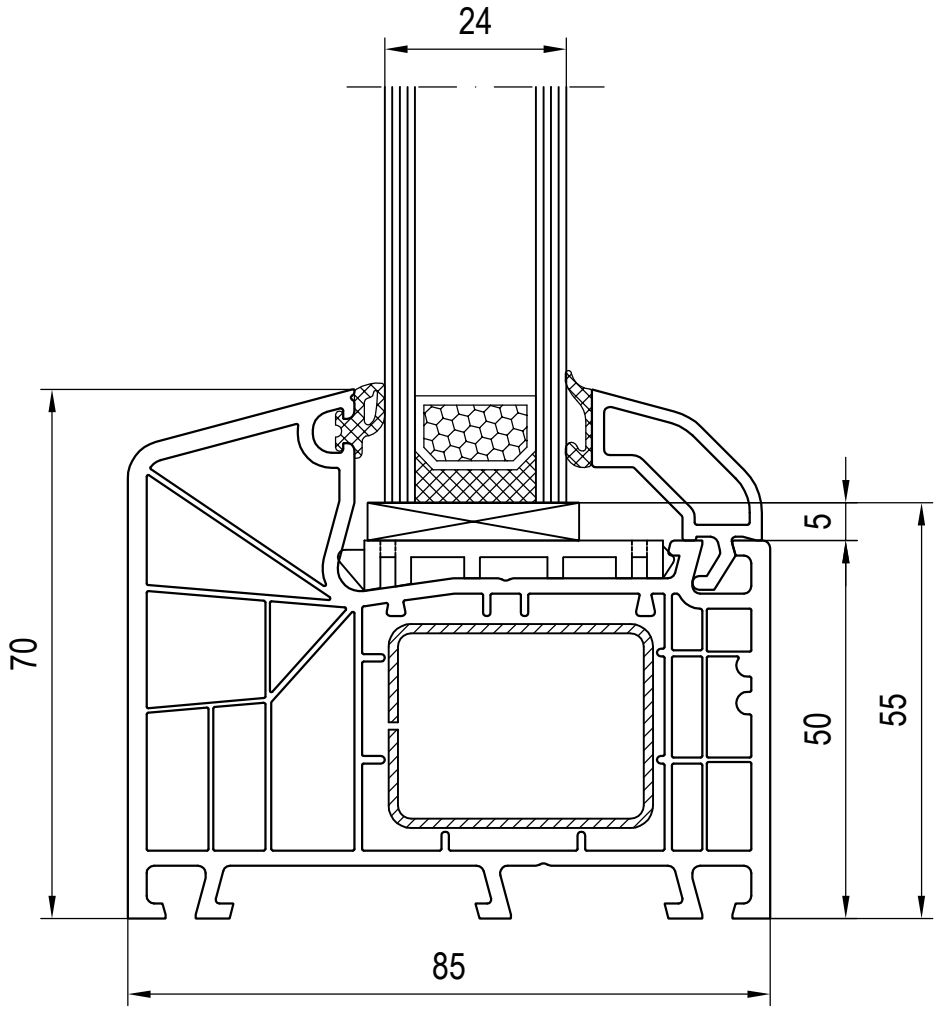
24
70
5
50
55
85

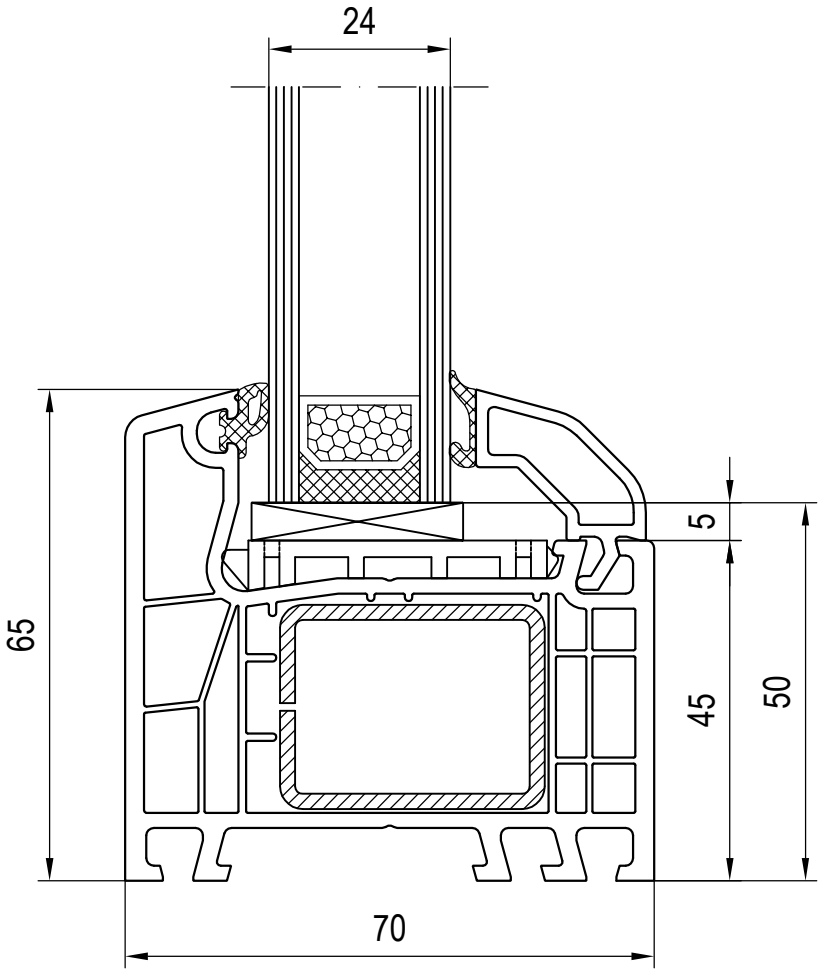
24
65
5
45
50
70

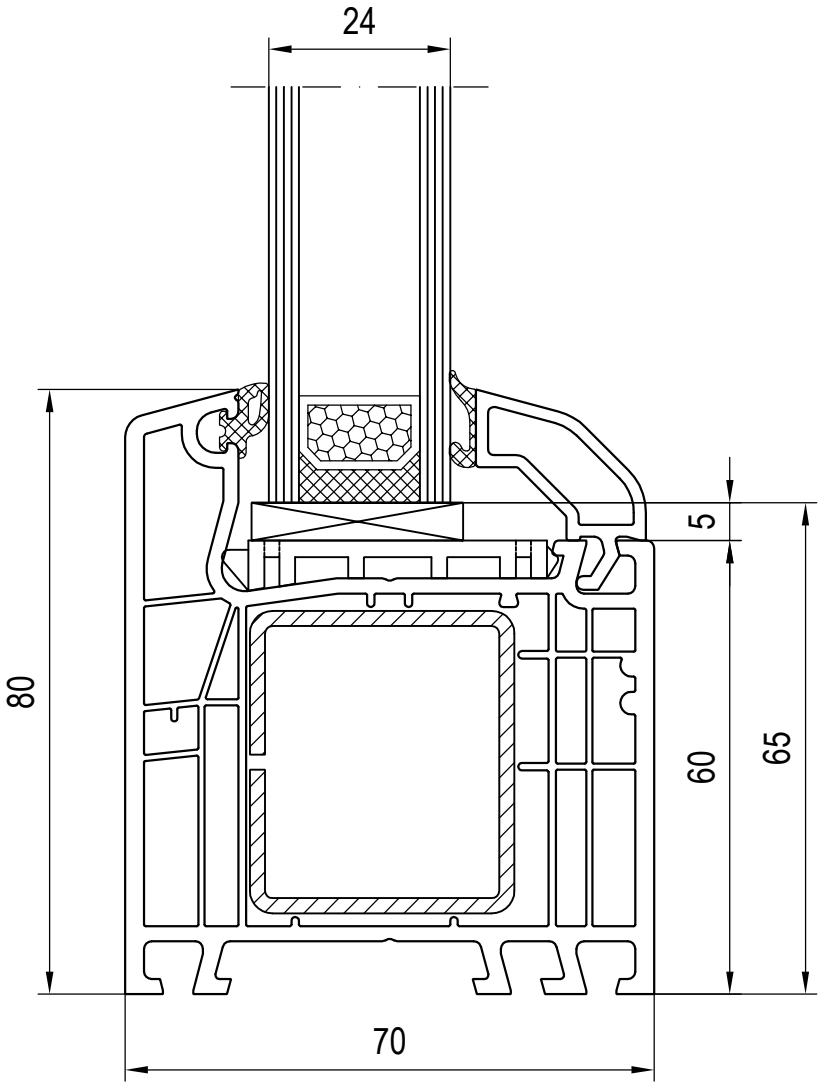
24
80
5
60
65
70

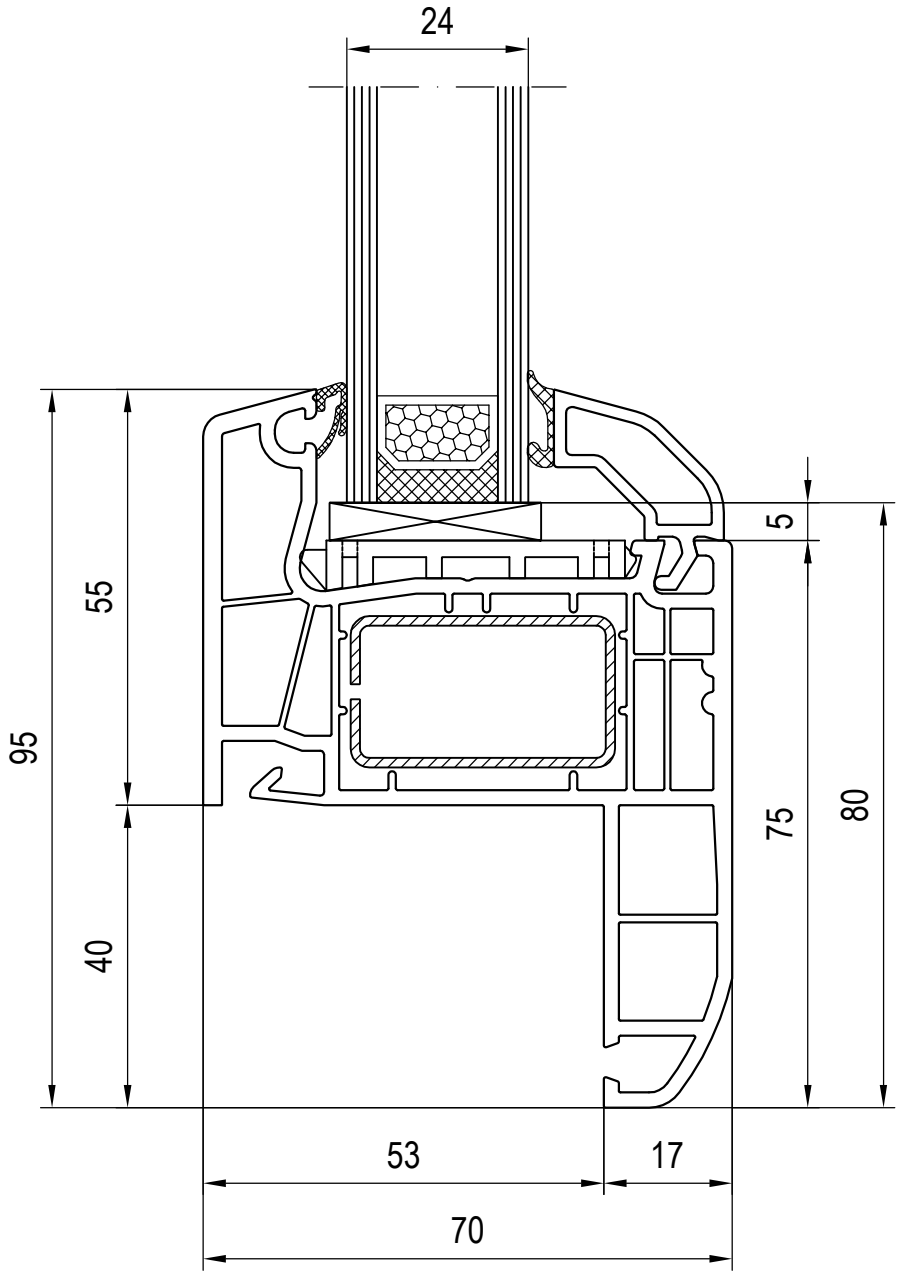
24
95
55
40
5
75
80
53
17
70

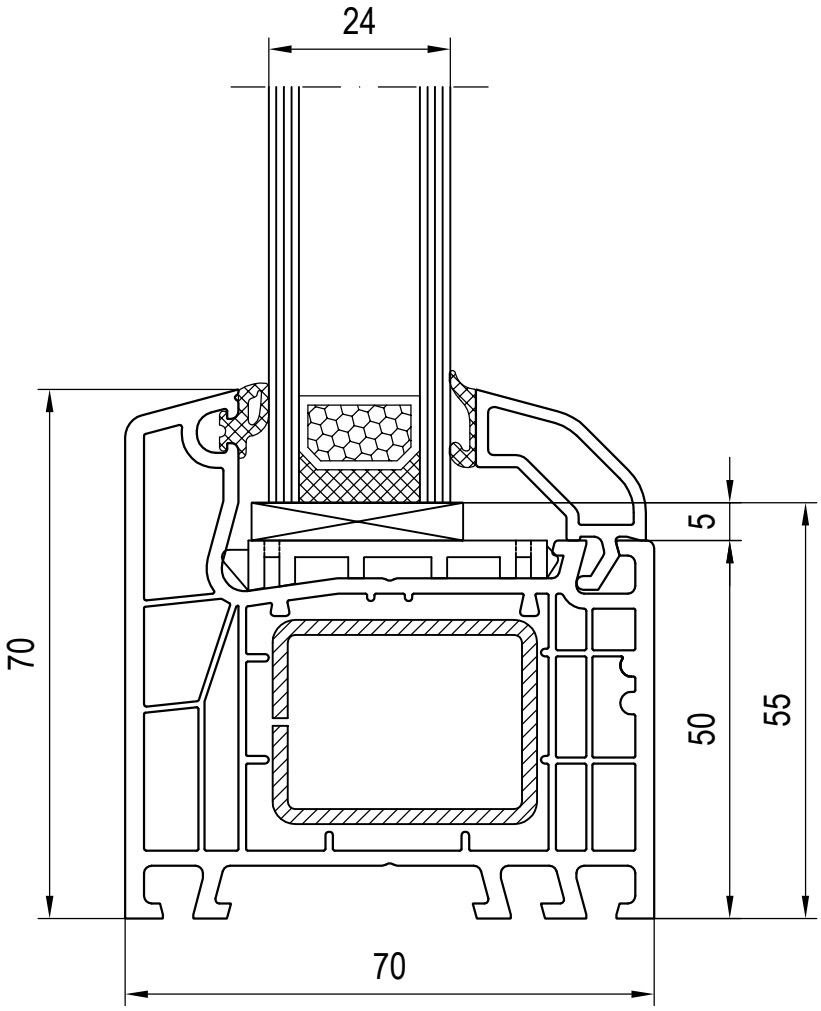
24
70
5
50
55
70

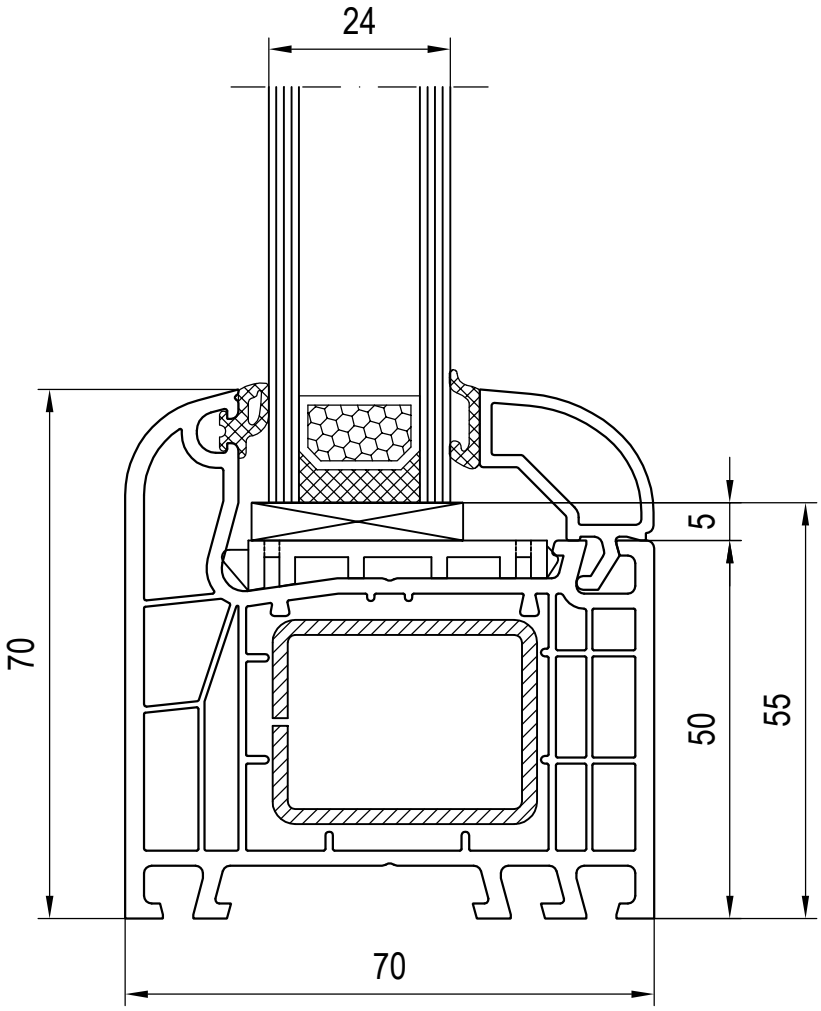
24
70
5
50
55
70

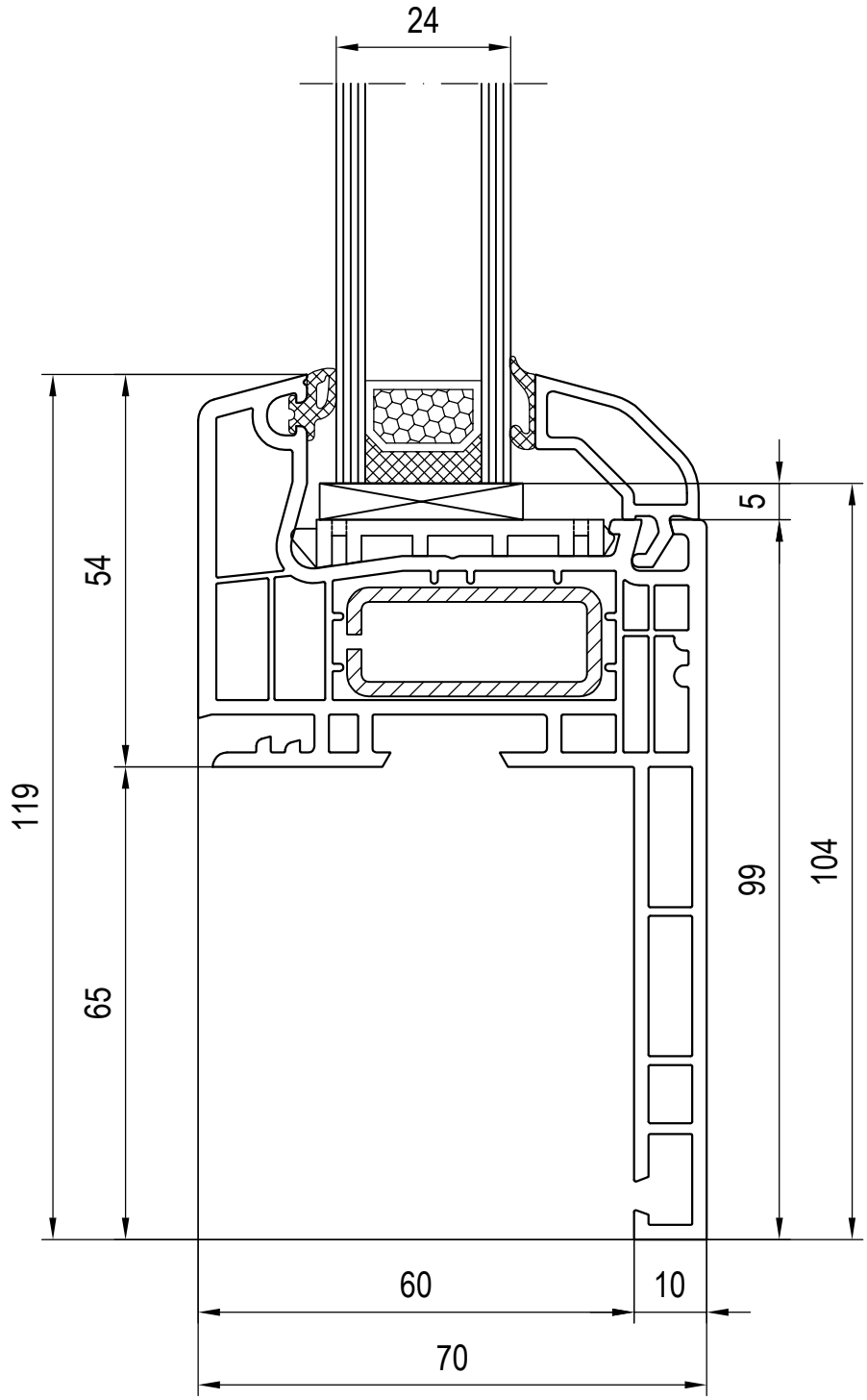
24
54
119
65
5
99
104
60
10
70

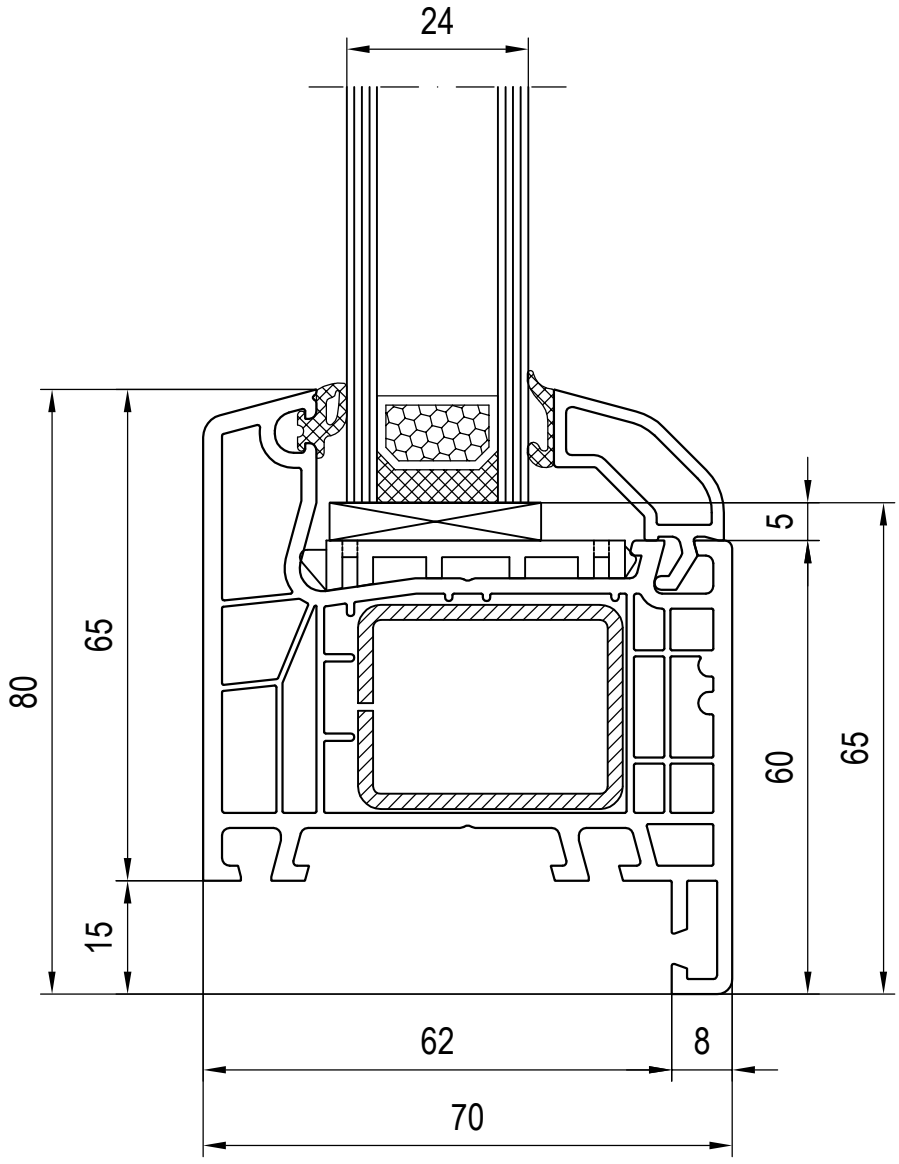
24
80
65
15
5
60
65
62
8
70

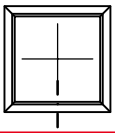

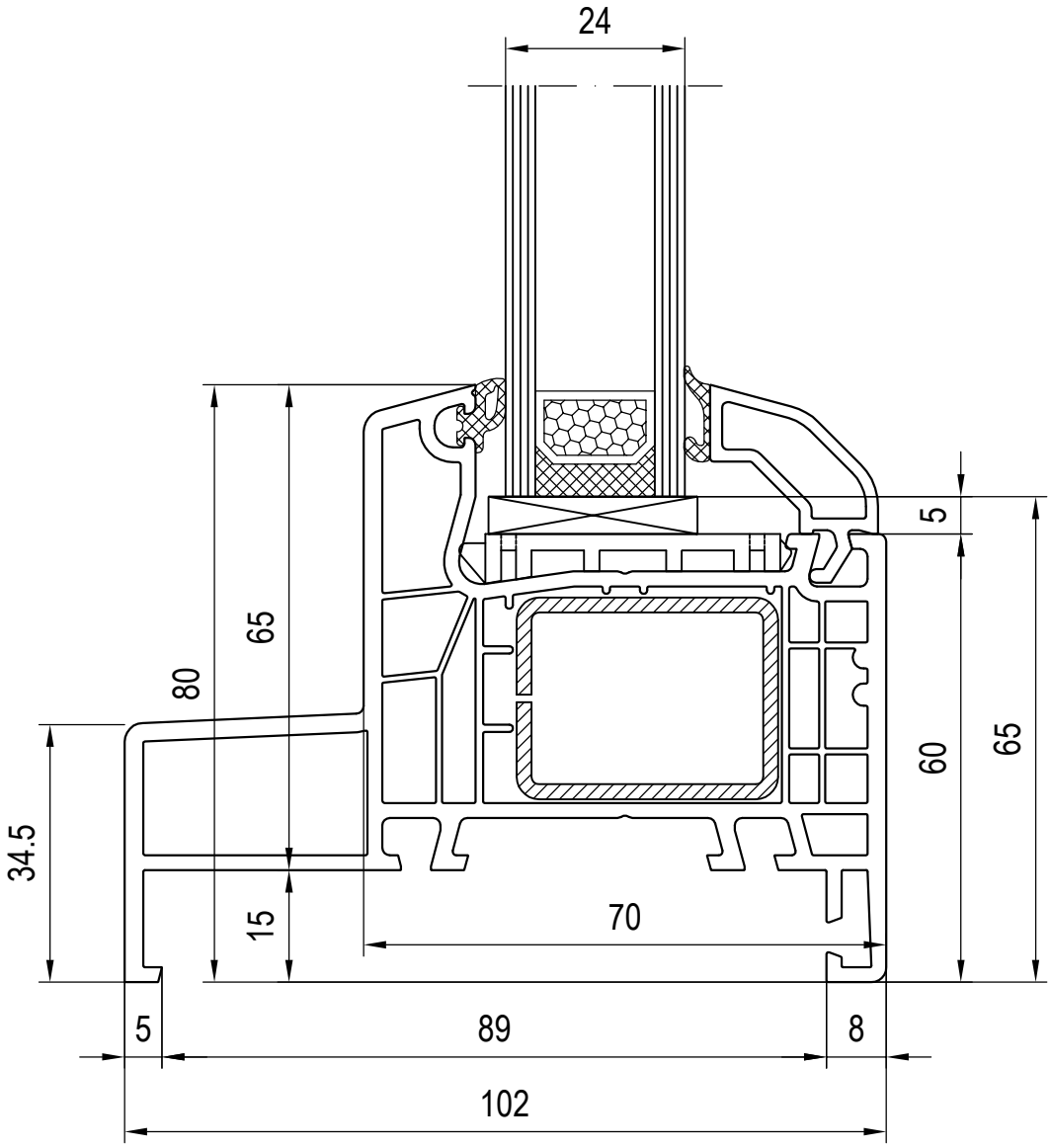
24
5
65
80
65
60
34.5
15
70
5
89
8
102

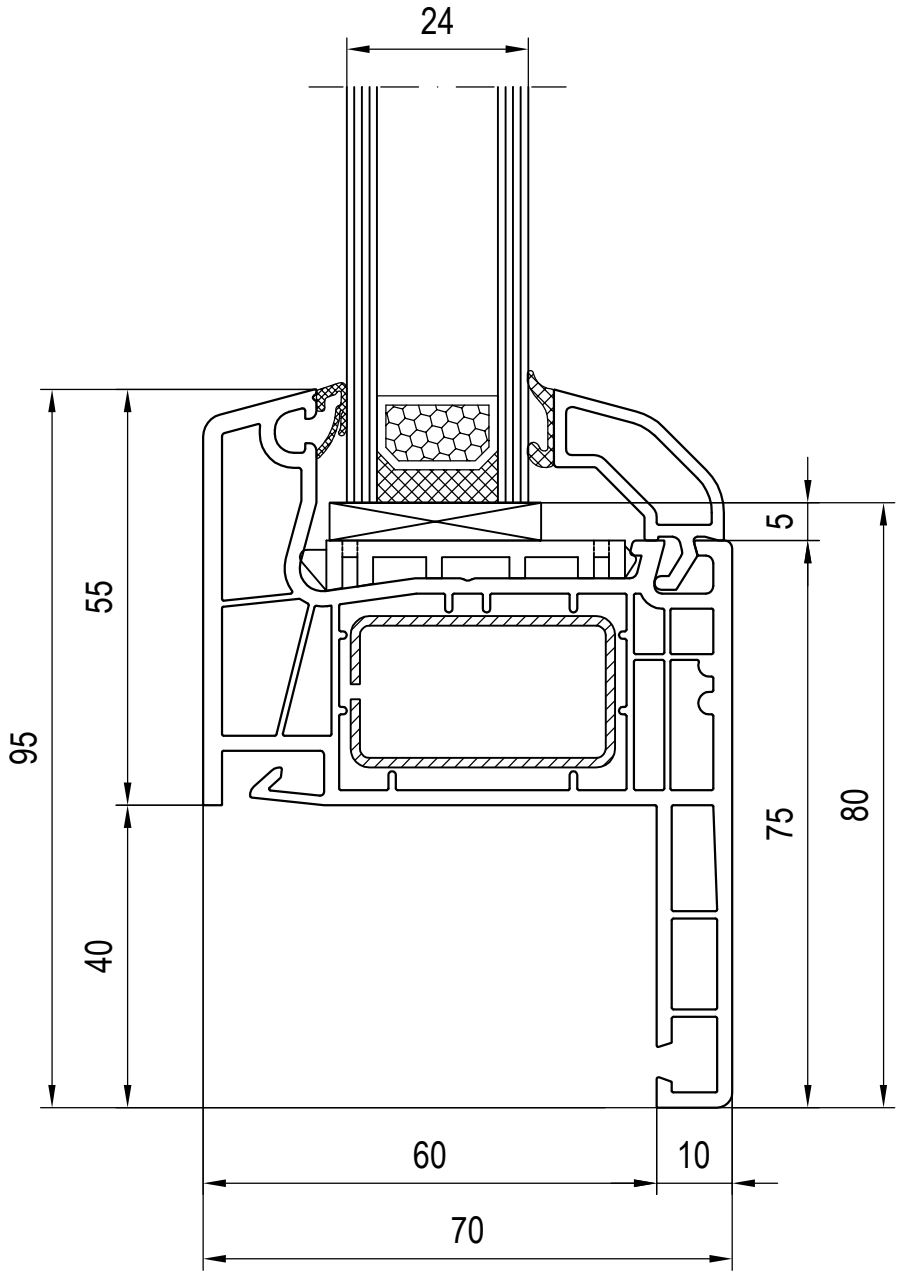
24
95
55
40
5
75
80
60
10
70

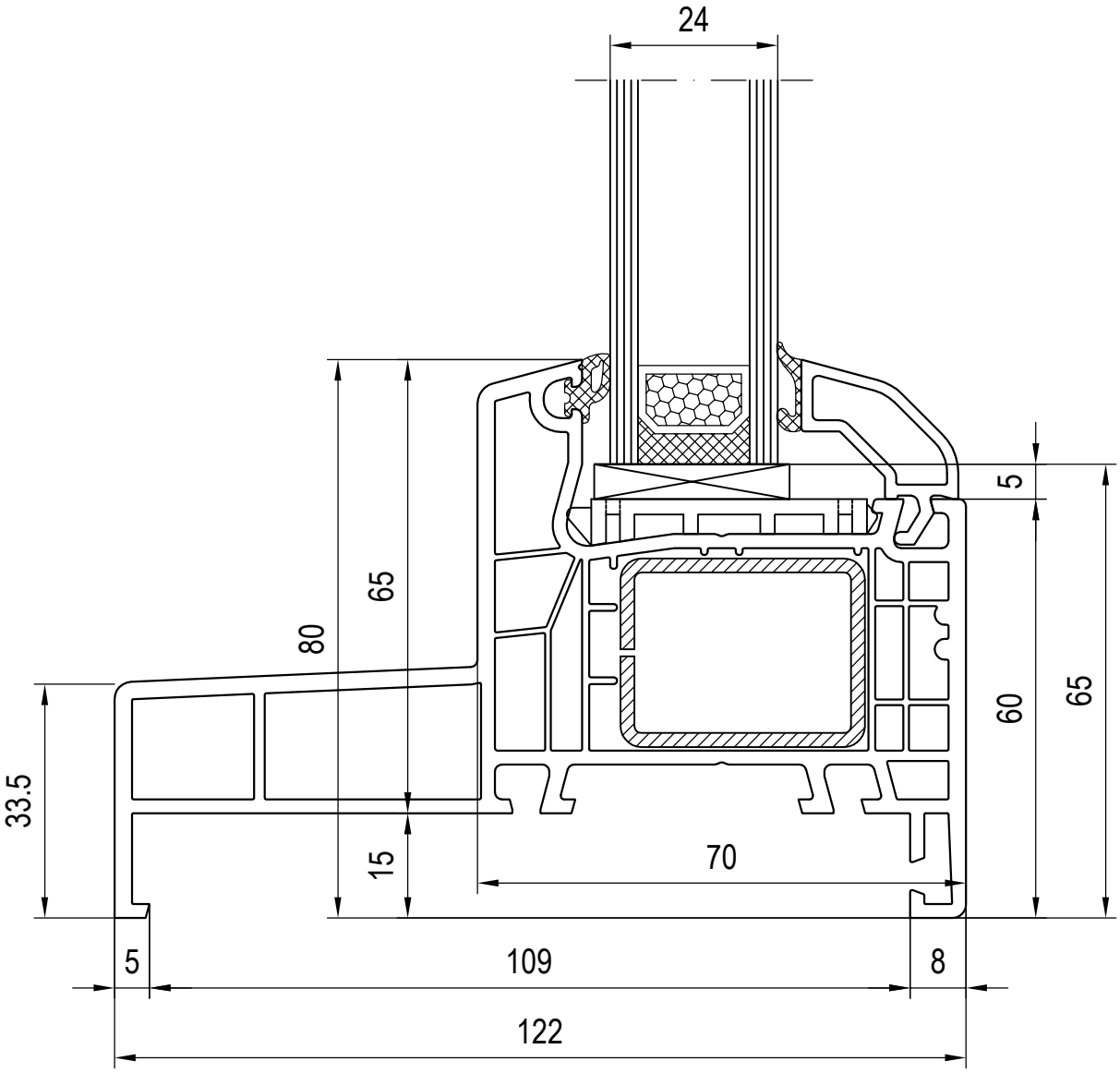
24
5
65
80
65
60
33.5
15
70
5
109
8
122

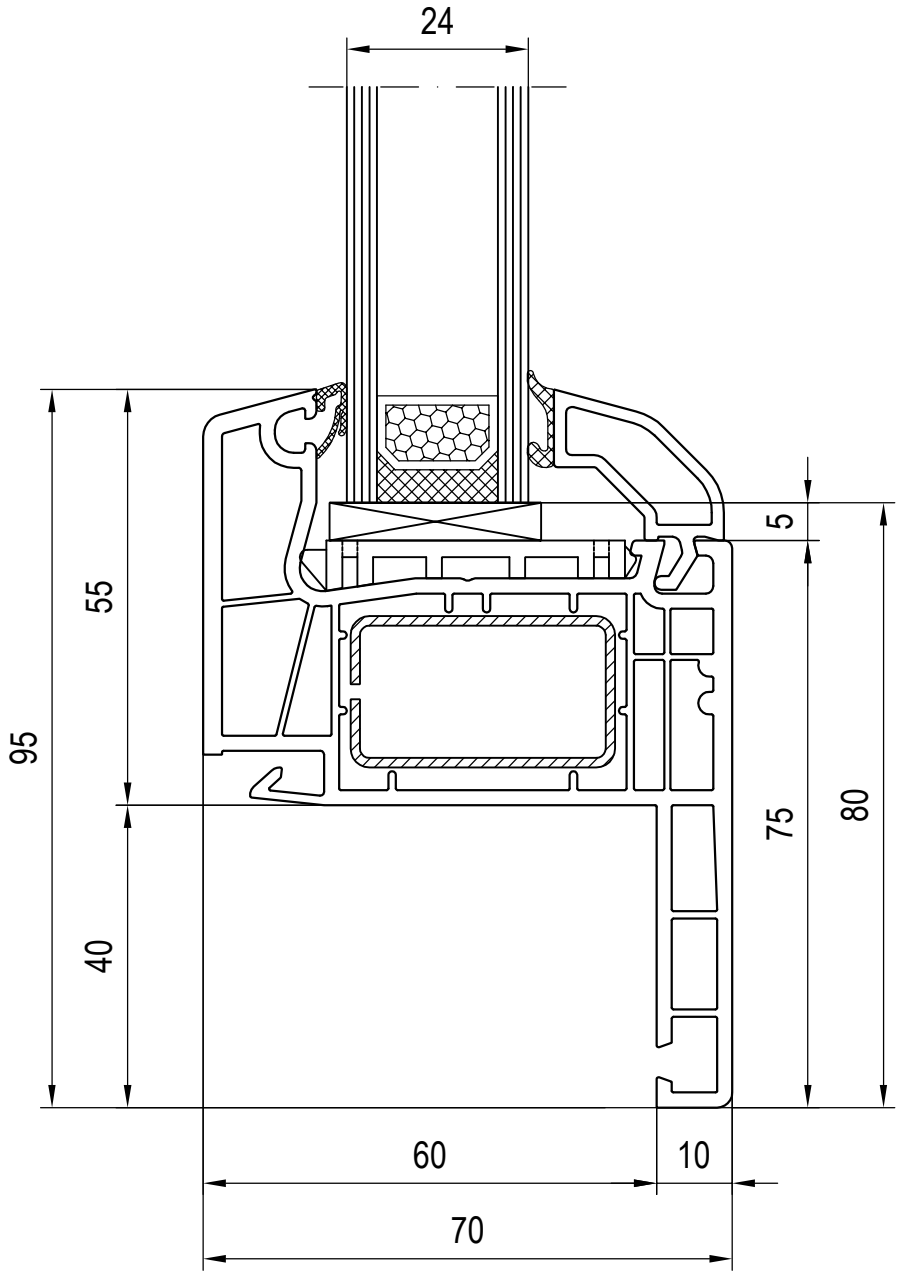
24
95
55
40
5
75
80
60
10
70

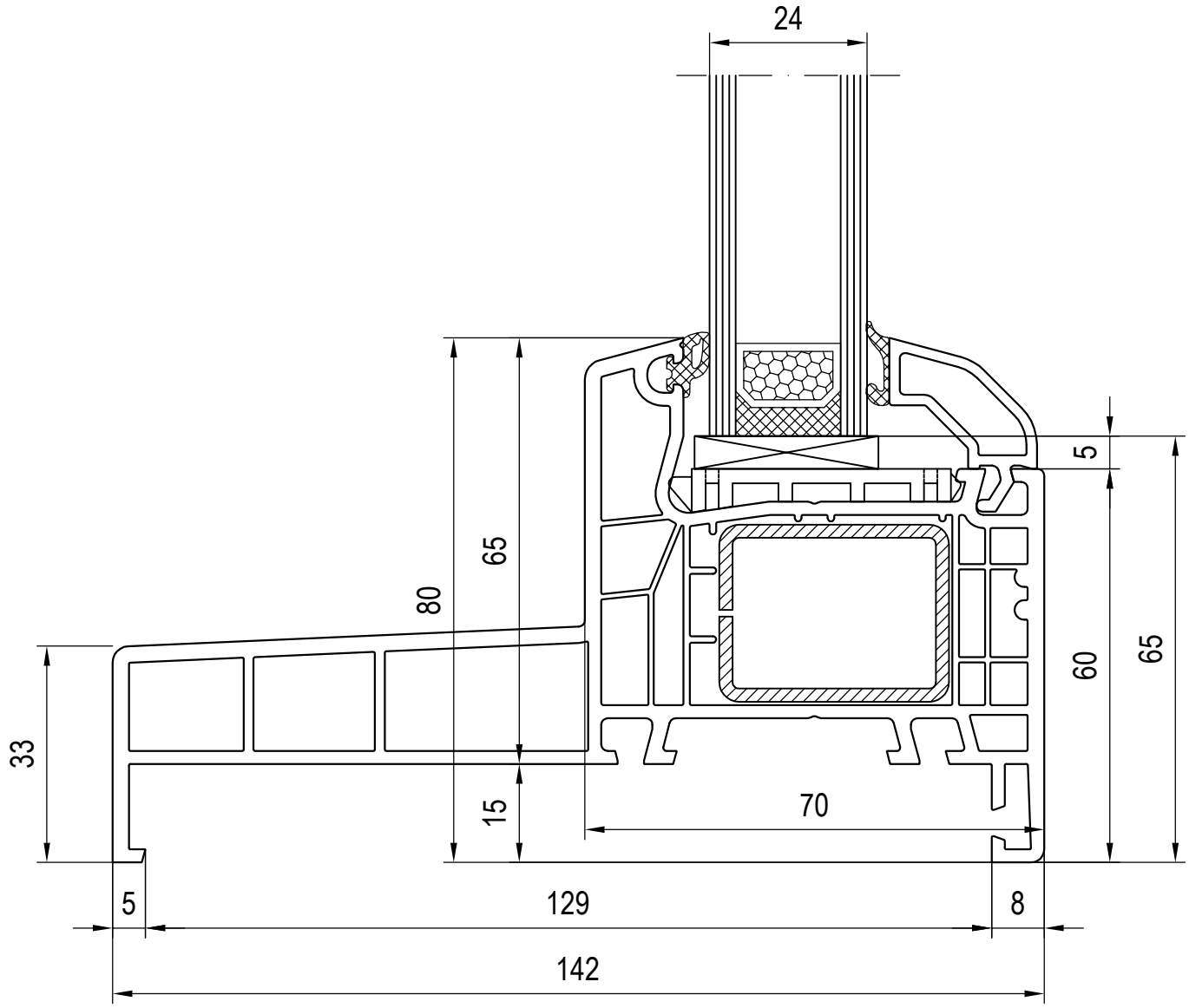
24
5
65
80
65
60
33
15
70
5
129
8
142

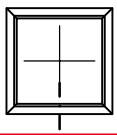

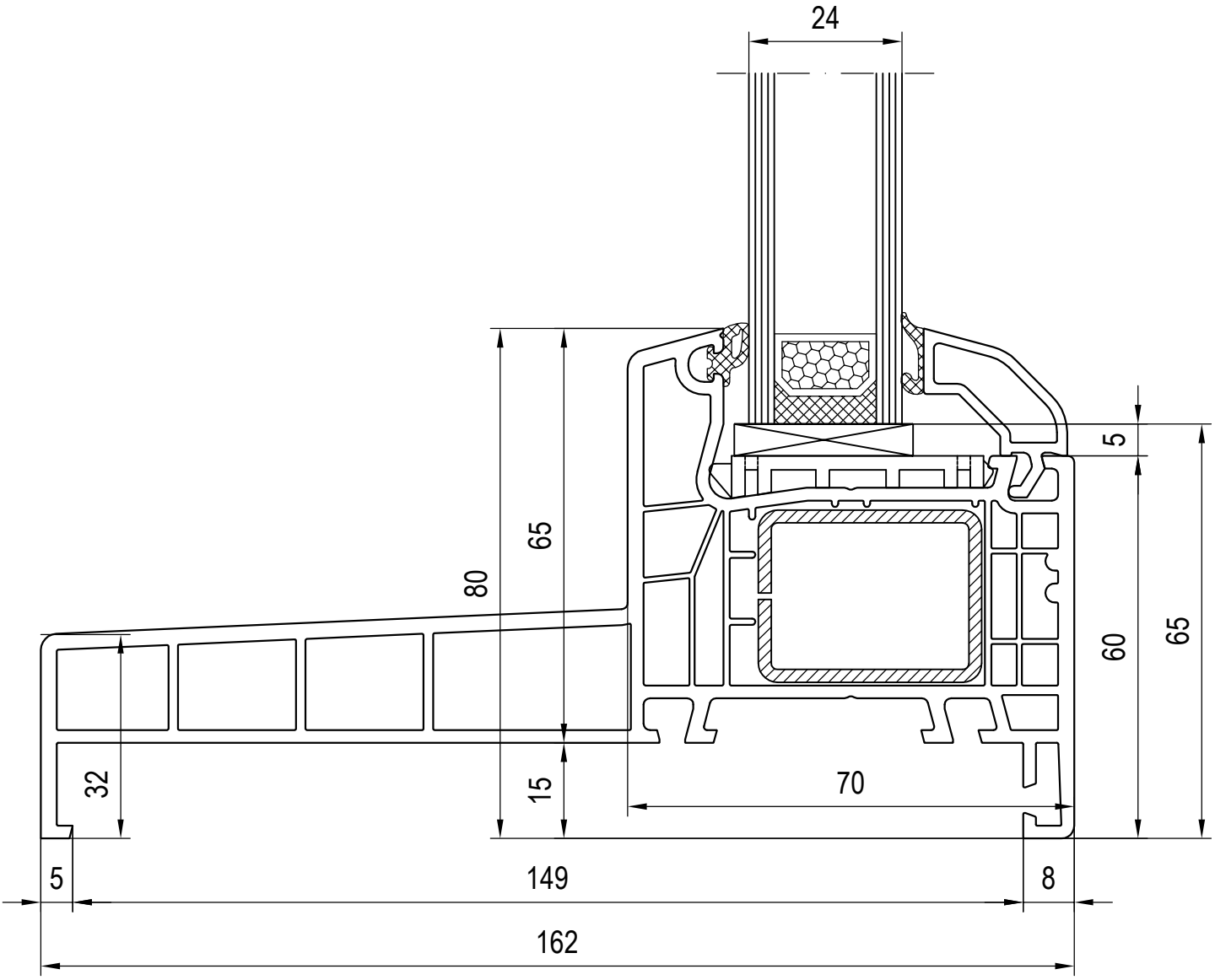
24
5
65
80
65
60
32
15
70
5
149
8
162

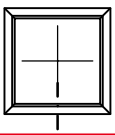

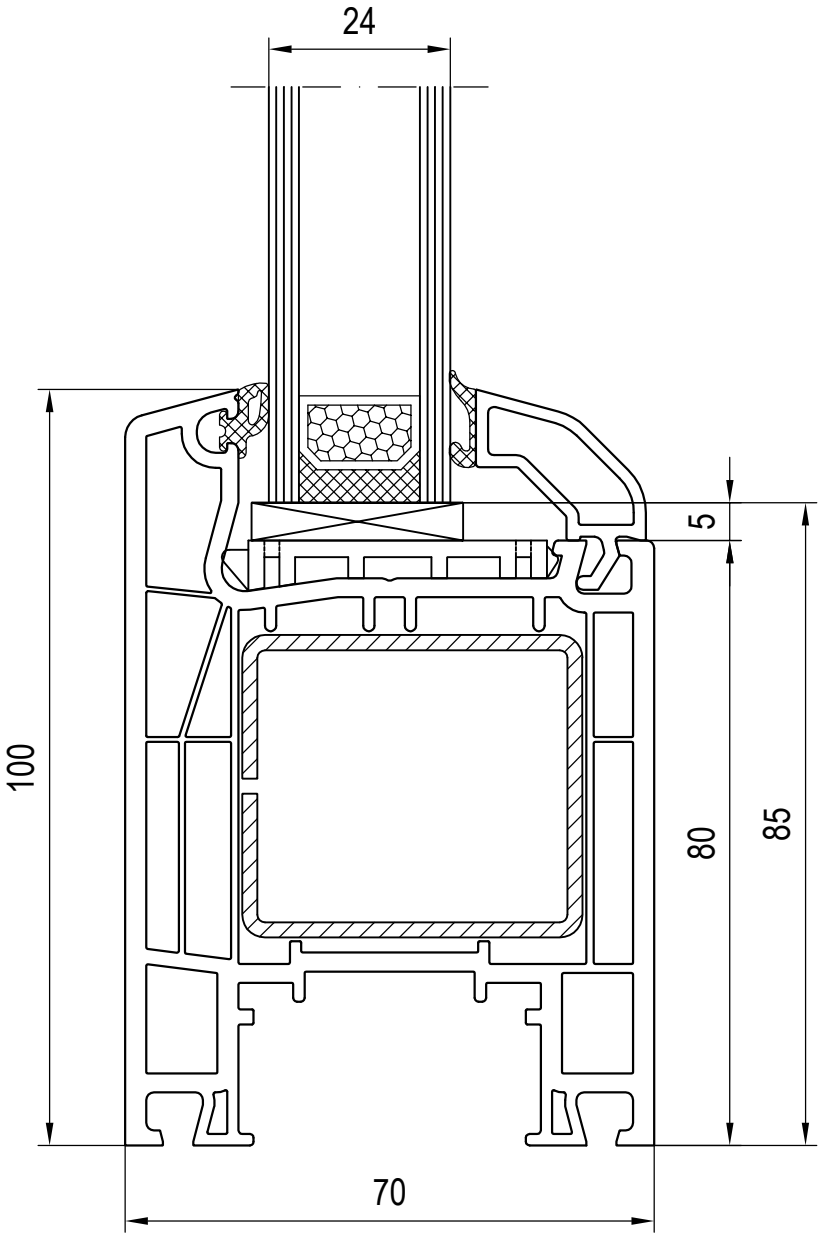
24
100
5
80
85
70

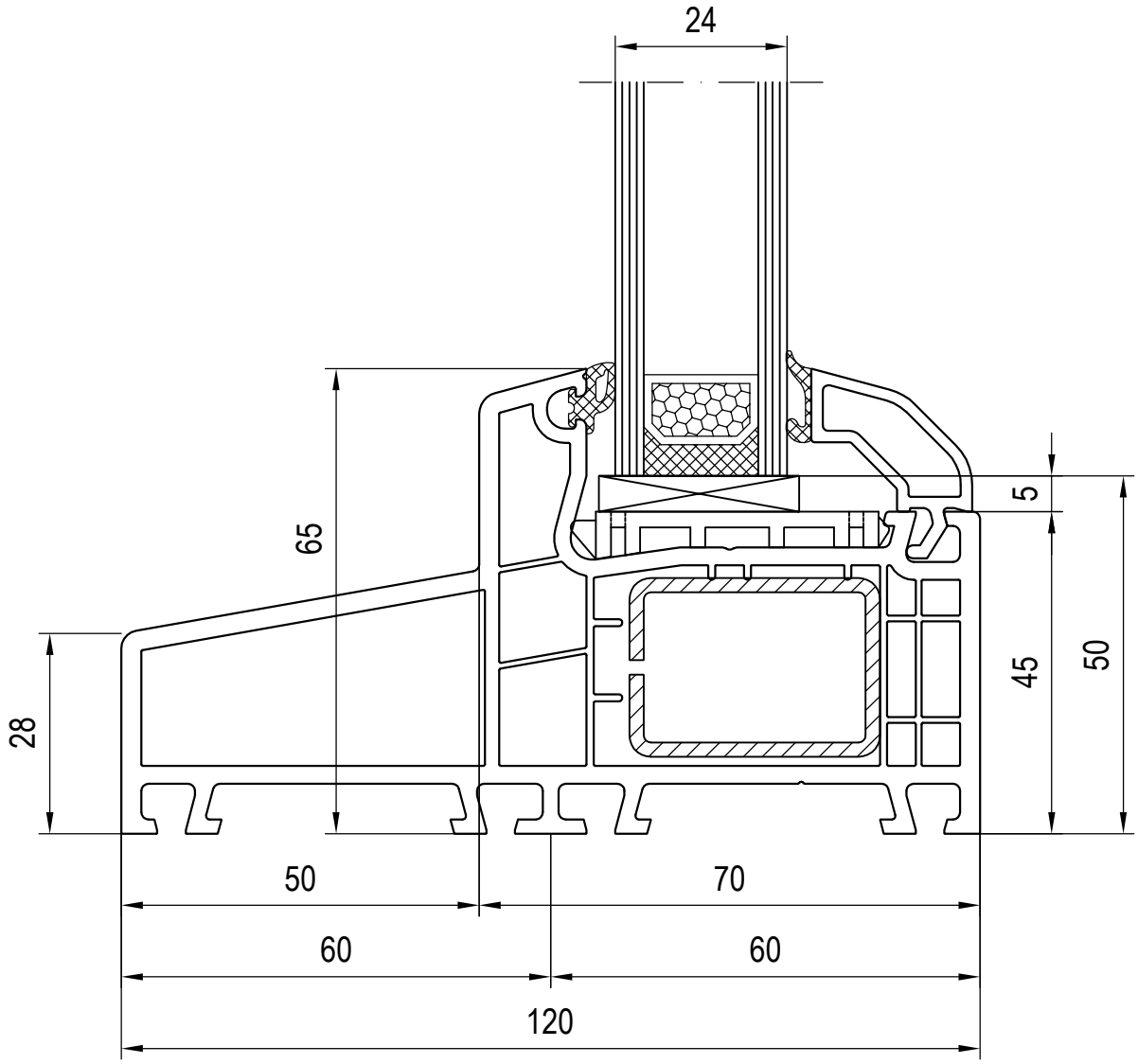
24
65
5
45
50
28
50
70
60
60
120

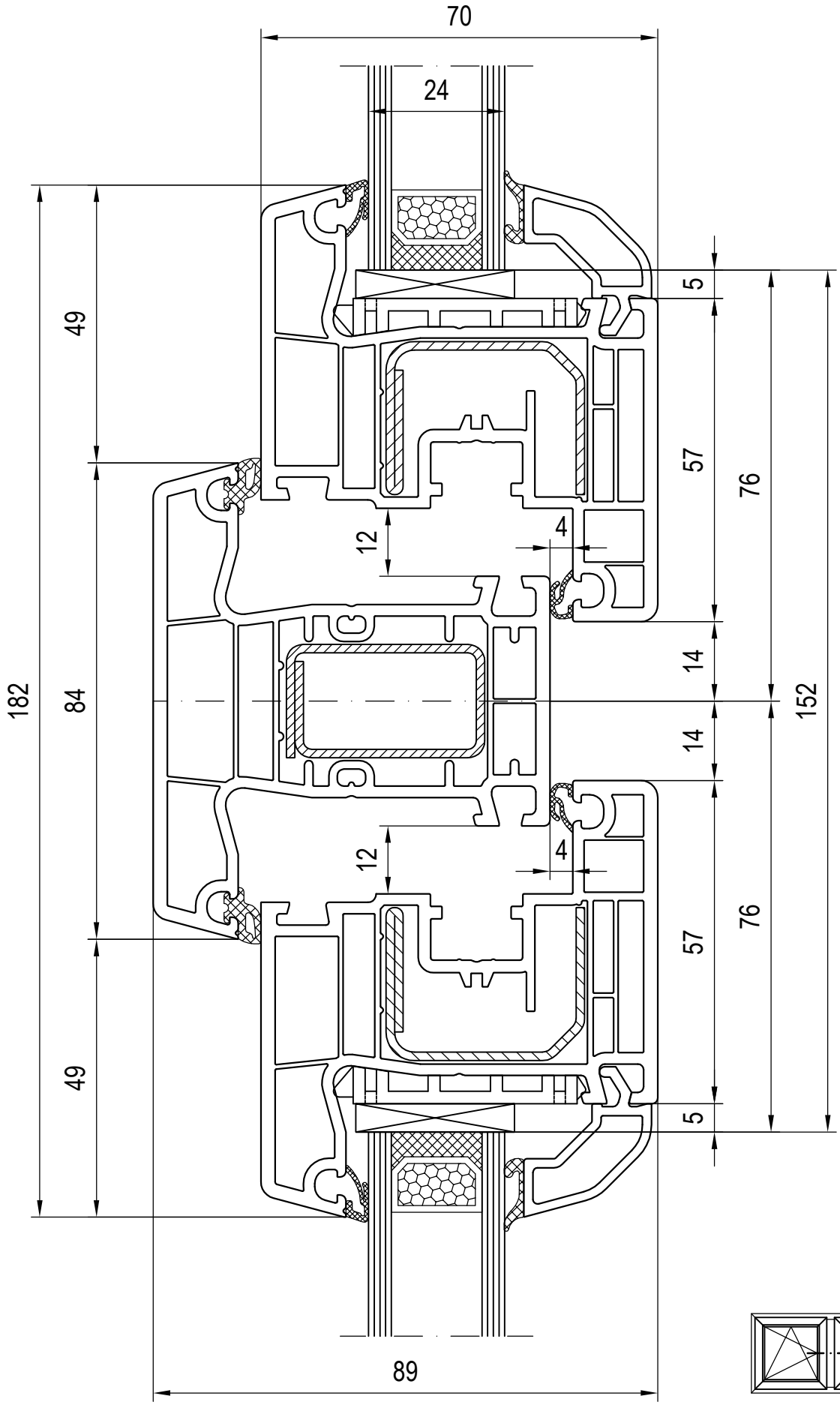
70
24
182
84
49
49
12
4
12
4
5
57
76
14
14
152
76
57
5
89

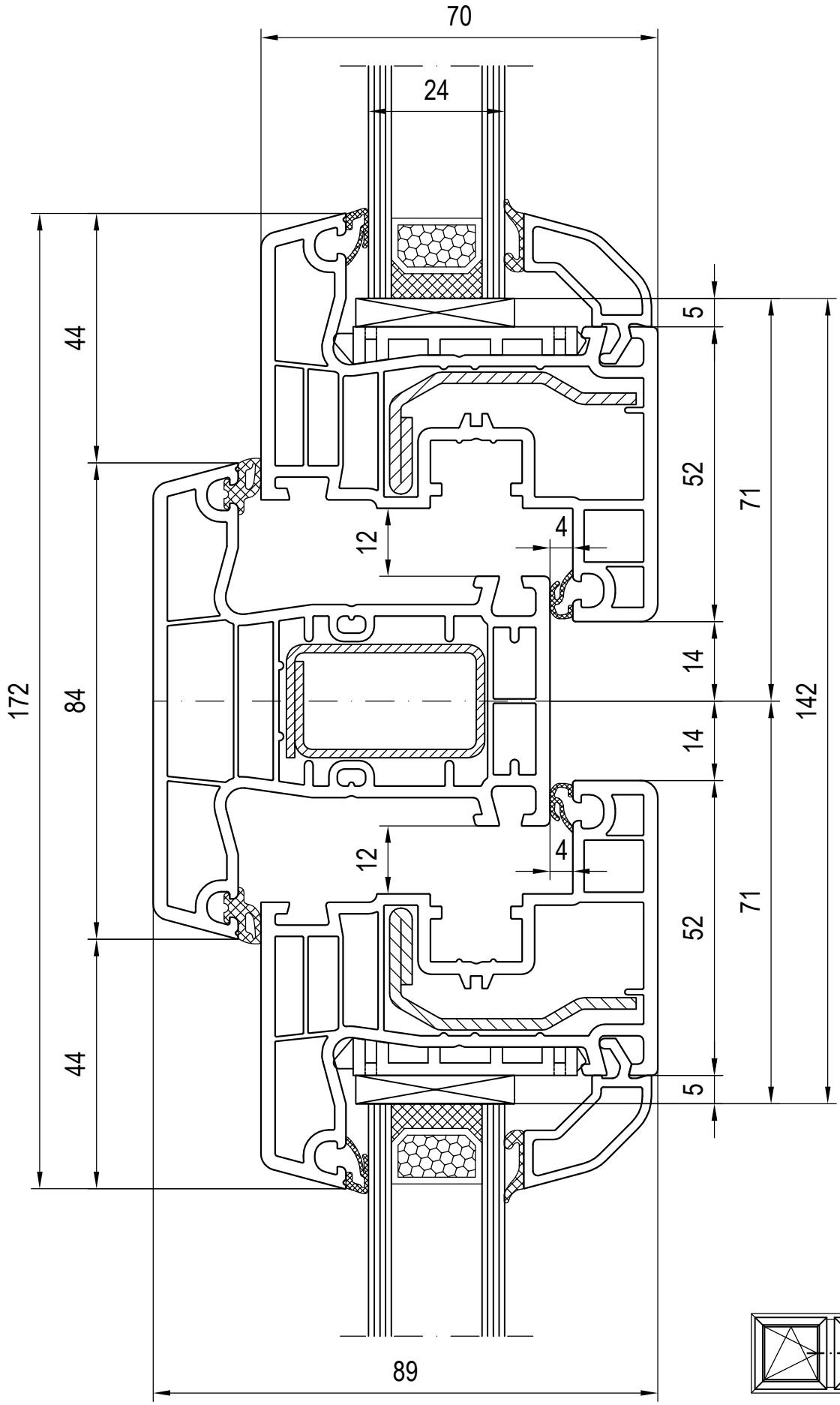
70
24
44
172
84
44
5
52
71
12
4
14
142
14
12
4
52
71
5
89

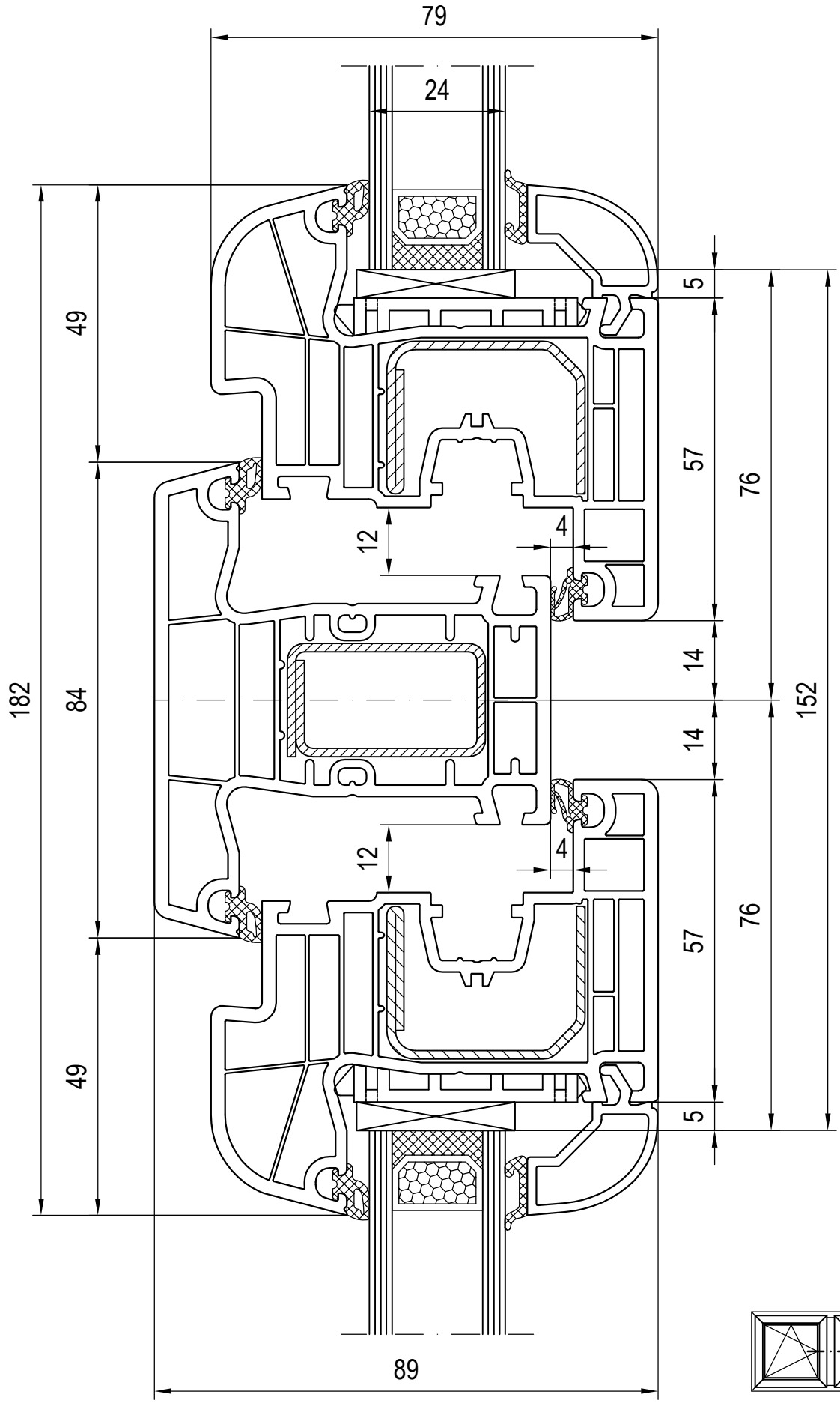

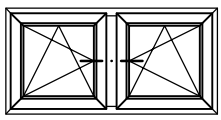

Kombinationen: Flügel - Pfosten - Flügel
120850/120880 Glasleiste

Pfosten 140x41
Flügel 140x22

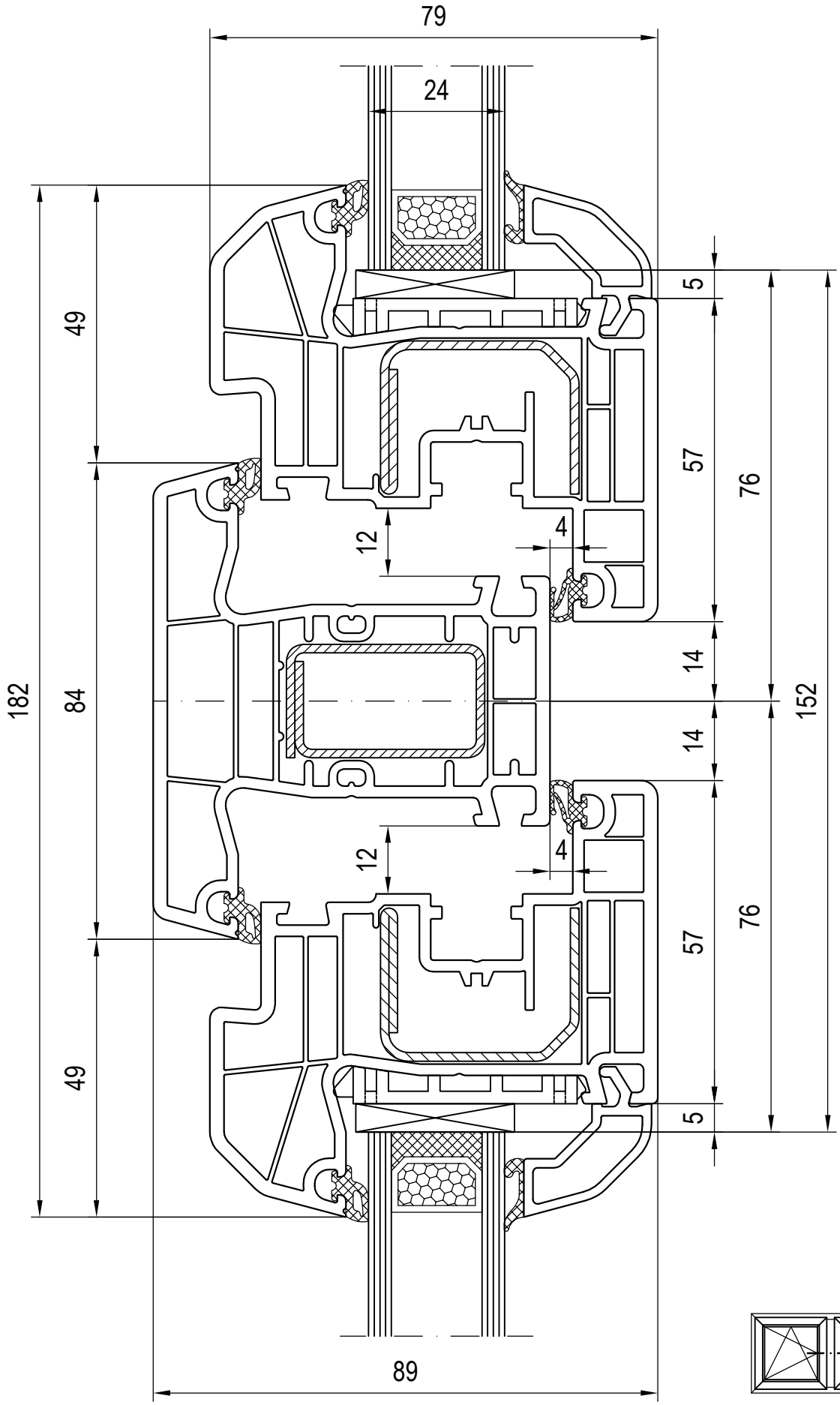
79
24
182
84
49
49
5
57
76
12
4
14
152
14
12
4
57
76
5
89

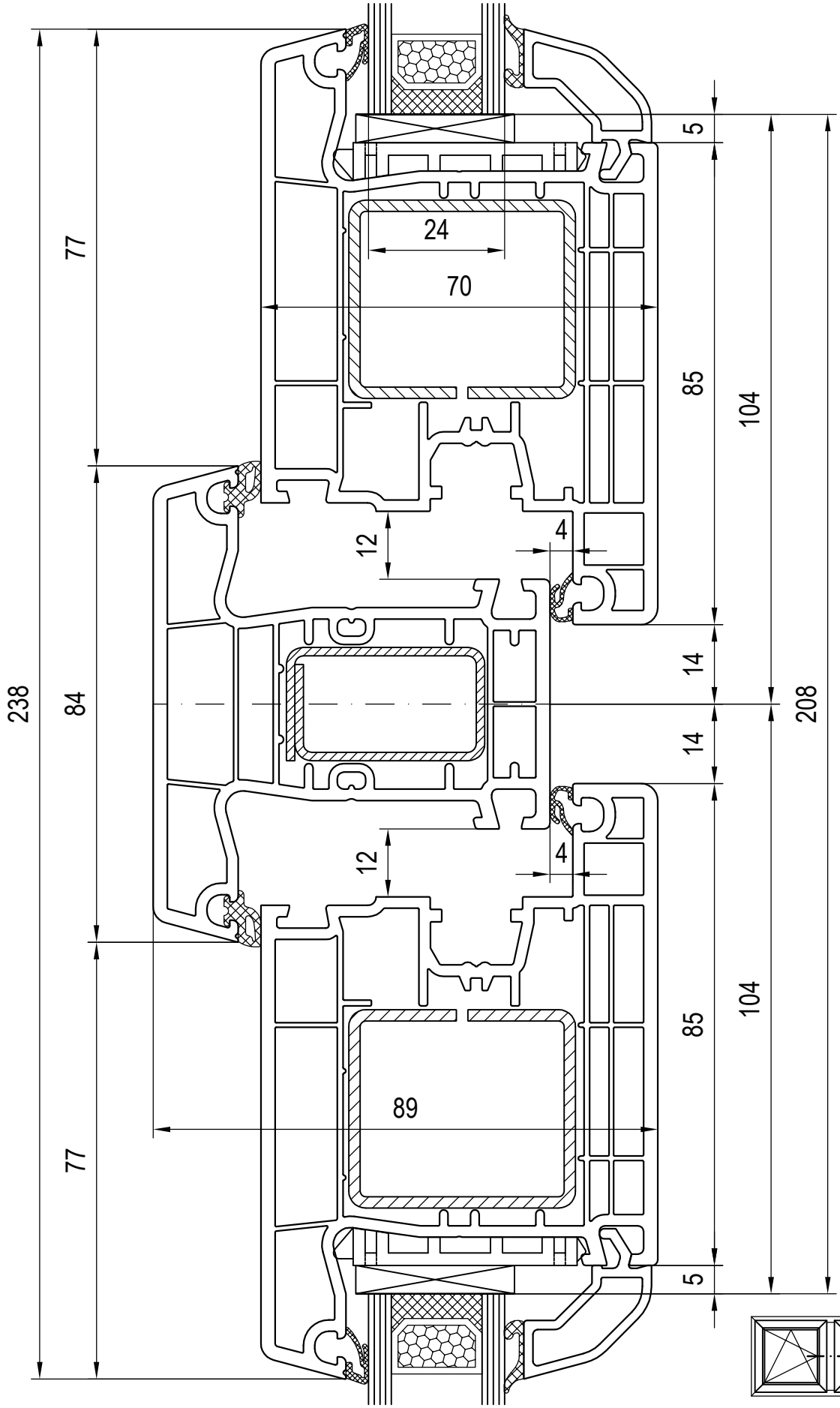

Kombinationen: Flügel - Pfosten - Flügel
120846/120876 Glasleiste

Pfosten 140x41
Flügel 140x30

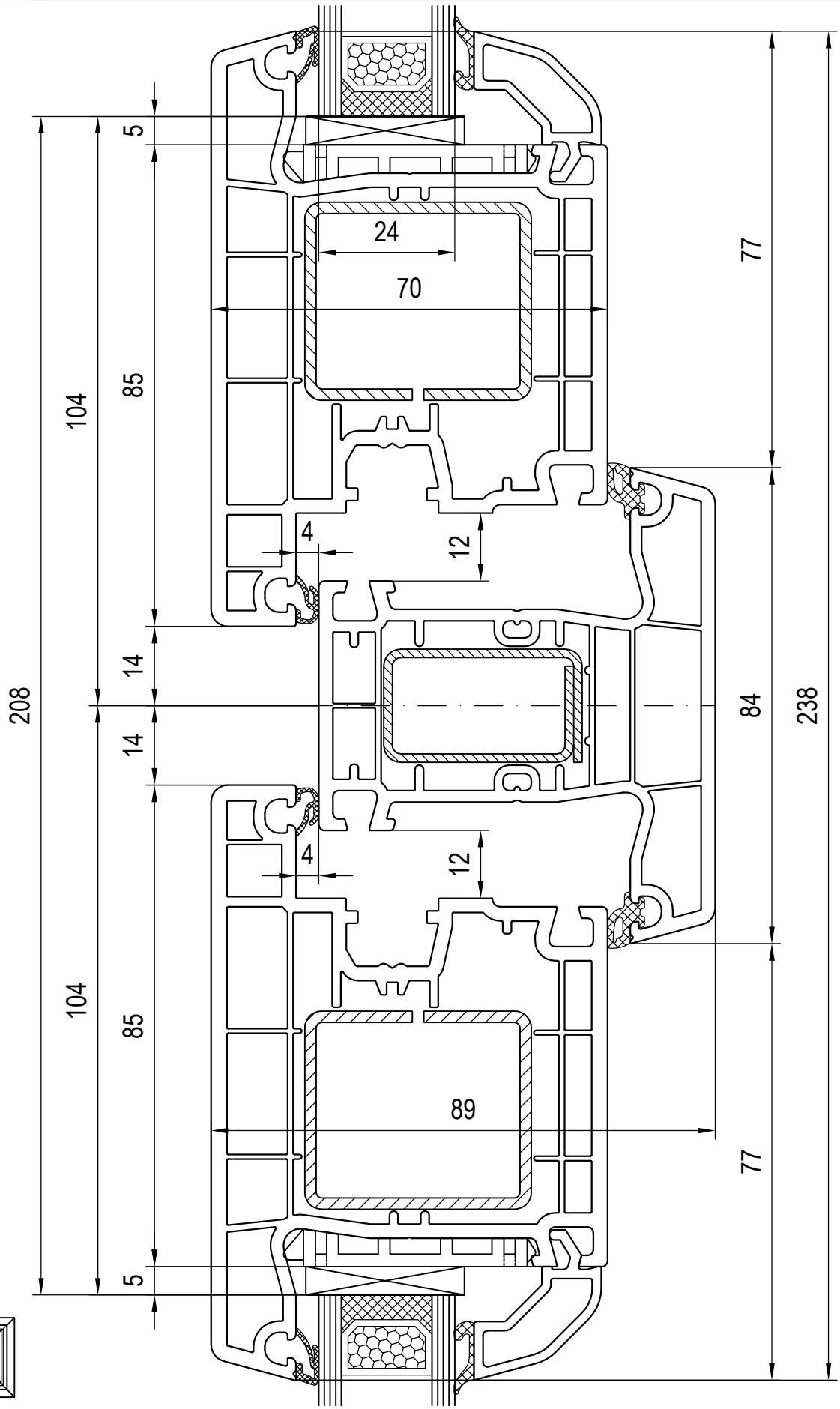
5
24
70
77
104
85
4
12
208
14
84
238
14
4
12
104
85
89
77
5

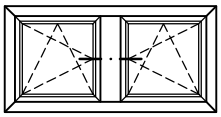

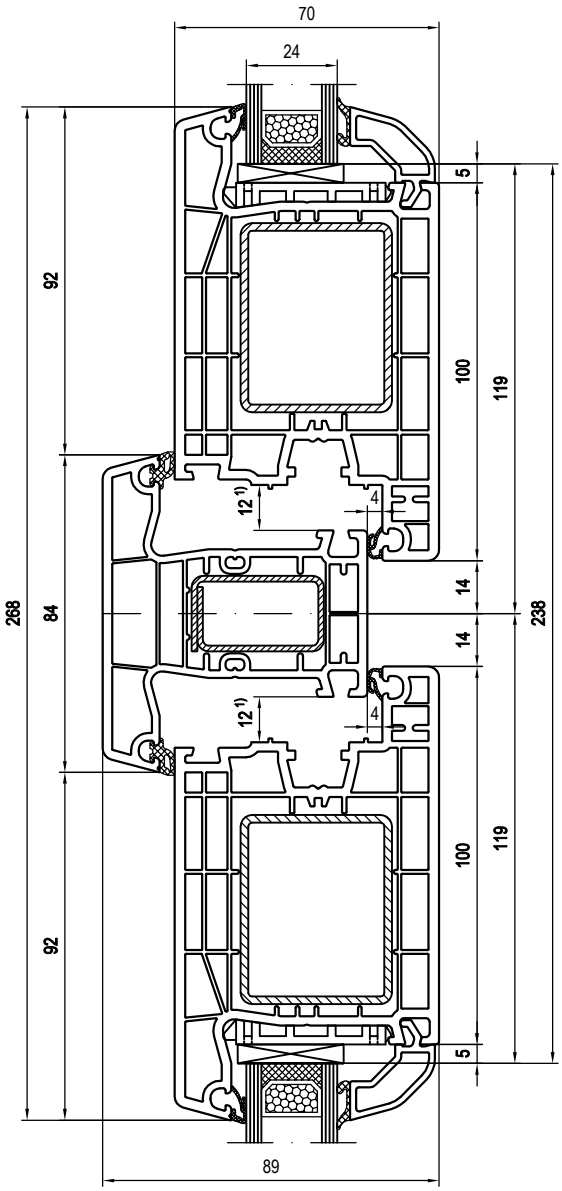

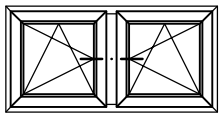

1) Falzluft bei Haustüren links und rechts = 13mm

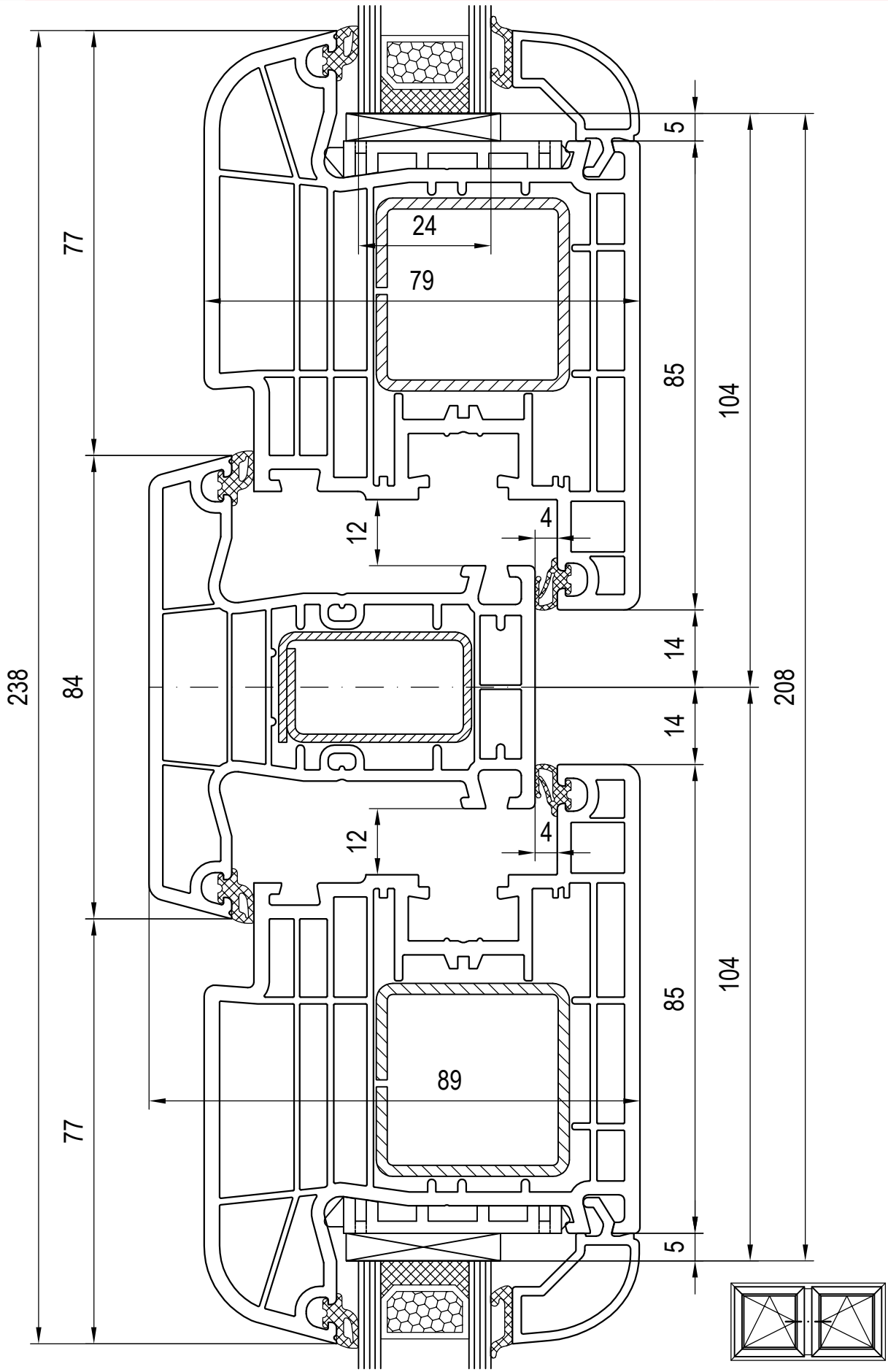

Kombinationen: Flügel - Pfosten - Flügel
120850/120880 Glasleiste

Pfosten 140x41
Flügel 140x34

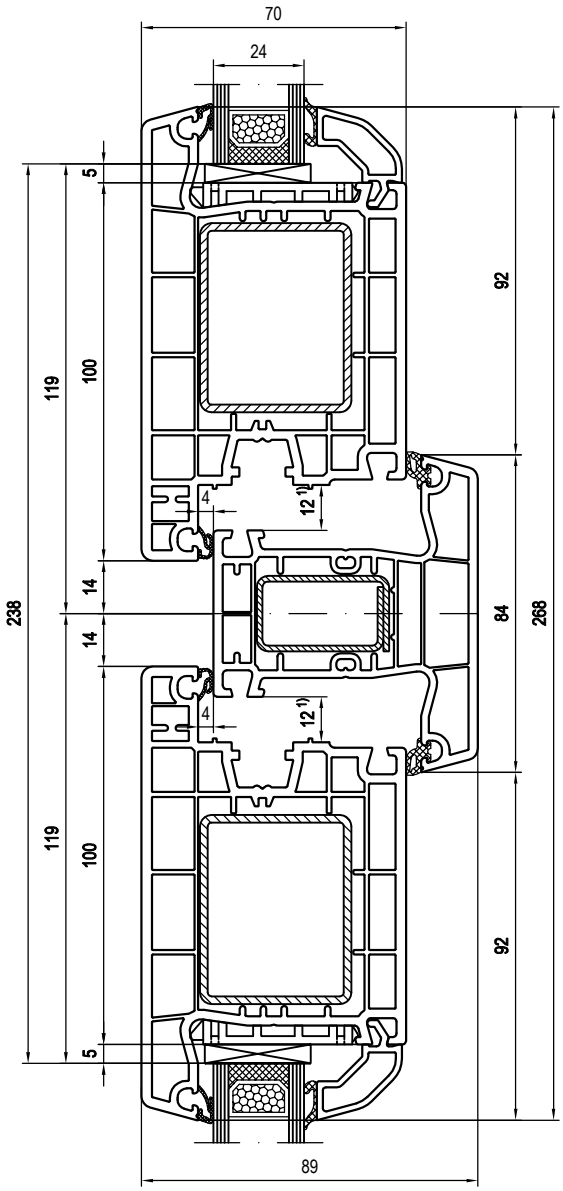

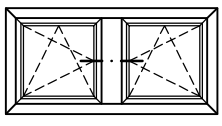

1) Falzluft bei Haustüren links und rechts = 13mm

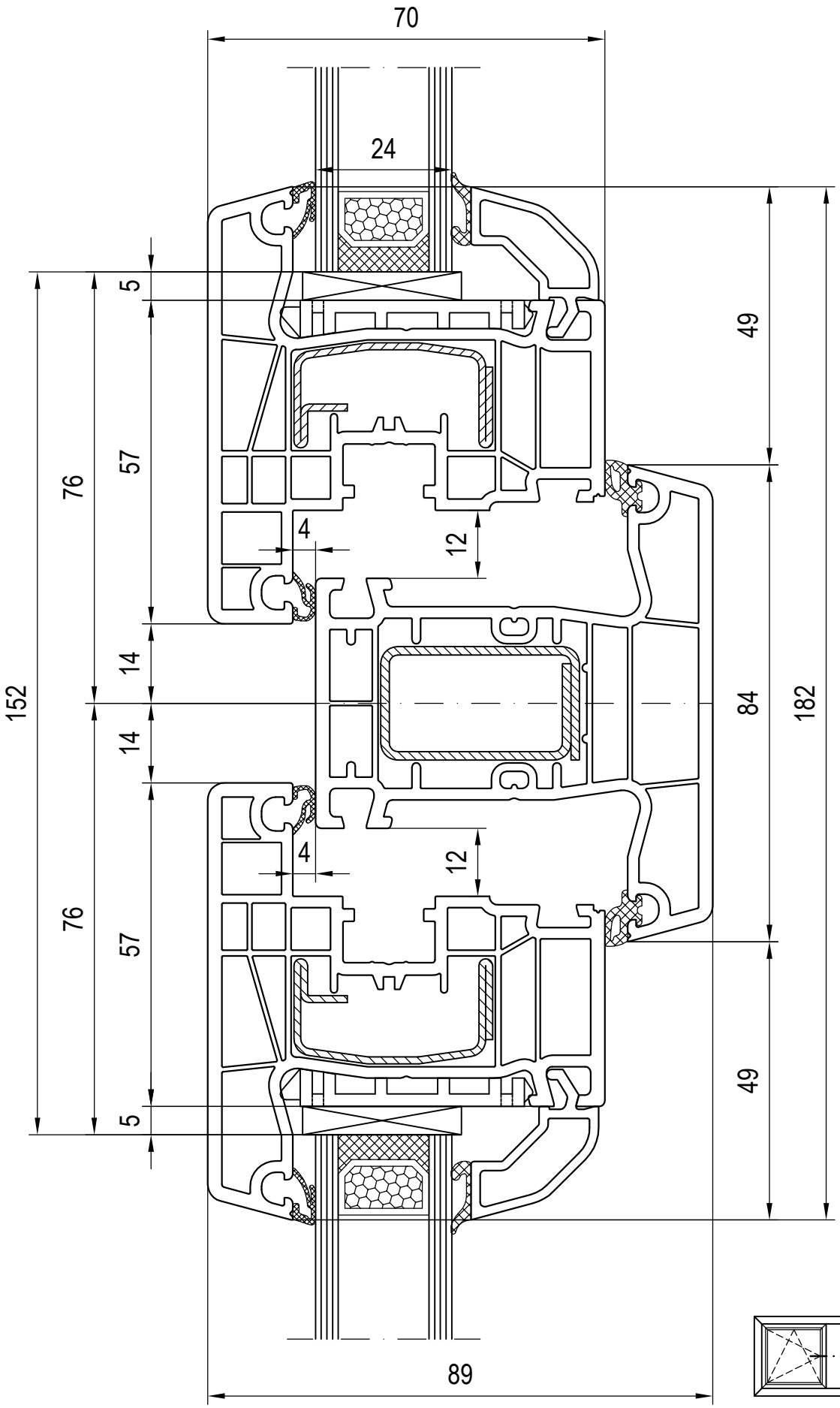
70
24
5
57
76
4
12
14
152
14
57
76
4
12
5
49
84
182
49
89

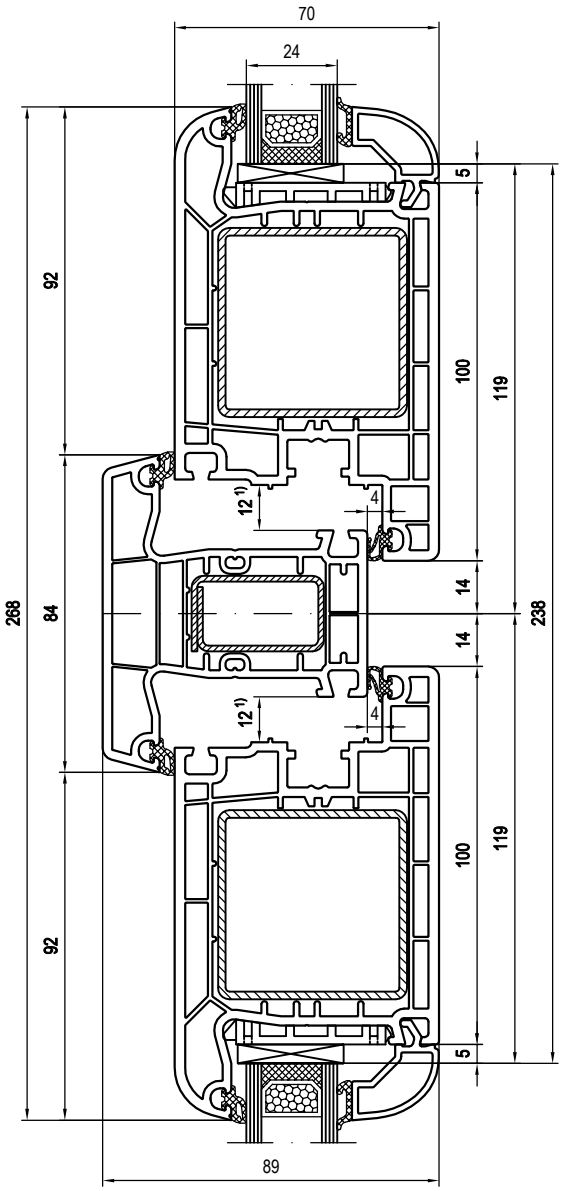

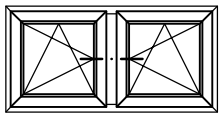

1) Falzluft bei Haustüren links und rechts = 13mm

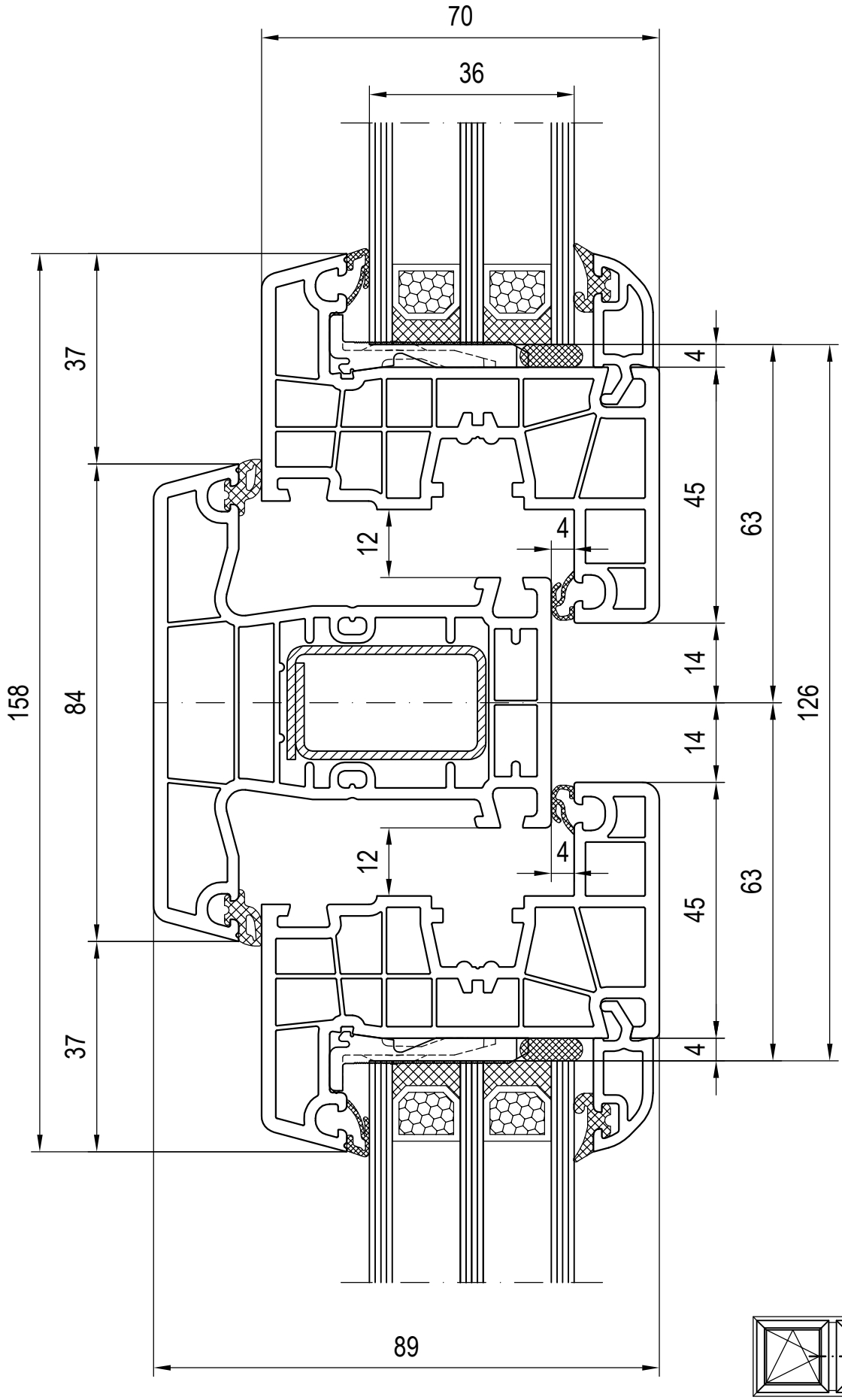
70
36
158
84
37
37
4
45
63
12
4
14
126
14
12
4
45
63
4
89

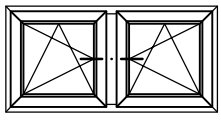

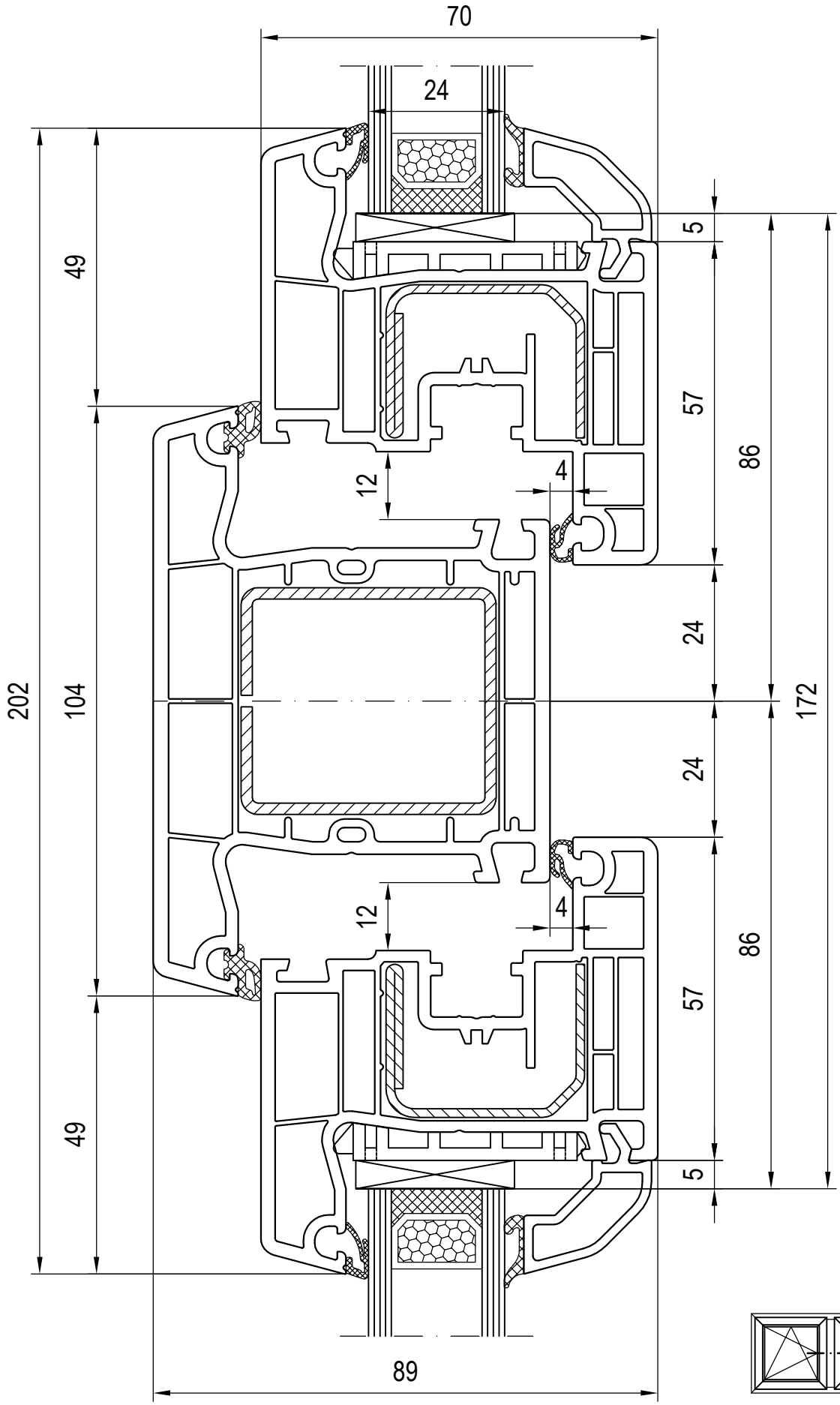
70
24
49
5
57
86
12
4
24
202
104
172
24
12
4
86
57
49
5
89

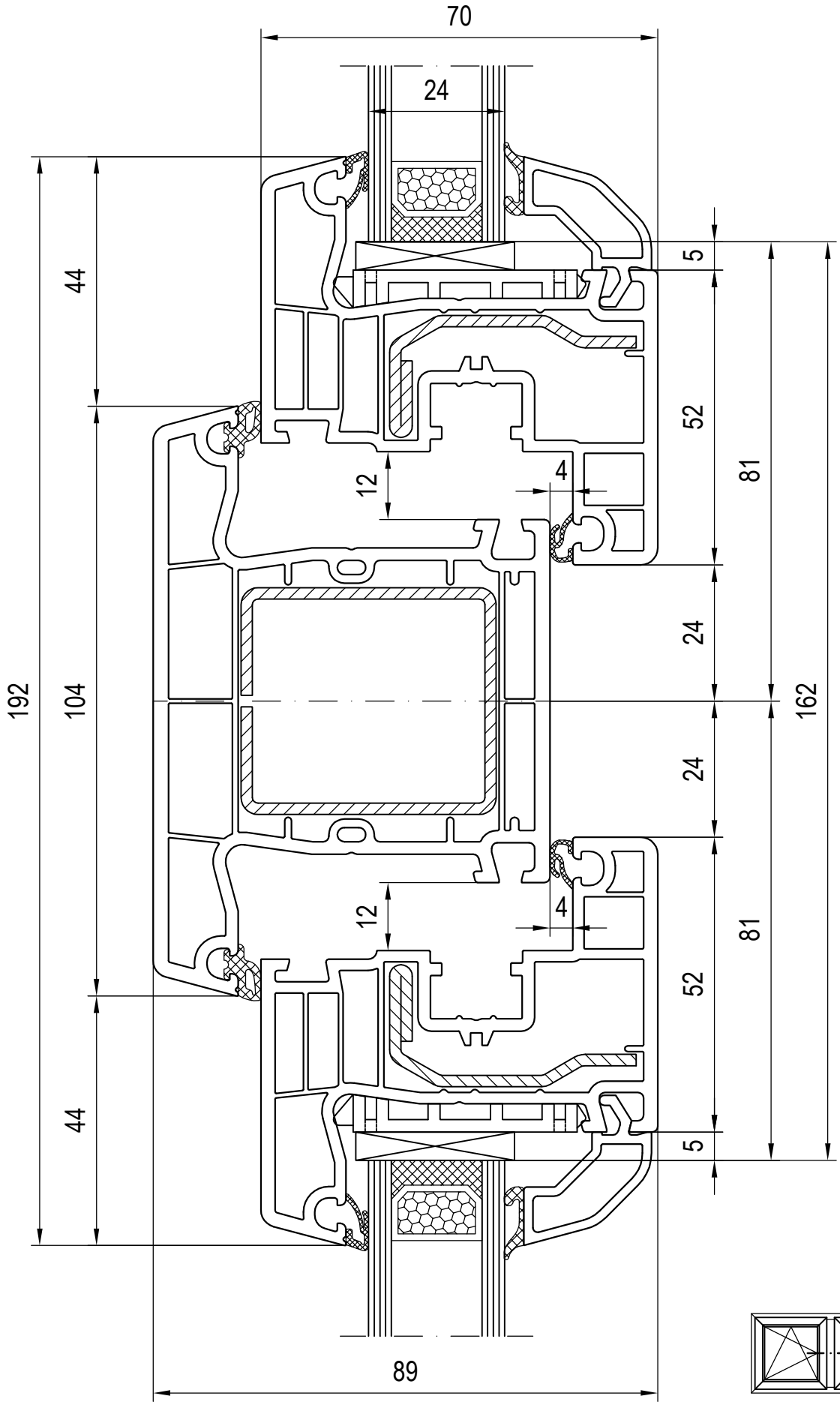
70
24
44
5
52
81
12
4
192
104
24
162
24
12
4
81
52
44
5
89

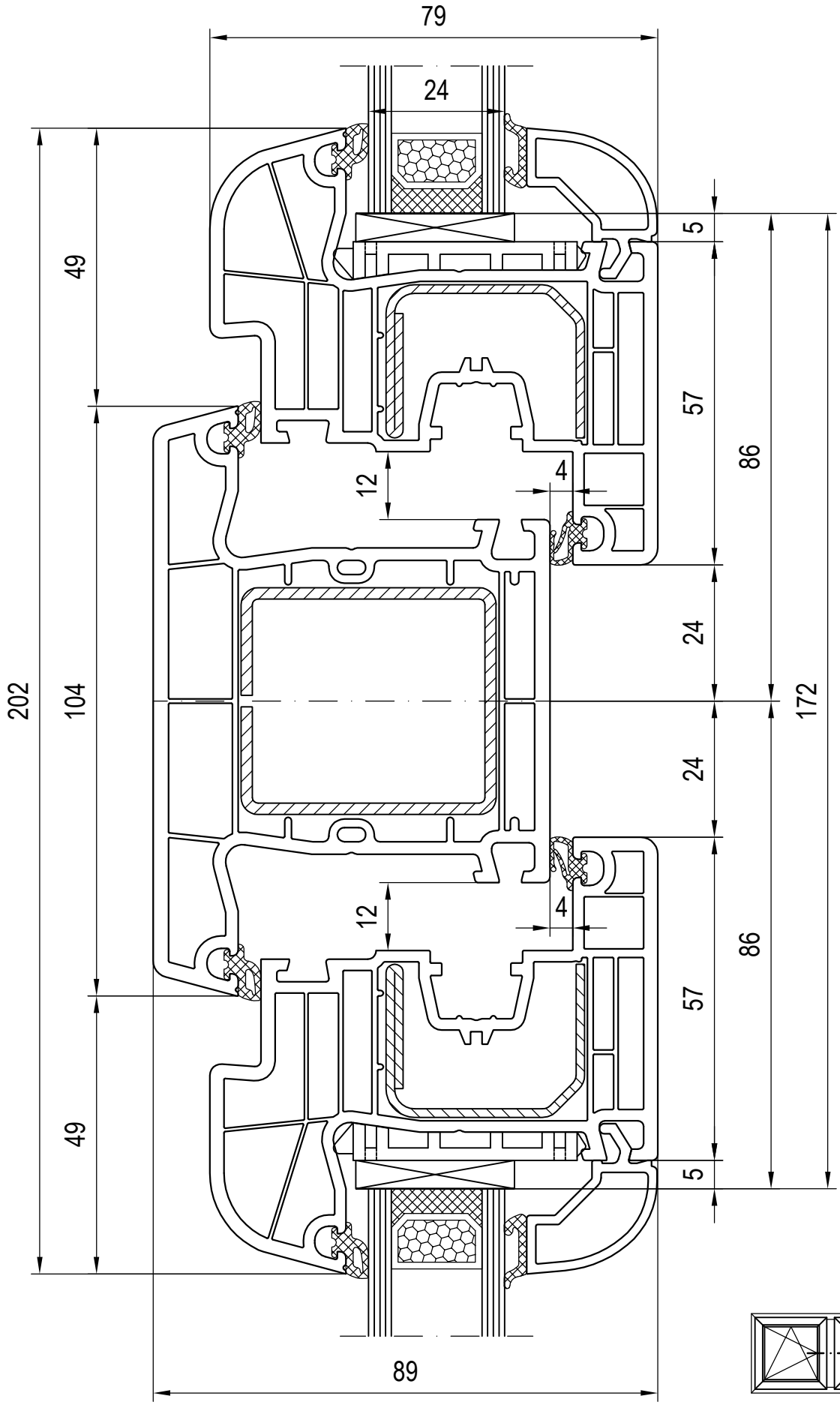
79
24
49
5
57
86
12
4
24
202
104
172
24
12
4
86
57
49
5
89

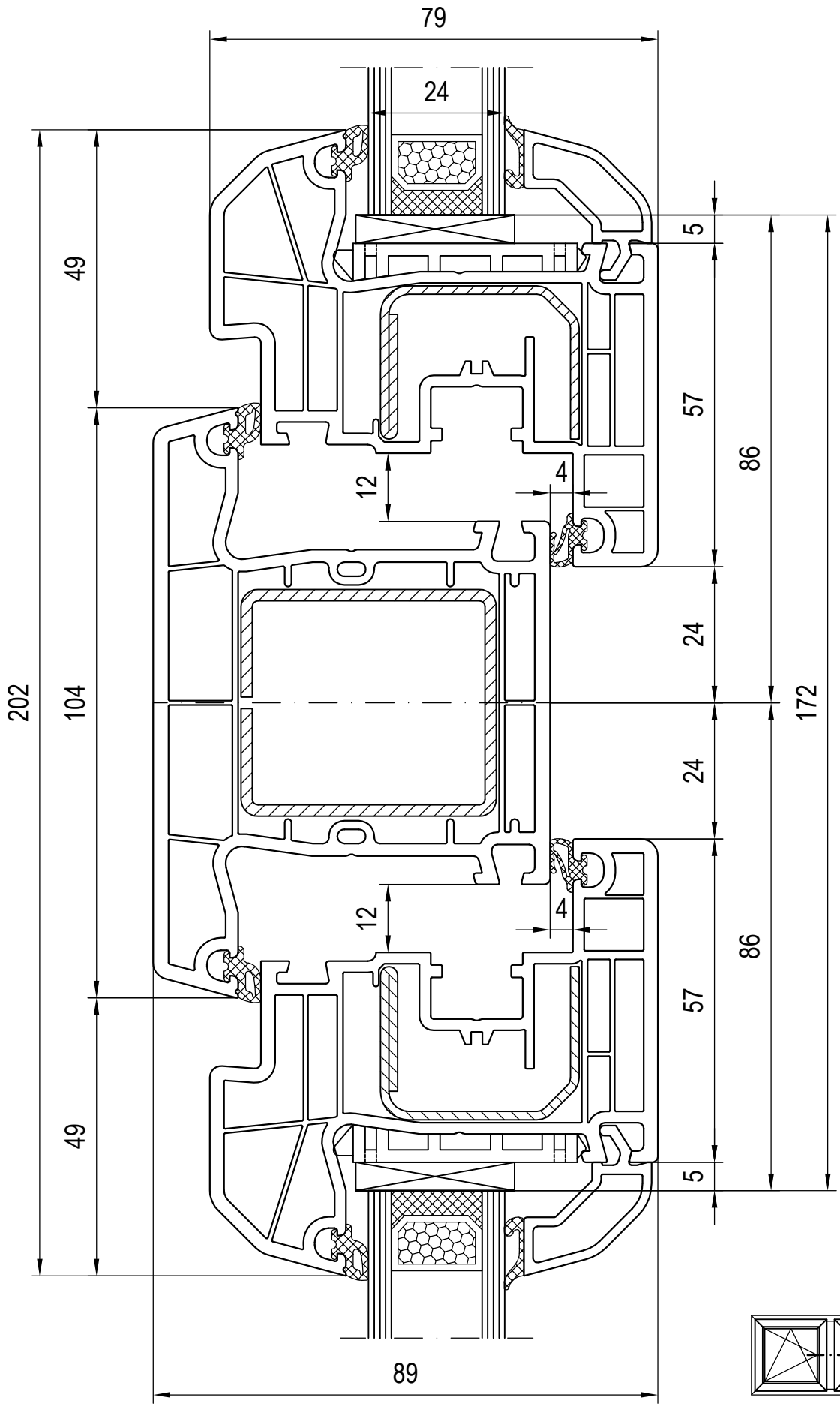
79
24
49
5
57
86
12
4
24
202
104
172
24
12
4
86
57
49
5
89

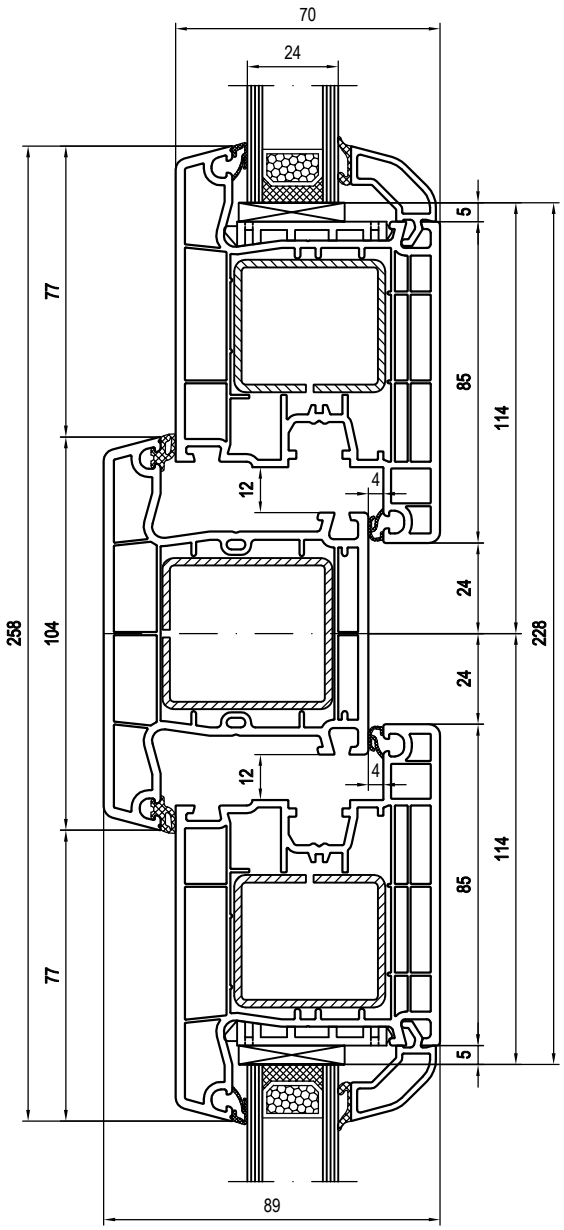
70
24
5
77
85
114
12
4
24
258
104
228
24
12
4
114
85
77
5
89

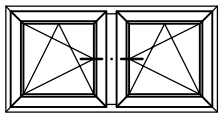

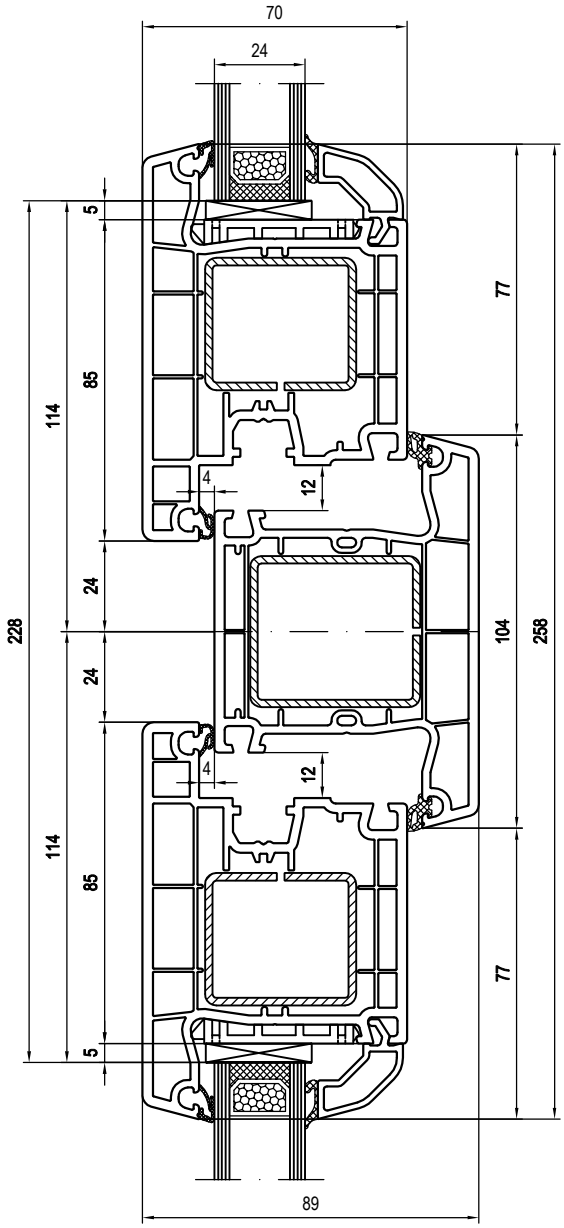
70
24
5
85
114
77
4
12
24
228
104
258
24
4
12
114
85
77
5
89

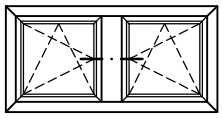

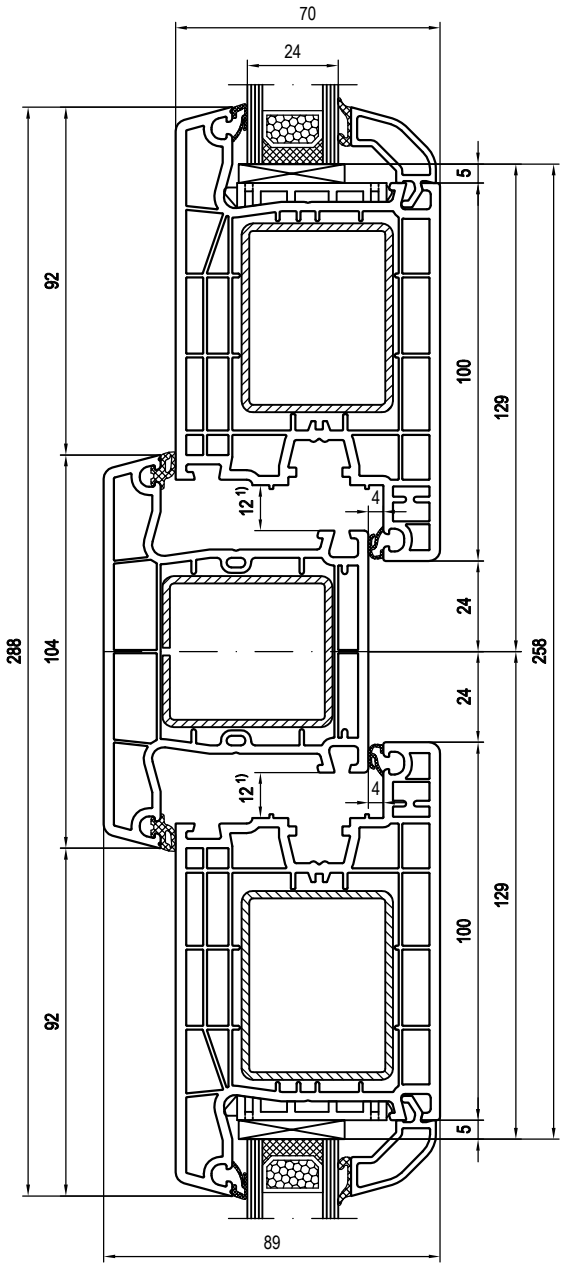

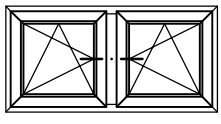

1) Falzluft bei Haustüren links und rechts = 13mm

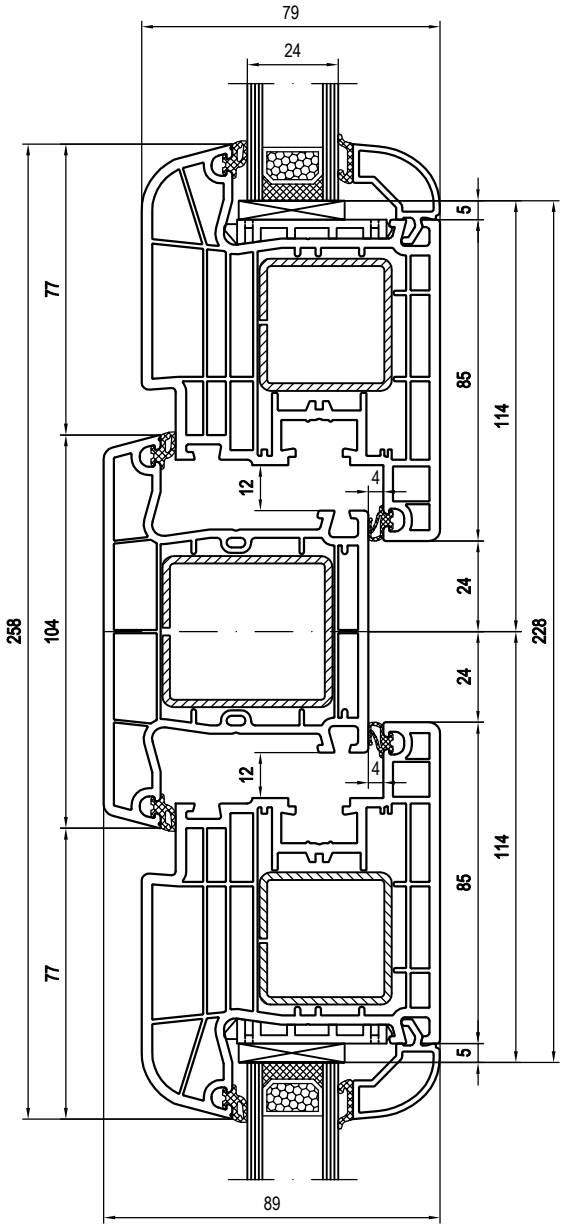
79
24
5
77
85
114
12
4
24
258
104
228
24
12
4
114
85
77
5
89

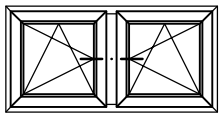

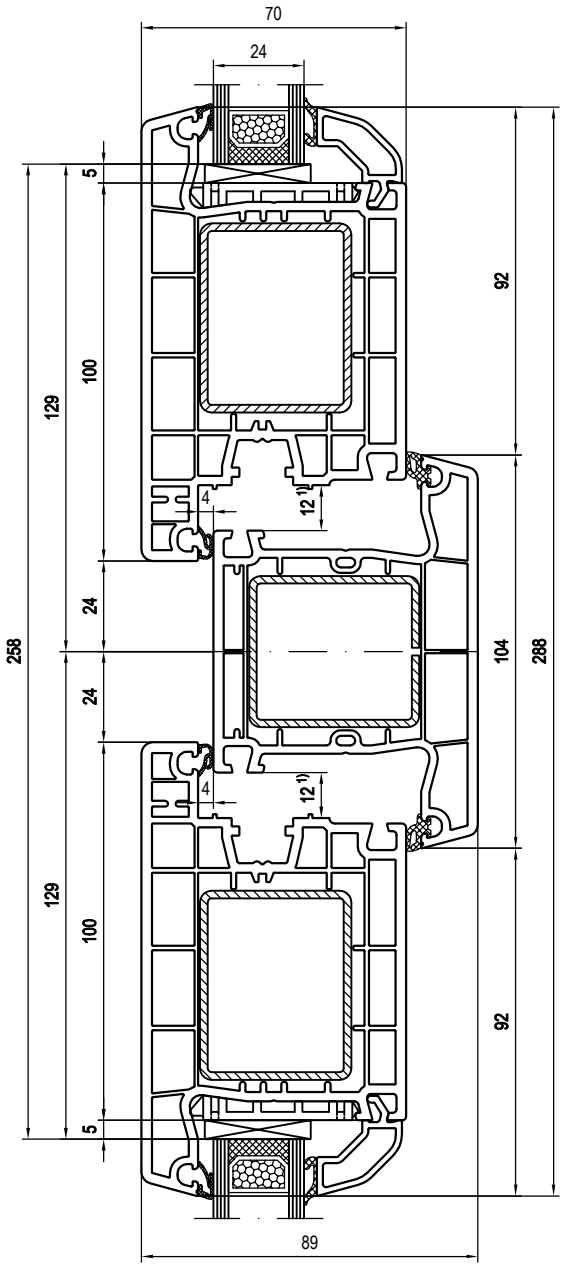

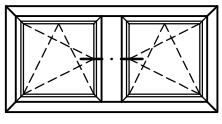

1) Falzluft bei Haustüren links und rechts = 13mm

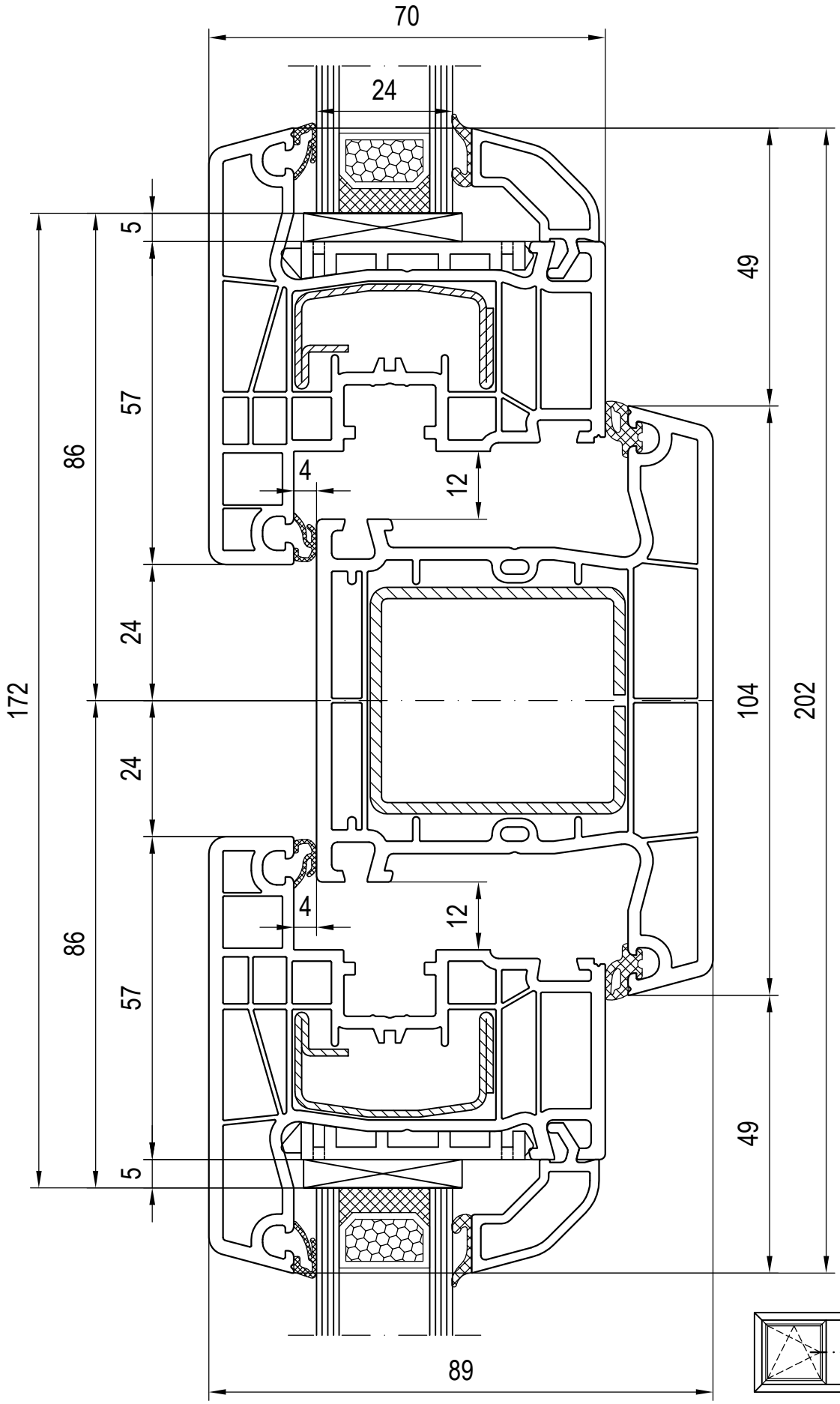
70
24
5
57
86
4
12
24
172
24
86
4
12
57
5
49
104
202
49
89

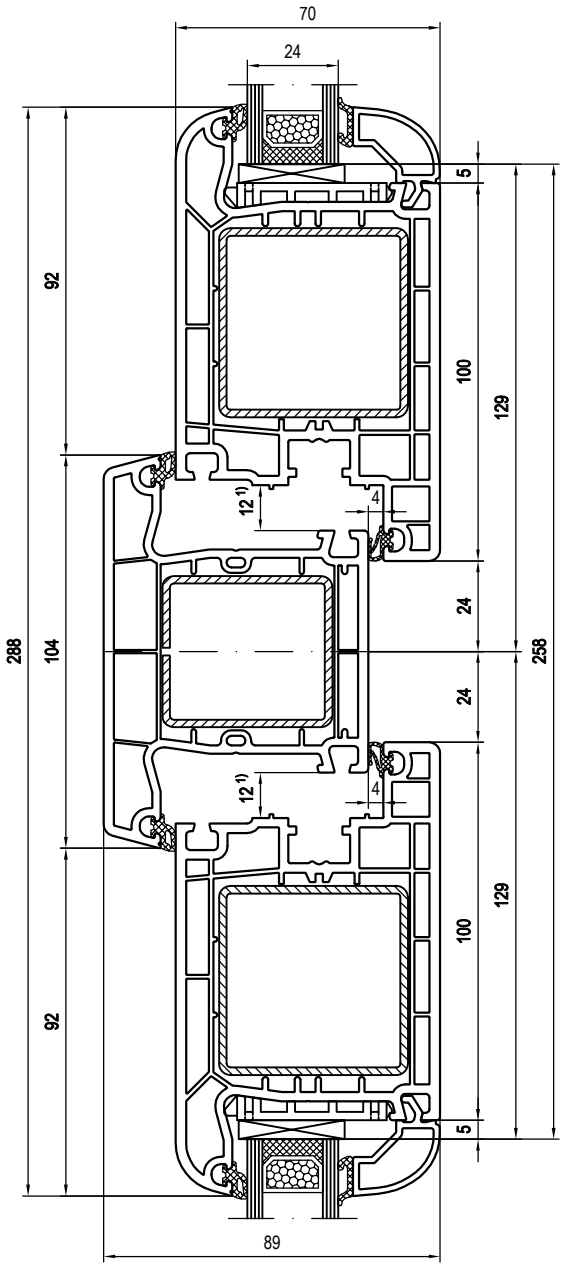

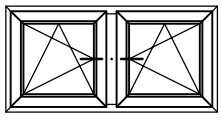

1) Falzluft bei Haustüren links und rechts = 13mm

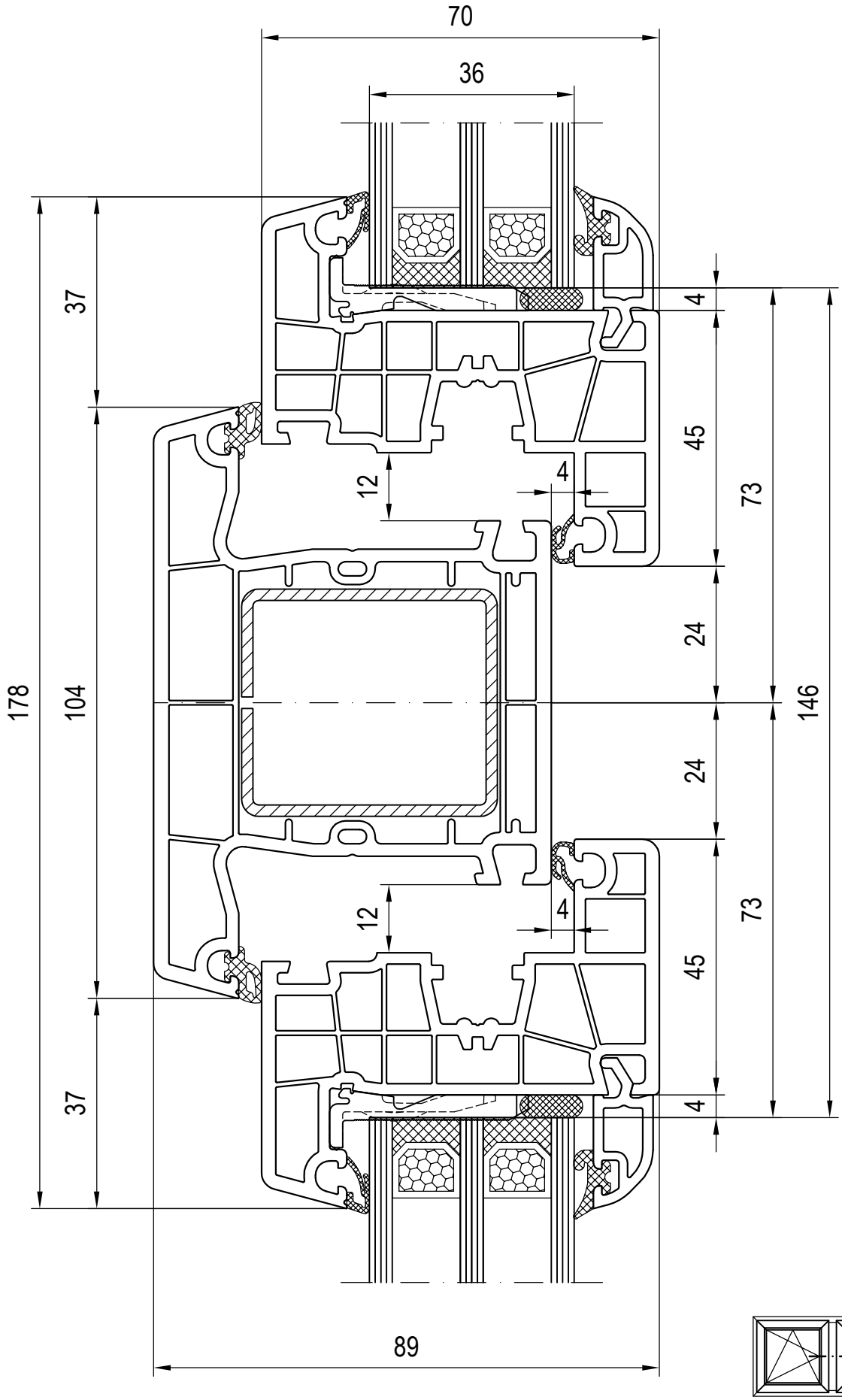
70
36
37
178
104
37
4
45
73
12
4
24
146
24
73
12
4
45
4
89

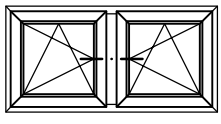

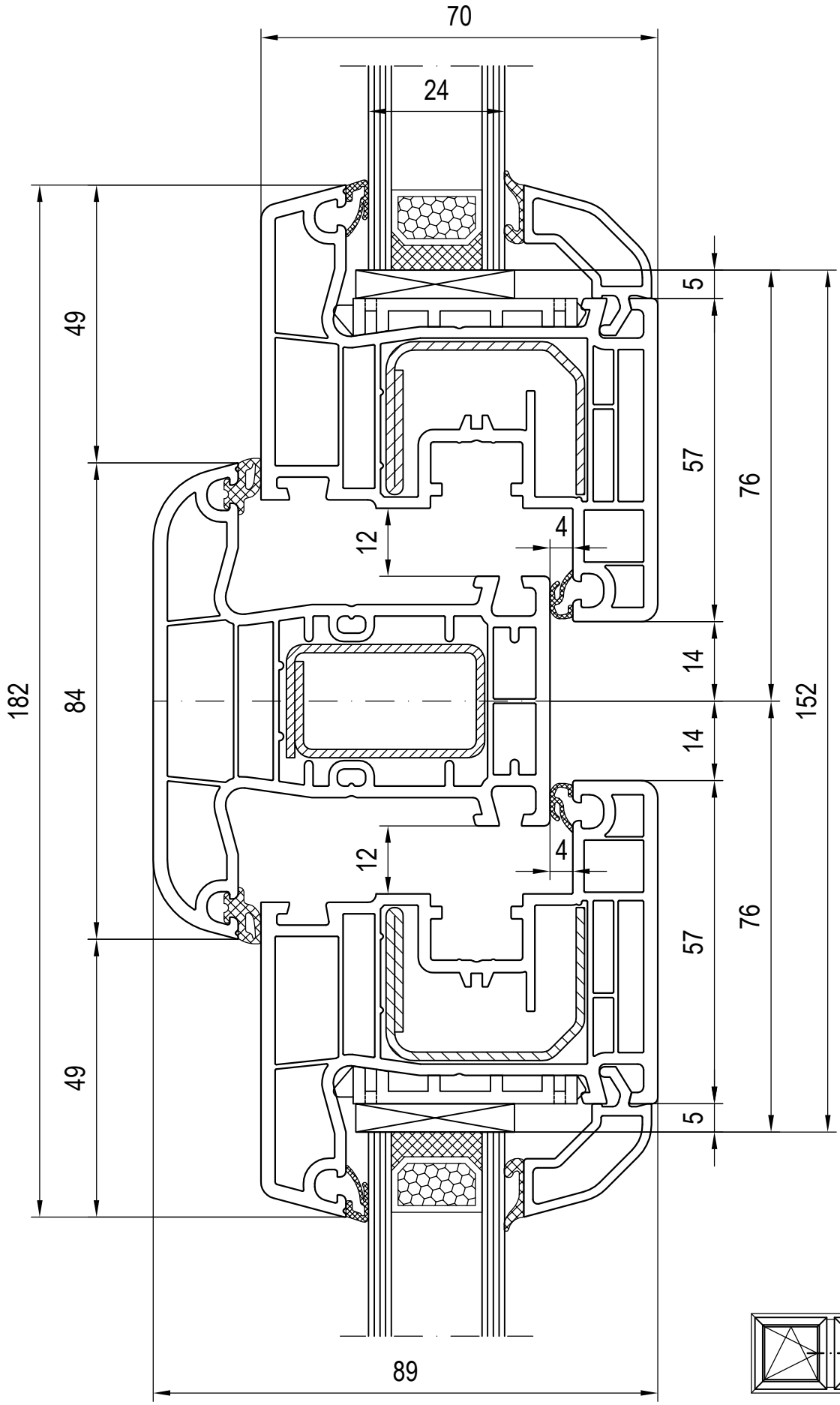
70
24
182
84
49
49
12
4
12
4
5
57
76
14
14
152
76
57
5
89

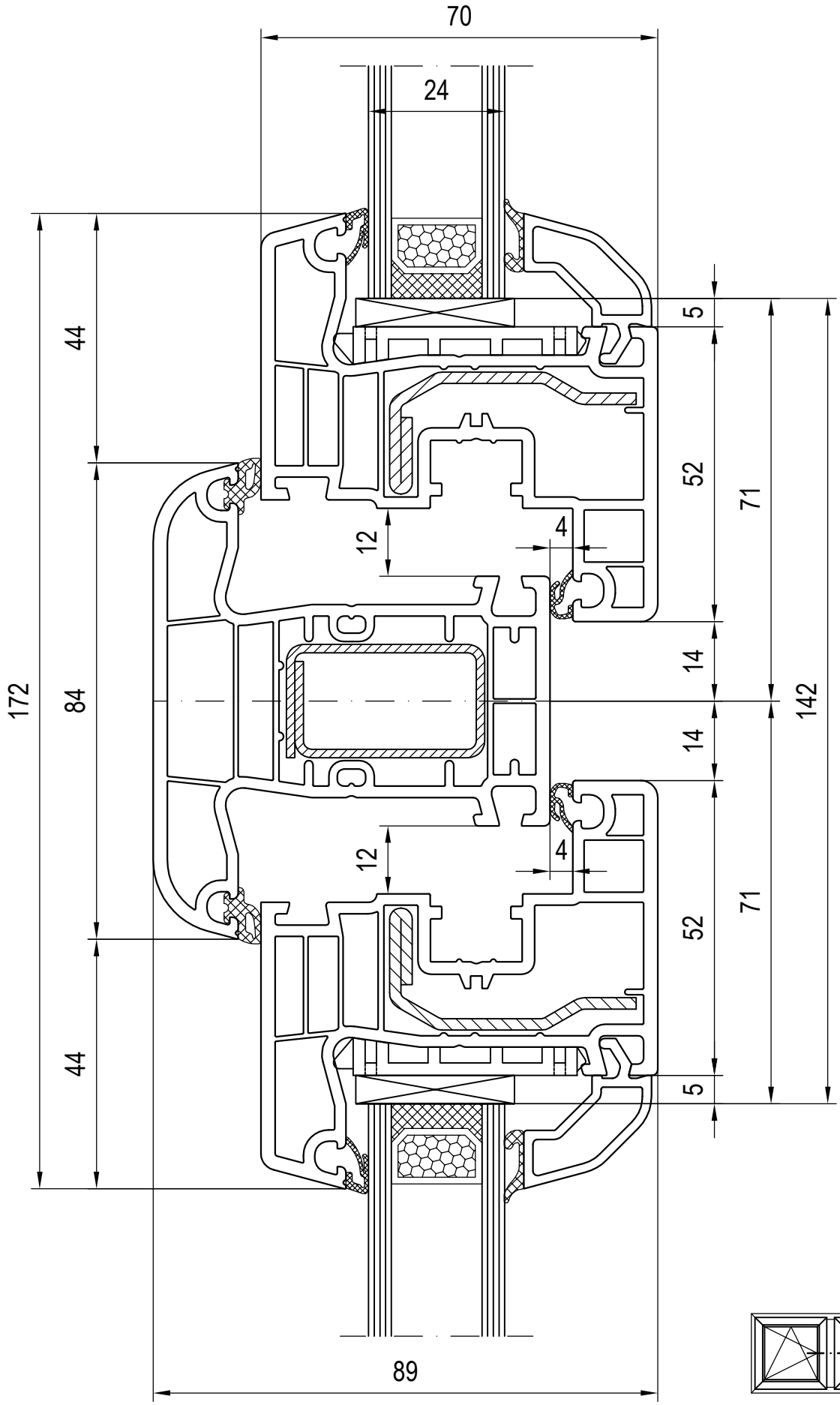
70
24
44
172
84
44
89
5
52
71
12
4
14
142
14
12
4
52
71
5

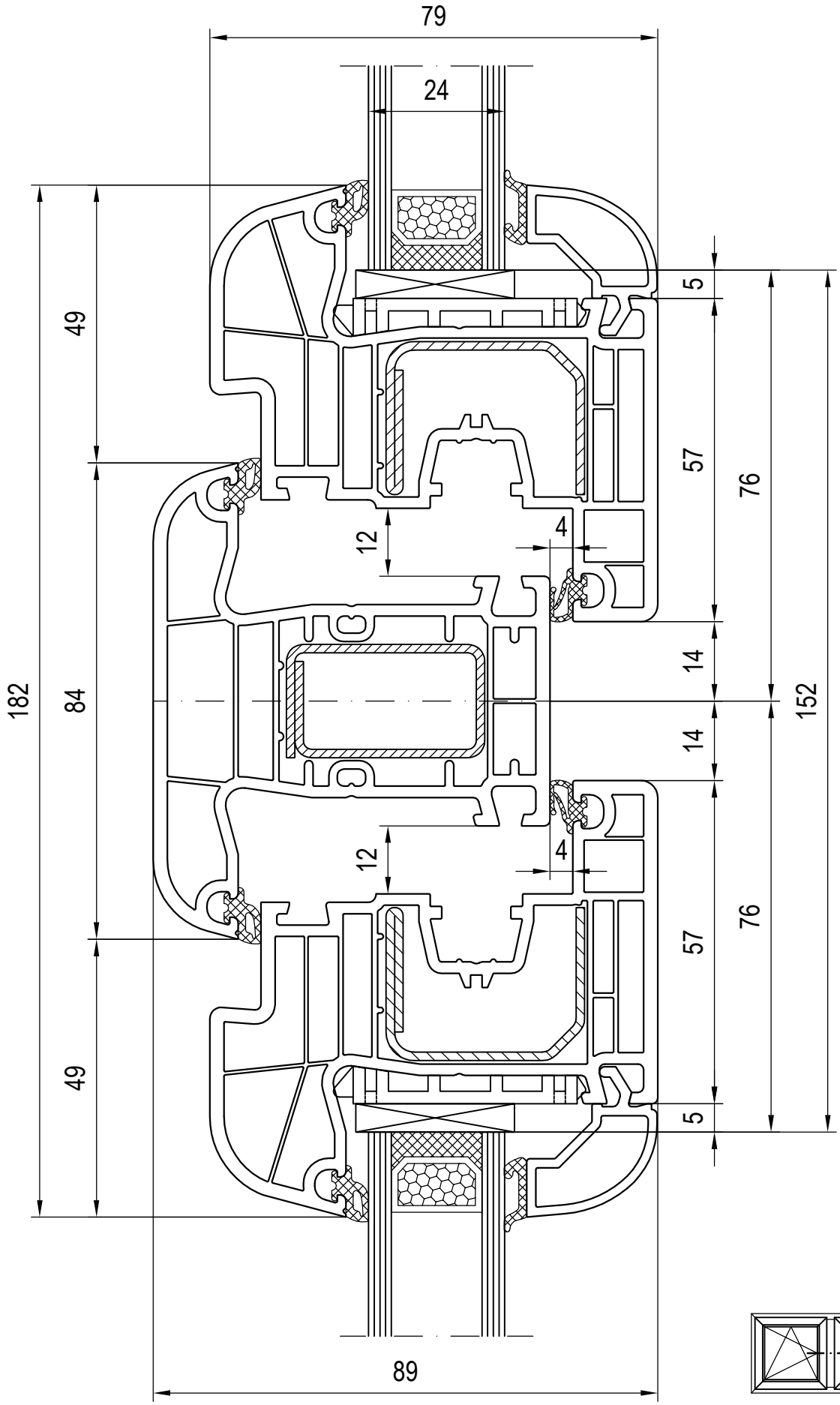

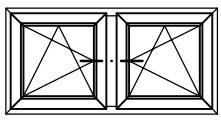

Kombinationen: Flügel - Pfosten - Flügel
120850/120880 Glasleiste

Pfosten 140x47
Flügel 140x22

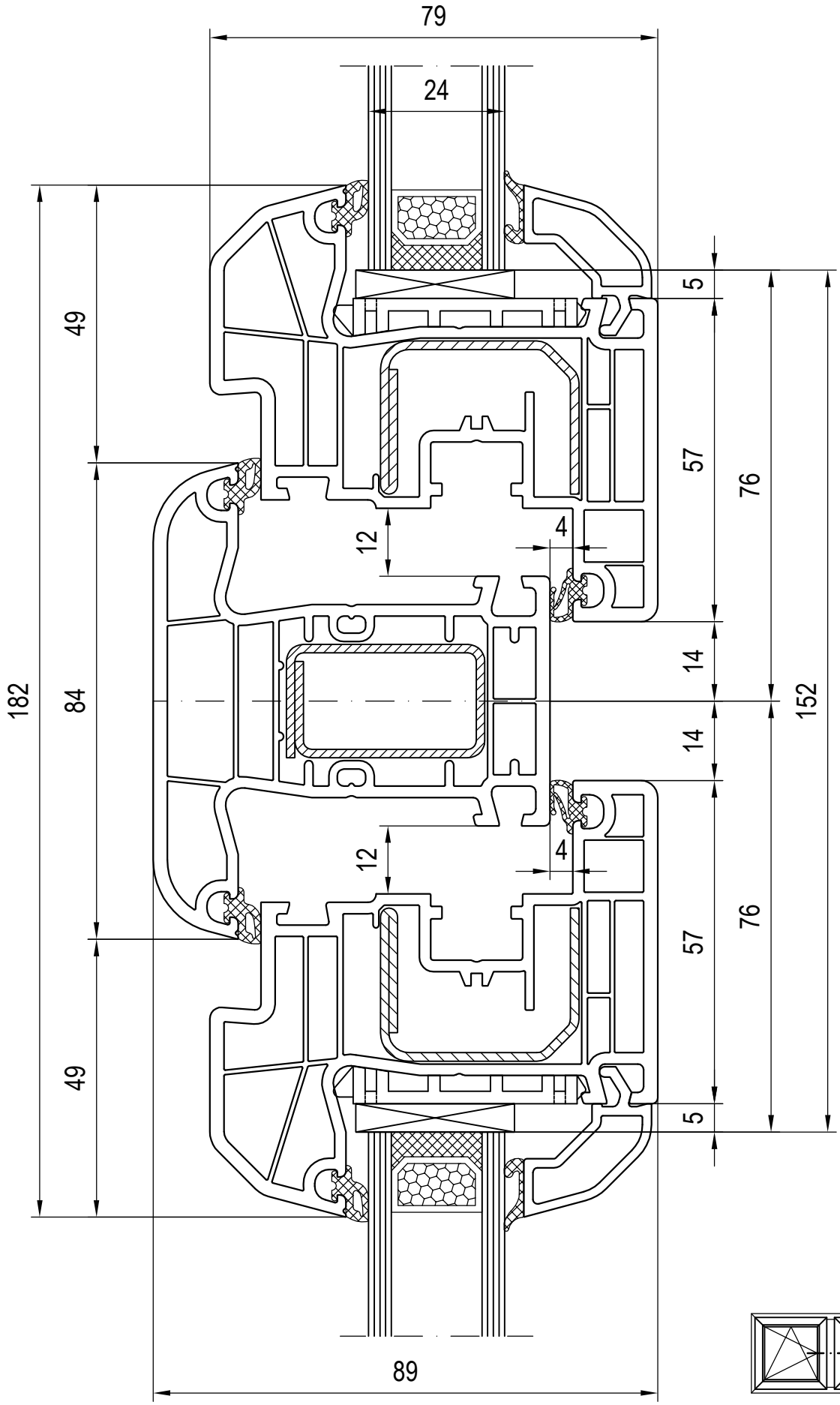

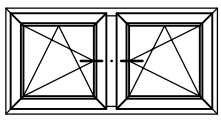

Kombinationen: Flügel - Pfosten - Flügel
120846/120876 Glasleiste

Pfosten 140x47
Flügel 140x26

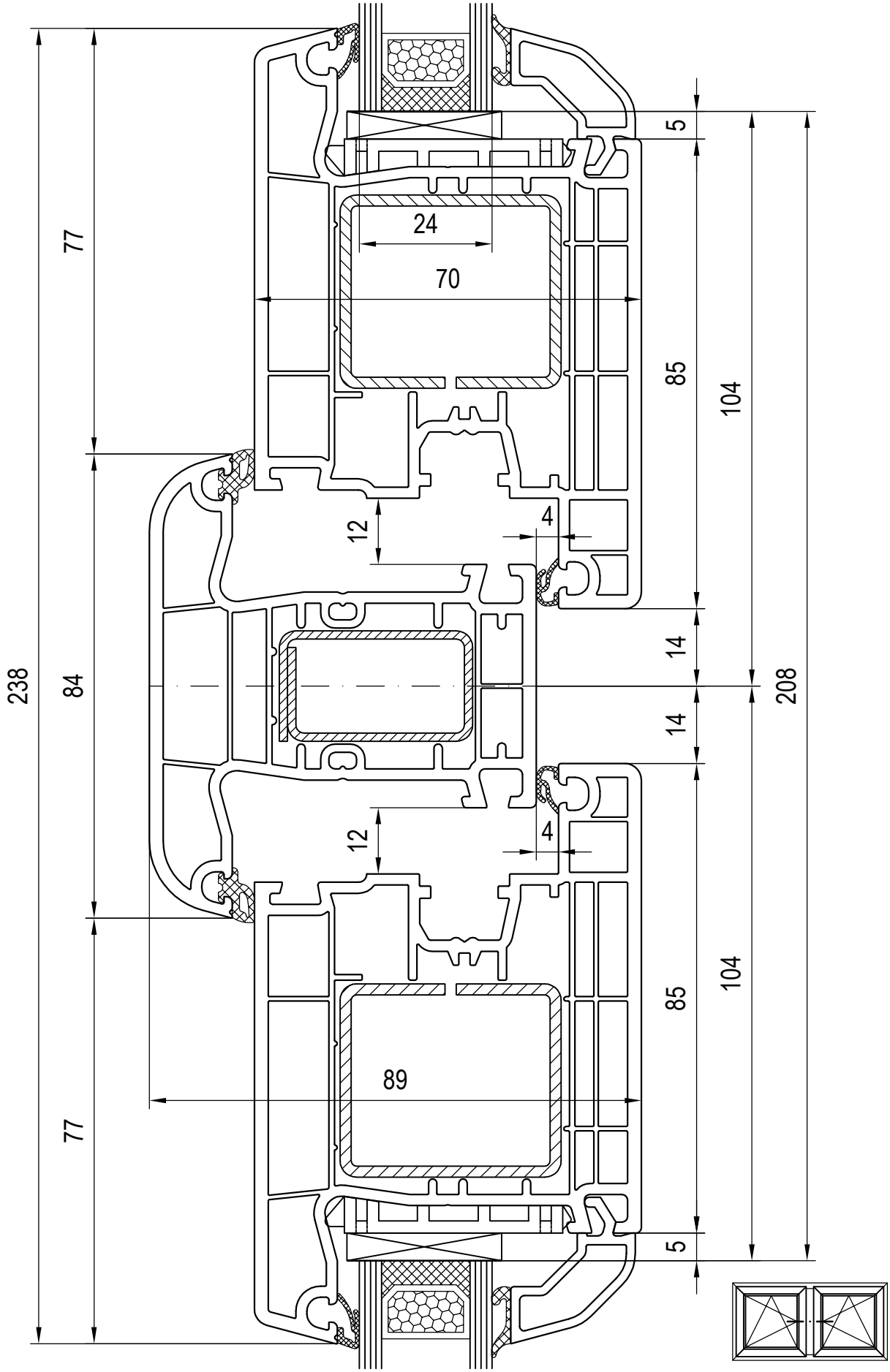

Kombinationen: Flügel - Pfosten - Flügel
120846/120876 Glasleiste

Pfosten 140x47
Flügel 140x30

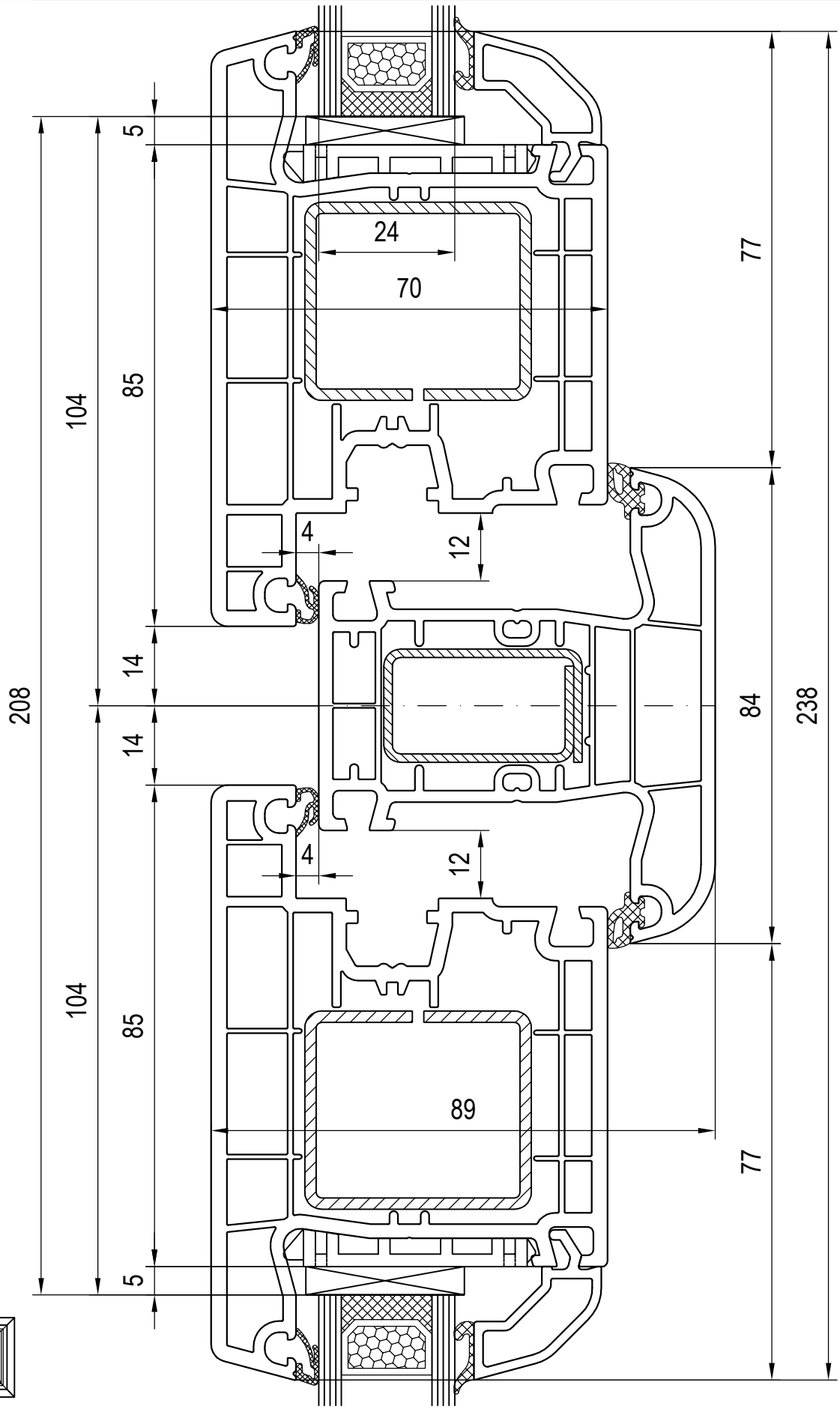
5
24
70
77
104
85
4
12
208
14
14
84
238
4
12
104
85
89
77
5

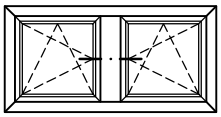

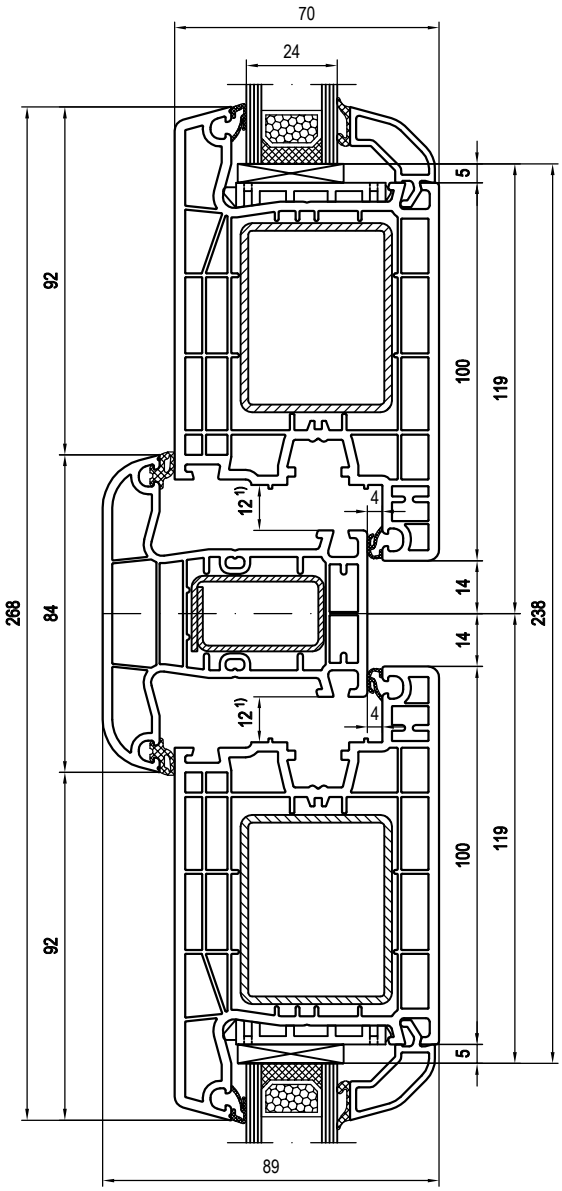

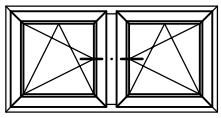

1) Falzluft bei Haustüren links und rechts = 13mm

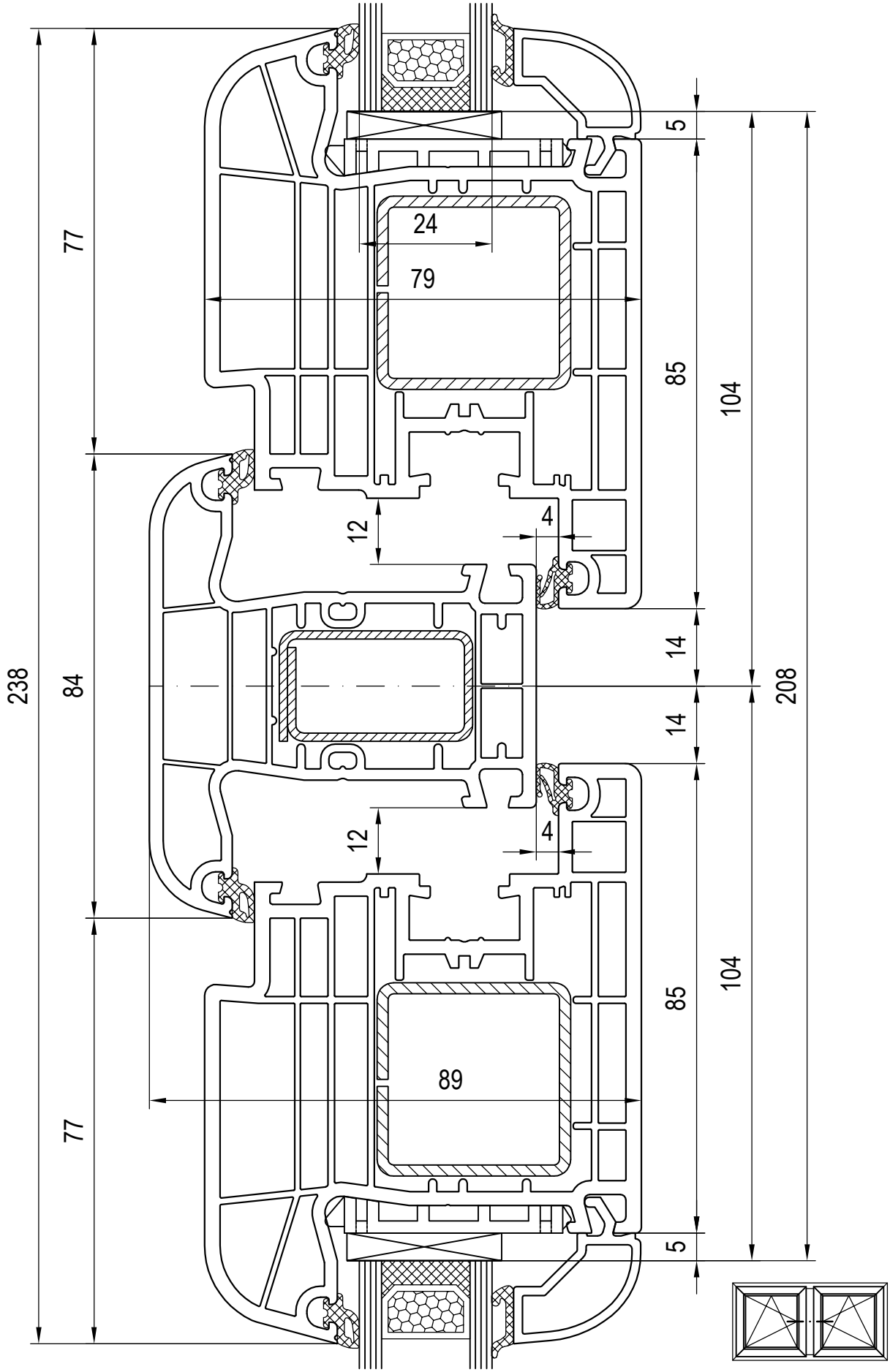

Kombinationen: Flügel - Pfosten - Flügel
120850/120880 Glasleiste

Pfosten 140x47
Flügel 140x34

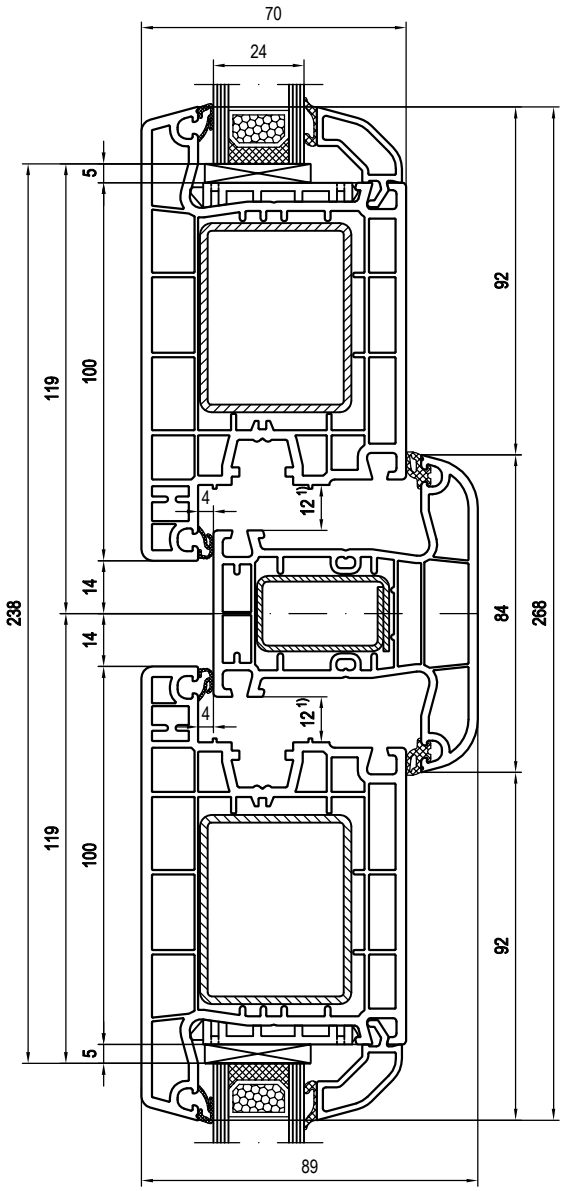

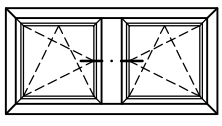

1) Falzluft bei Haustüren links und rechts = 13mm

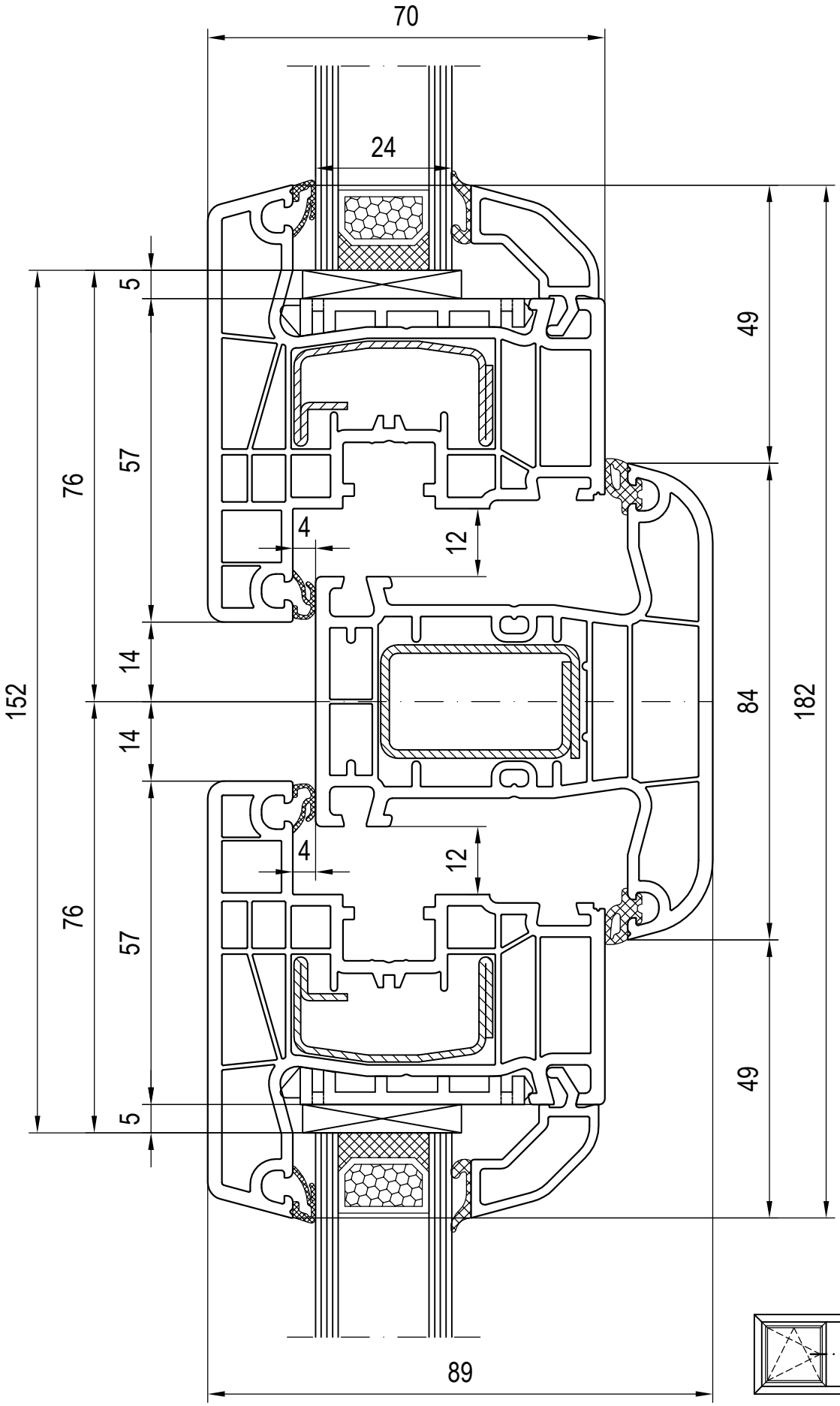
70
24
5
57
76
4
12
14
152
84
182
49
89

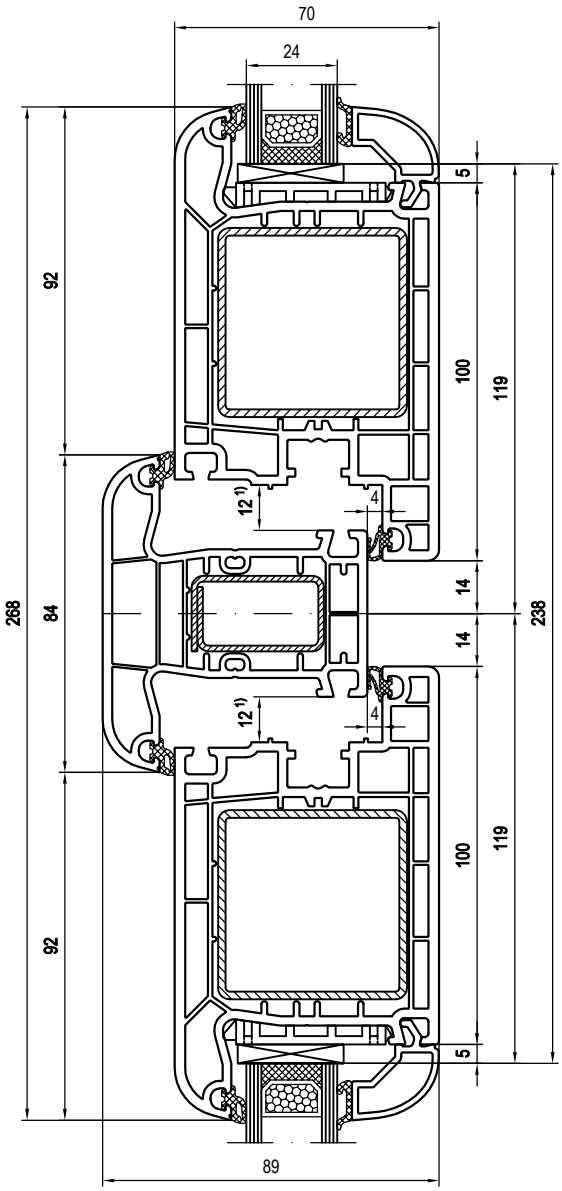

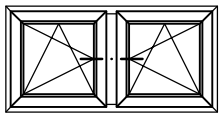

1) Falzluft bei Haustüren links und rechts = 13mm

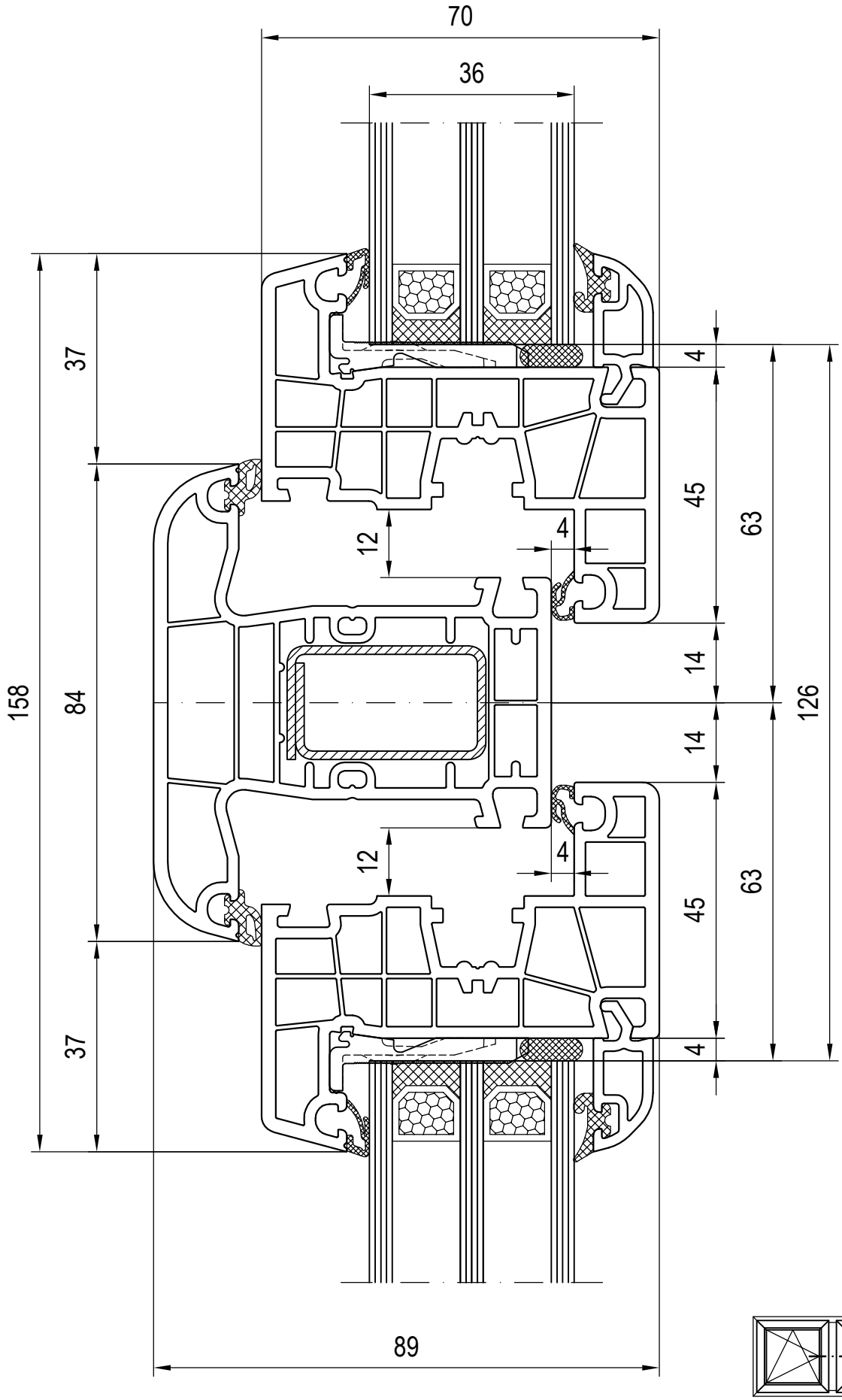
70
36
158
37
84
37
4
45
63
12
4
14
126
14
12
4
45
63
4
89

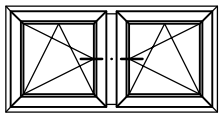

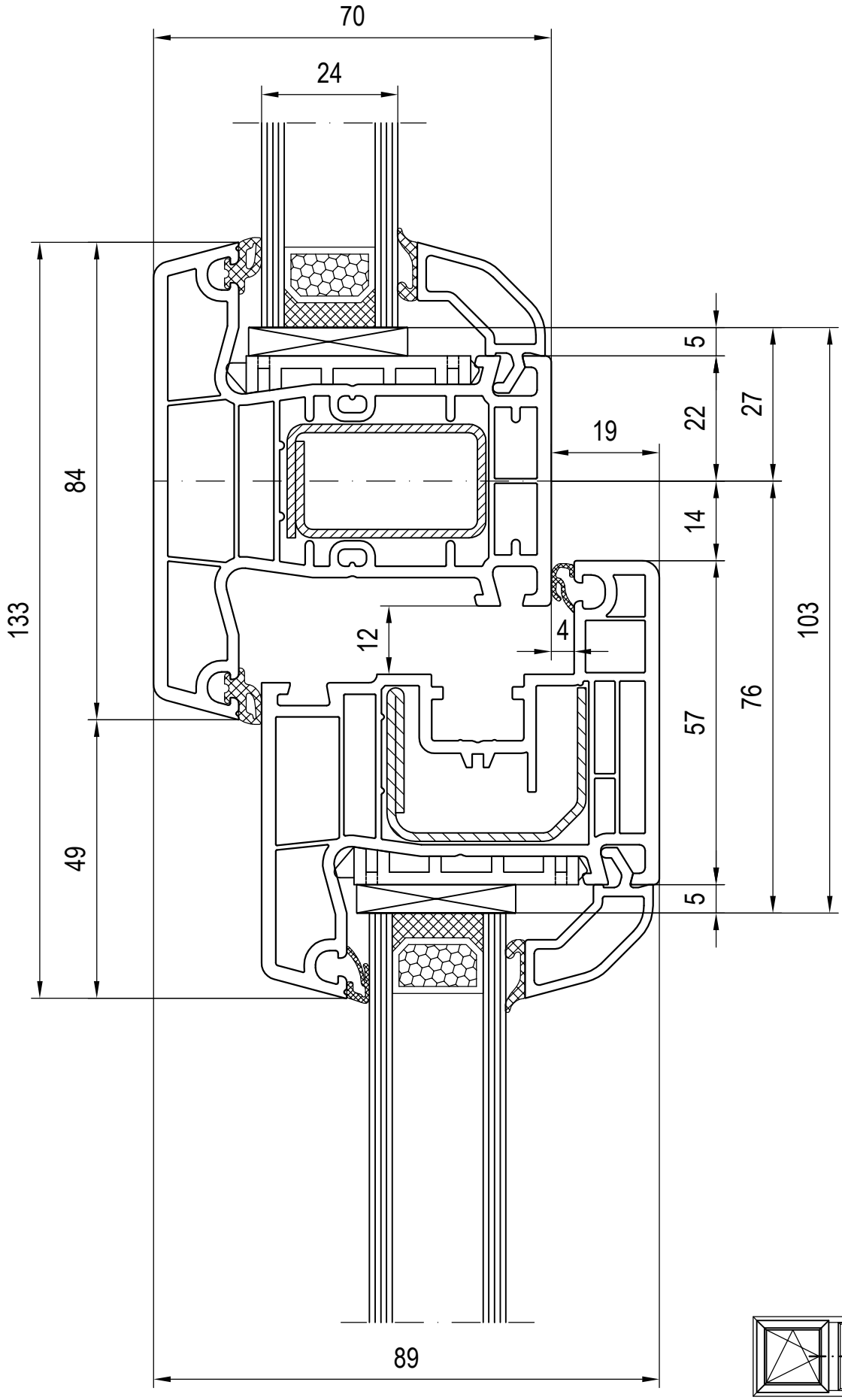
70
24
84
133
49
5
22
27
19
14
103
12
4
57
76
5
89

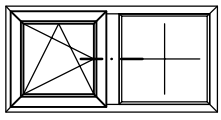

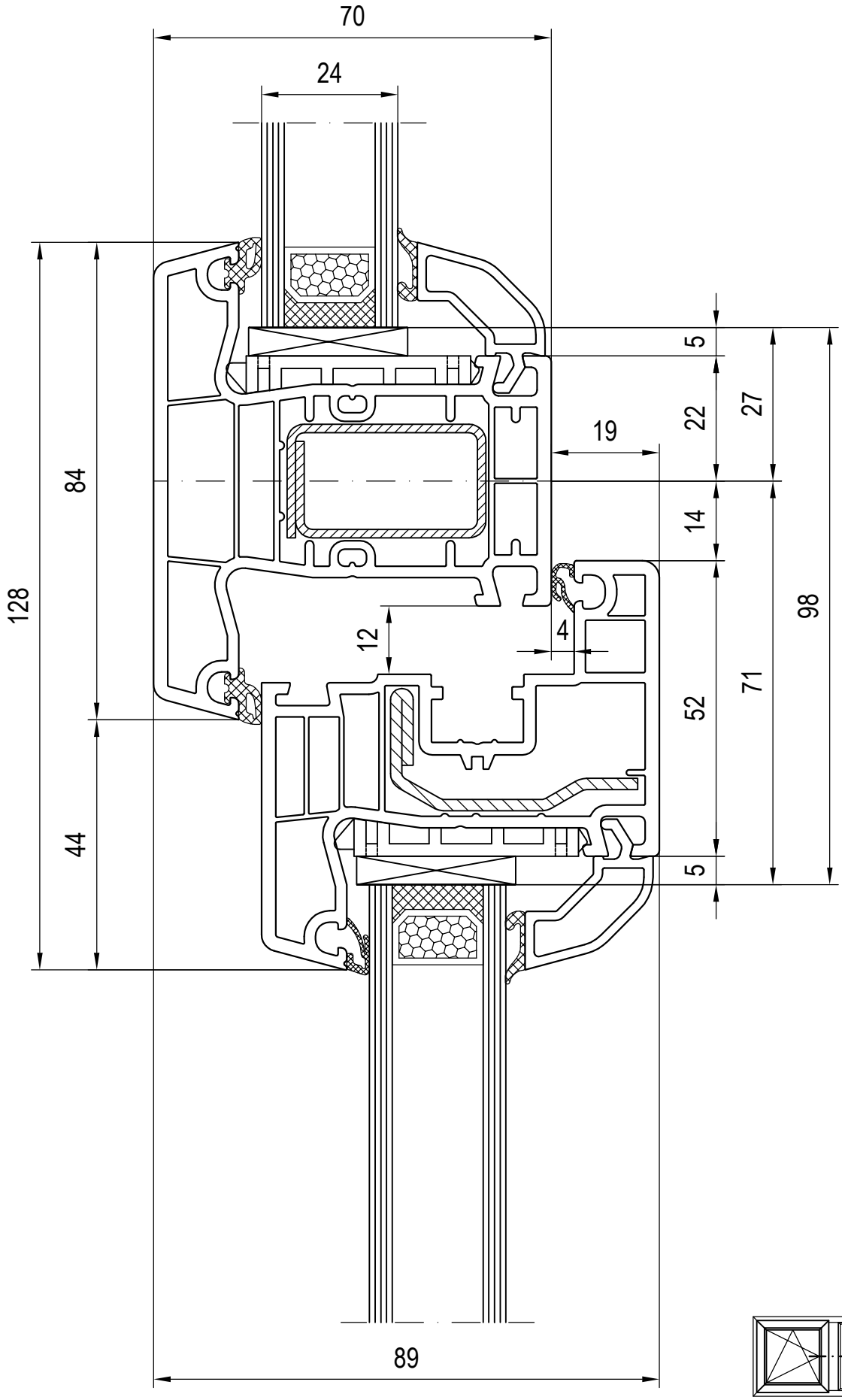
70
24
84
128
44
5
22
27
19
14
98
12
4
52
71
5
89

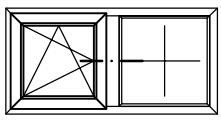

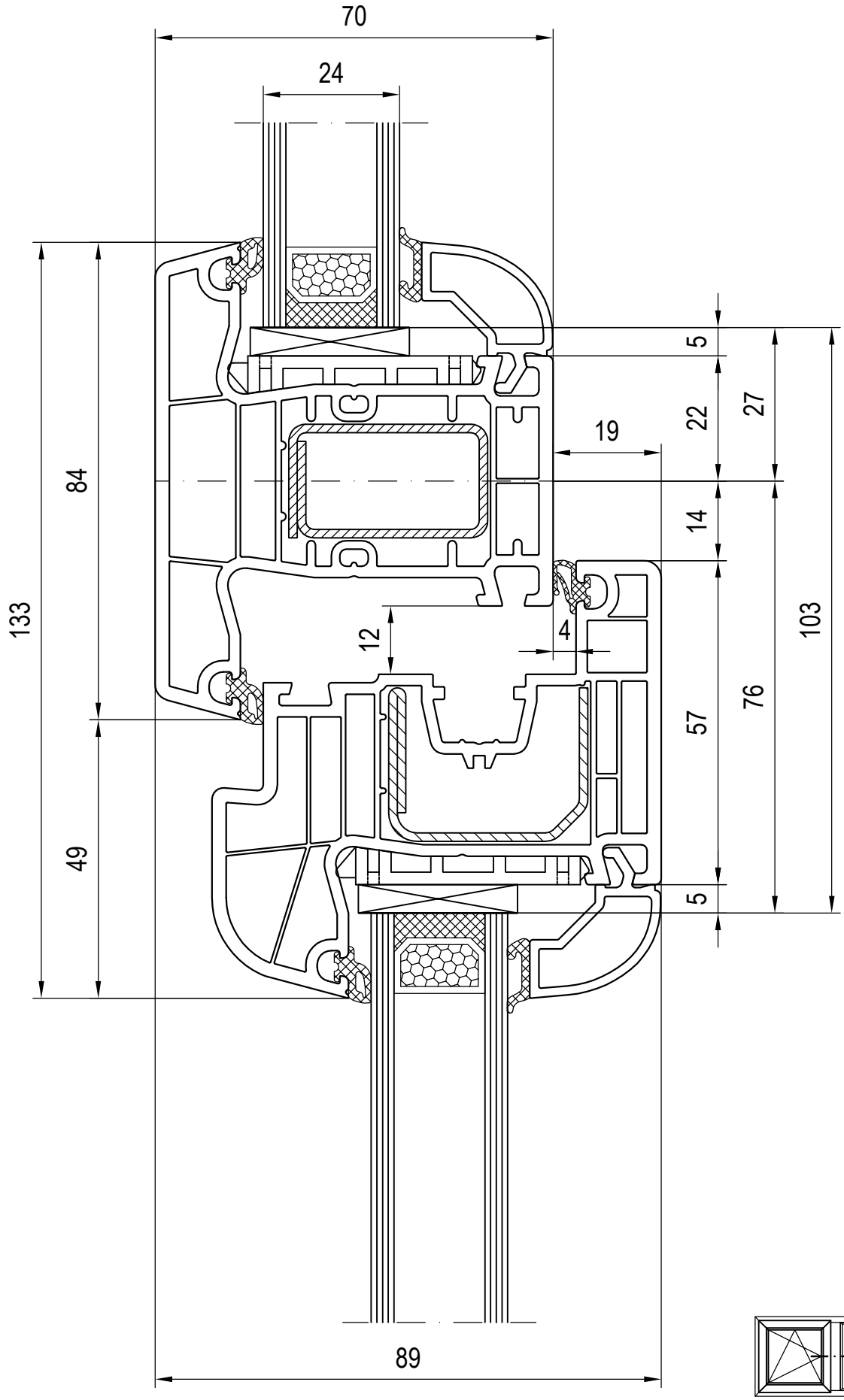
70
24
84
133
49
5
22
27
19
14
12
4
103
76
57
5
89

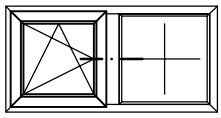

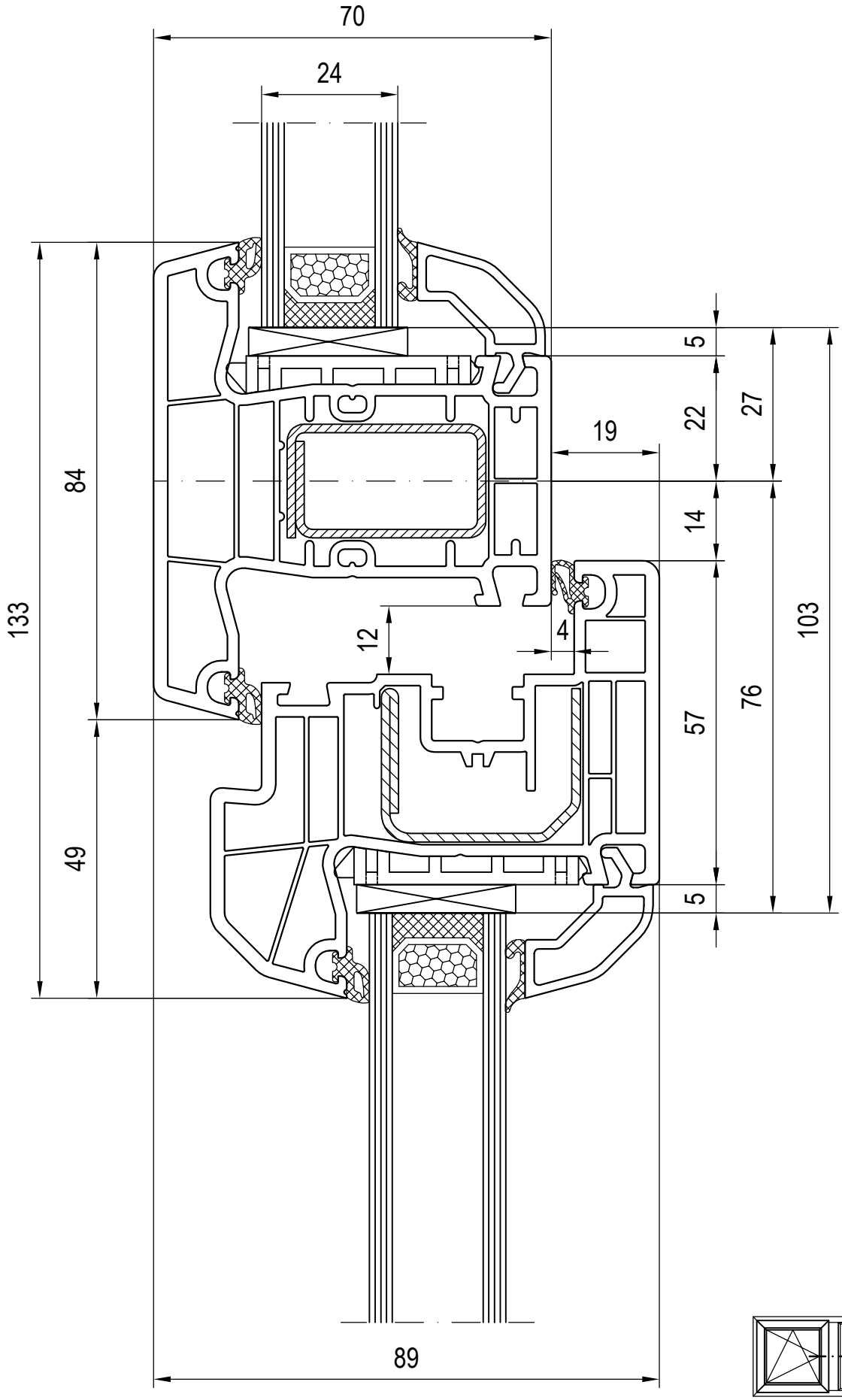
70
24
133
84
49
89
19
5
22
27
14
12
4
57
76
103
5

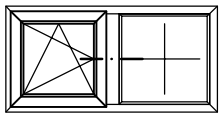

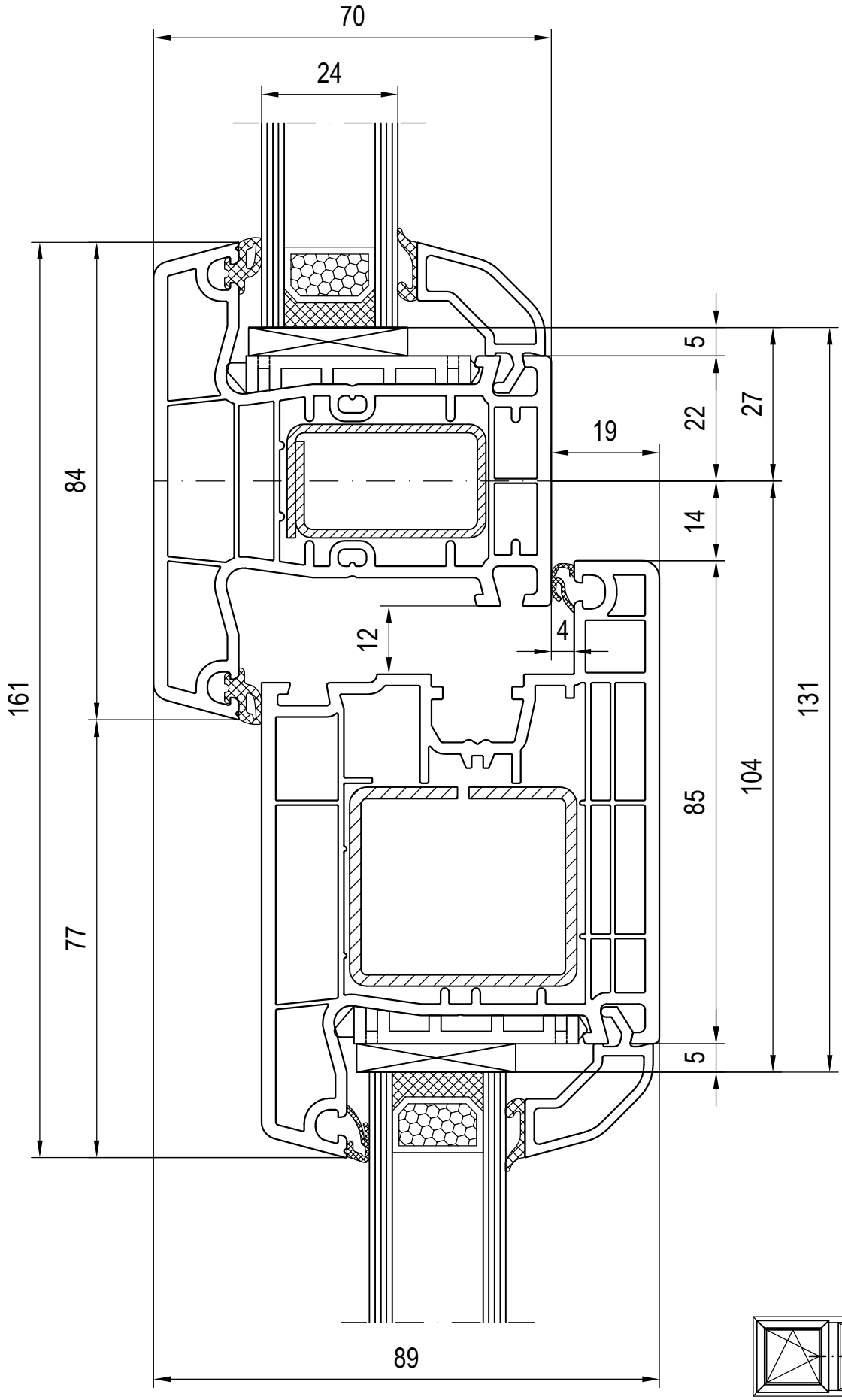
70
24
84
161
77
5
22
27
19
14
12
4
85
104
131
5
89

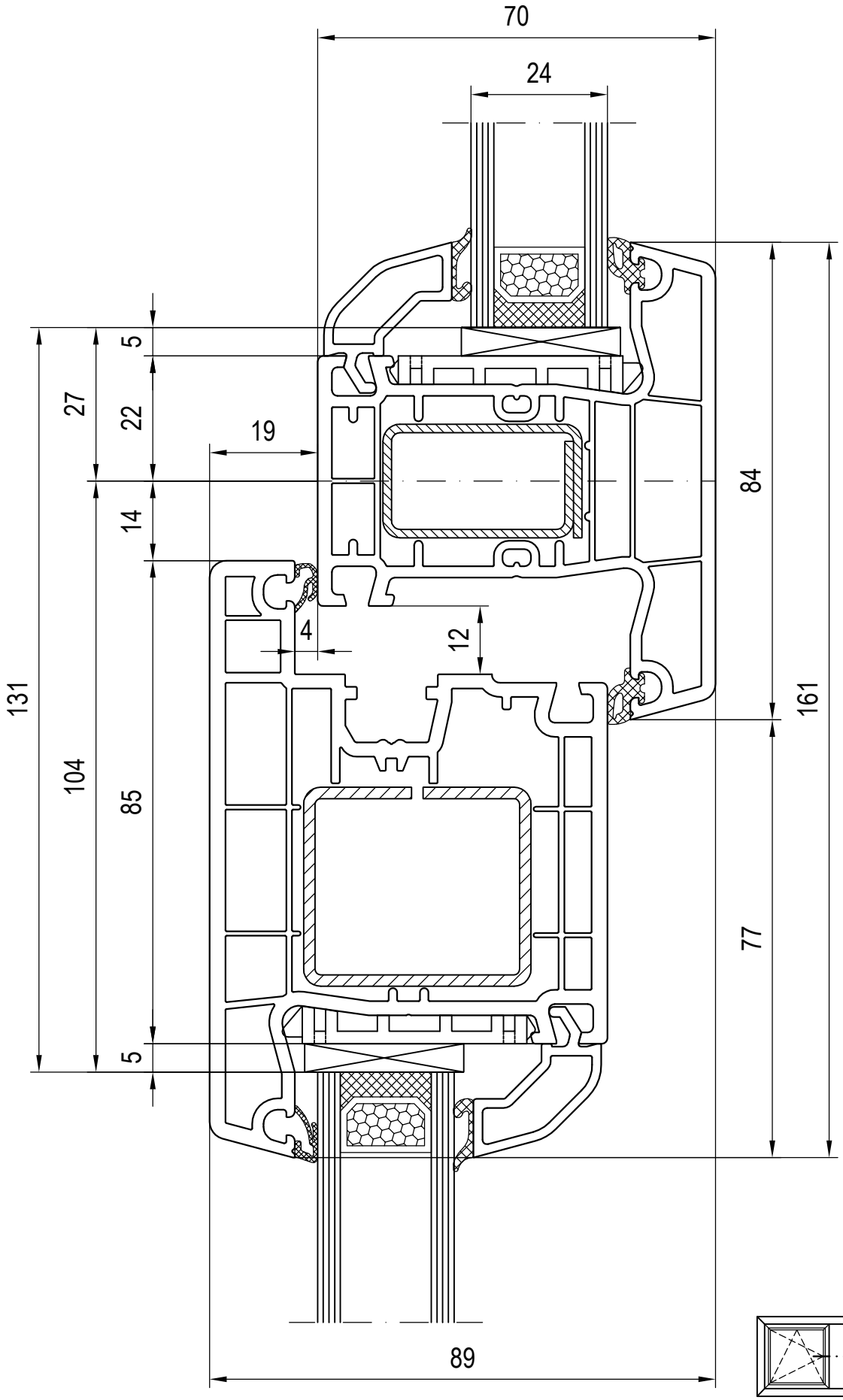
70
24
5
27
22
19
14
4
12
131
104
85
84
161
77
5
89

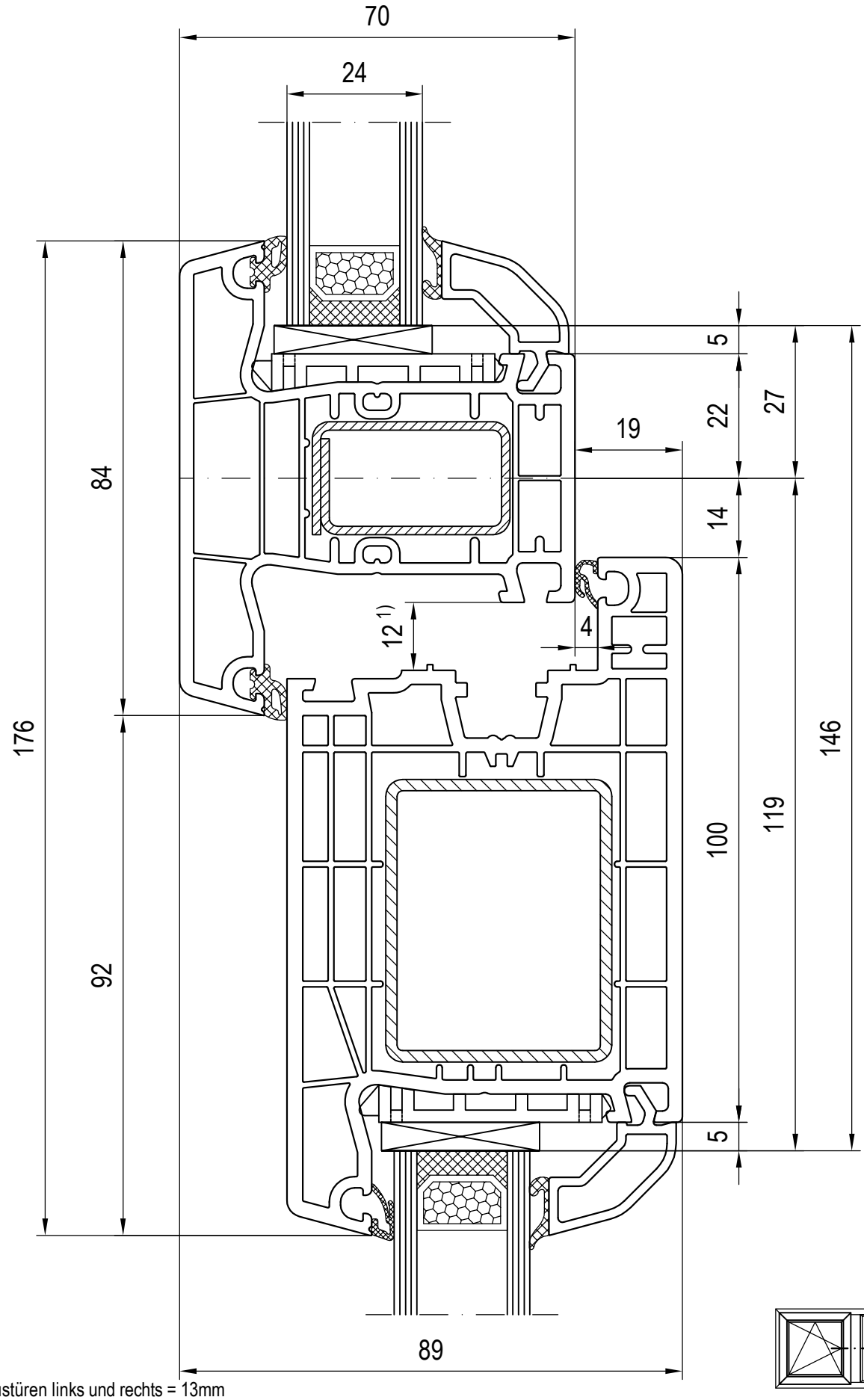

1) Falzluft bei Haustüren links und rechts = 13mm

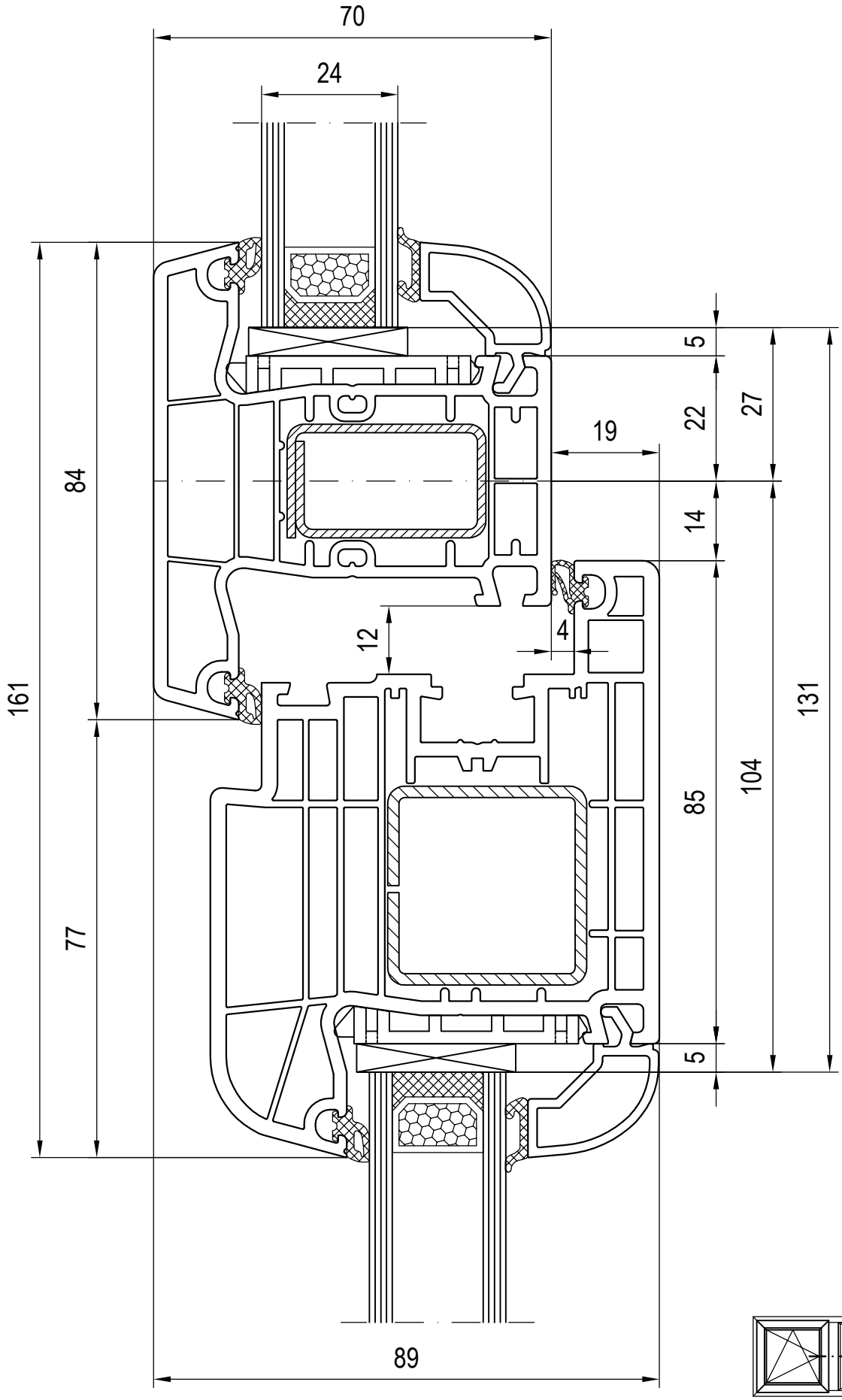
70
24
84
161
77
5
22
27
19
14
12
4
85
104
131
5
89

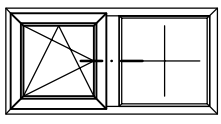

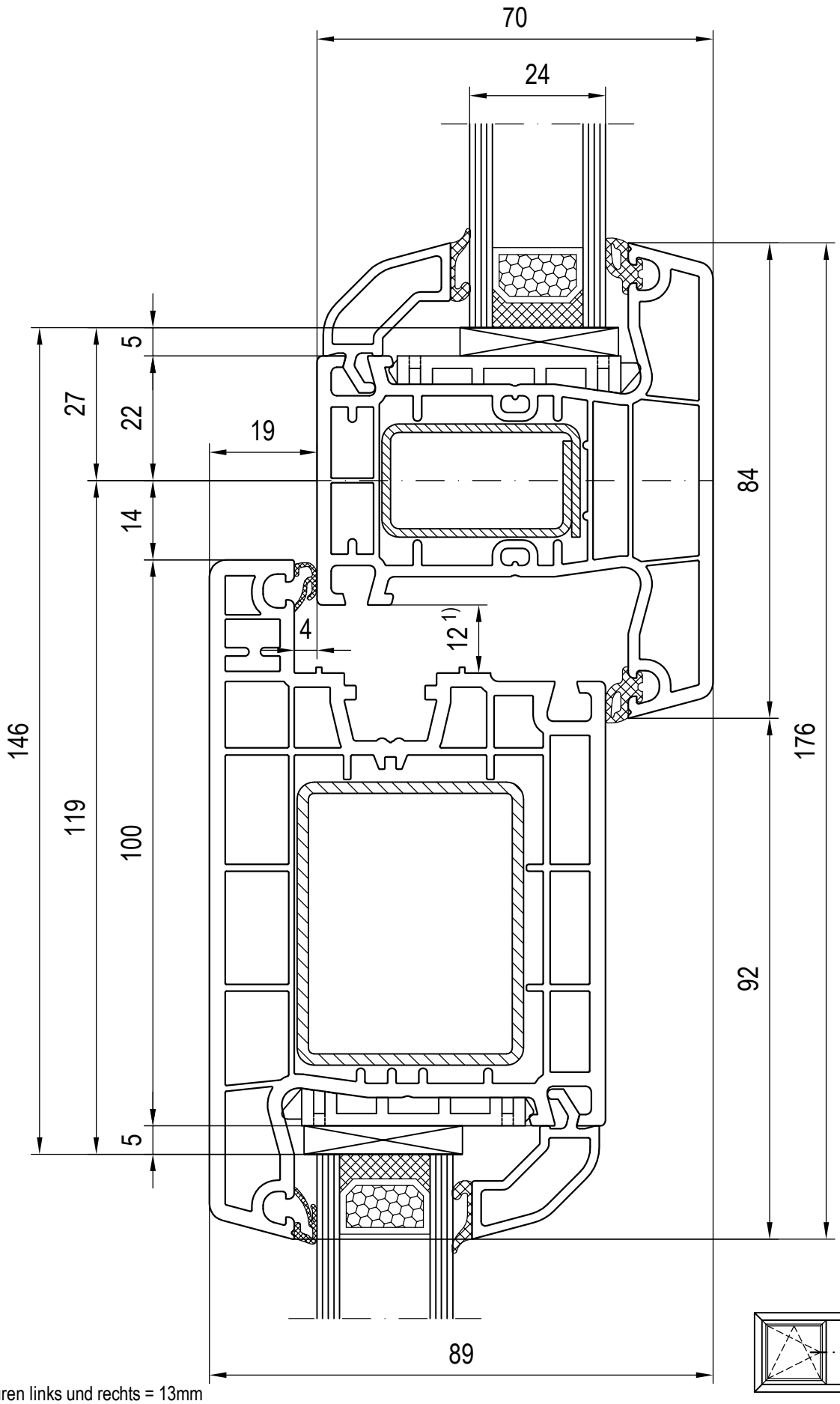

1) Falzluft bei Haustüren links und rechts = 13mm

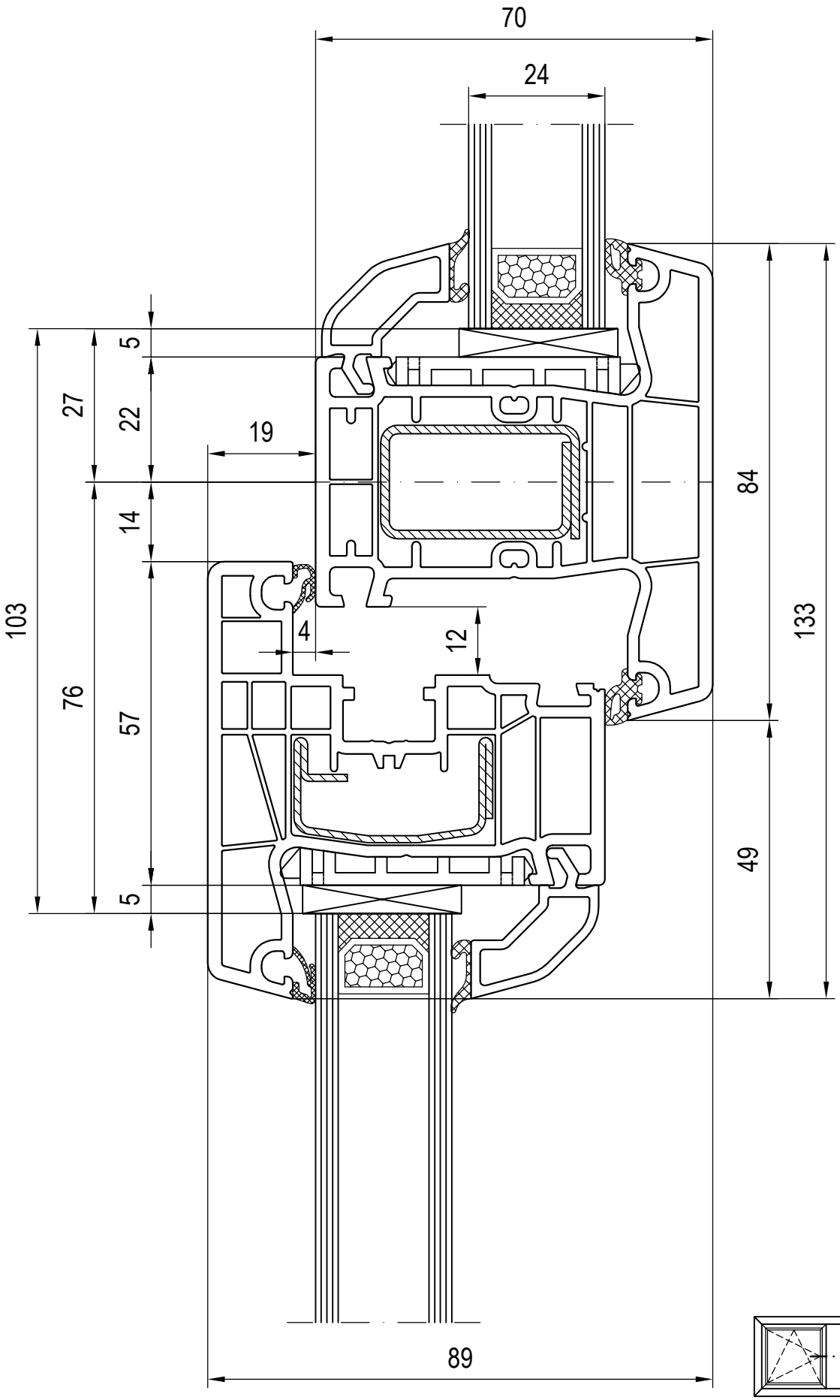
70
24
5
27
22
19
14
103
76
57
4
12
84
133
49
5
89

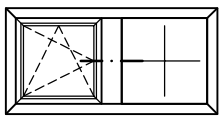

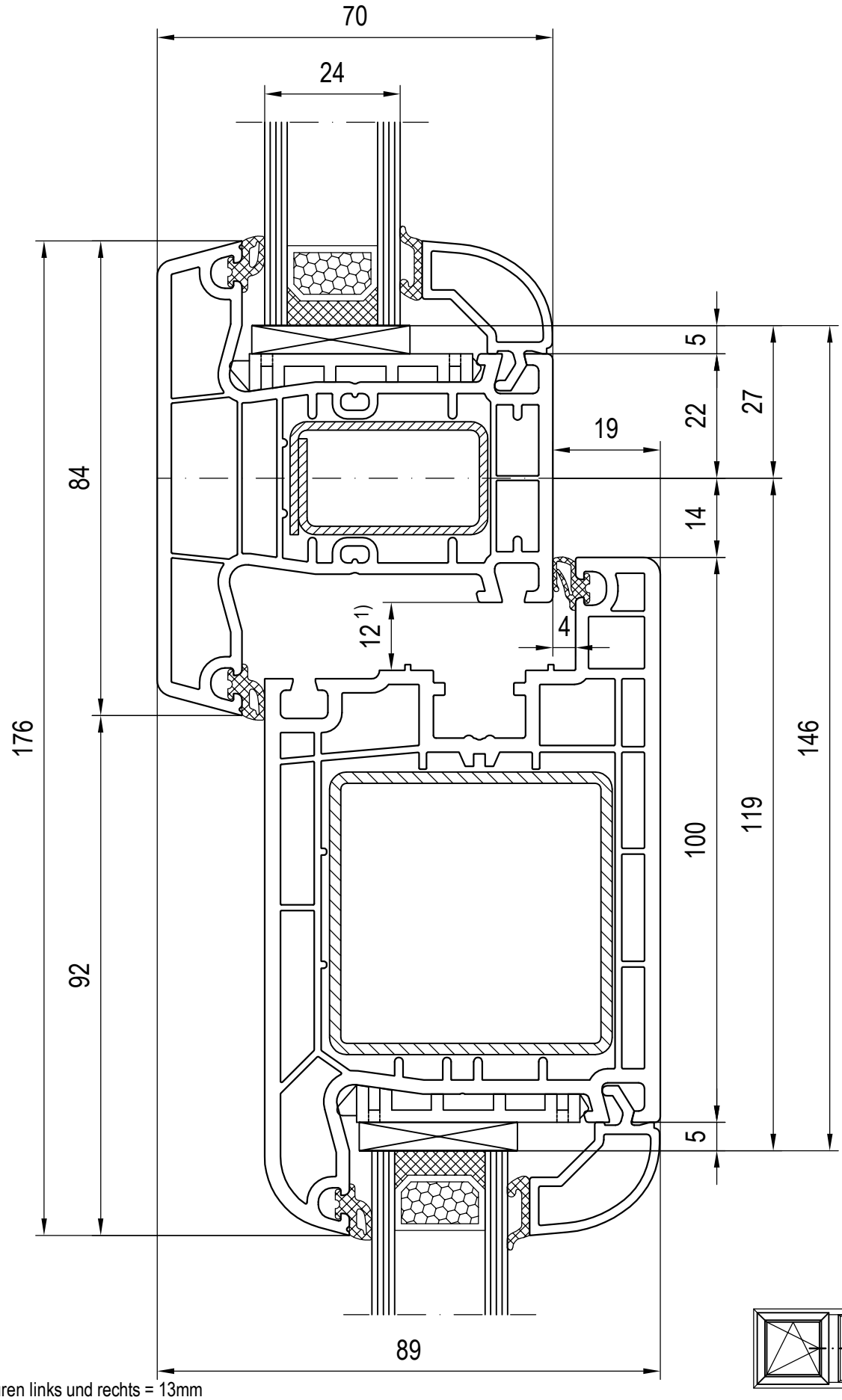

1) Falzluft bei Haustüren links und rechts = 13mm

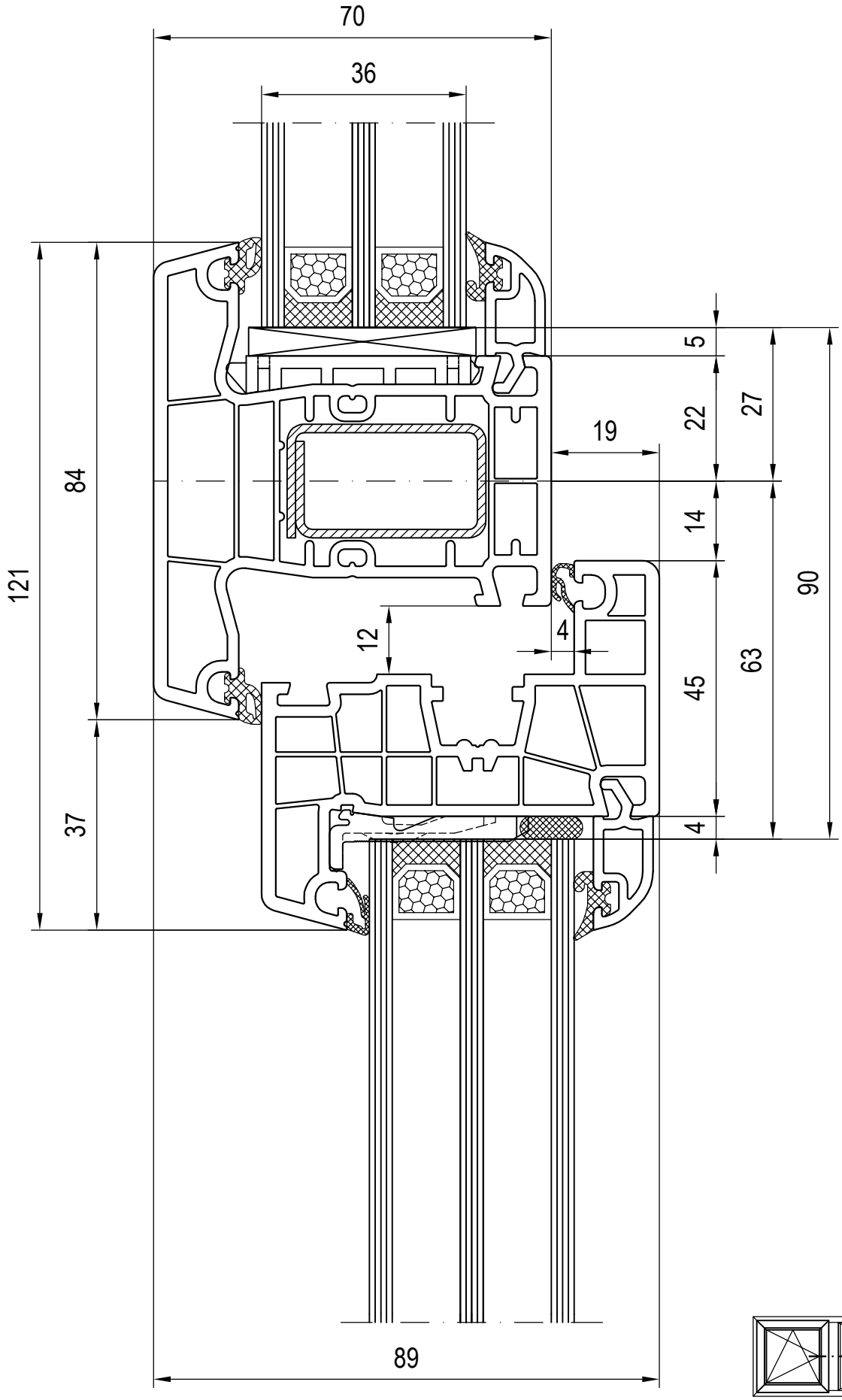
70
36
121
84
37
5
22
27
19
14
90
12
4
63
45
4
89

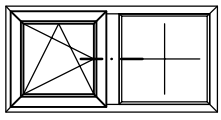

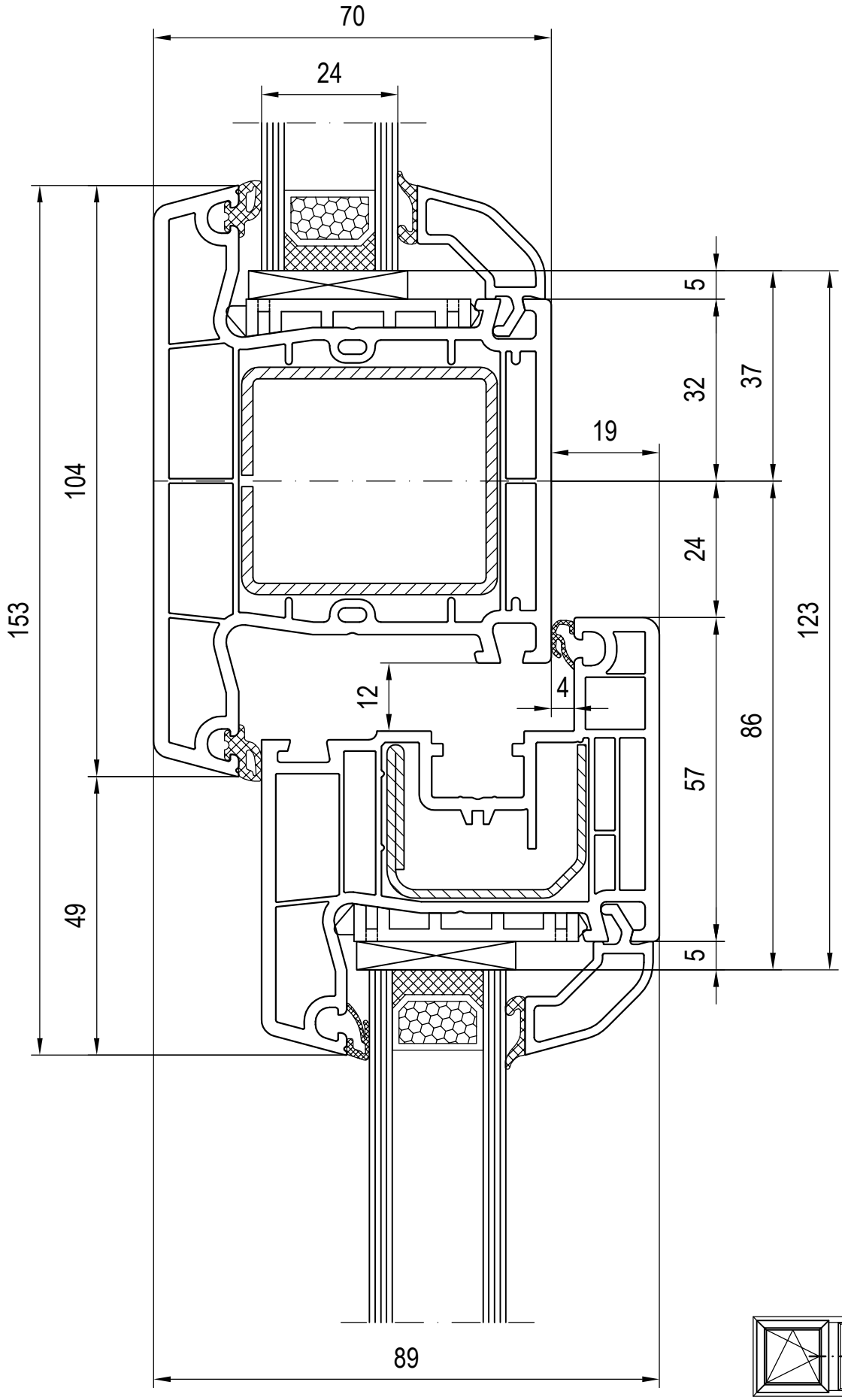
70
24
153
104
49
5
32
37
19
24
123
12
4
86
57
5
89

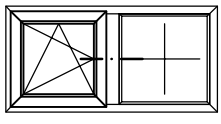

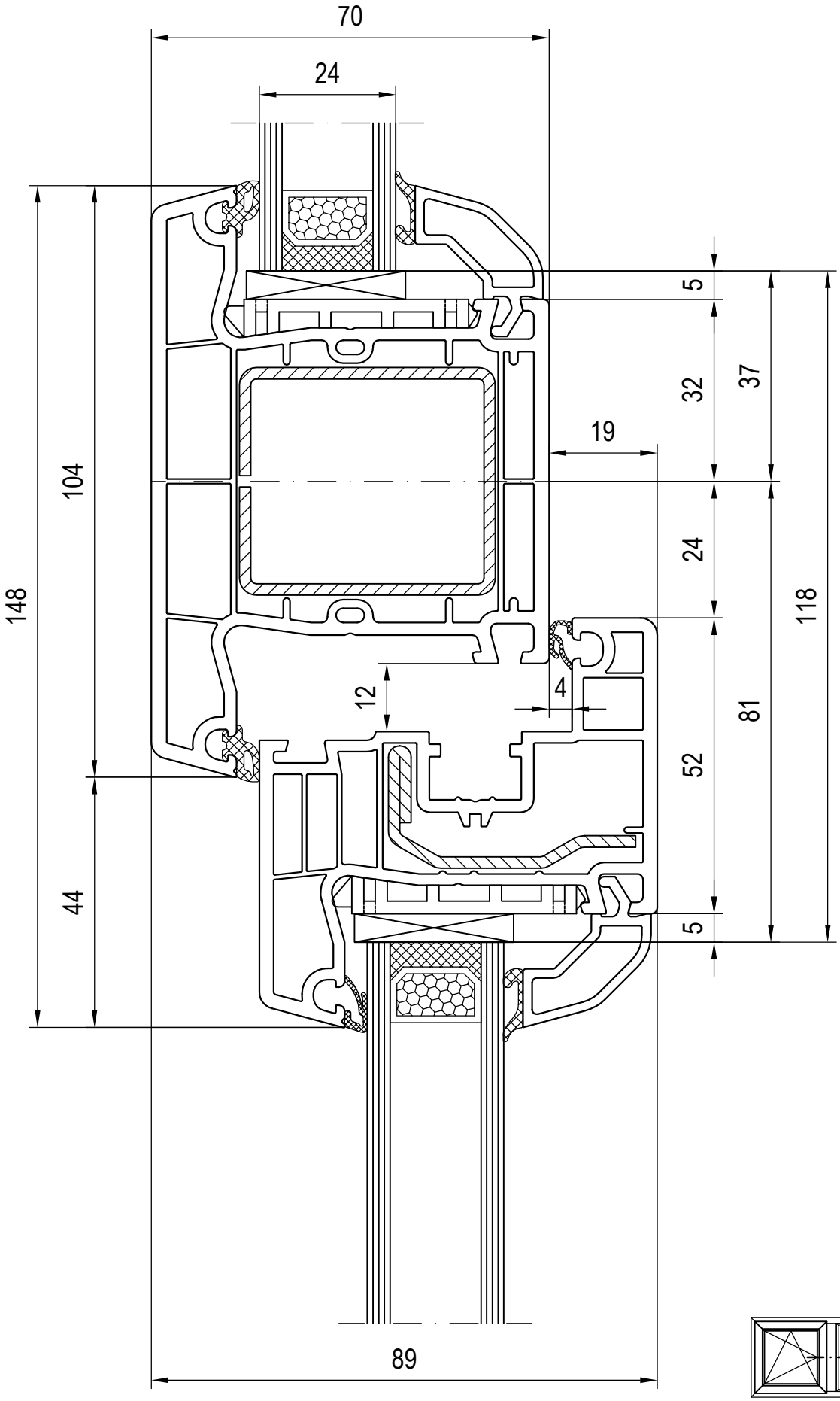
70
24
148
104
44
5
32
37
19
24
118
12
4
81
52
5
89

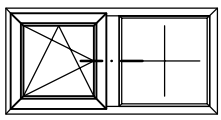

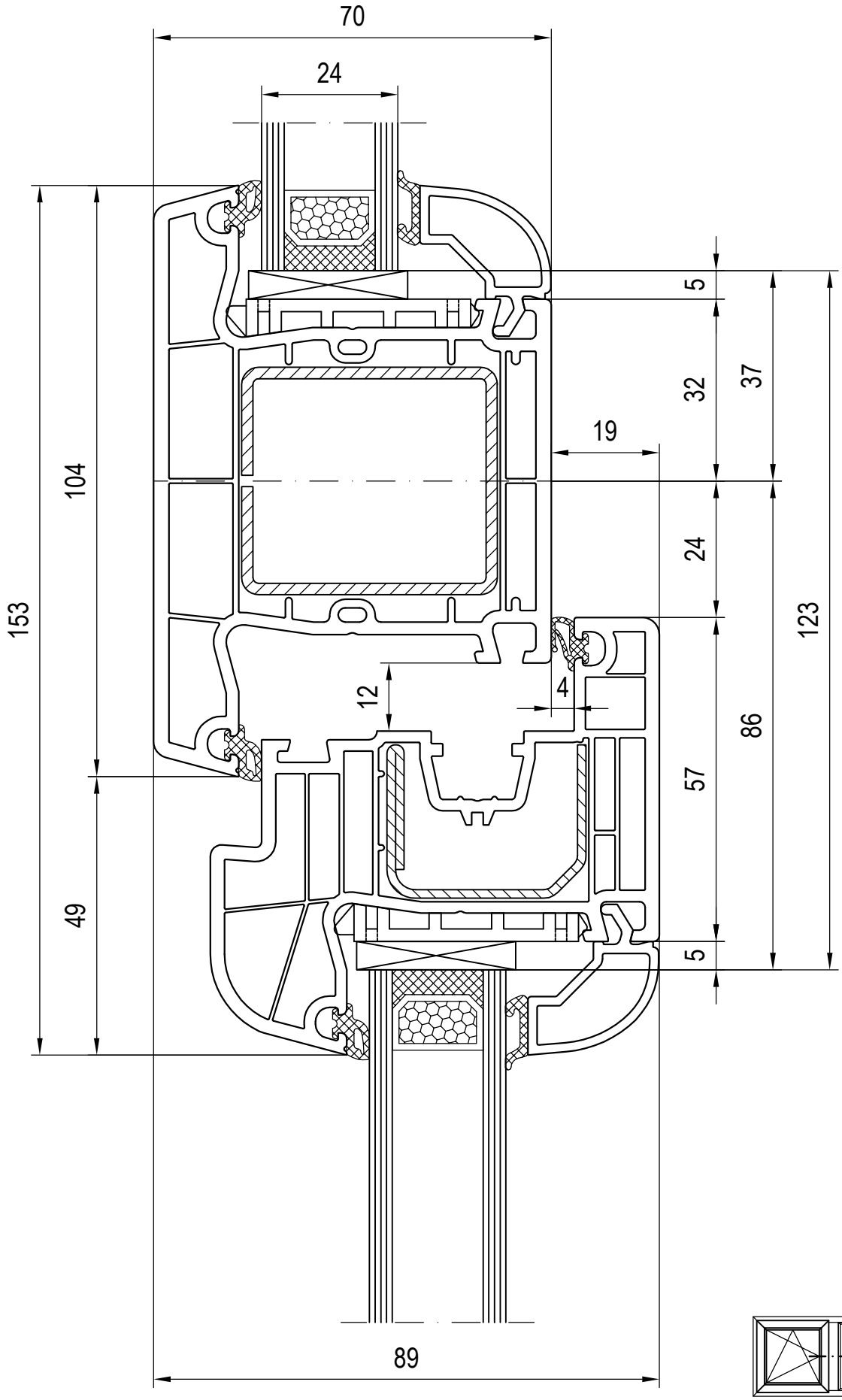
70
24
153
104
49
5
32
37
19
24
123
12
4
86
57
5
89

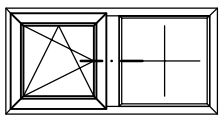

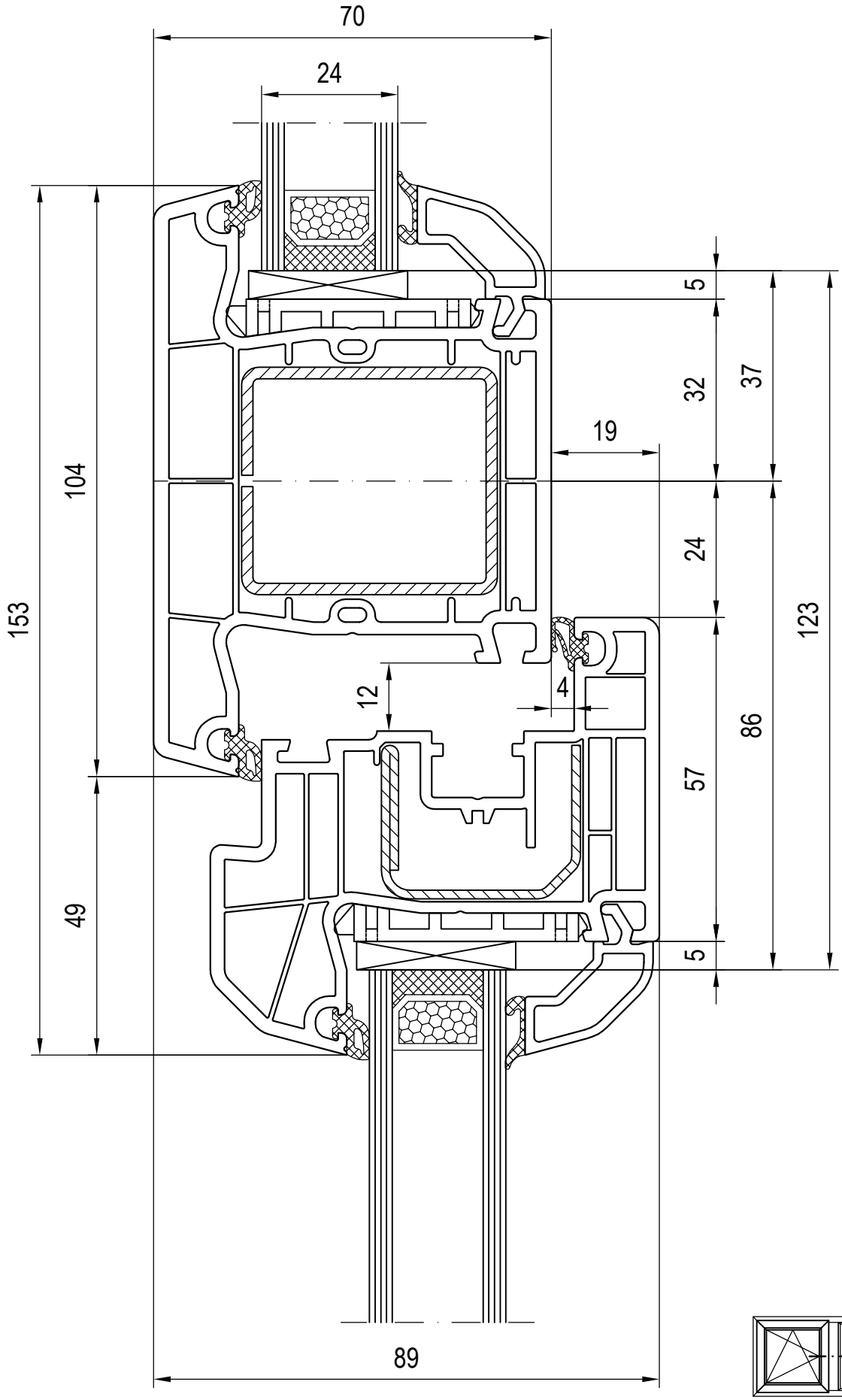
70
24
153
104
49
5
32
37
19
24
123
12
4
86
57
5
89

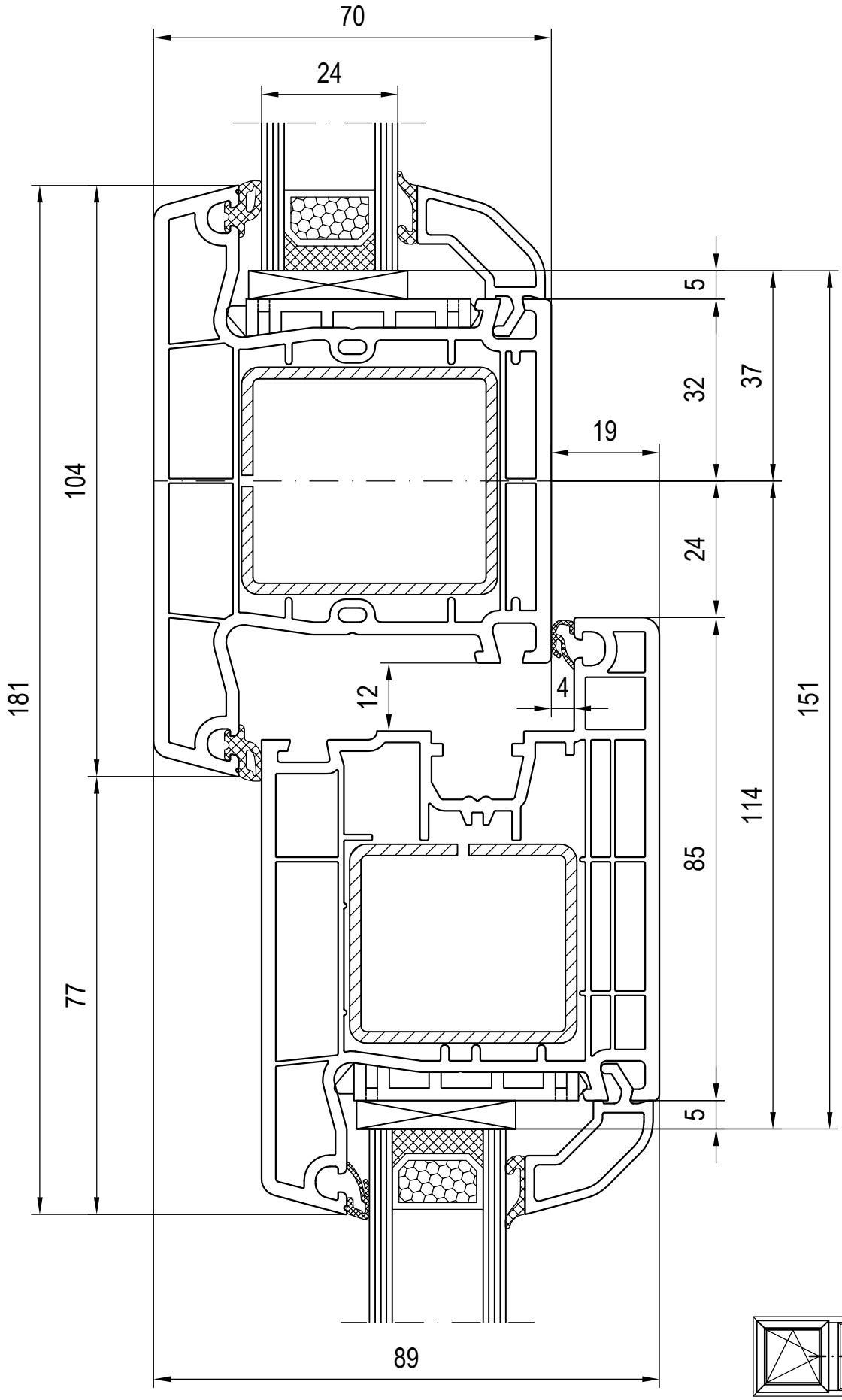
70
24
5
32
37
19
104
24
181
12
4
151
114
85
77
5
89

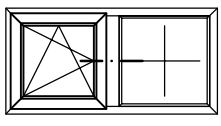

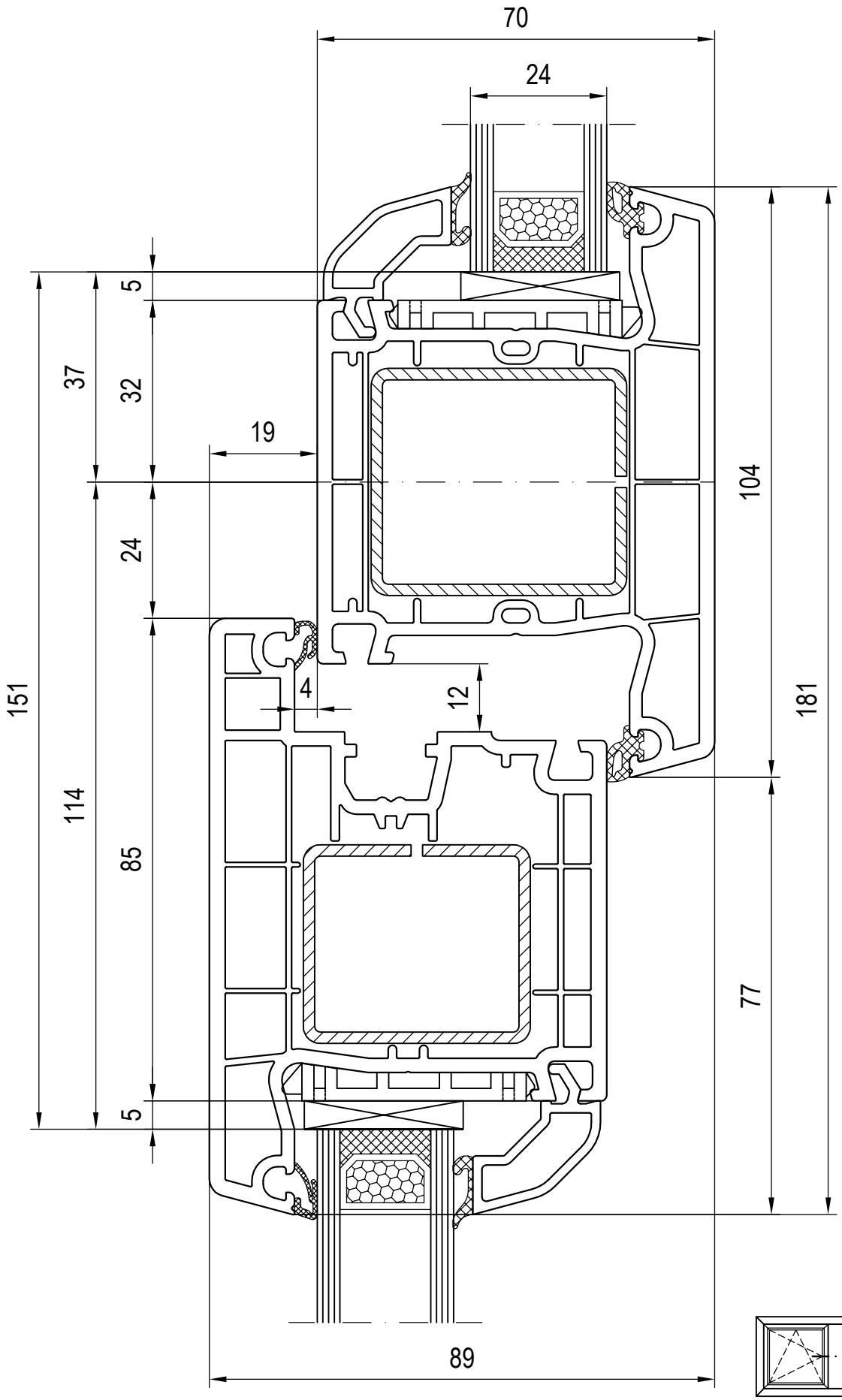
70
24
5
37
32
19
24
151
114
85
5
4
12
104
181
77
89

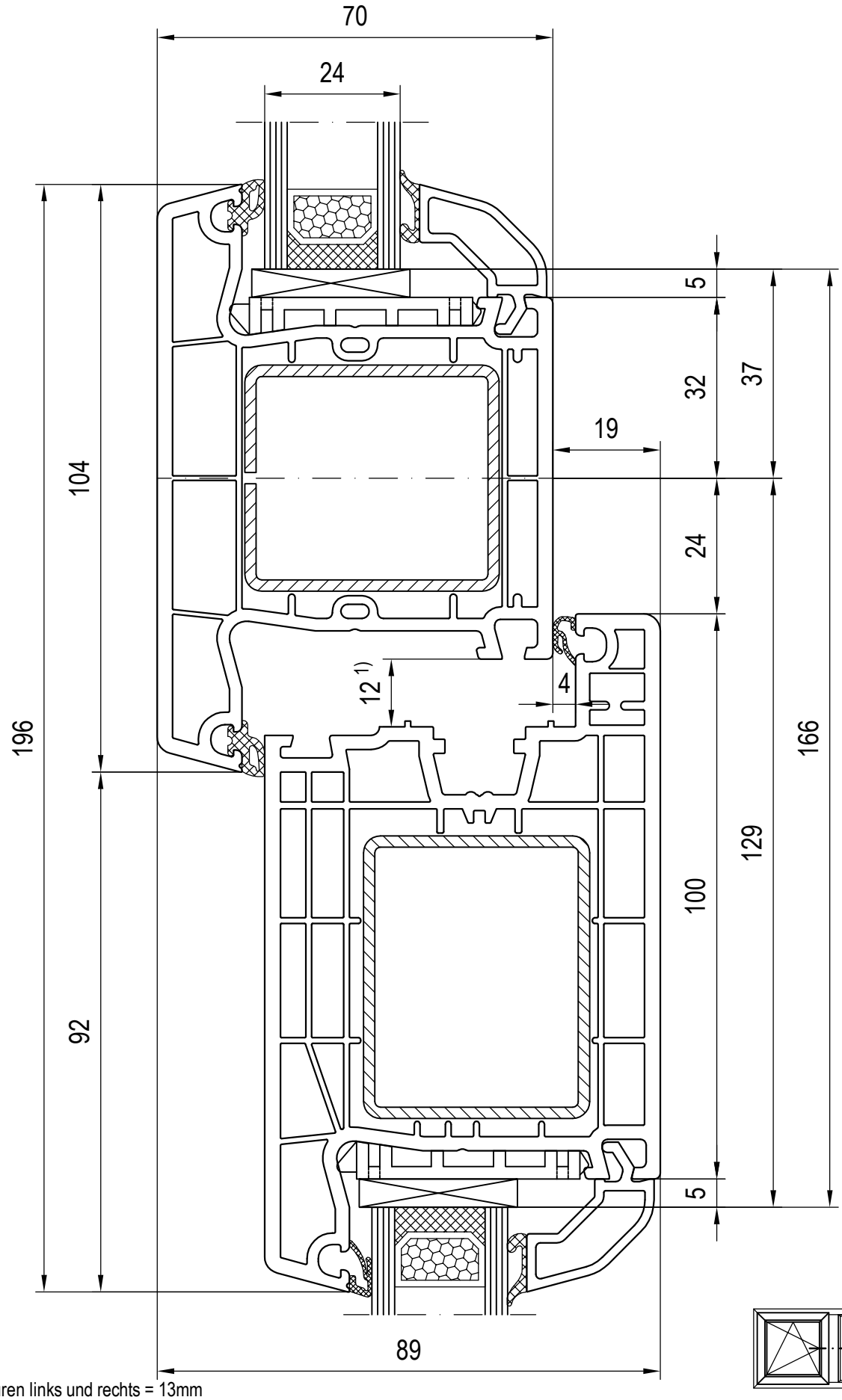

1) Falzluft bei Haustüren links und rechts = 13mm

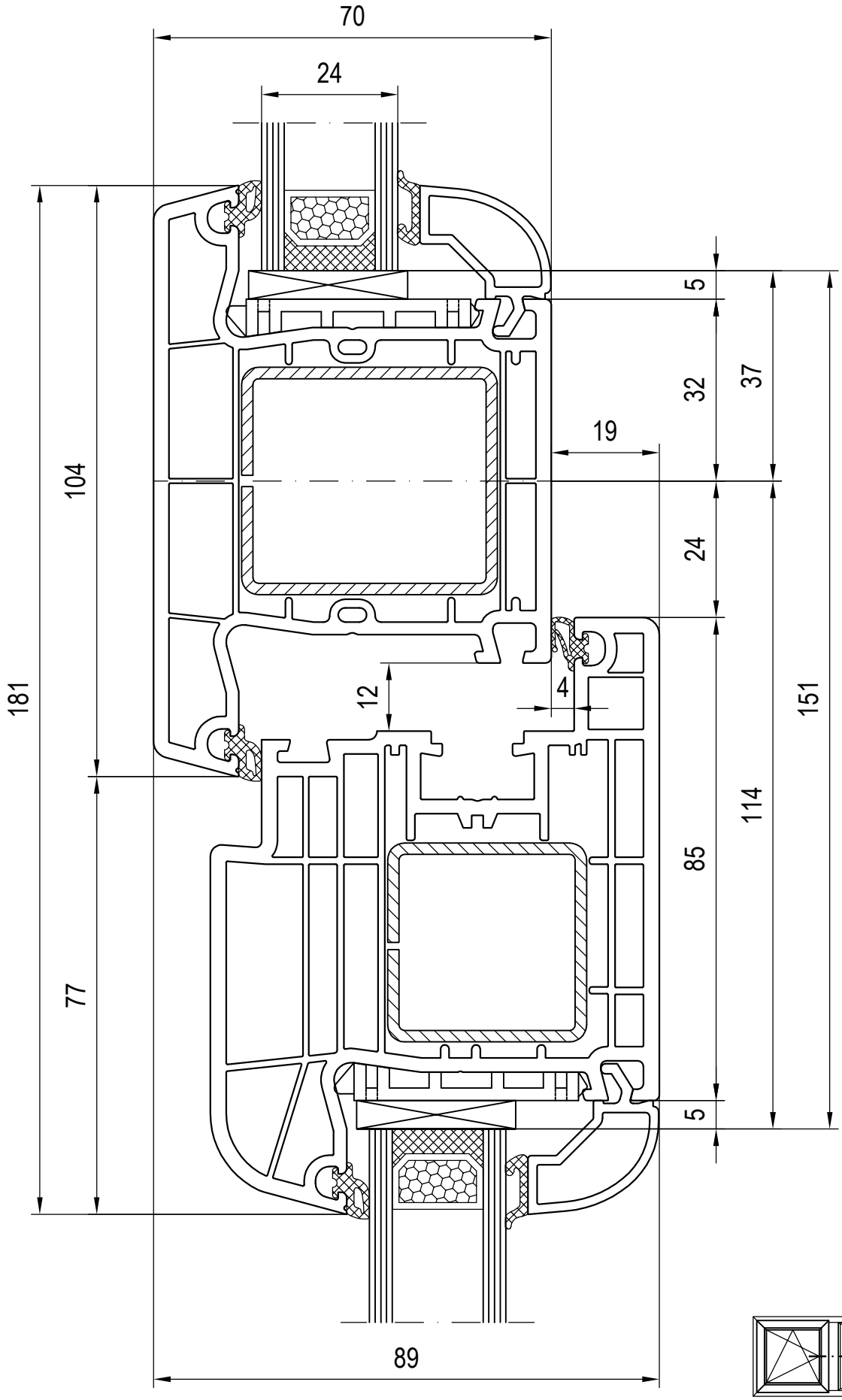
70
24
5
32
37
19
104
24
181
12
4
151
114
85
77
5
89

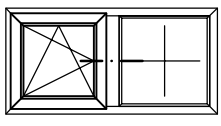

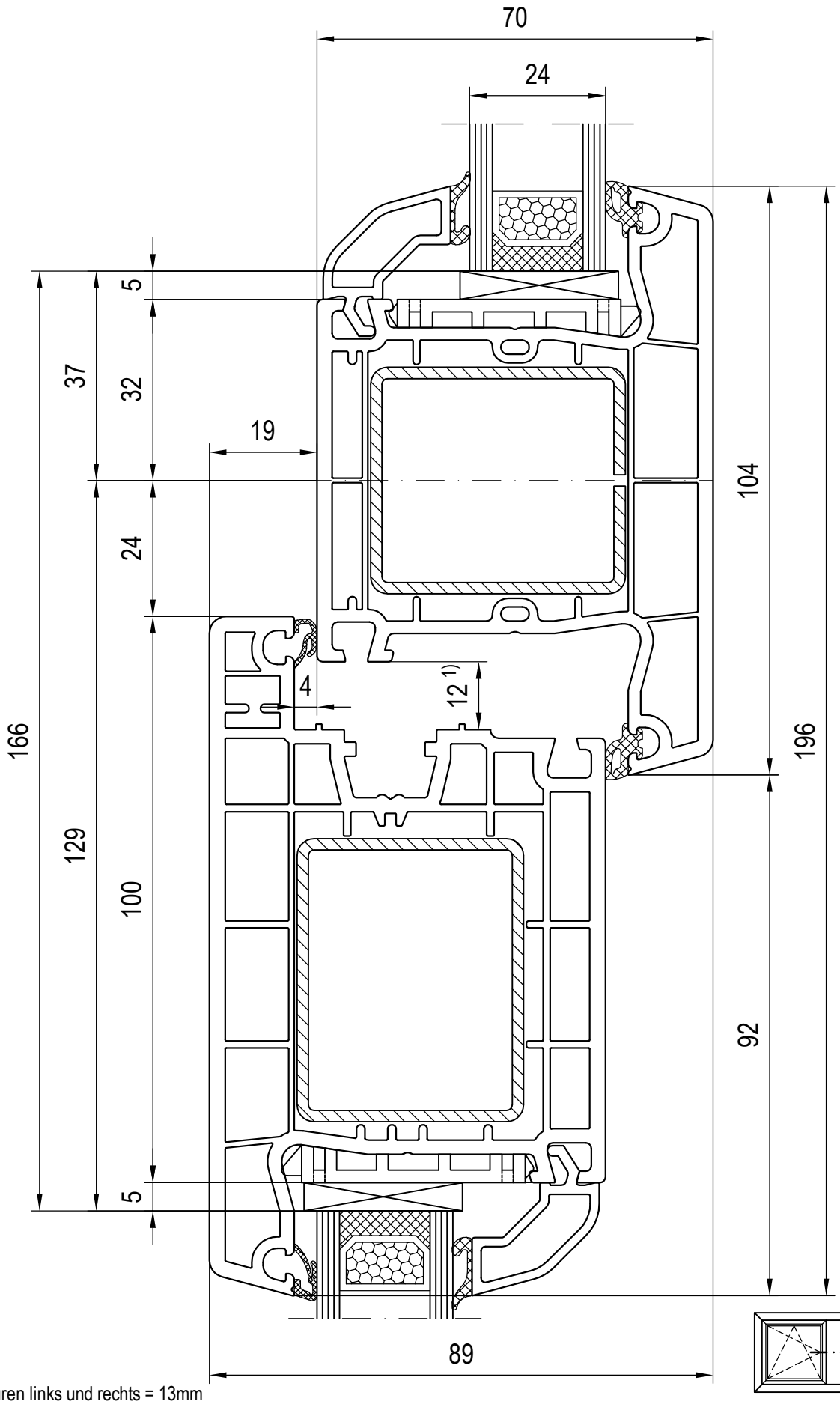

1) Falzluft bei Haustüren links und rechts = 13mm

Maßstab 1:1
03_H_01_4*
de Technische Änderungen und Irrtümer vorbehalten!

Kombinationen: Flügel - Pfosten - Festverglasung
120846/120876 Glasleiste

Pfosten 140x45
Flügel 140x35

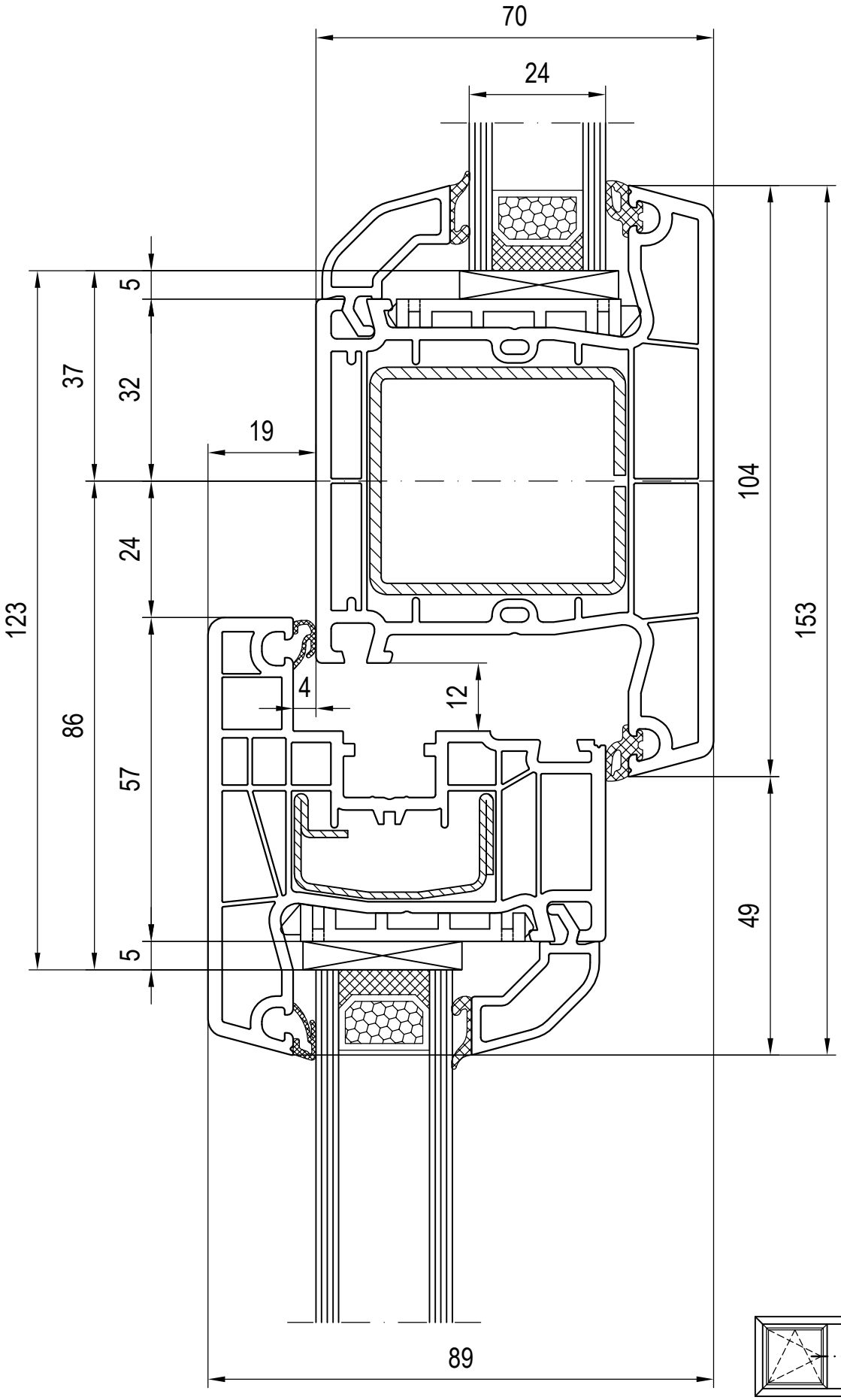
70
24
5
37
32
19
104
24
123
153
4
12
86
57
49
5
89

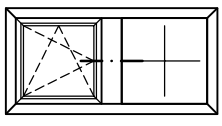

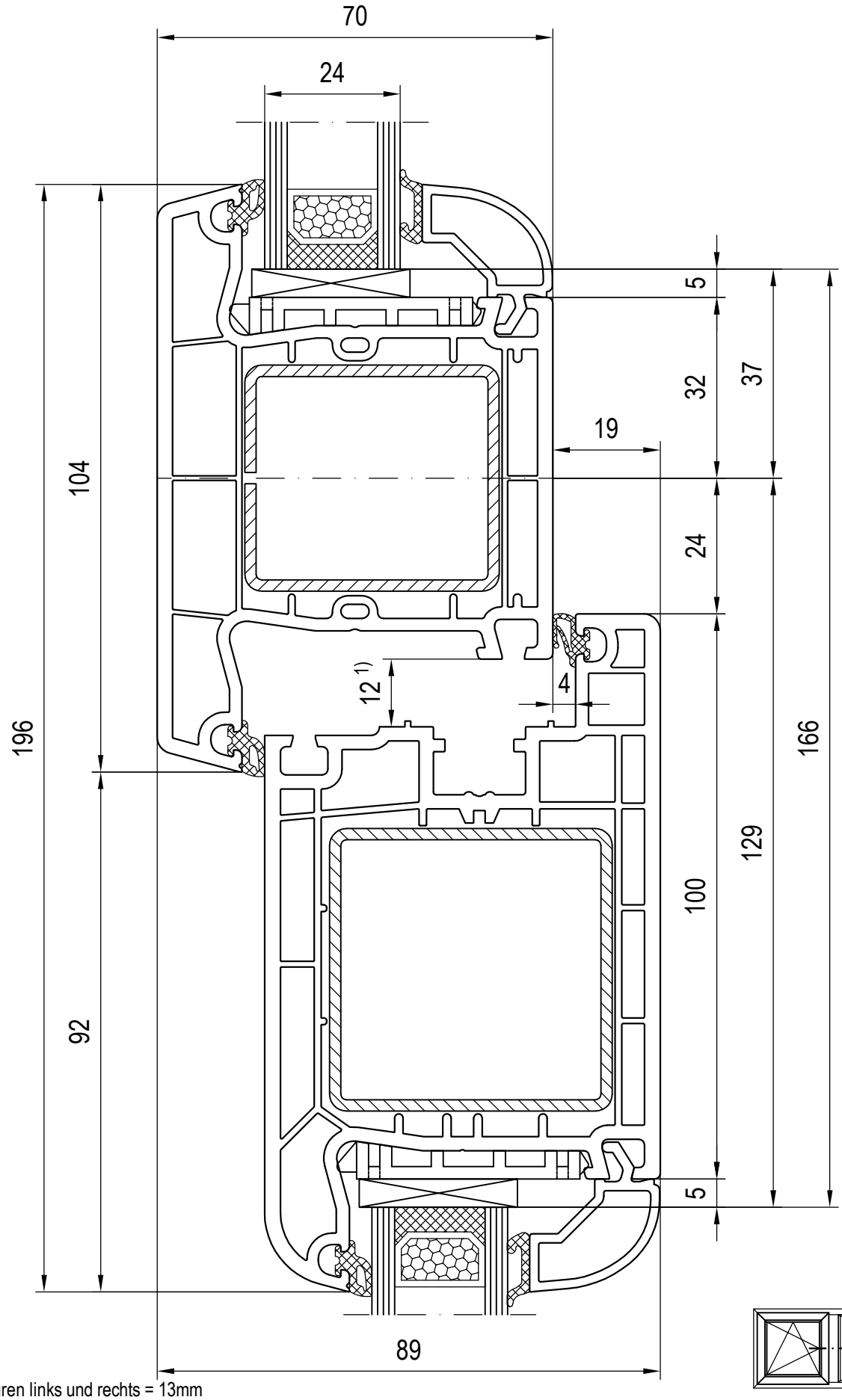

1) Falzluft bei Haustüren links und rechts = 13mm

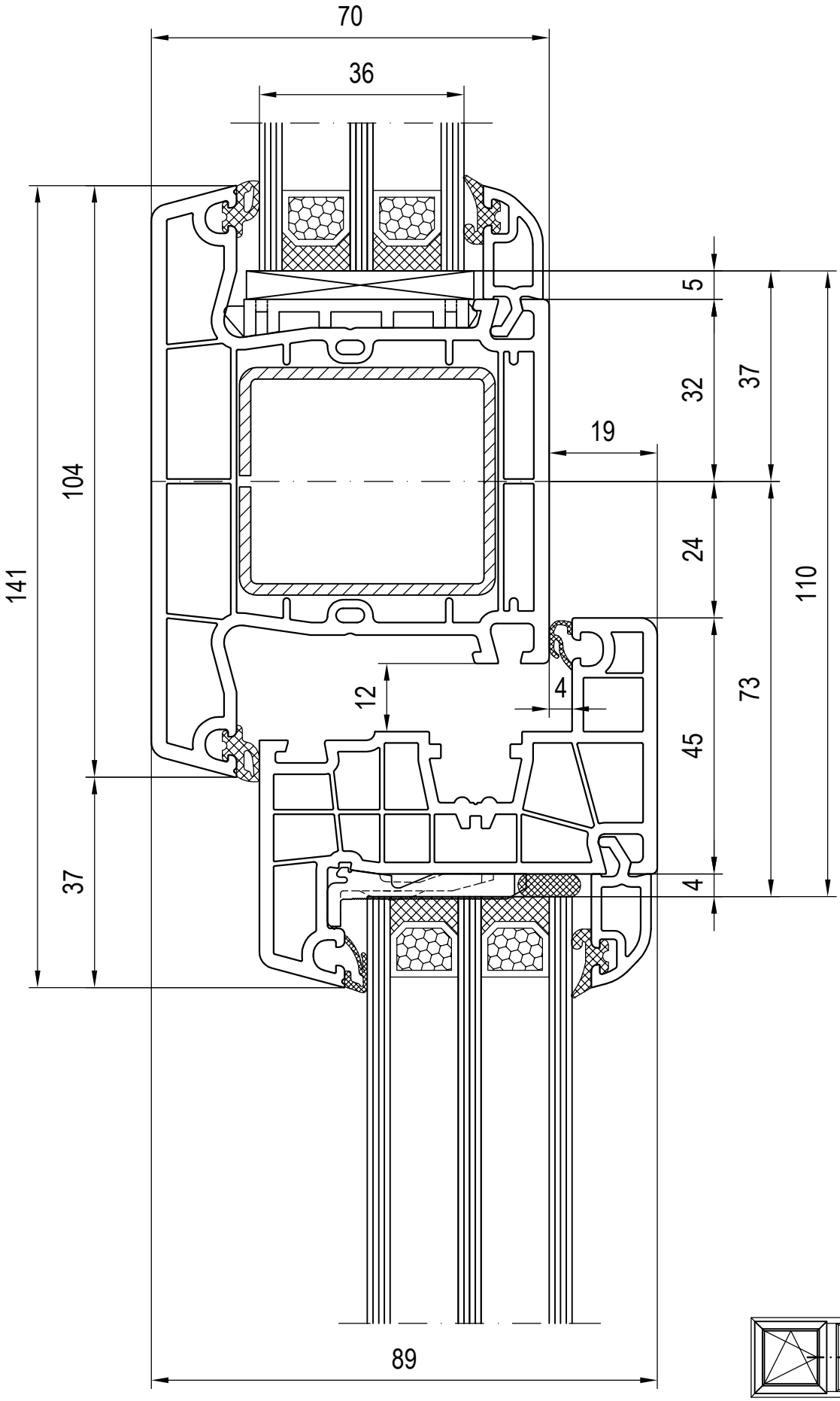
70
36
141
104
37
5
32
37
19
24
110
12
4
73
45
4
89

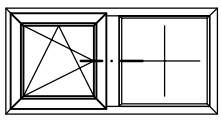

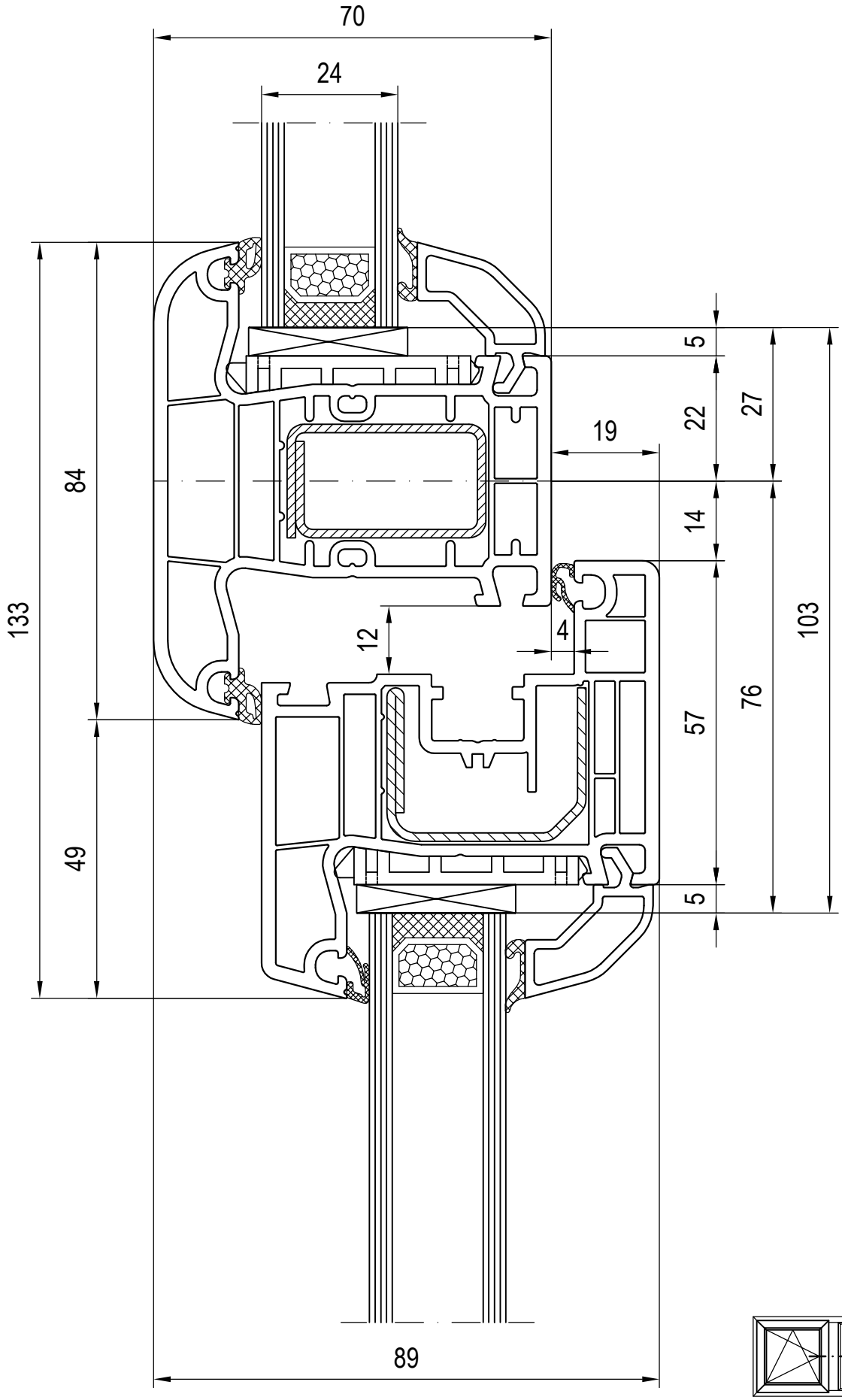
70
24
133
84
49
5
22
27
19
14
12
4
103
76
57
5
89

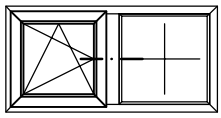

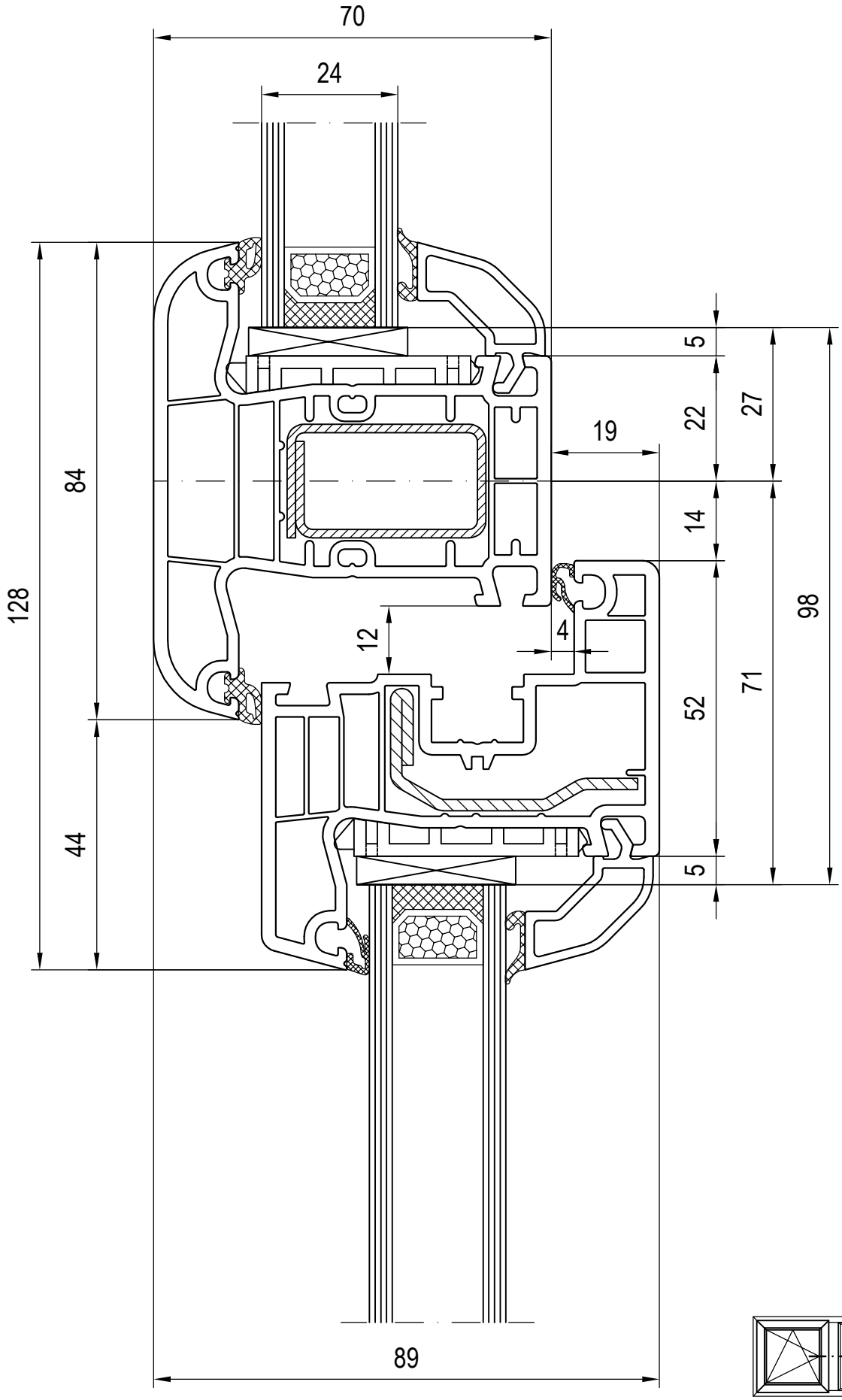
70
24
84
128
44
5
22
27
19
14
98
12
4
52
71
5
89

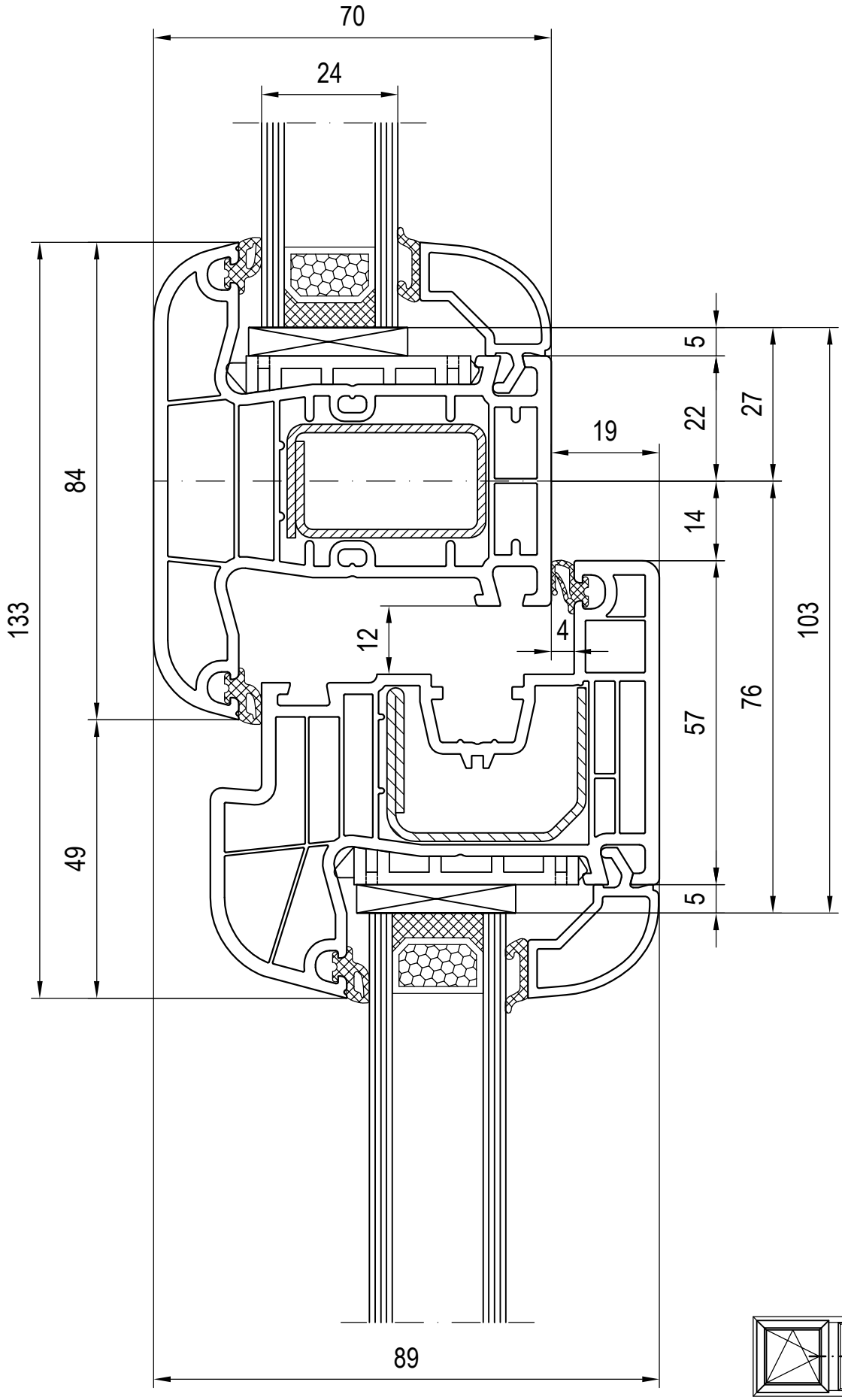
70
24
84
133
49
5
22
27
19
14
103
12
4
57
76
5
89

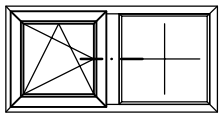

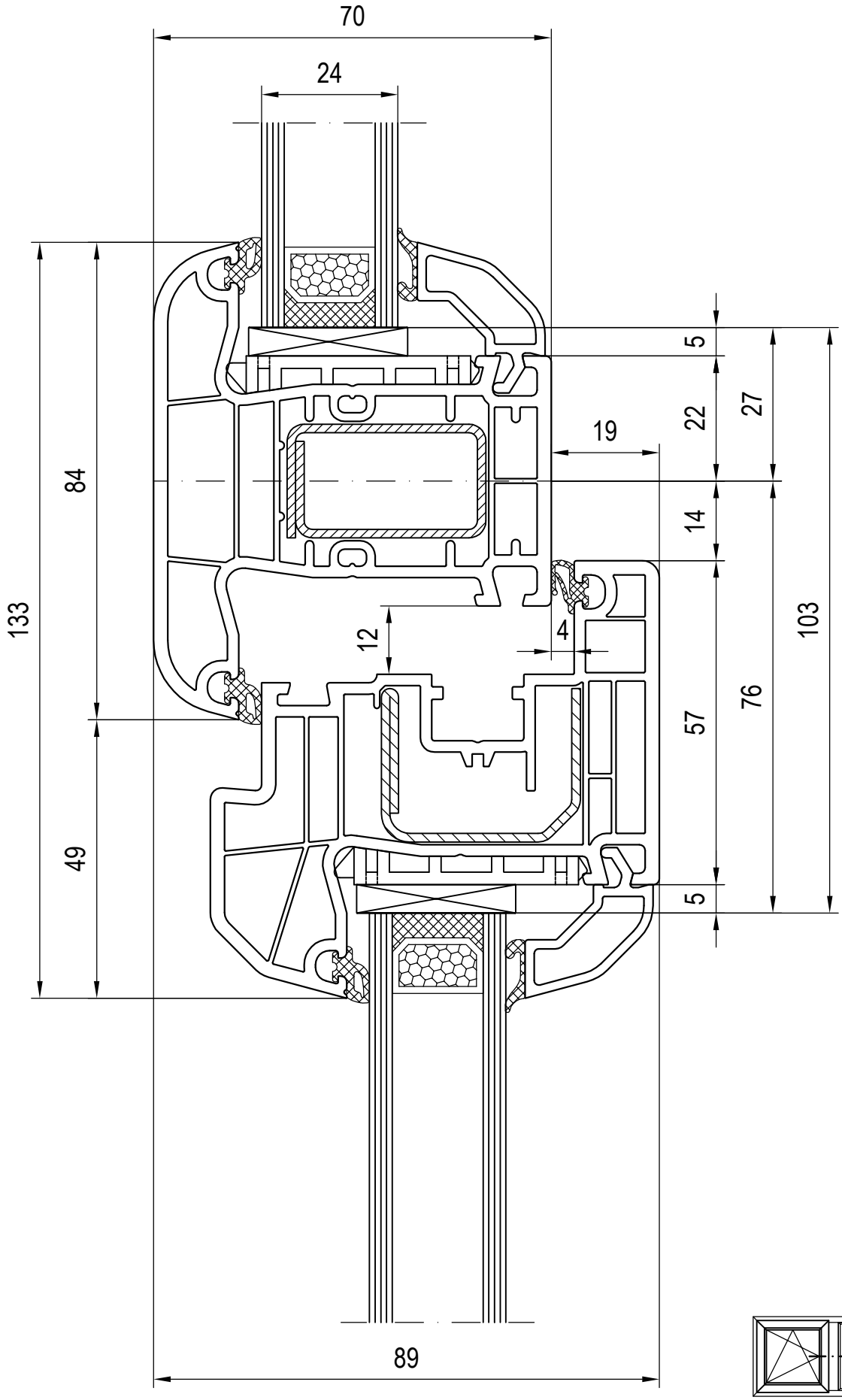
70
24
133
84
49
89
19
5
22
27
14
12
4
57
76
103
5

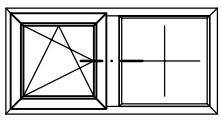

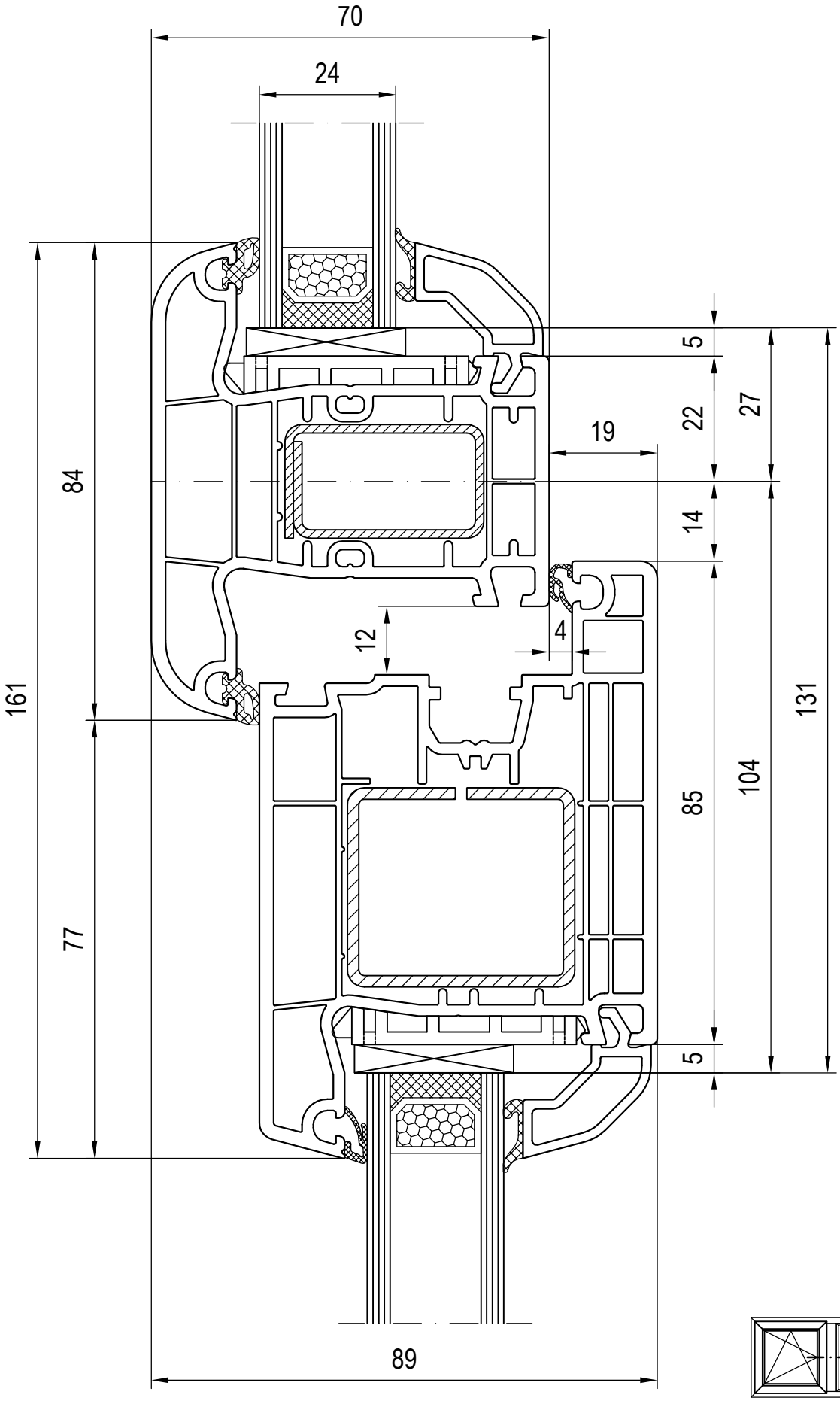
70
24
84
161
77
89
19
5
22
27
14
12
4
85
104
131
5

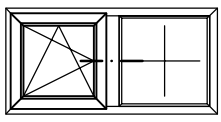

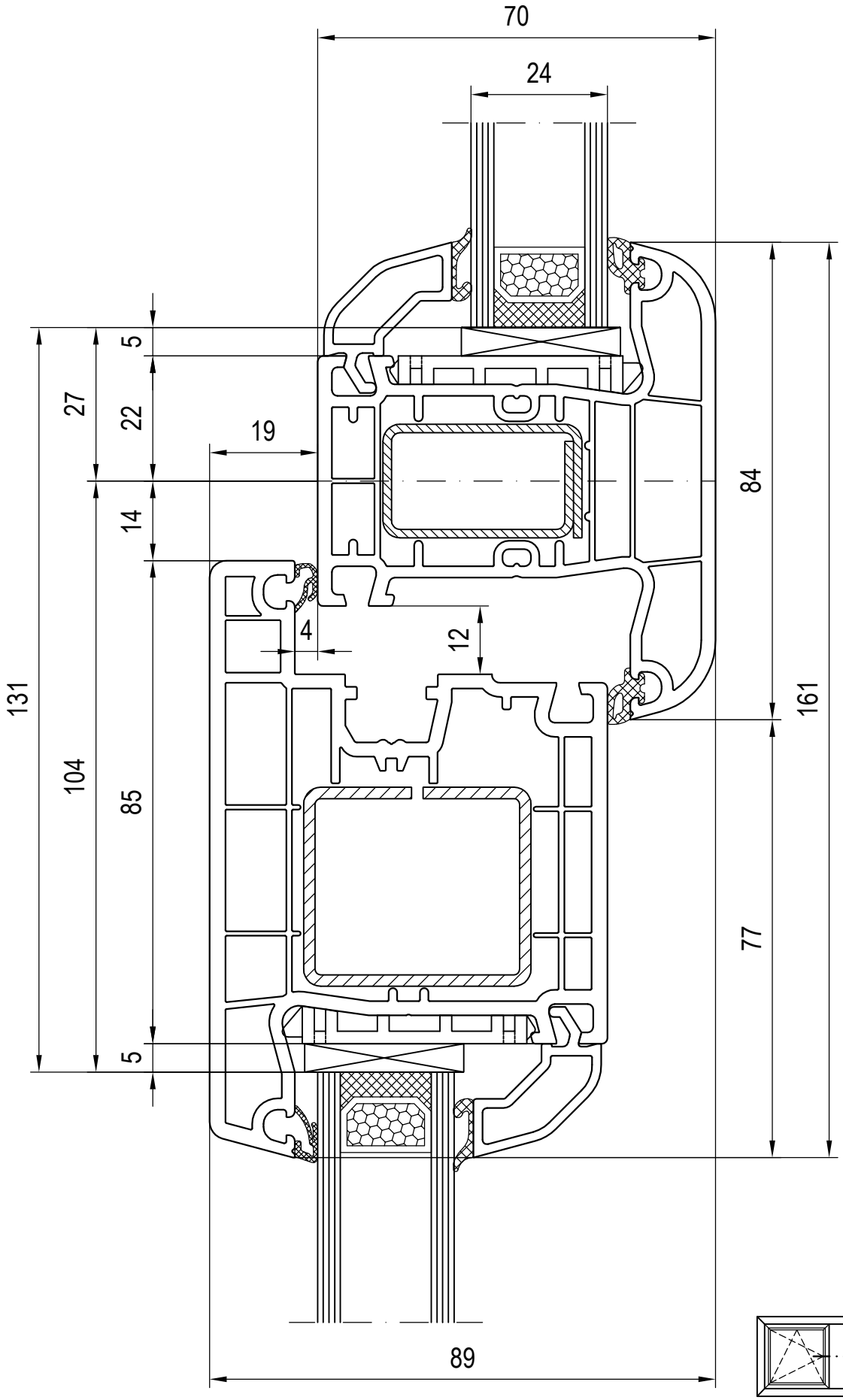
70
24
5
27
22
19
14
84
4
12
131
104
85
161
77
5
89

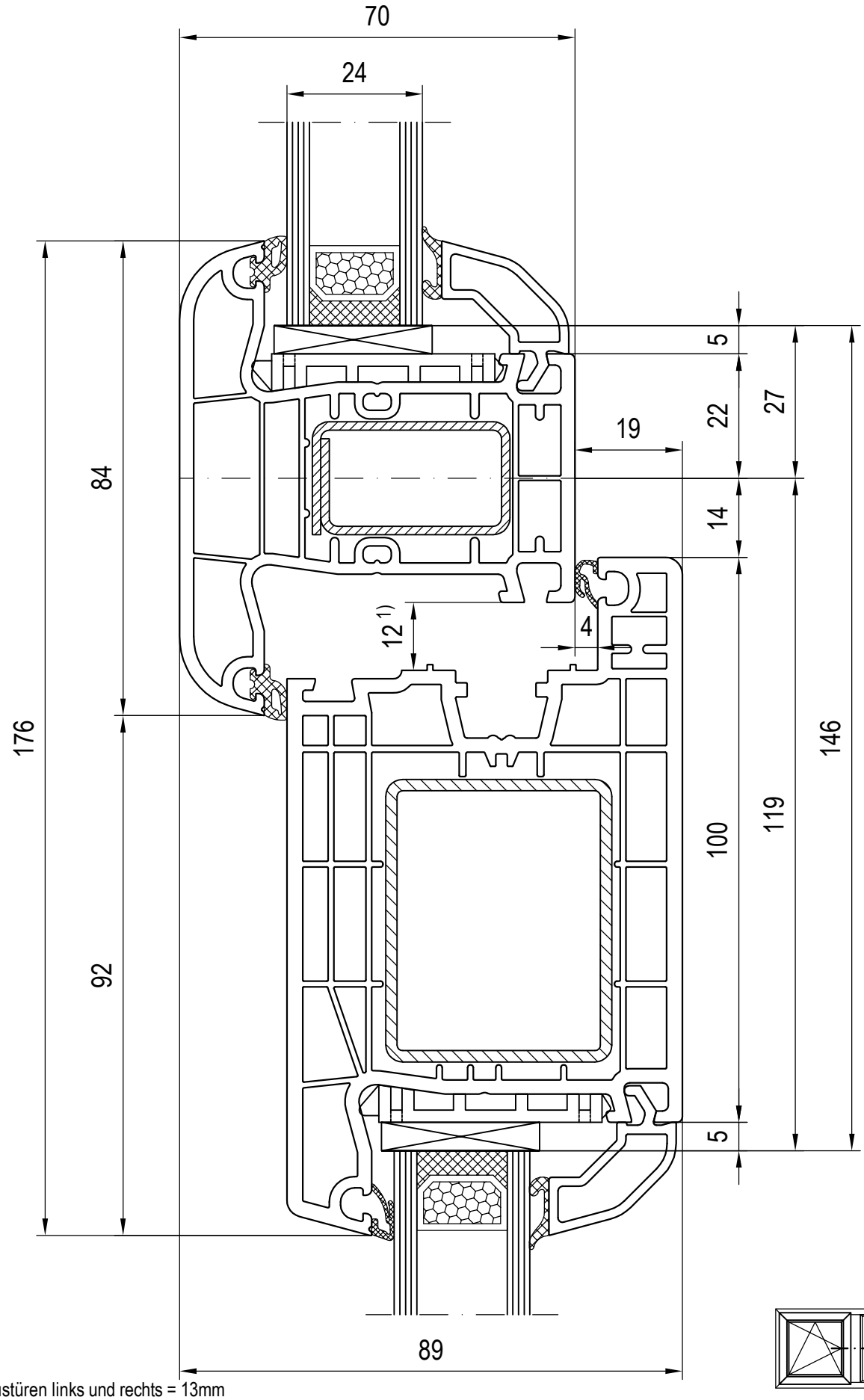

1) Falzluft bei Haustüren links und rechts = 13mm

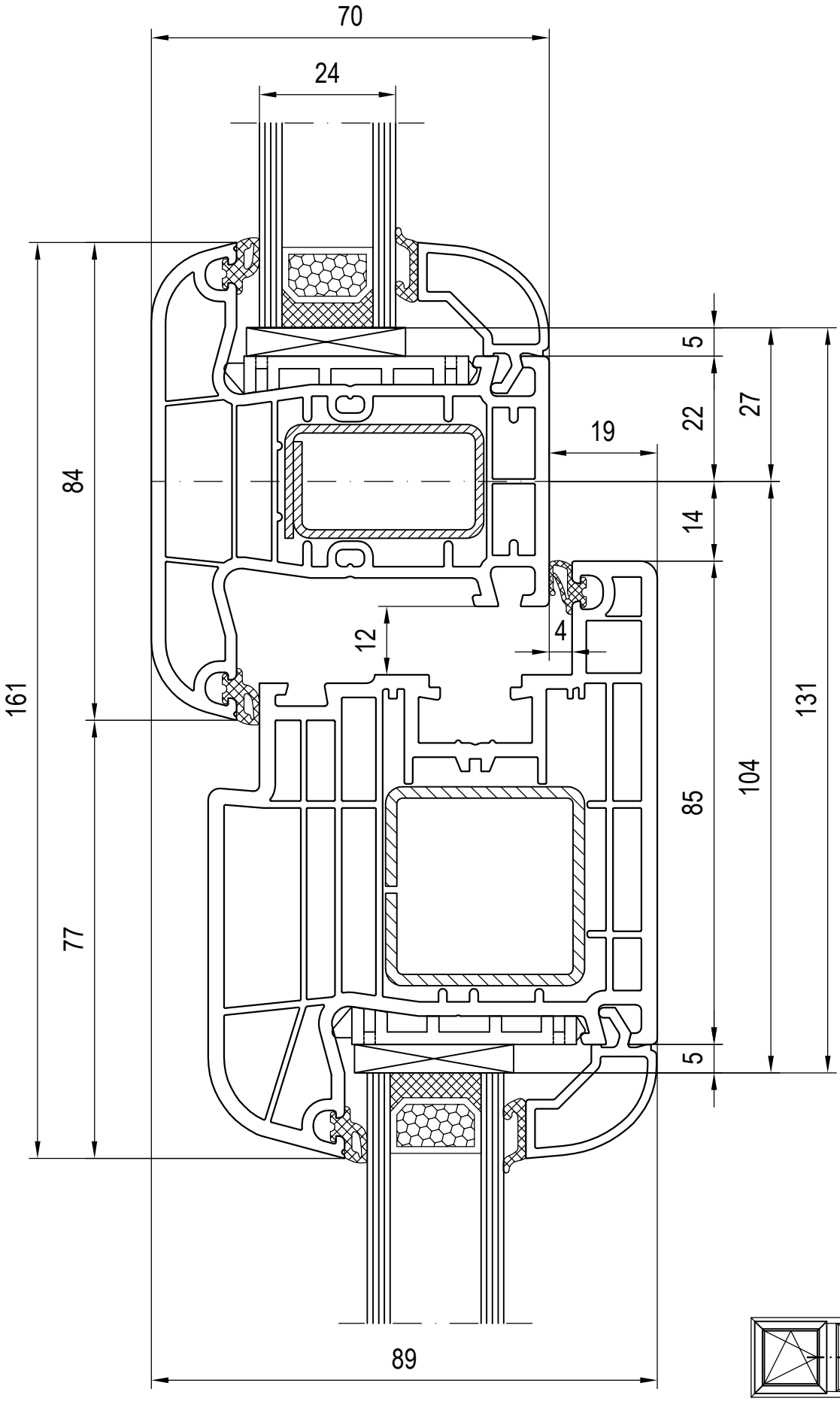
70
24
84
161
77
89
19
5
22
27
14
12
4
85
104
131
5

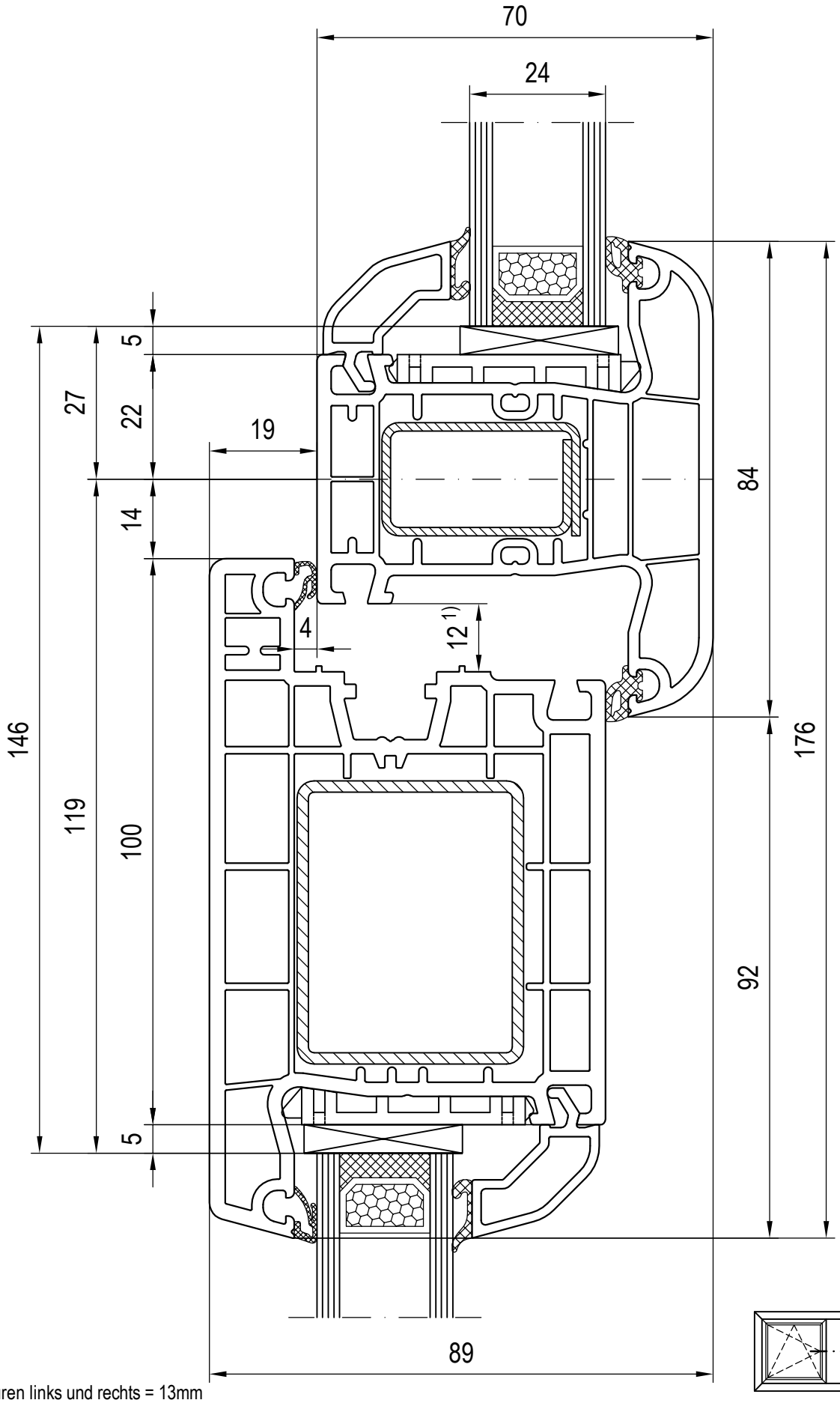

1) Falzluft bei Haustüren links und rechts = 13mm

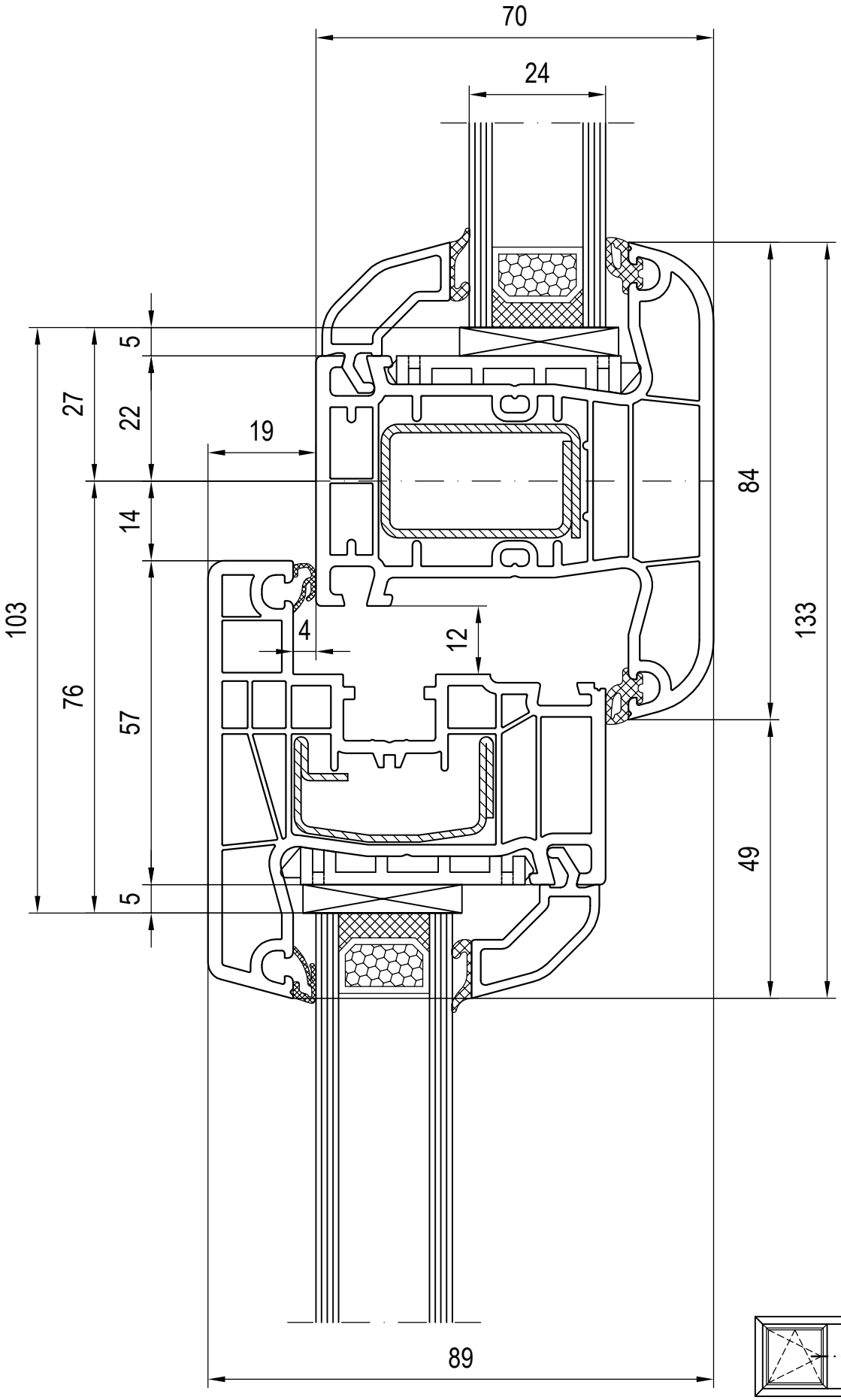
70
24
5
27
22
19
14
103
76
57
4
12
84
133
49
5
89

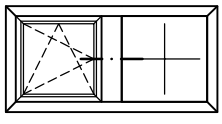

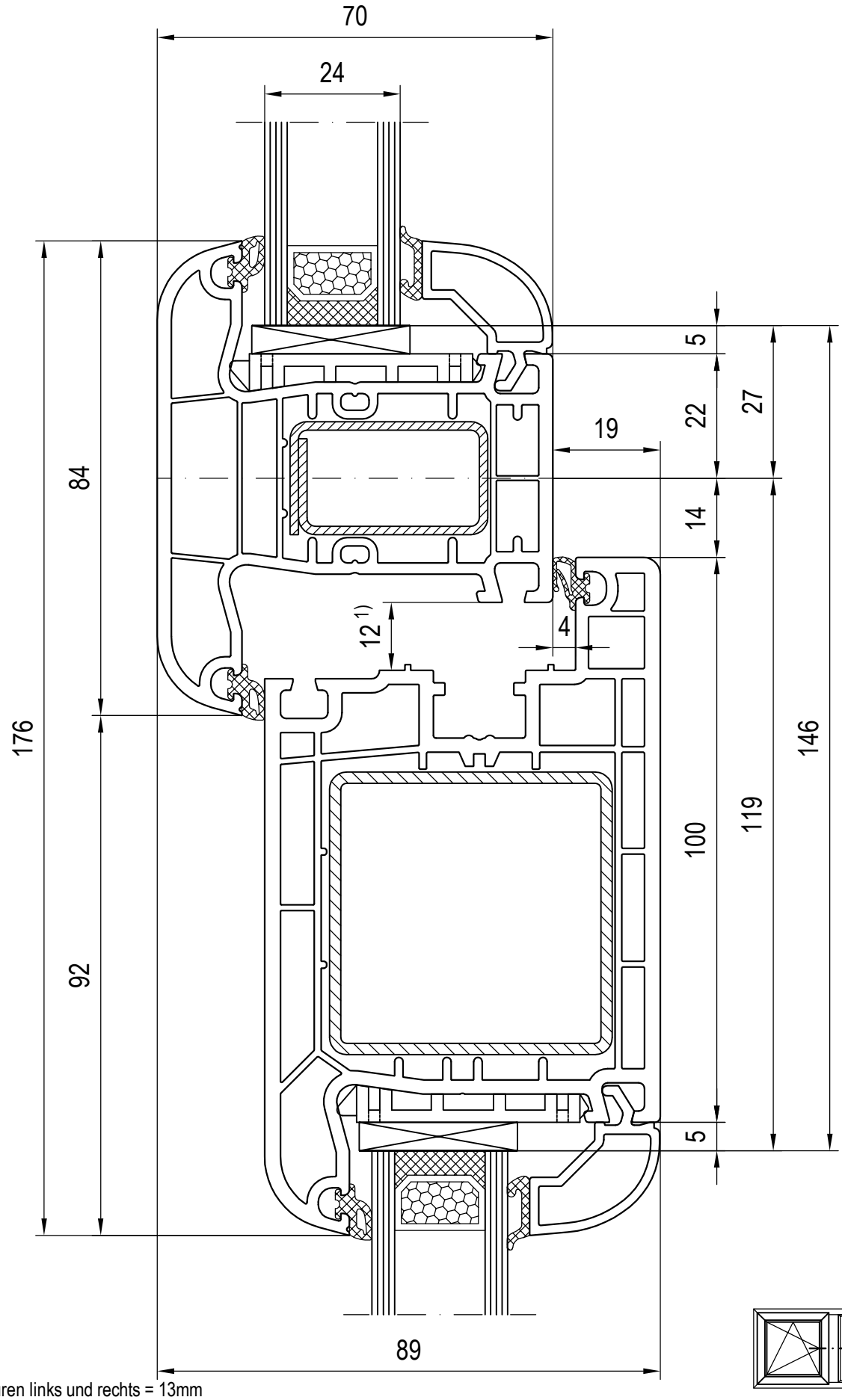

1) Falzluft bei Haustüren links und rechts = 13mm

Maßstab 1:1
03_H_01_4*
de Technische Änderungen und Irrtümer vorbehalten!

Kombinationen: Flügel - Pfosten - Festverglasung
120850/120880 Glasleiste

Pfosten 140x47
Flügel 140x38

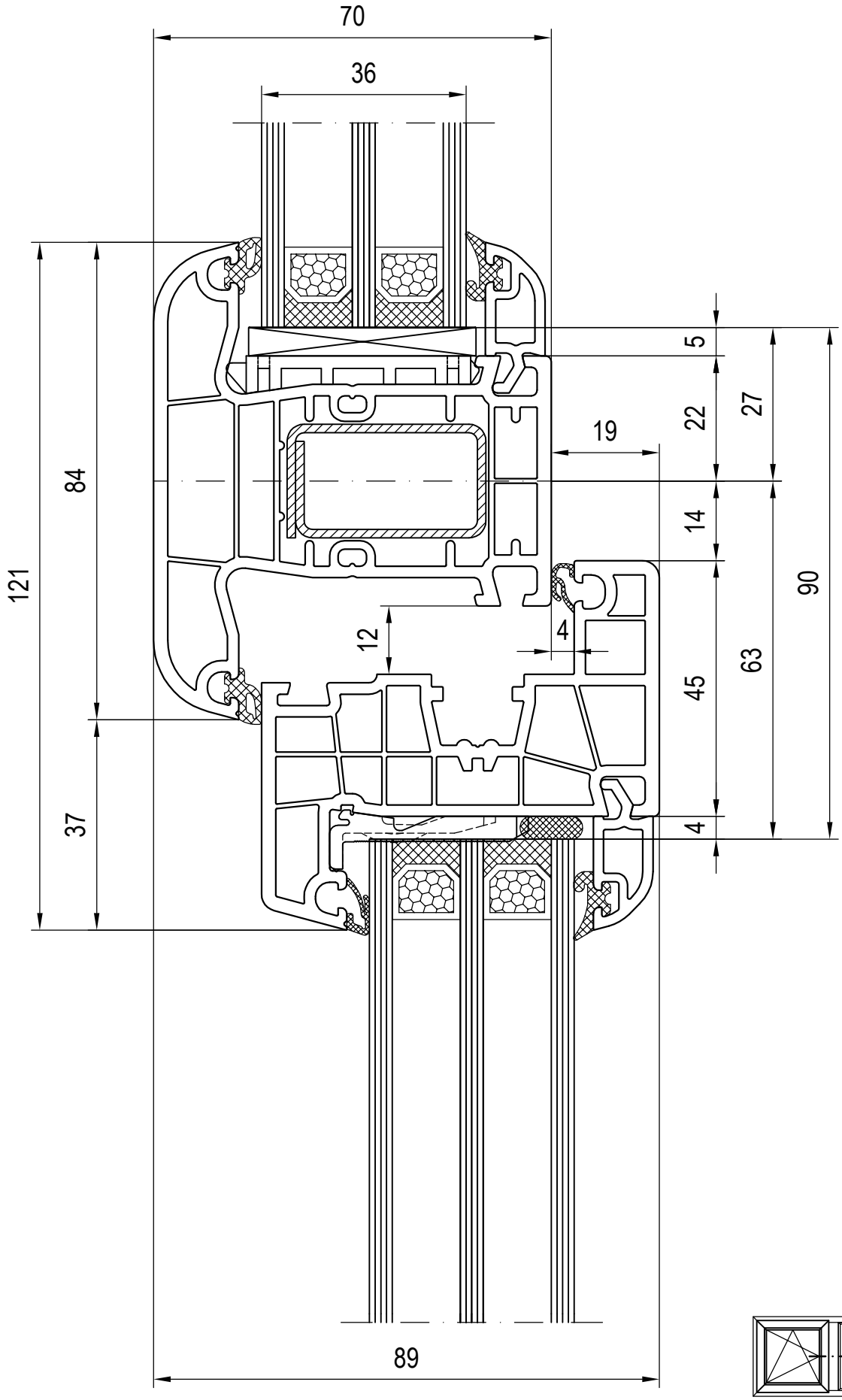
70
36
121
84
37
5
22
27
19
14
90
12
4
63
45
4
89

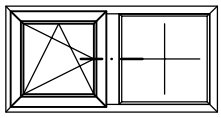

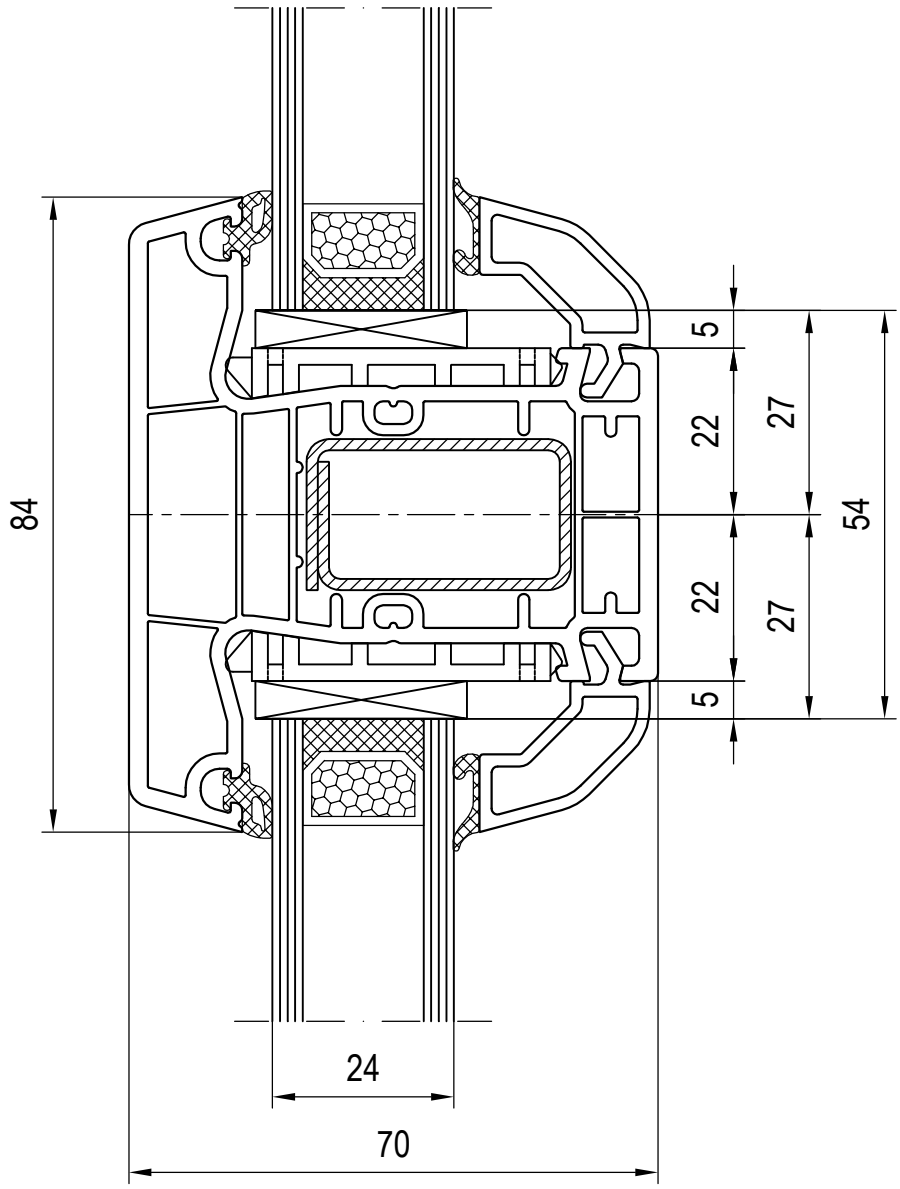

Pfosten

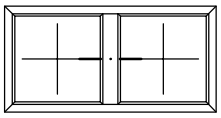

Sprosse

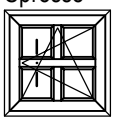

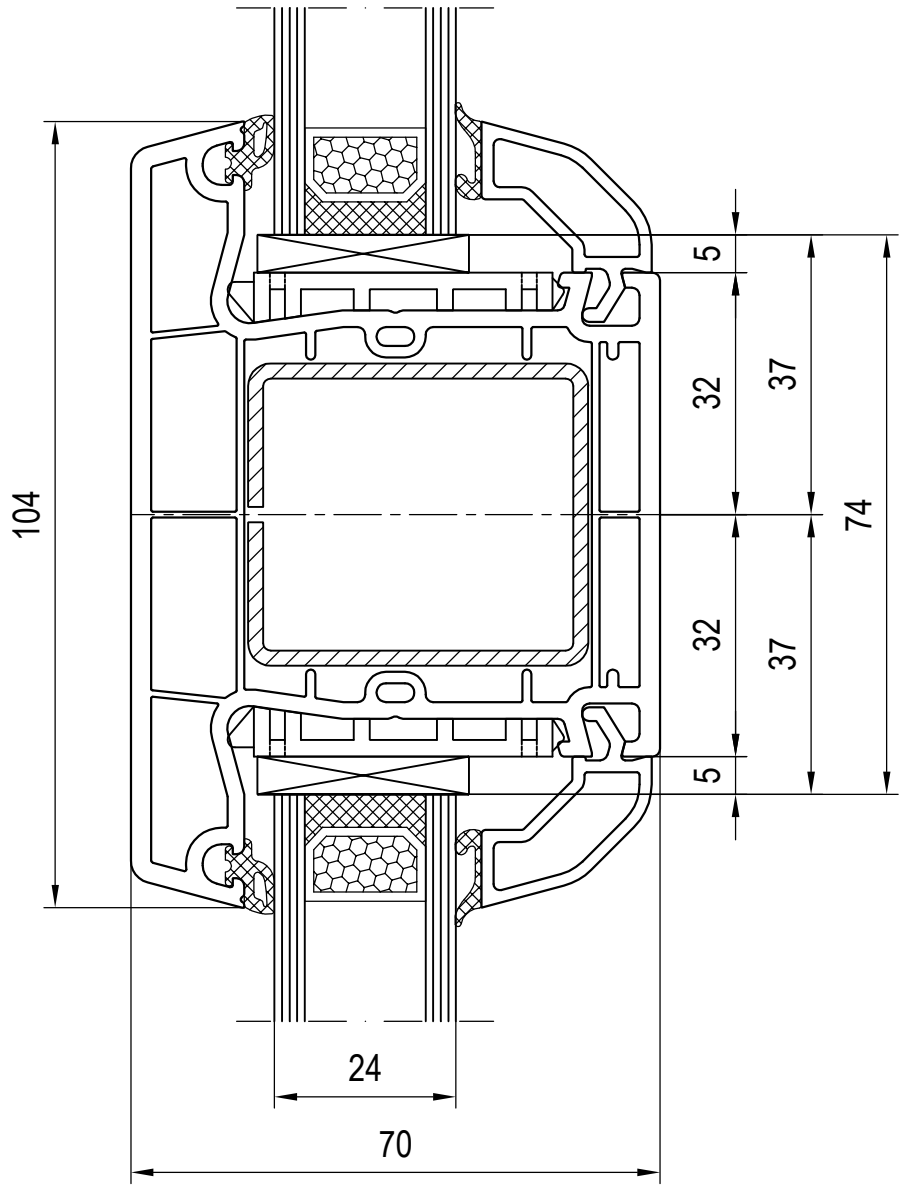

Pfosten

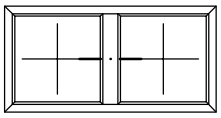

Sprosse

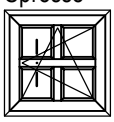

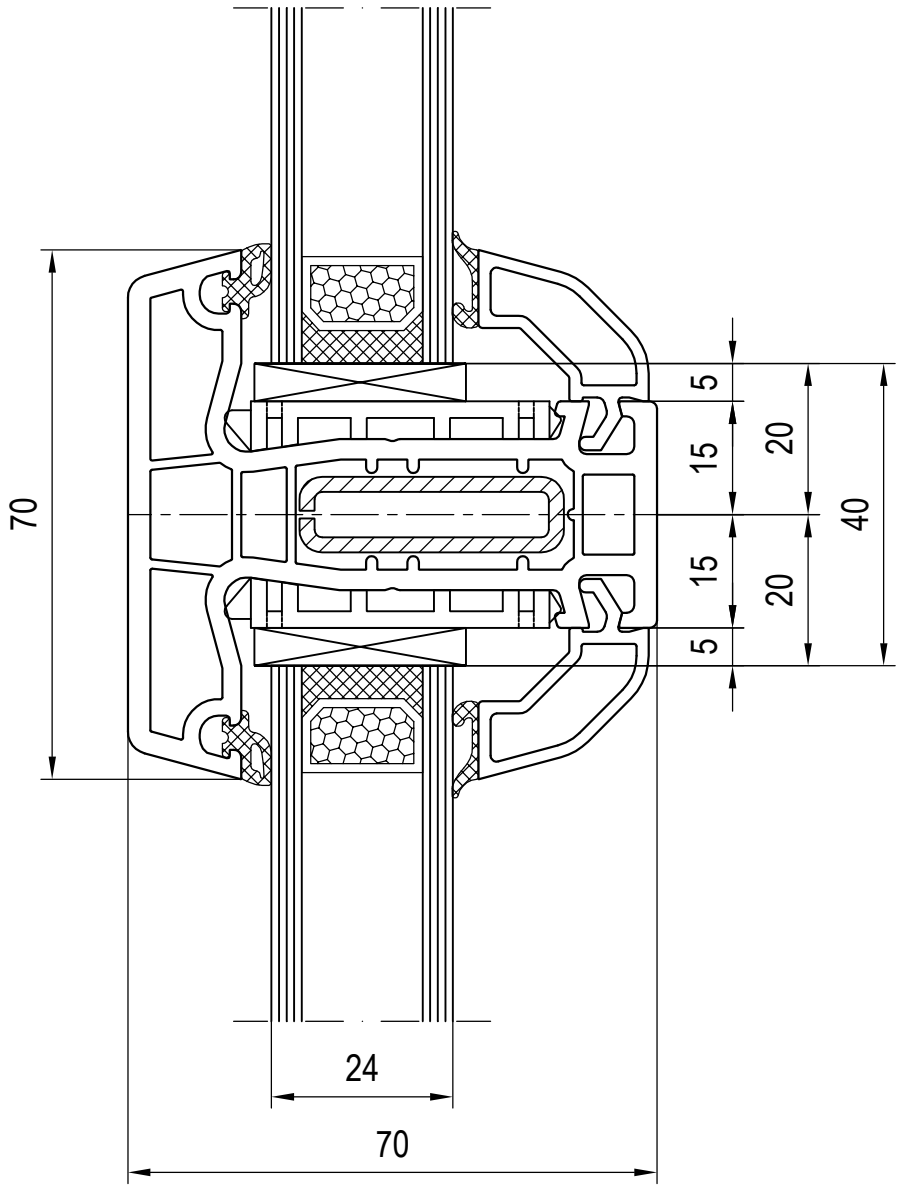

Sprosse

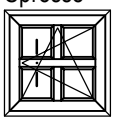

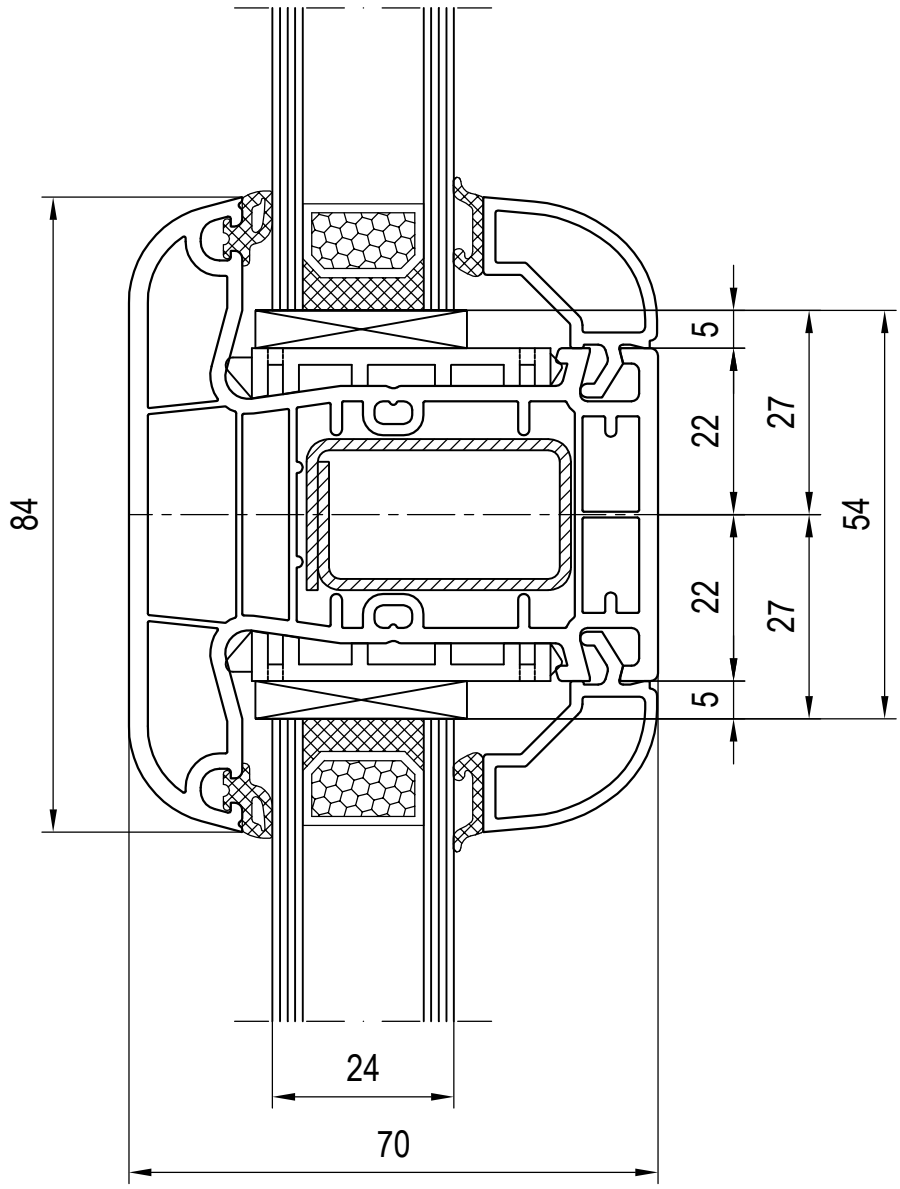

Pfosten

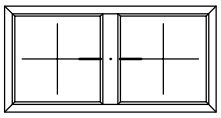

Sprosse

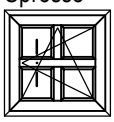

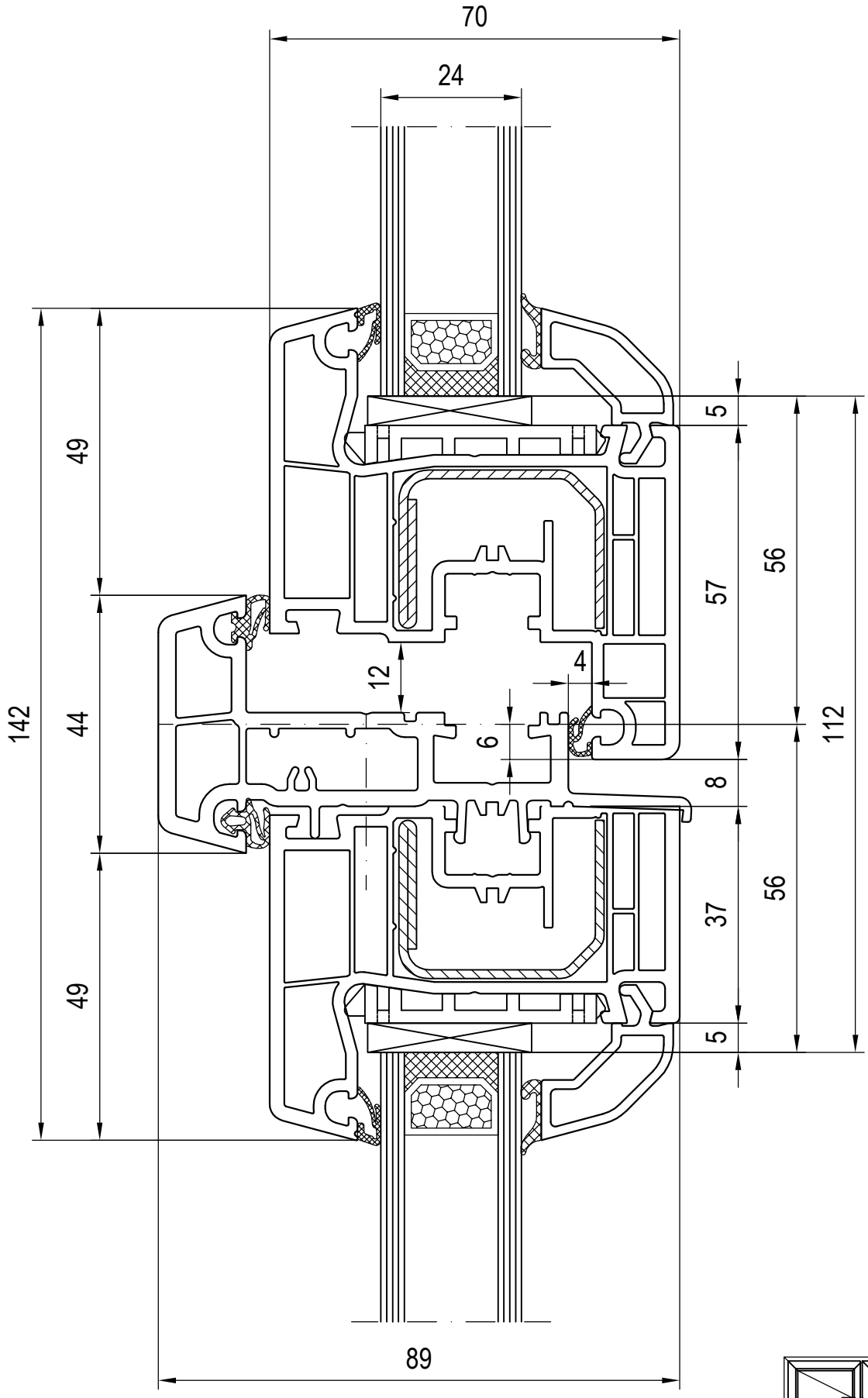
70
24
142
49
44
49
12
4
6
5
57
56
112
8
37
56
5
89

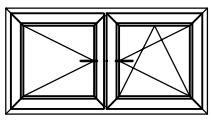

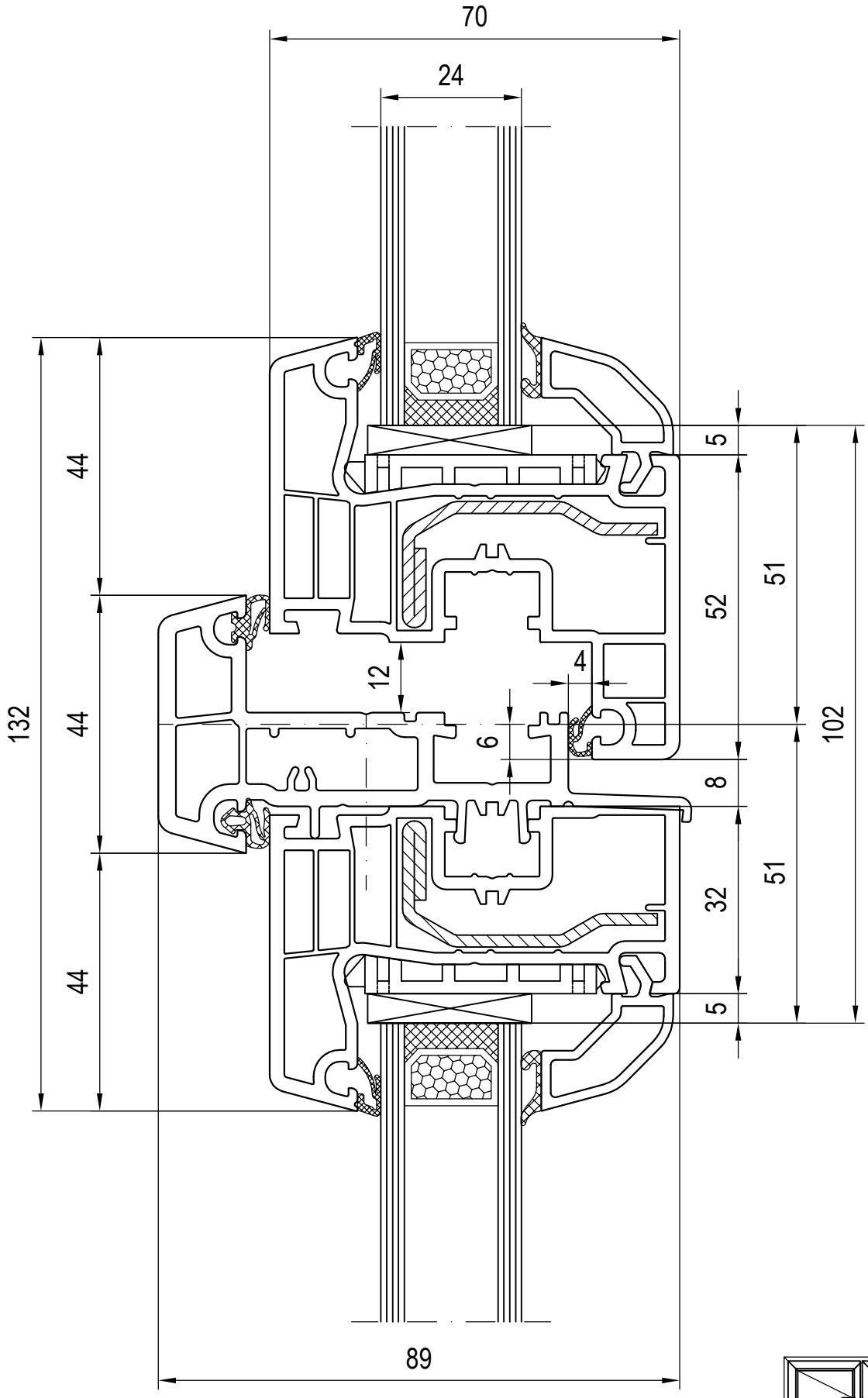
70
24
132
44
44
44
12
4
6
5
52
51
102
8
32
51
5
89

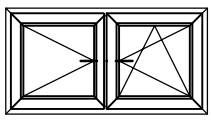

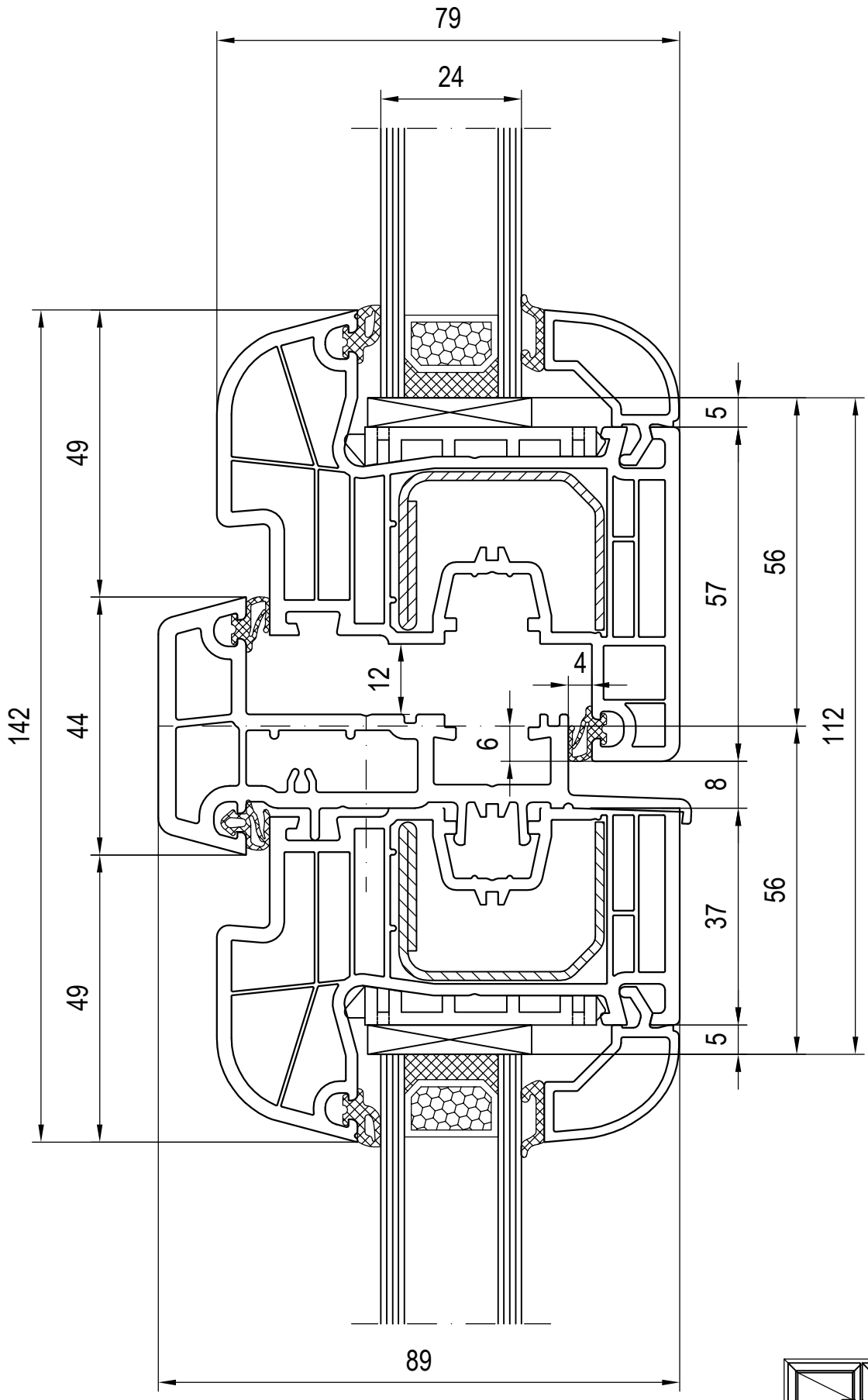
79
24
142
49
44
49
12
4
6
5
57
56
112
8
37
56
5
89

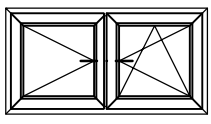

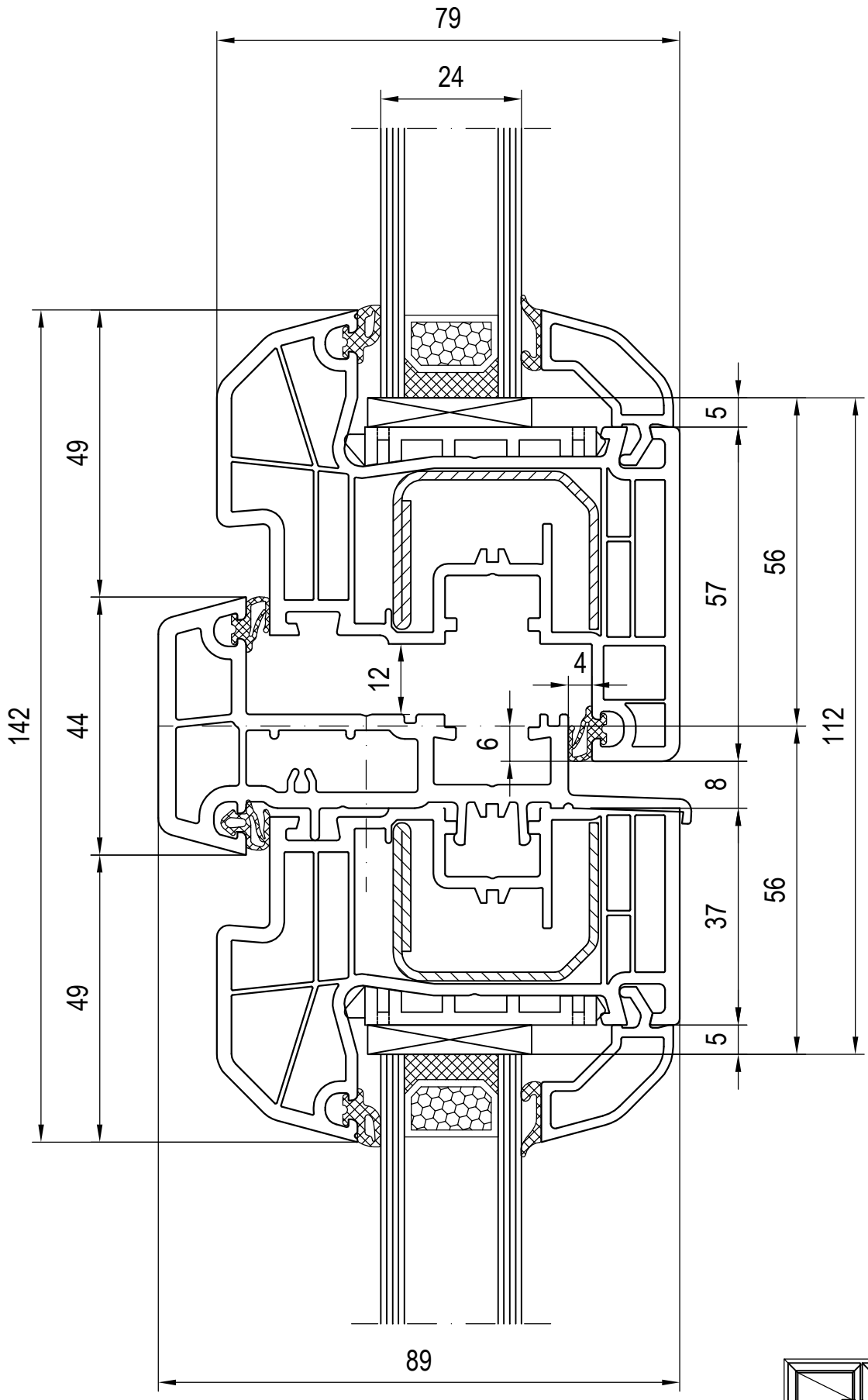
79
24
142
49
44
49
12
4
6
5
57
56
112
8
37
56
5
89

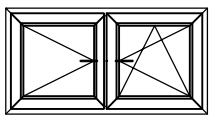

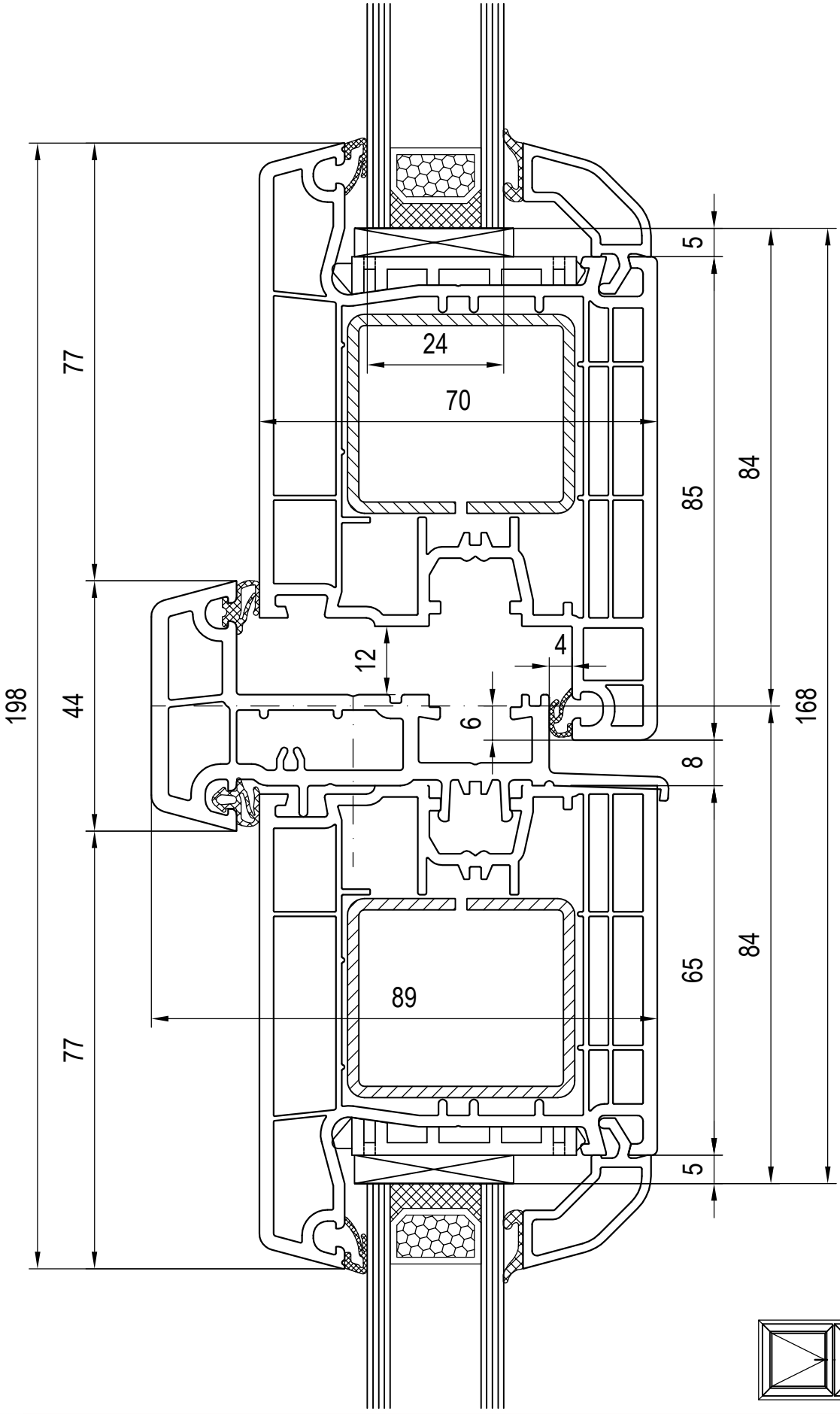
198
77
44
77
24
70
89
12
4
6
5
85
84
8
65
84
168
5

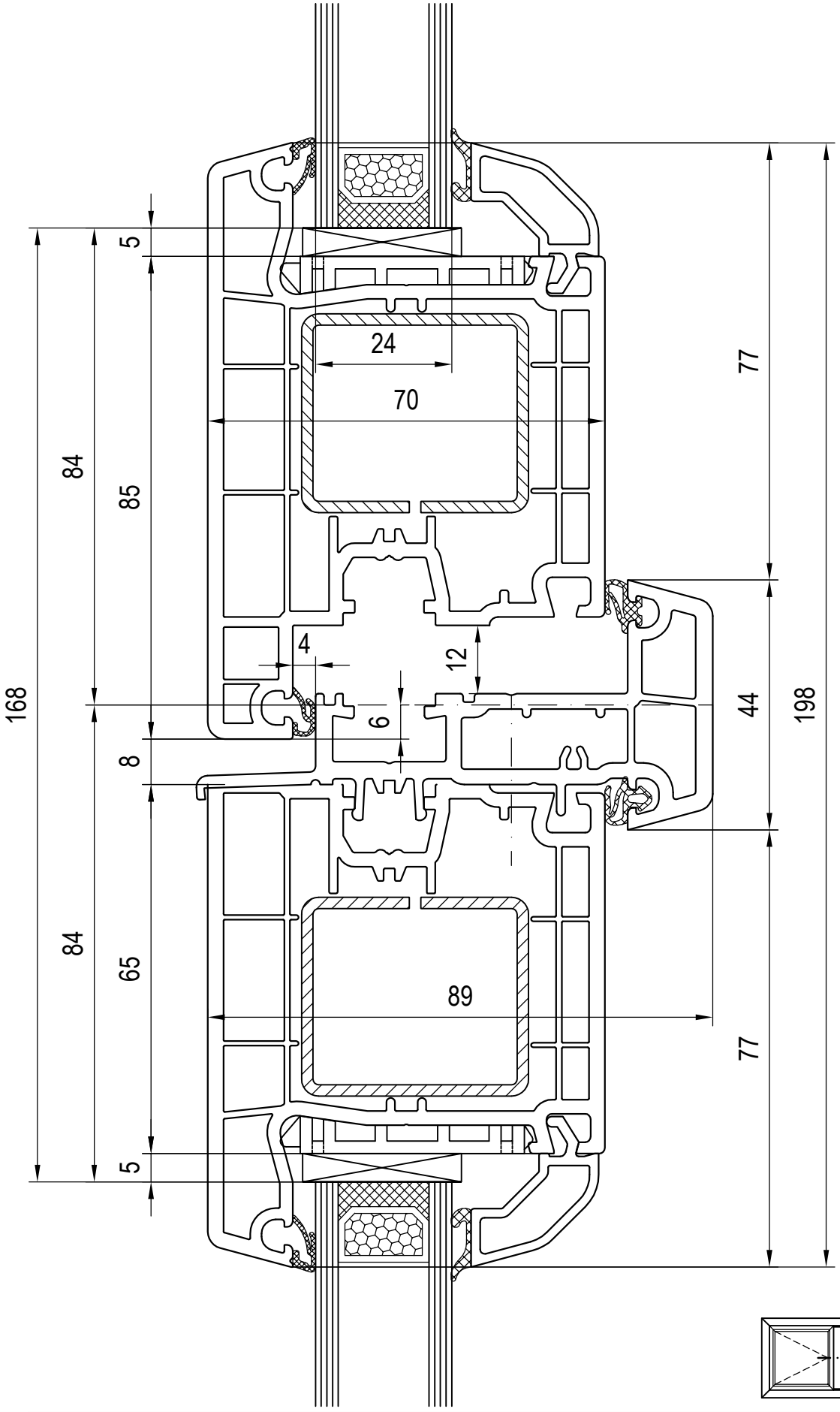
5
84
85
24
70
77
4
12
168
6
44
198
8
84
65
89
77
5

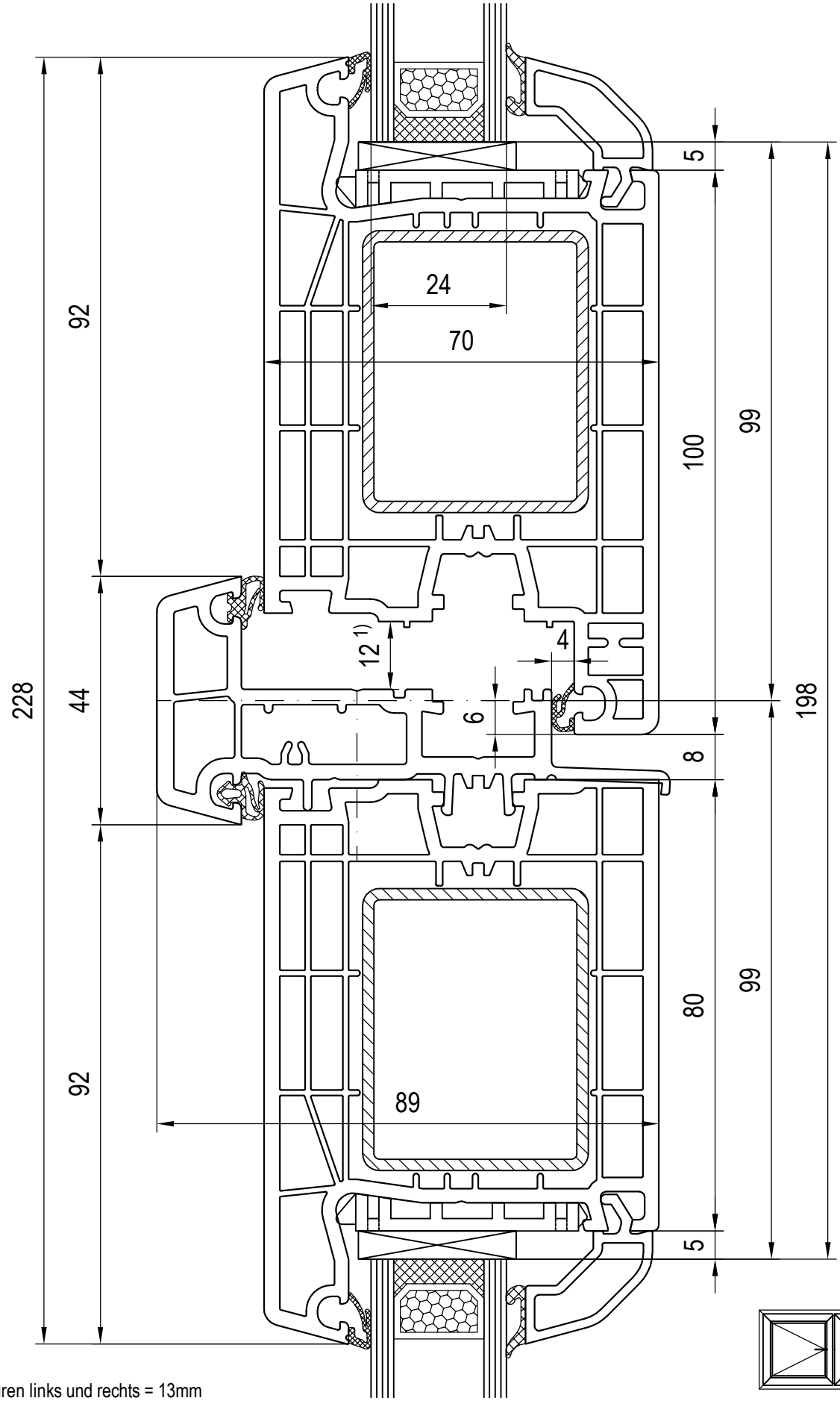

1) Falzluft bei Haustüren links und rechts = 13mm

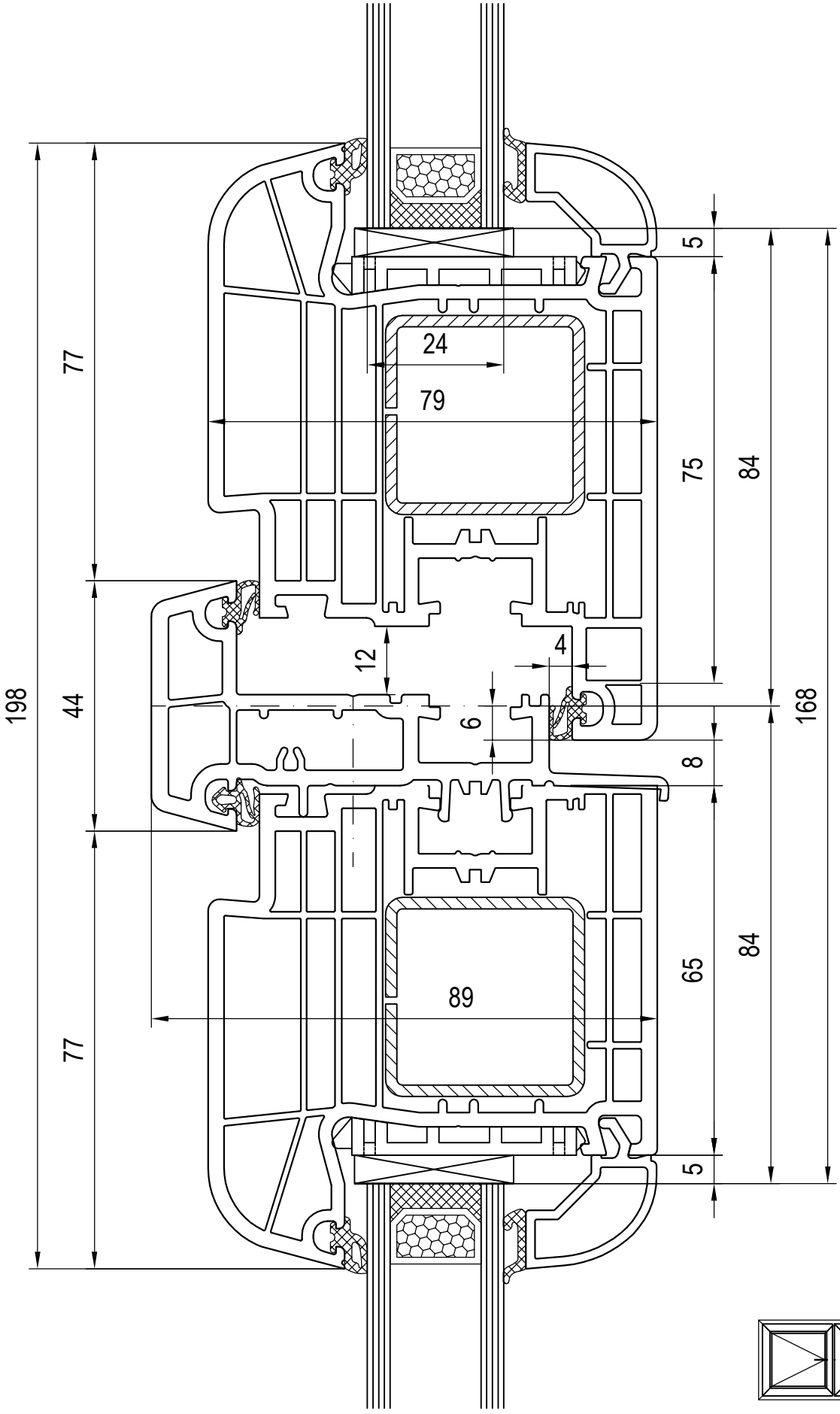
198
77
44
77
24
79
89
12
4
6
5
75
84
8
65
84
5
168

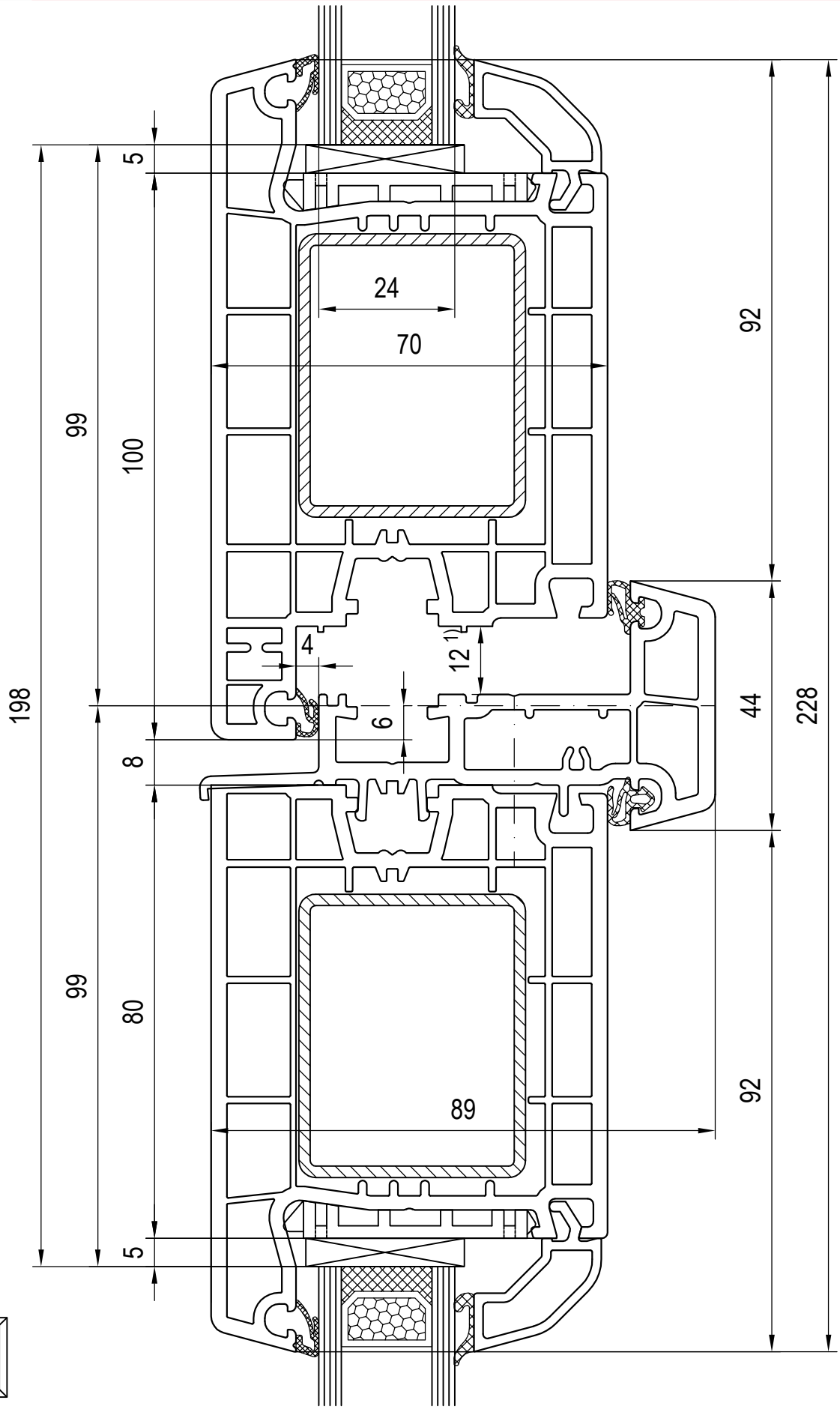

1) Falzluft bei Haustüren links und rechts = 13mm

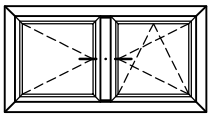

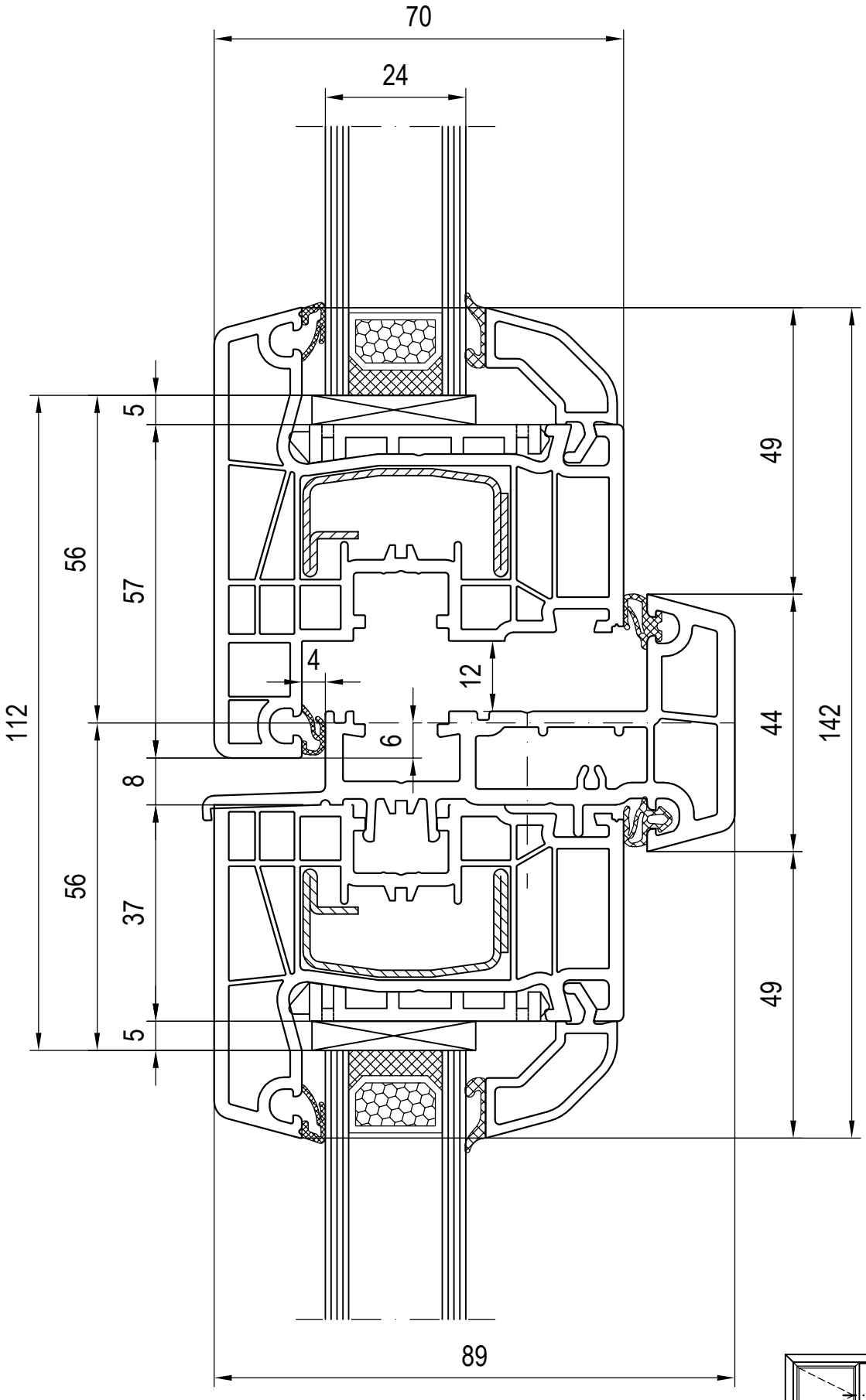
70
24
5
56
57
112
4
12
6
8
56
37
5
49
44
142
49
89

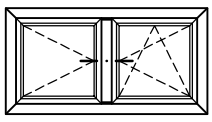

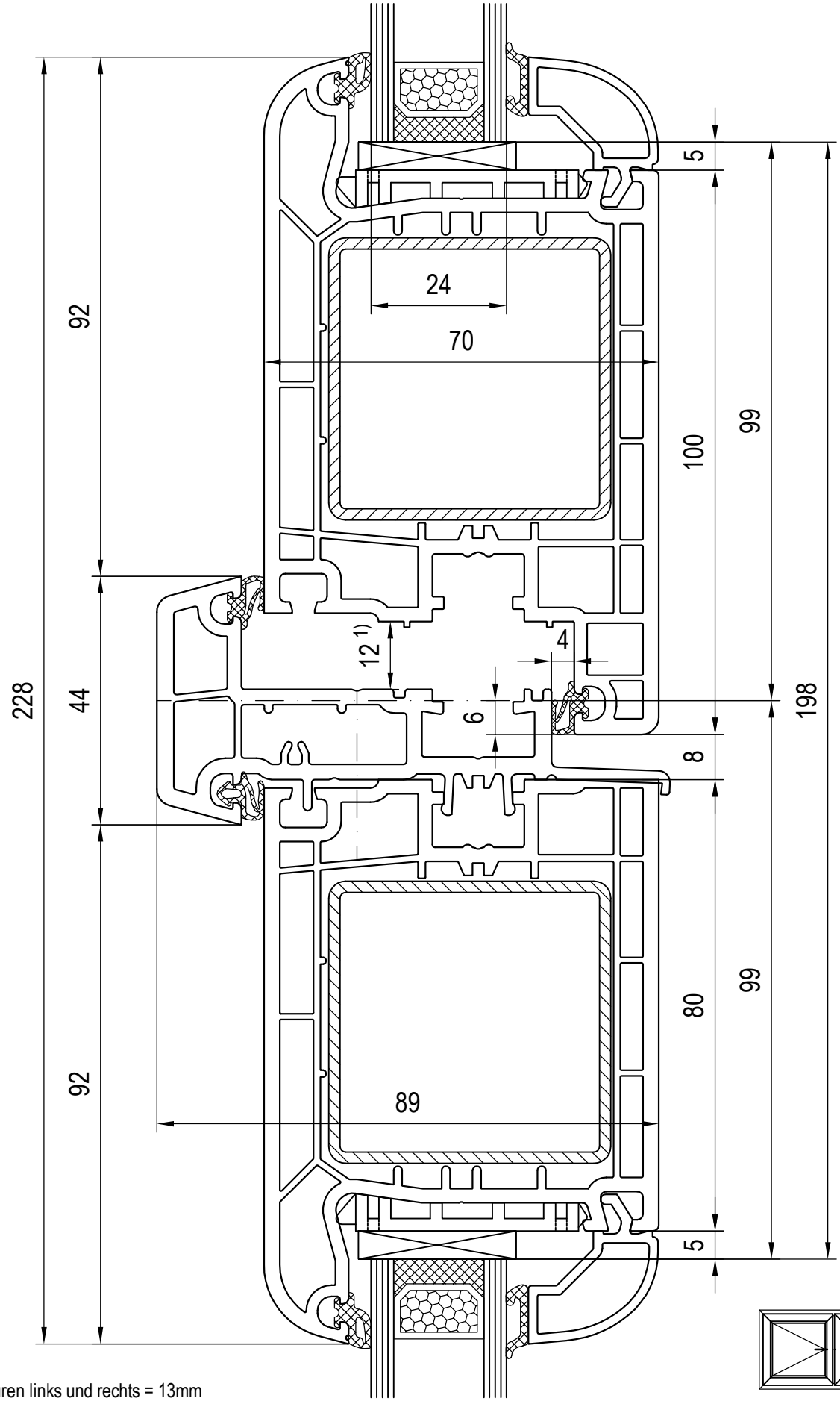

1) Falzluft bei Haustüren links und rechts = 13mm

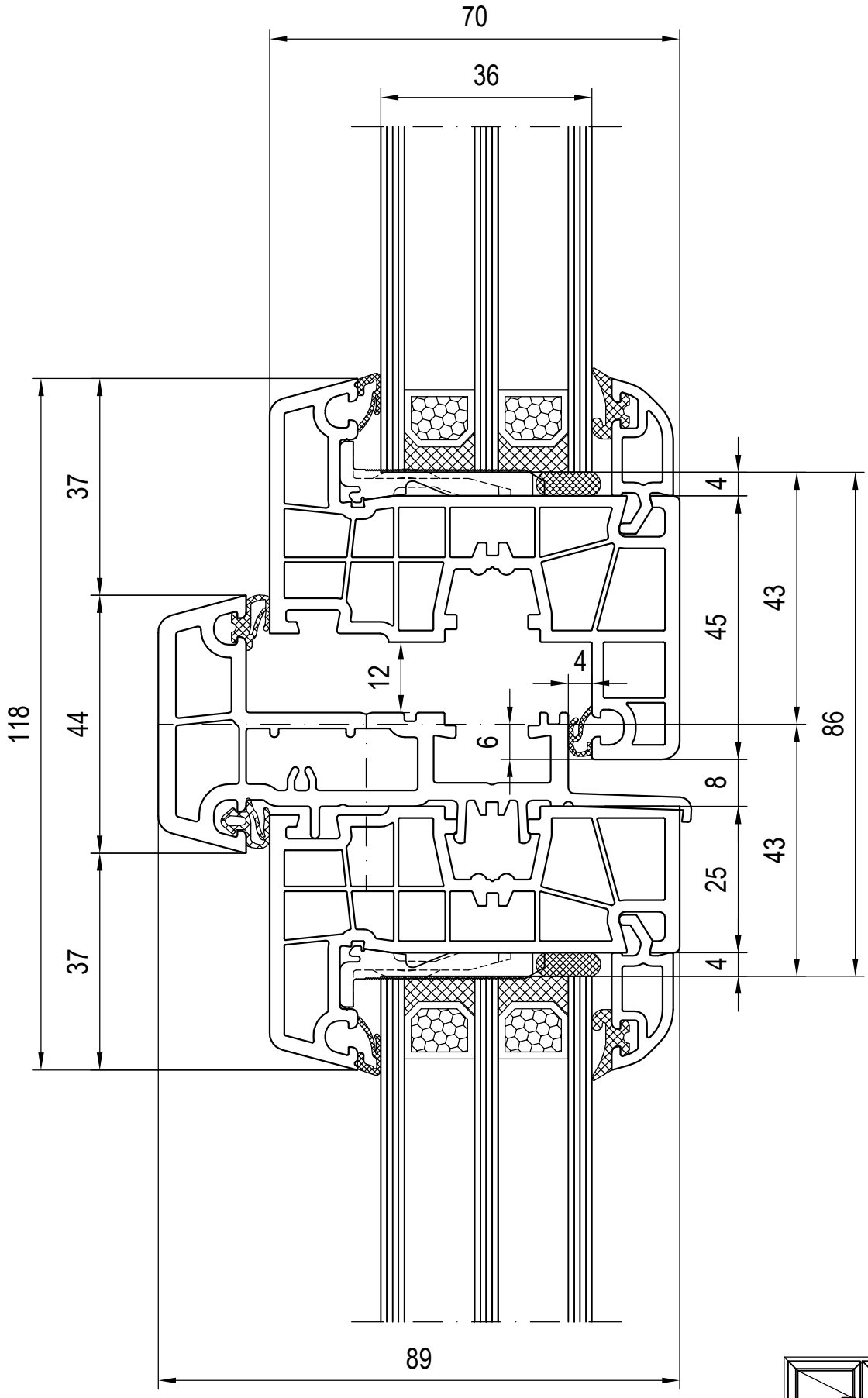
70
36
118
37
44
37
4
45
43
86
12
4
6
8
25
43
4
89

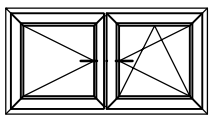

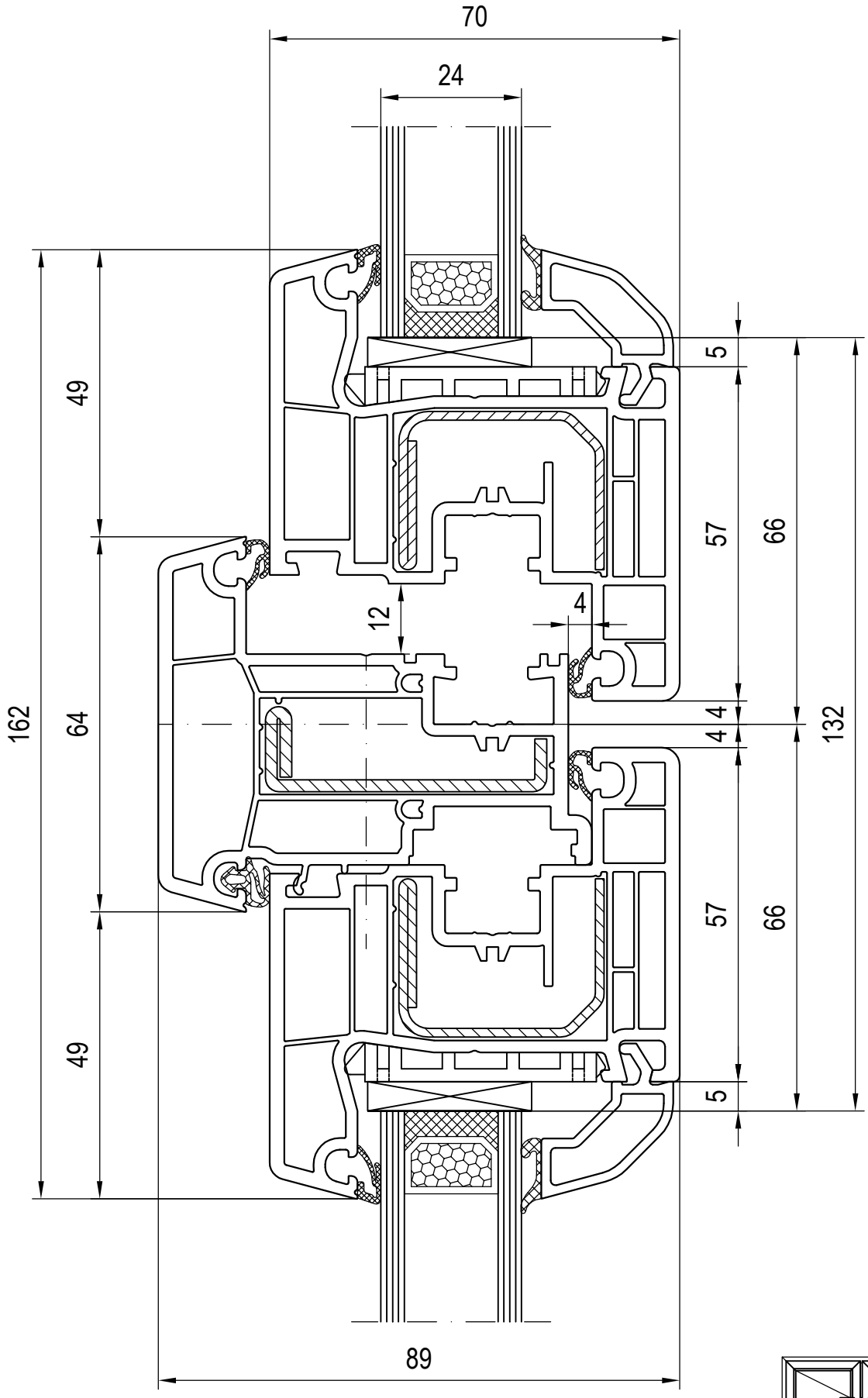
70
24
49
162
64
49
12
4
5
57
66
4
4
132
57
66
5
89

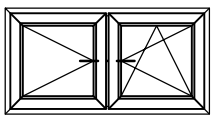

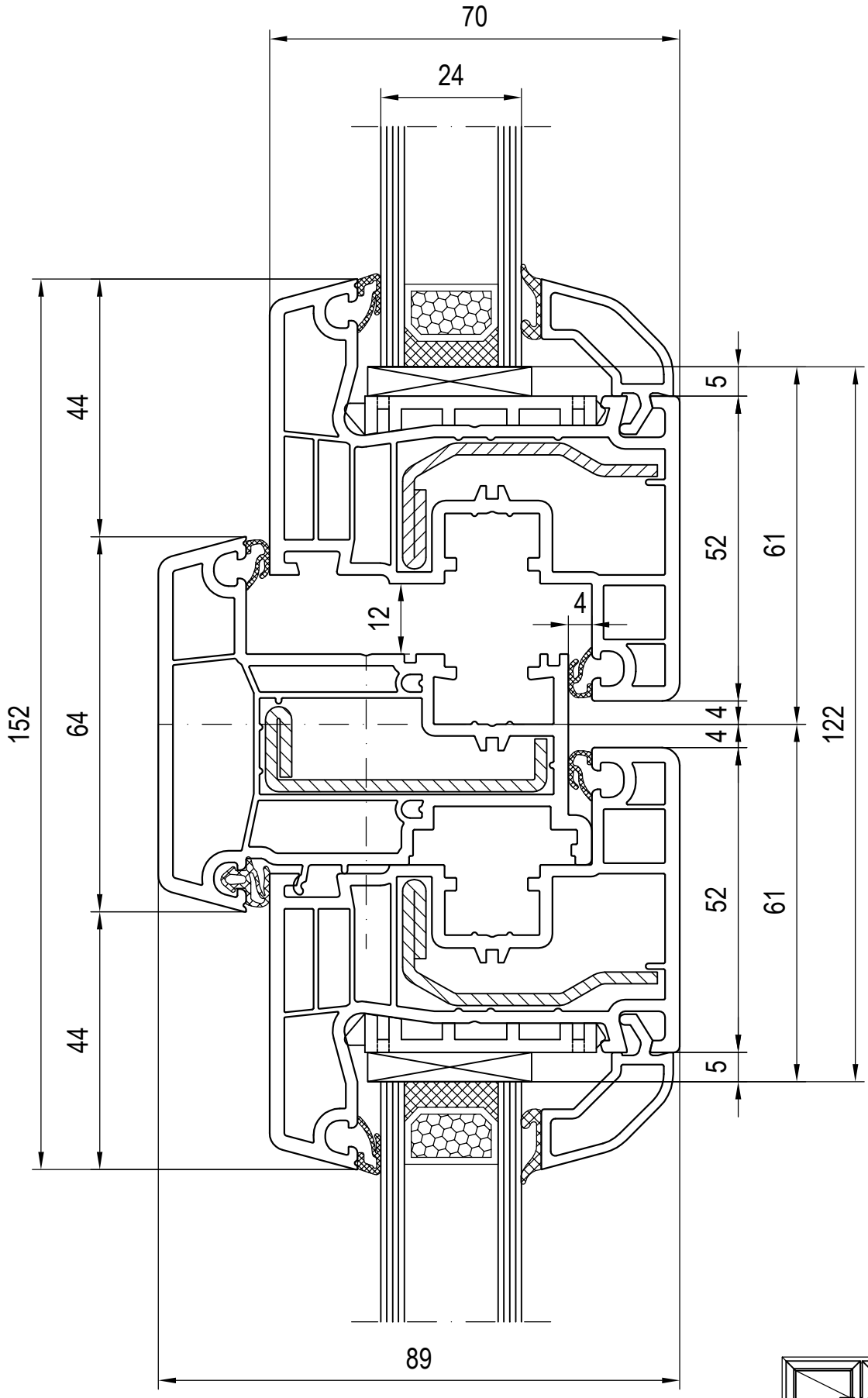
70
24
44
64
44
152
5
52
61
12
4
4
4
122
52
61
5
89

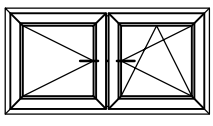

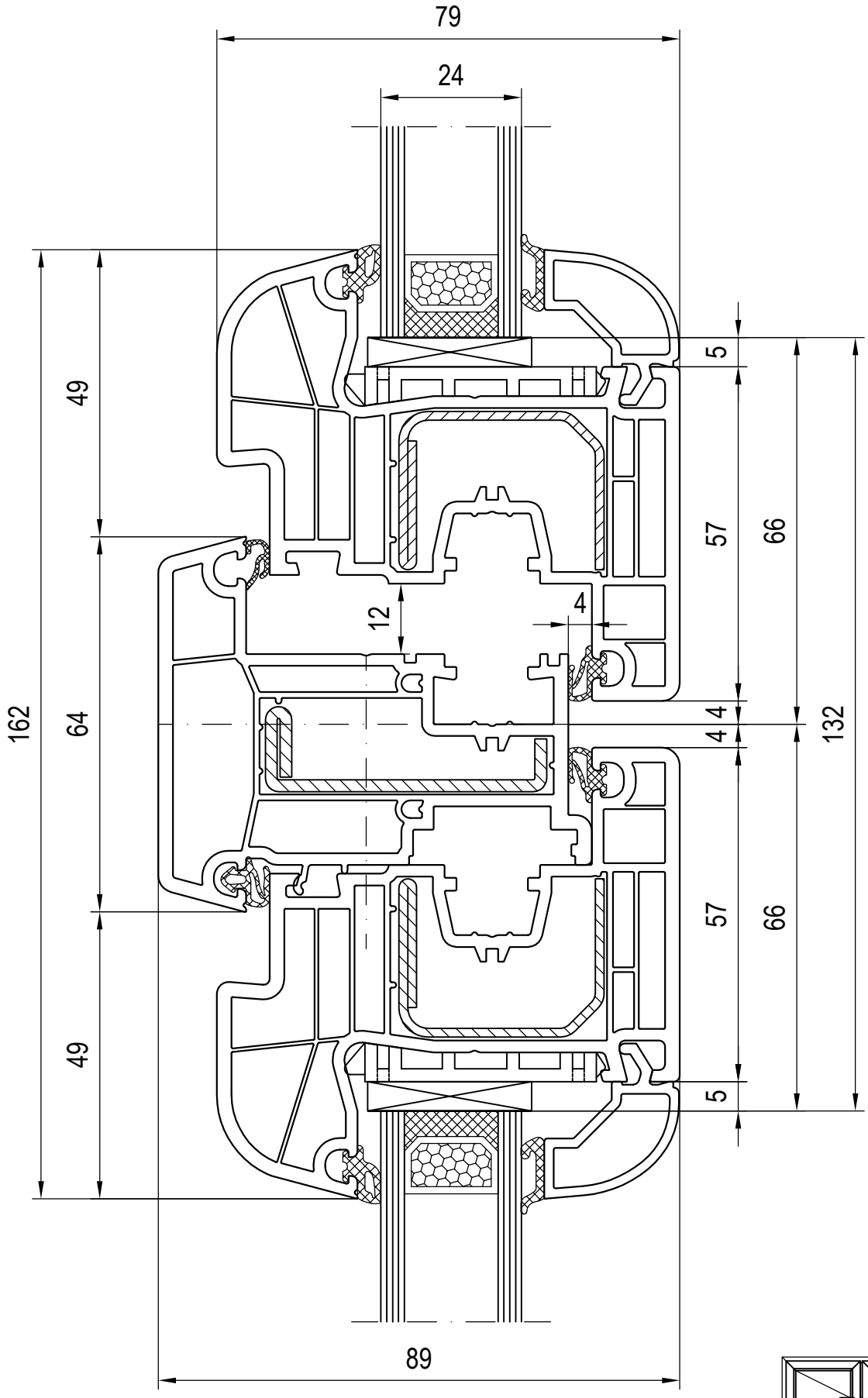
79
24
49
162
64
49
5
57
66
12
4
4
4
132
57
66
5
89

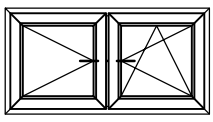

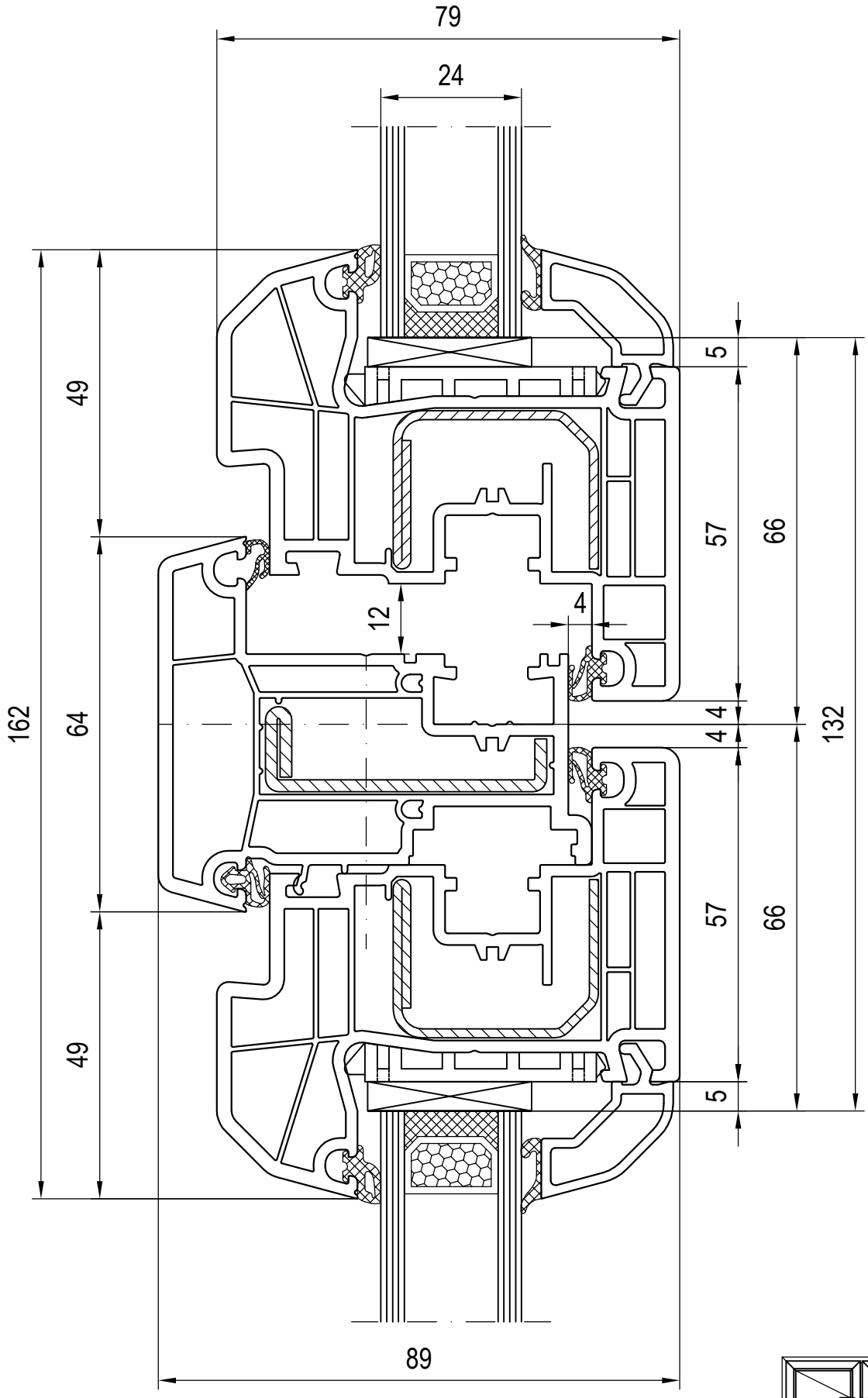
79
24
49
162
64
49
5
57
66
12
4
4
4
132
57
66
5
89

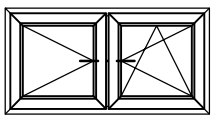

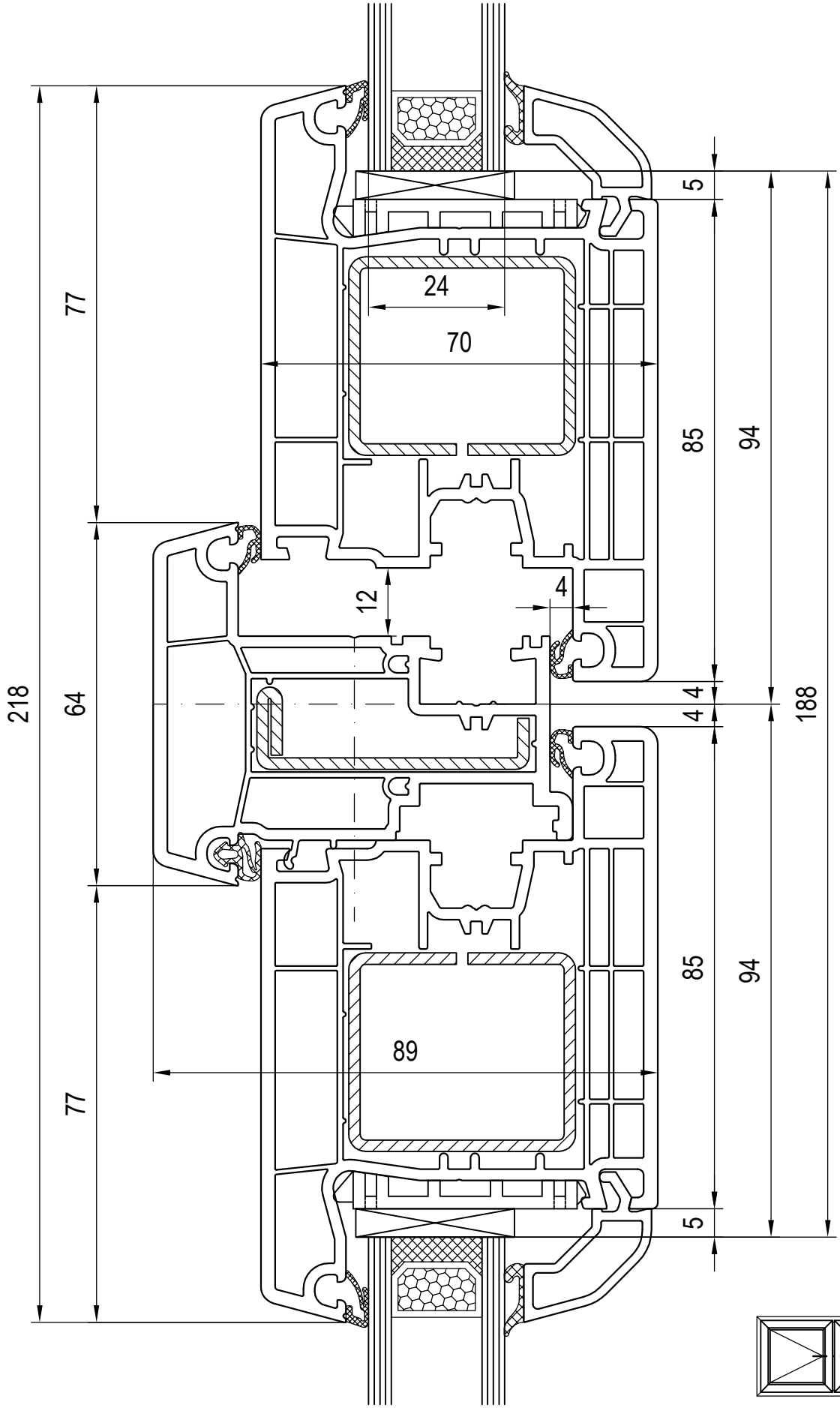
218
77
64
77
24
70
85
94
5
12
4
4
4
188
85
94
89
5

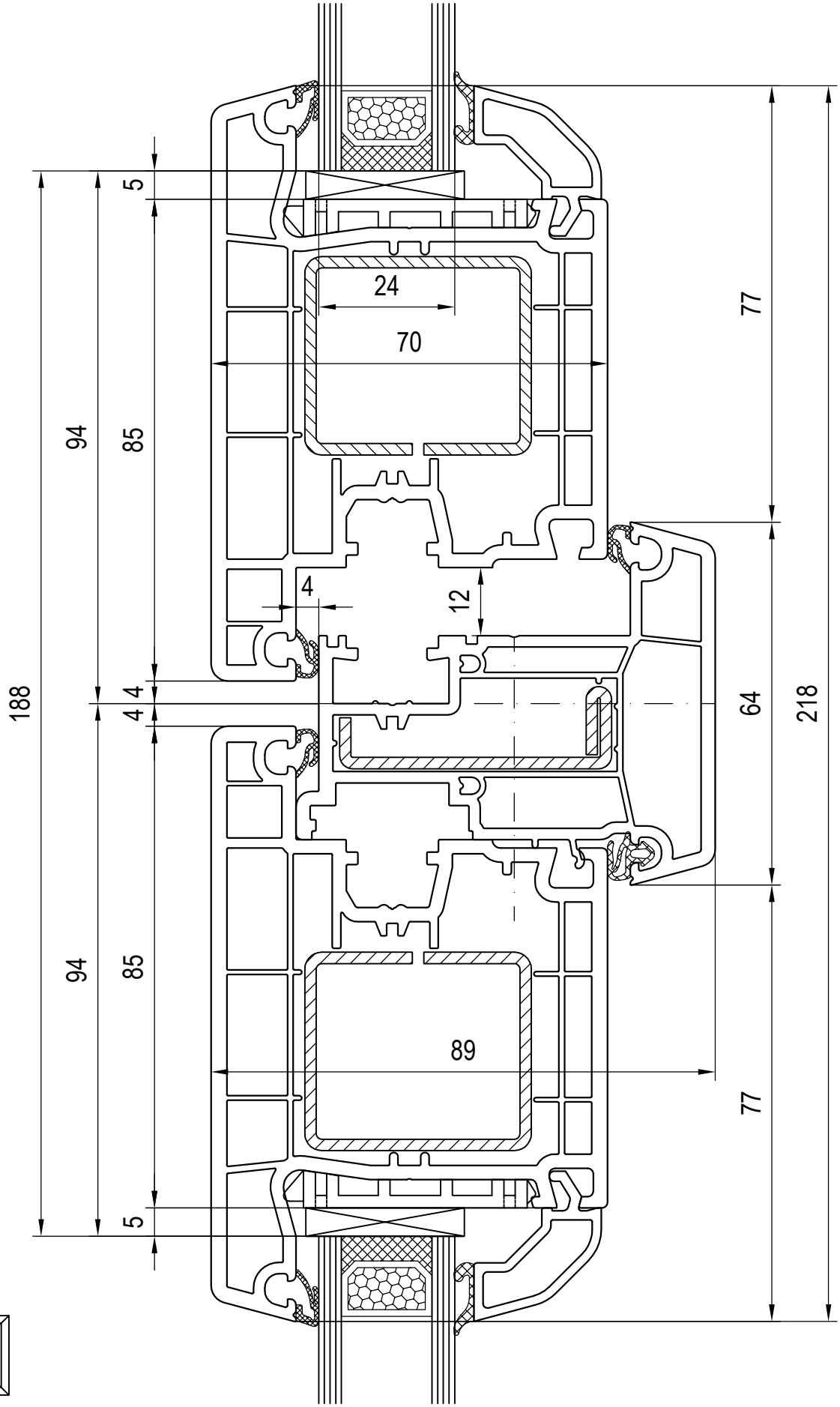
5
24
70
77
94
85
4
12
188
4
4
64
218
94
85
89
77
5

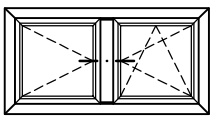

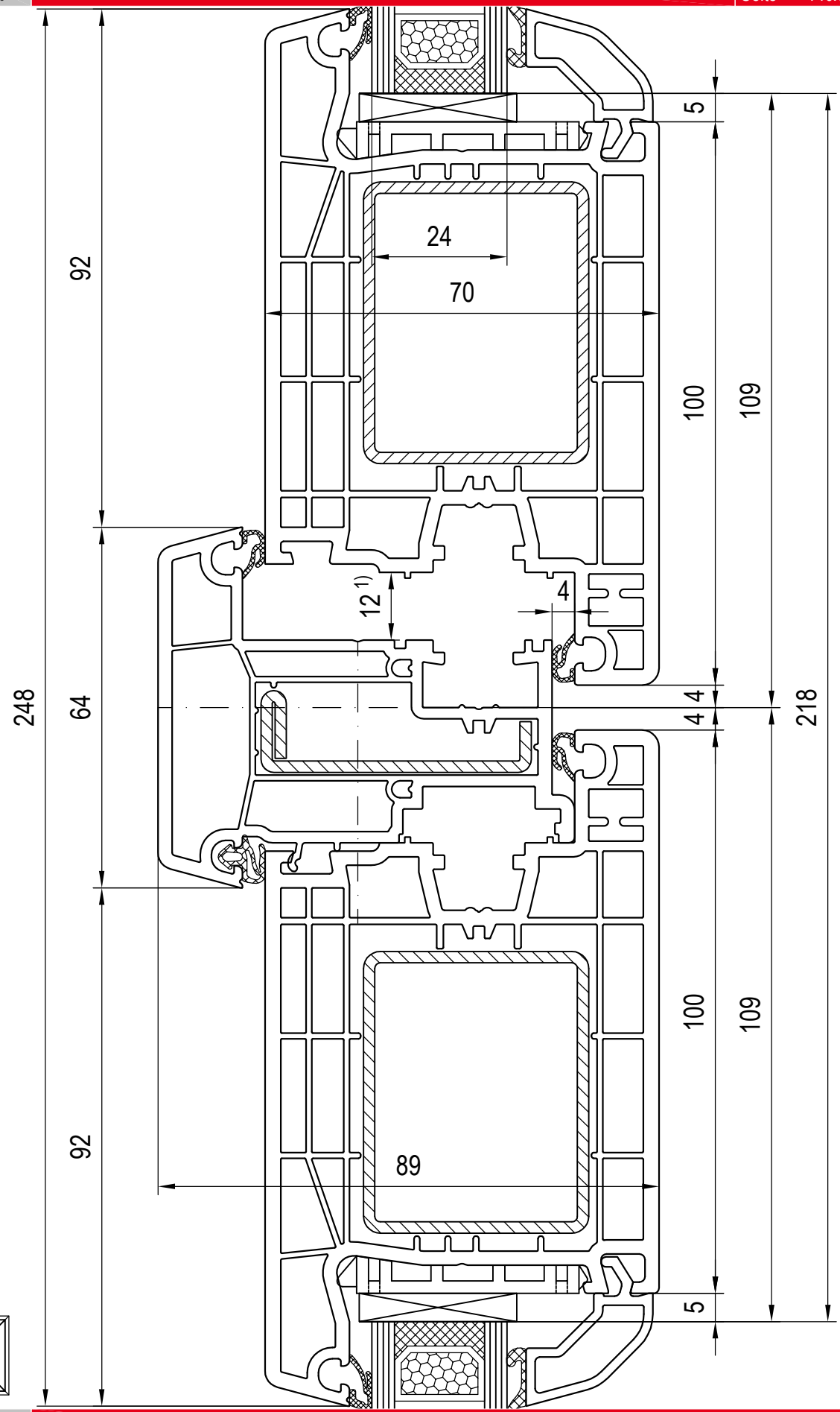

1) Falzluft bei Haustüren links und rechts = 13mm

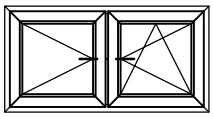

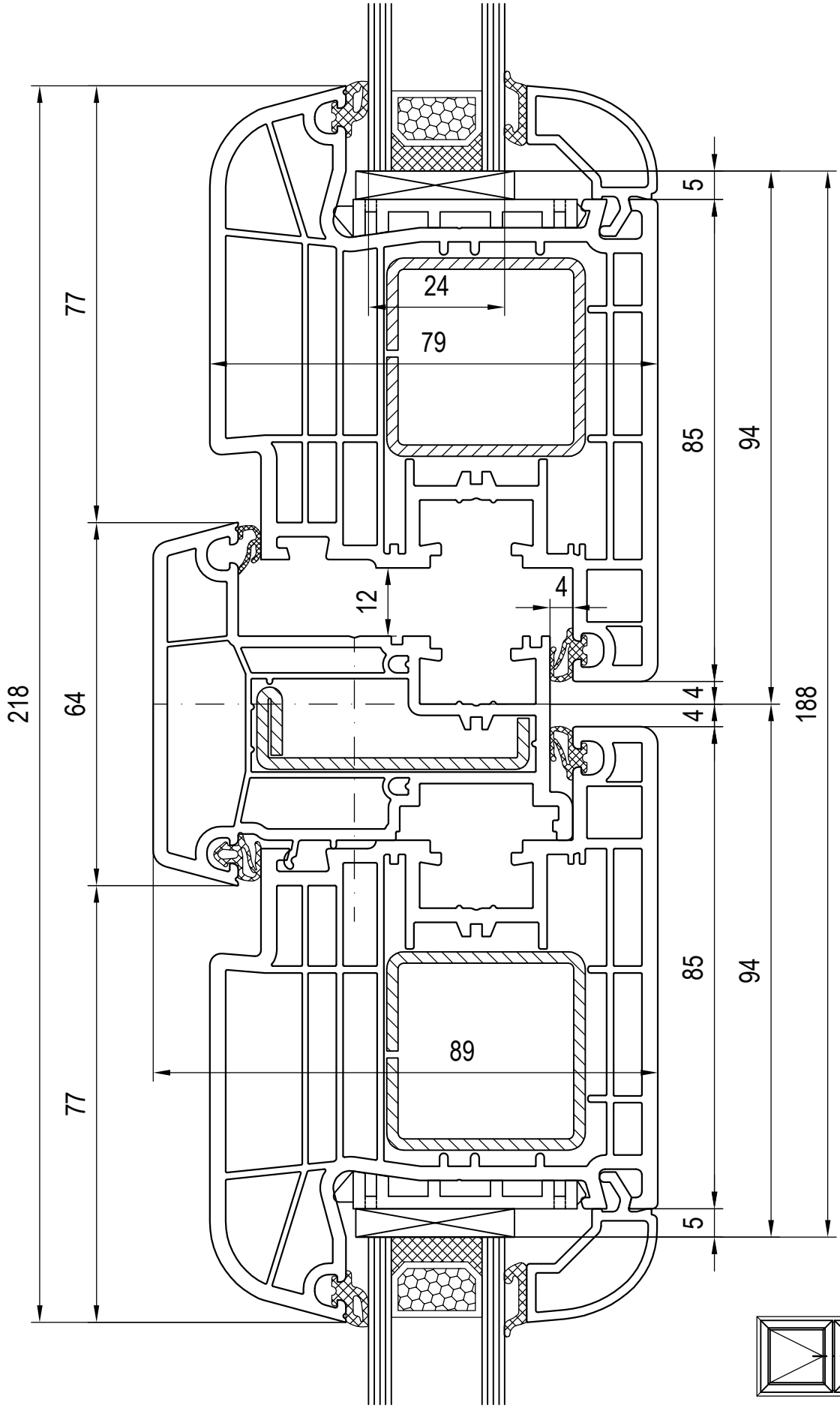
218
77
64
77
24
79
89
12
4
5
85
94
4
4
188
85
94
5

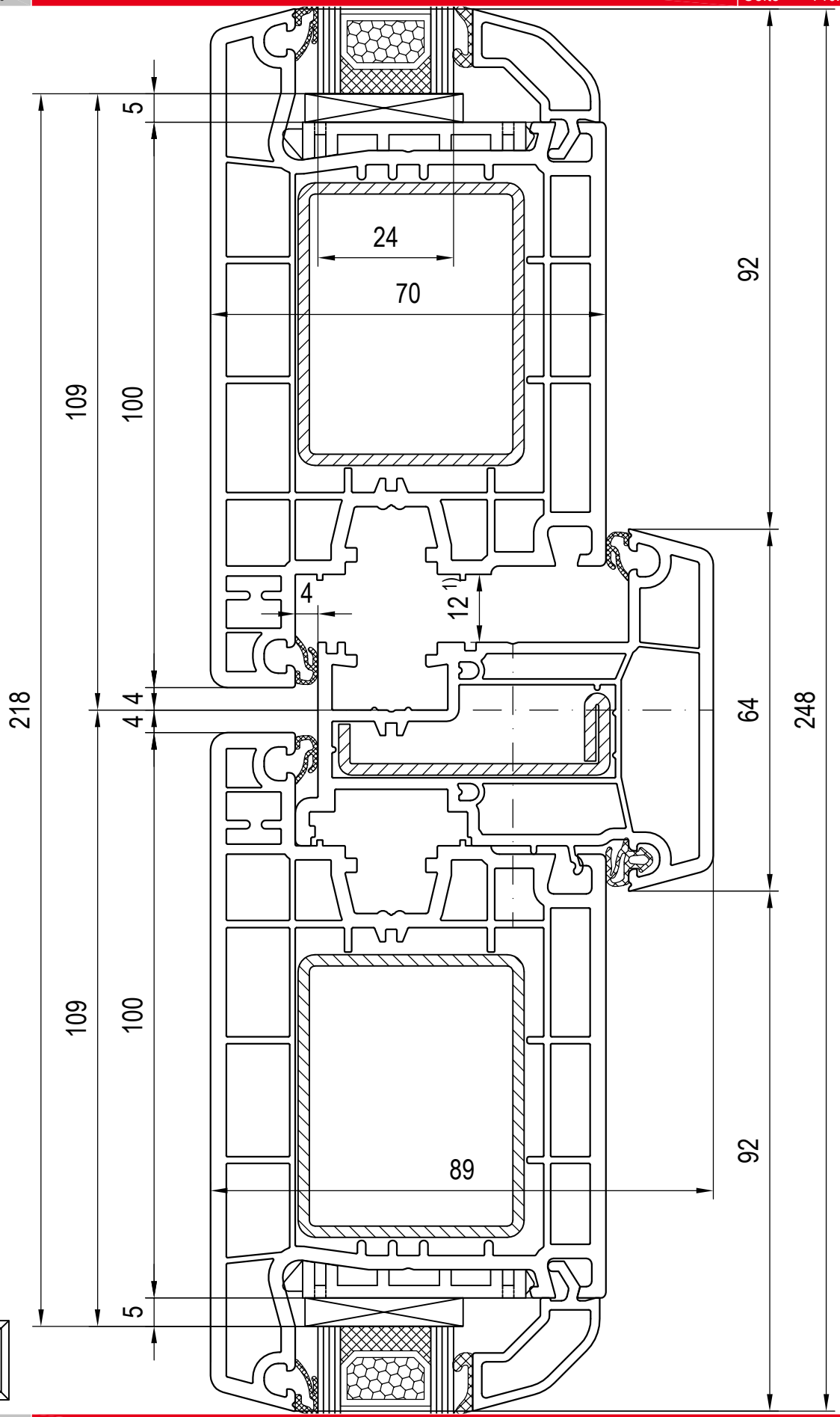

1) Falzluft bei Haustüren links und rechts = 13mm

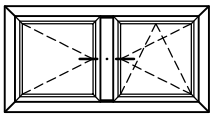

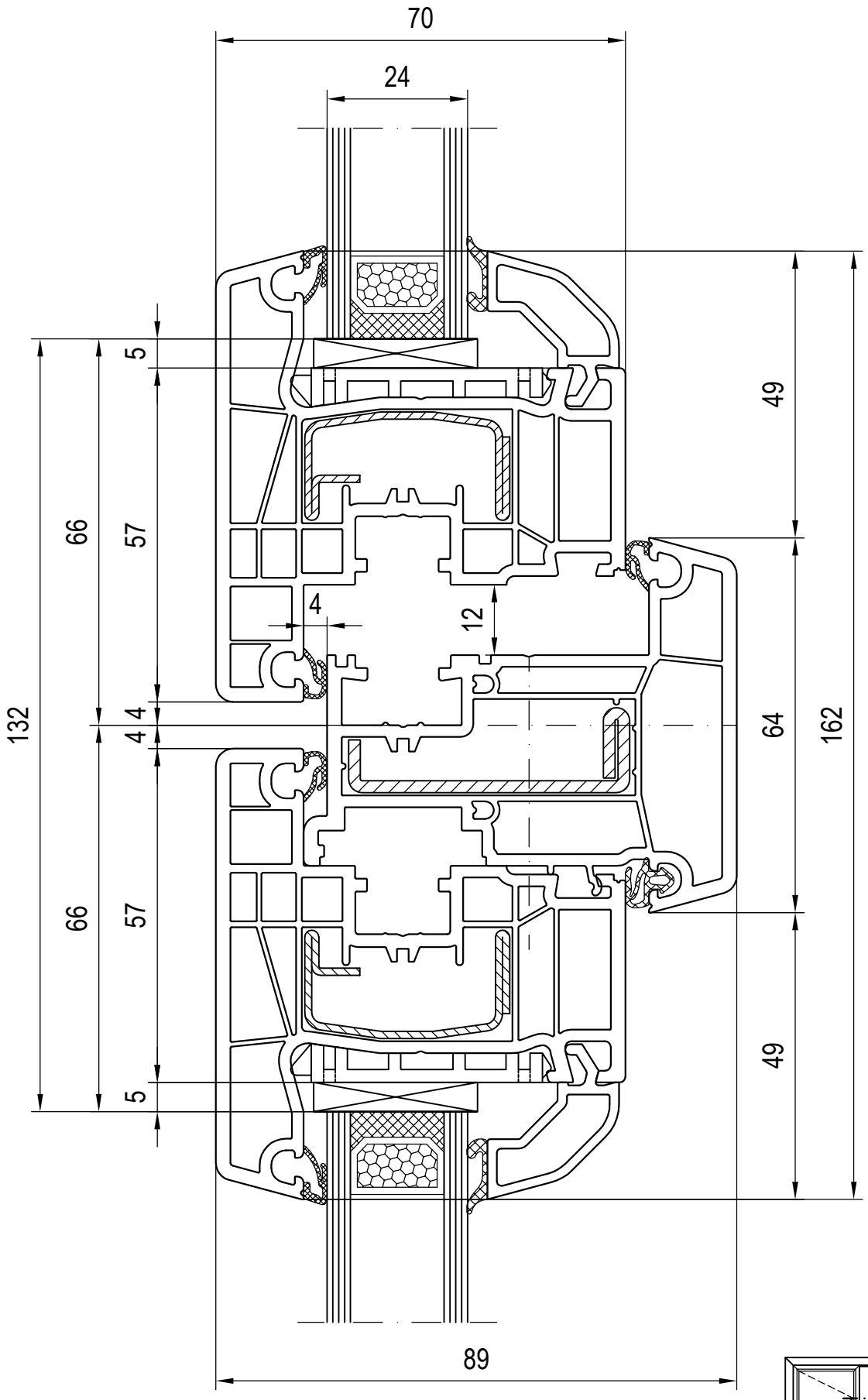
70
24
5
66
57
4
12
132
4
4
49
64
162
66
57
49
5
89

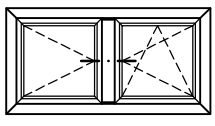

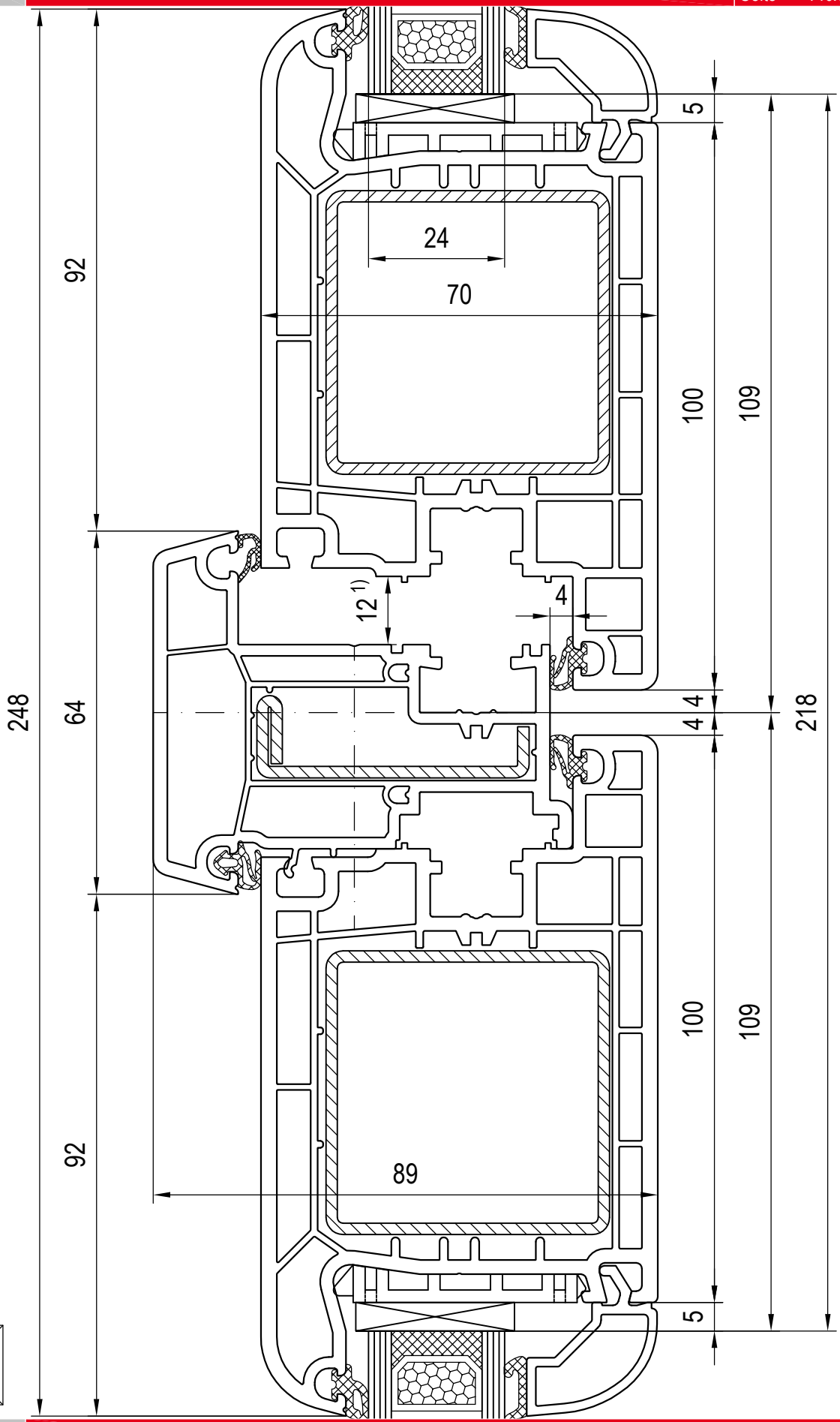

1) Falzluft bei Haustüren links und rechts = 13mm

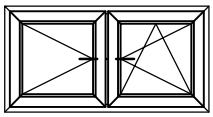

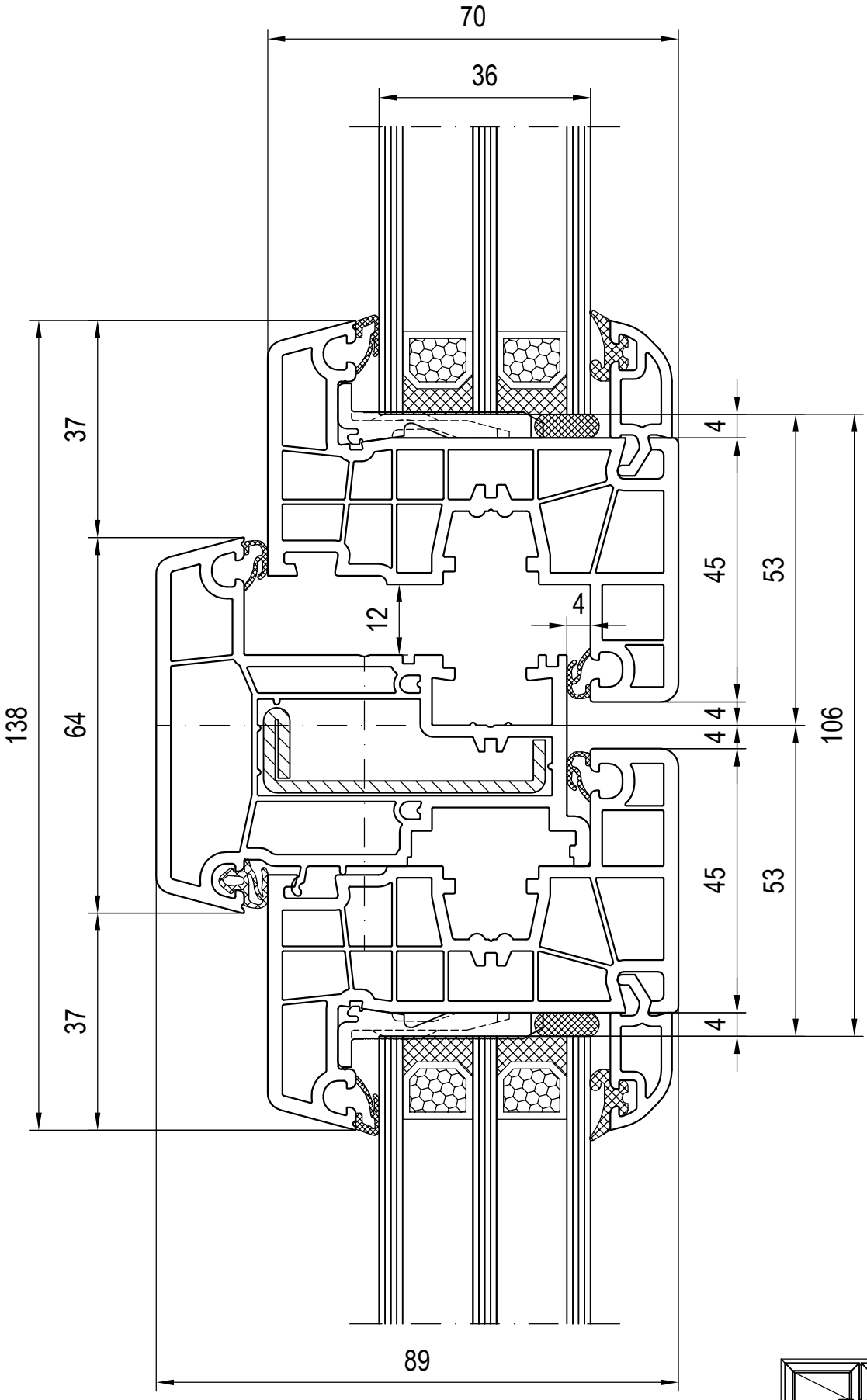
70
36
37
64
37
138
4
45
53
12
4
4
4
106
45
53
4
89

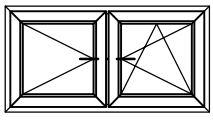

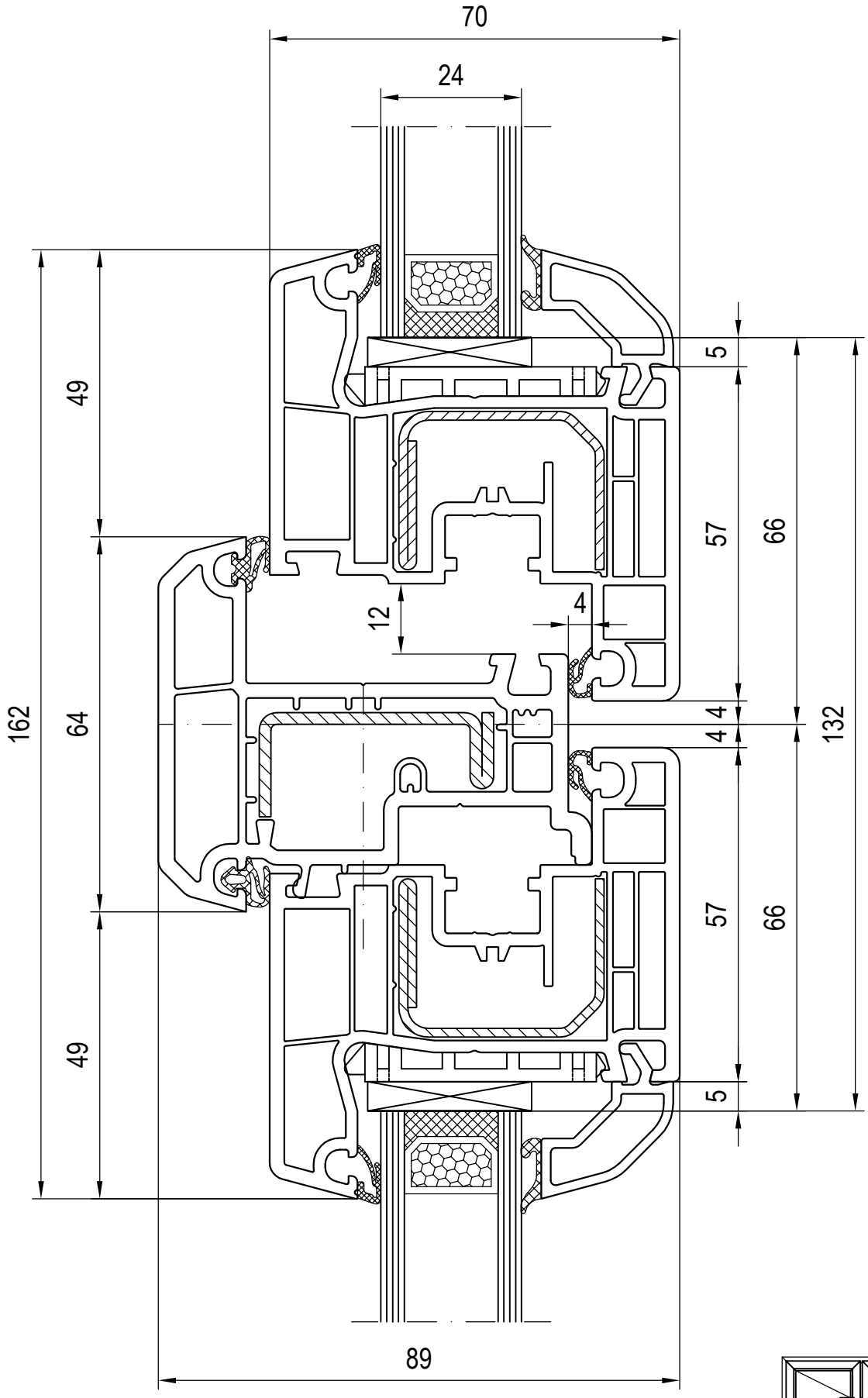
70
24
49
162
64
49
12
4
5
57
66
4
4
132
57
66
5
89

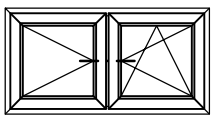

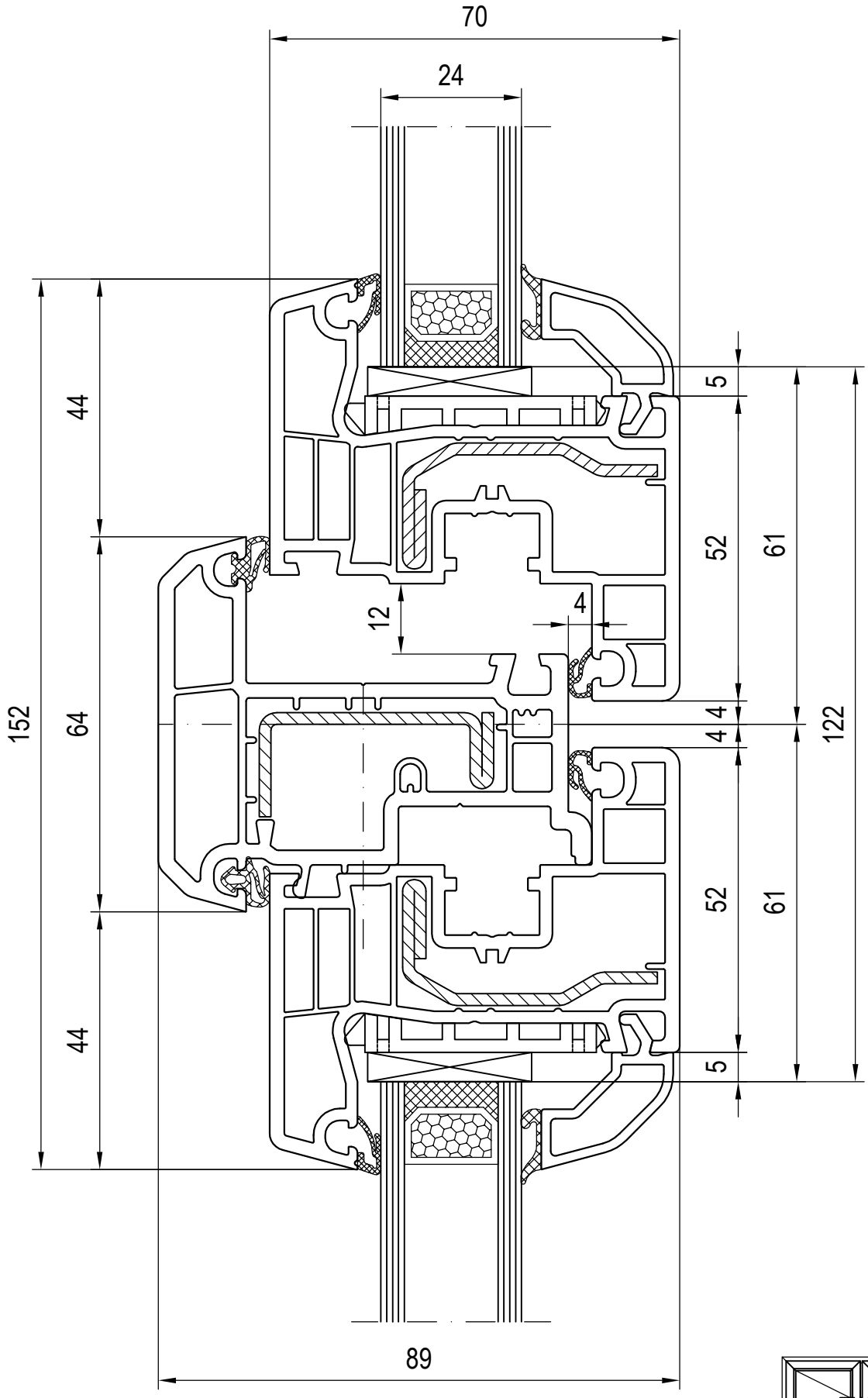
70
24
44
64
44
152
12
4
5
52
61
4
4
122
52
61
5
89

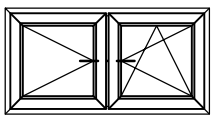

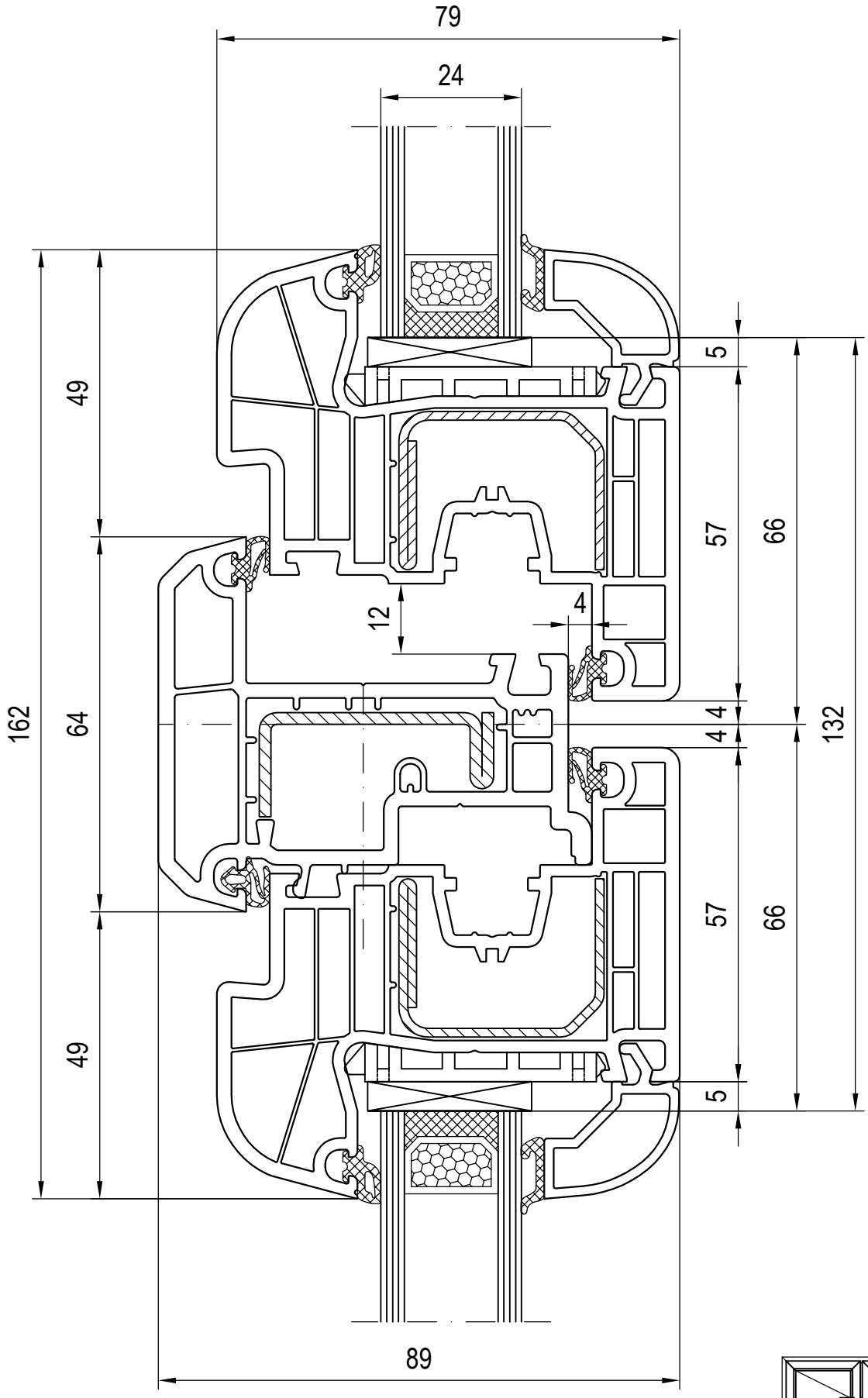
79
24
49
5
57
66
12
4
162
64
4
4
132
57
66
49
5
89

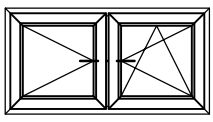

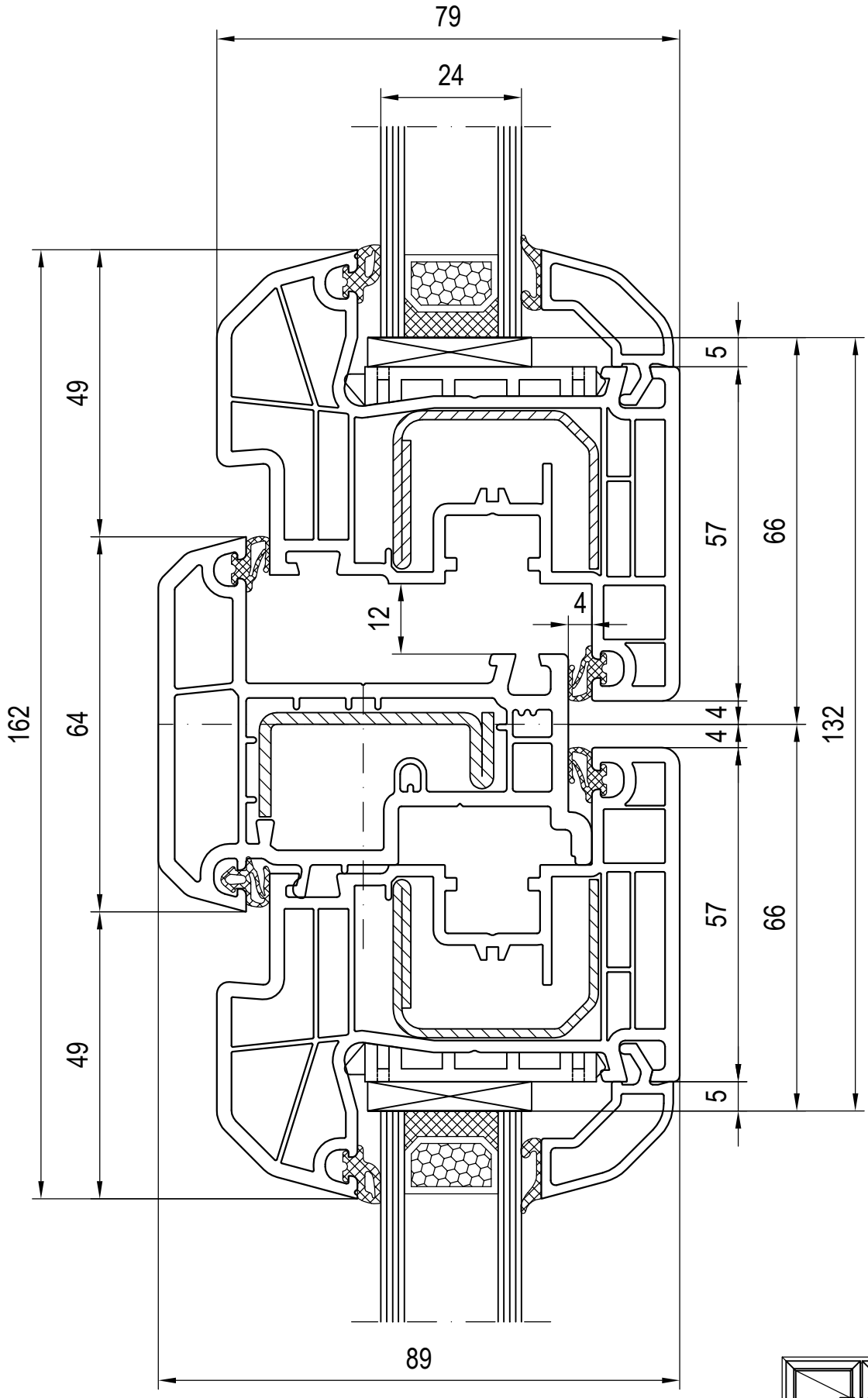
79
24
49
162
64
49
5
57
66
12
4
4
4
132
57
66
5
89

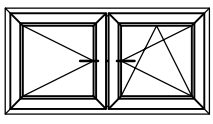

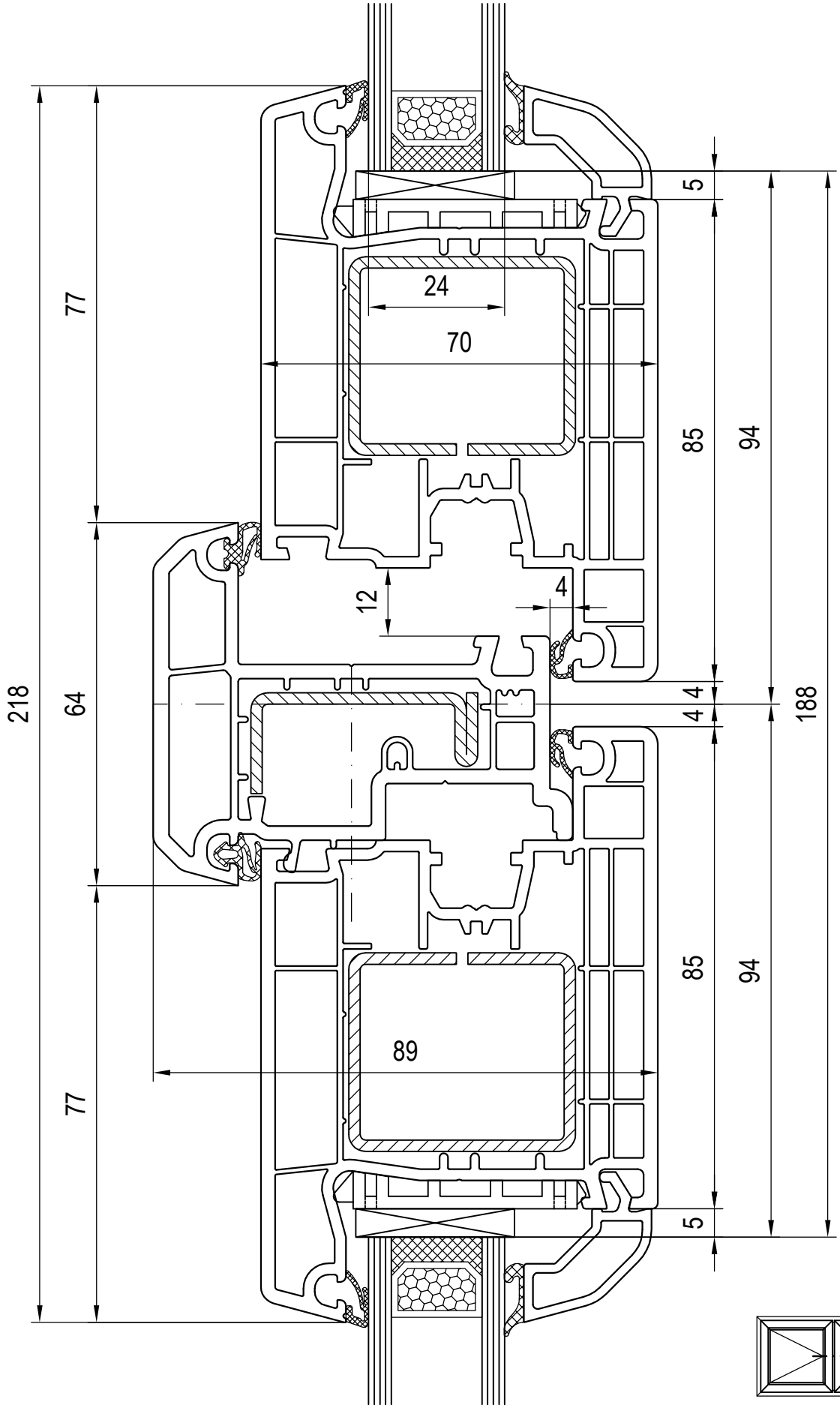
218
77
64
77
24
70
85
94
5
12
4
4
4
188
85
94
89
5

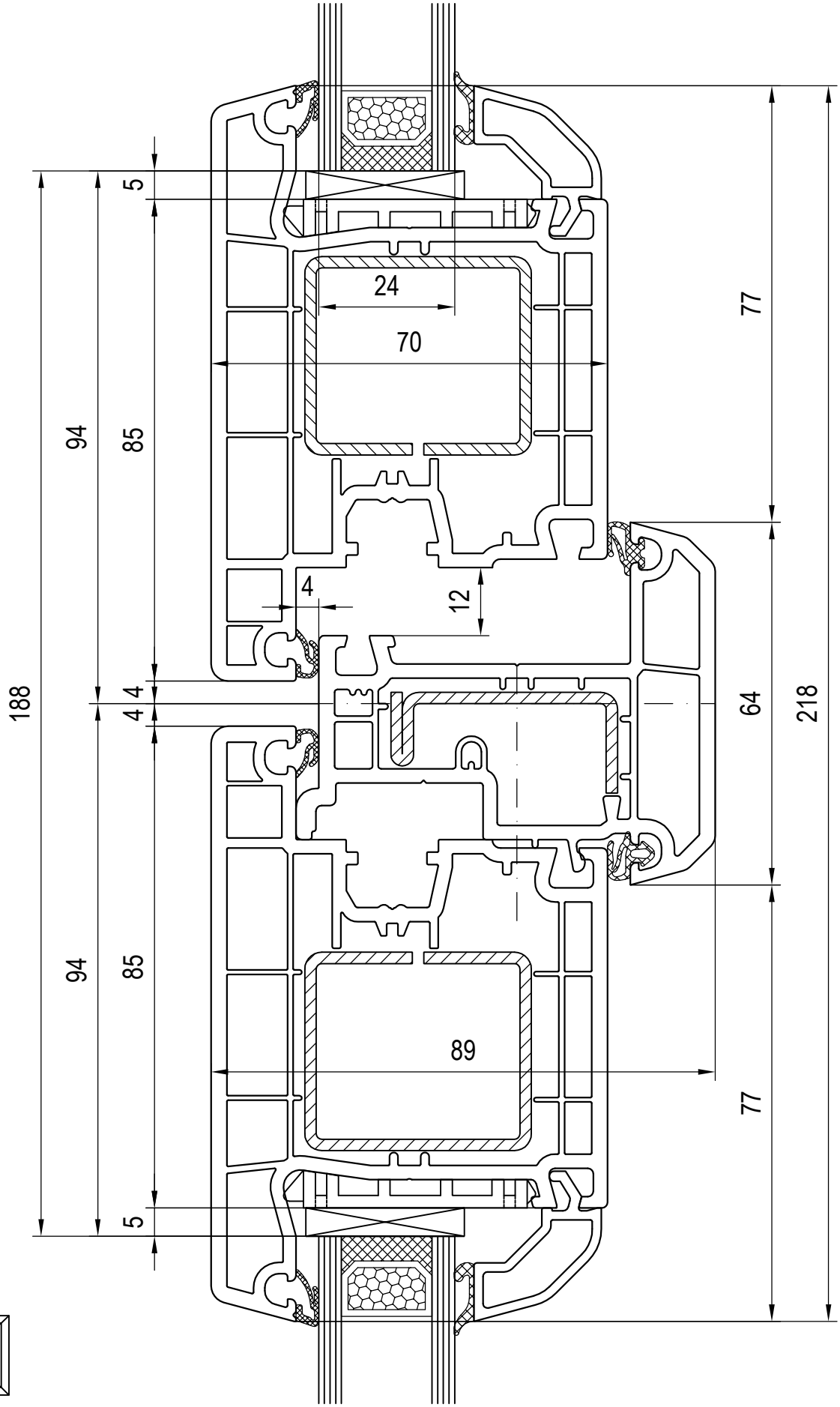
5
24
70
77
94
85
4
12
188
4
4
64
218
94
85
89
77
5

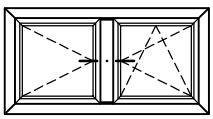

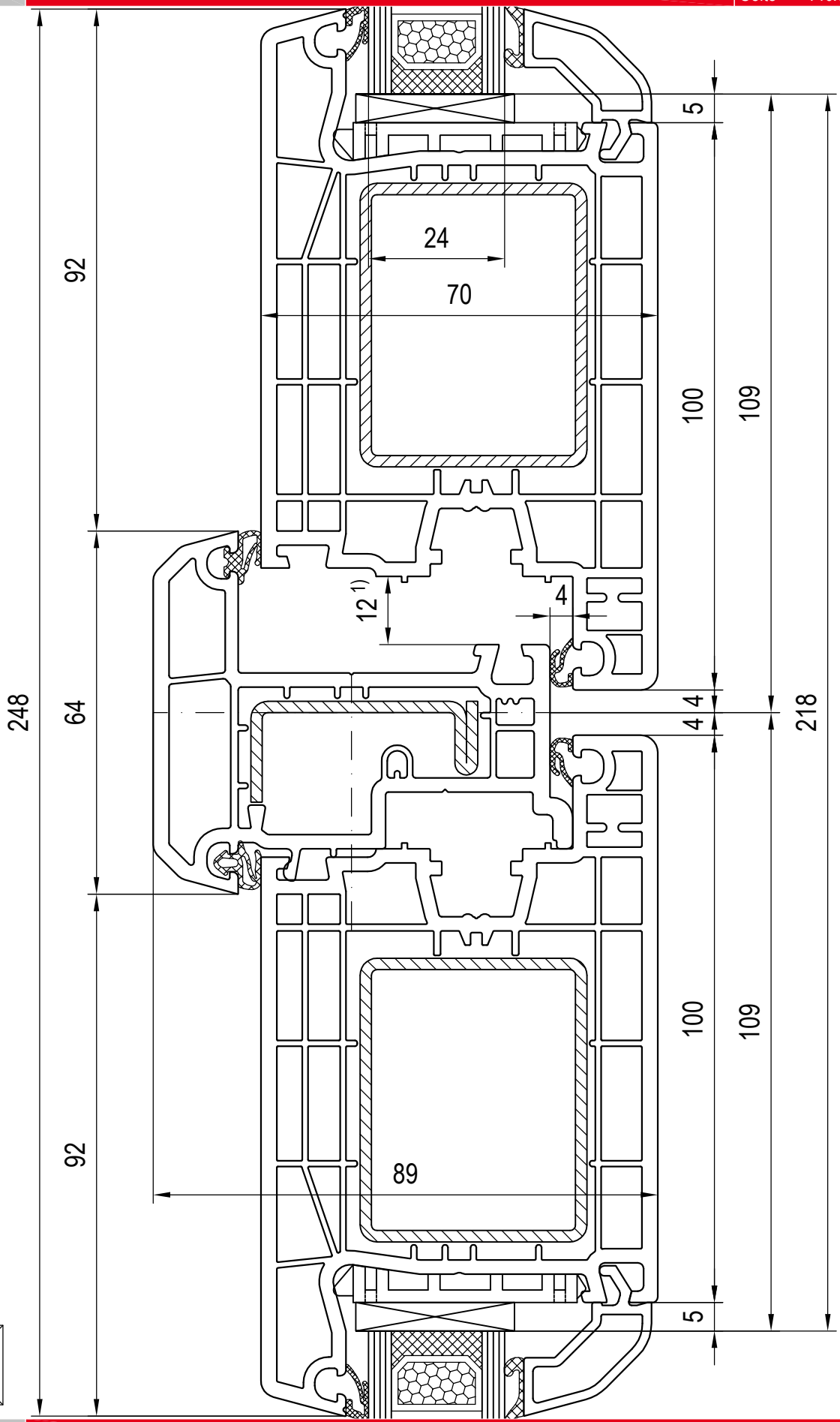

1) Falzluft bei Haustüren links und rechts = 13mm

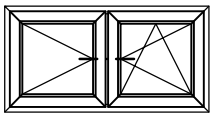

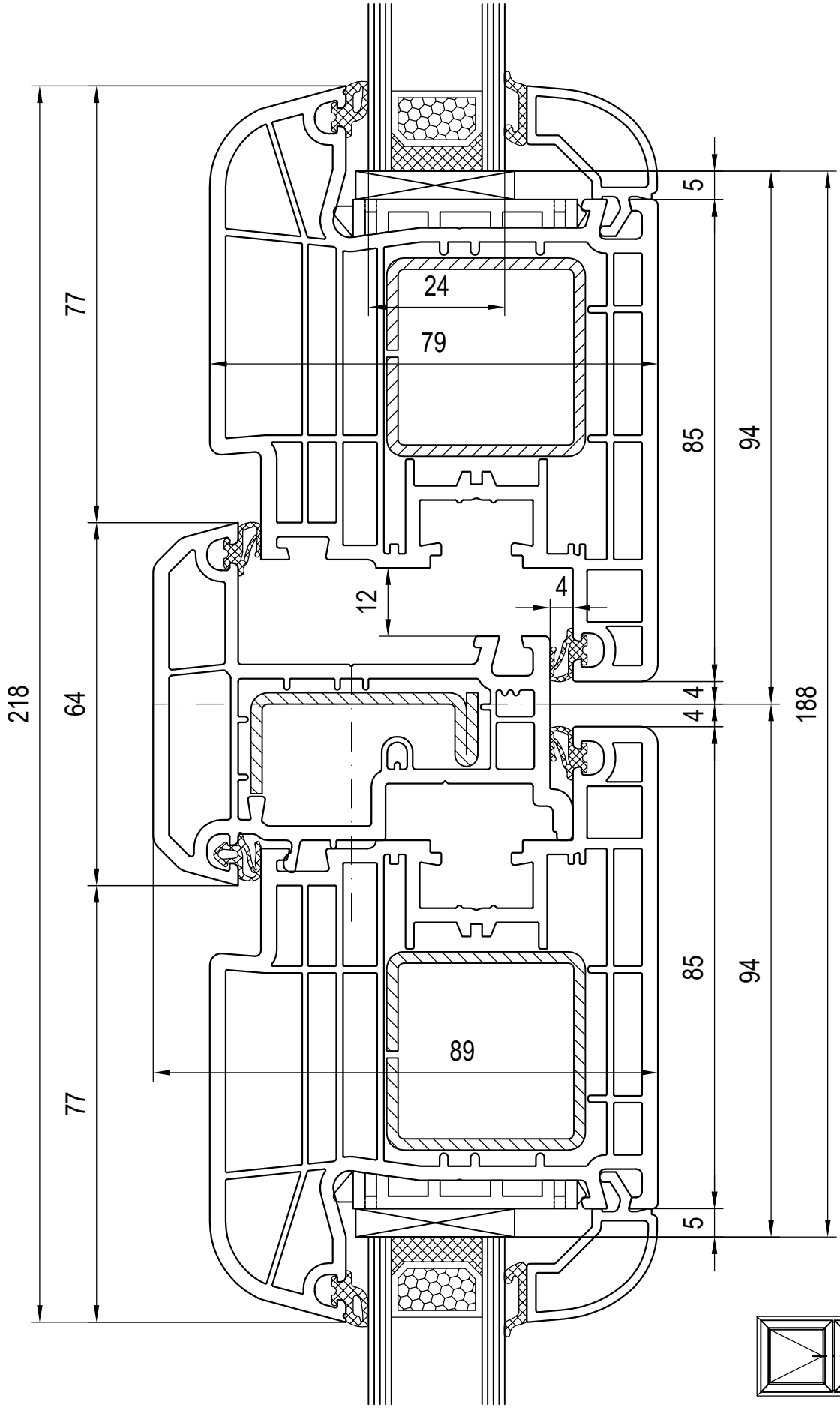
218
77
64
77
24
79
89
12
4
5
85
94
4
4
188
85
94
5

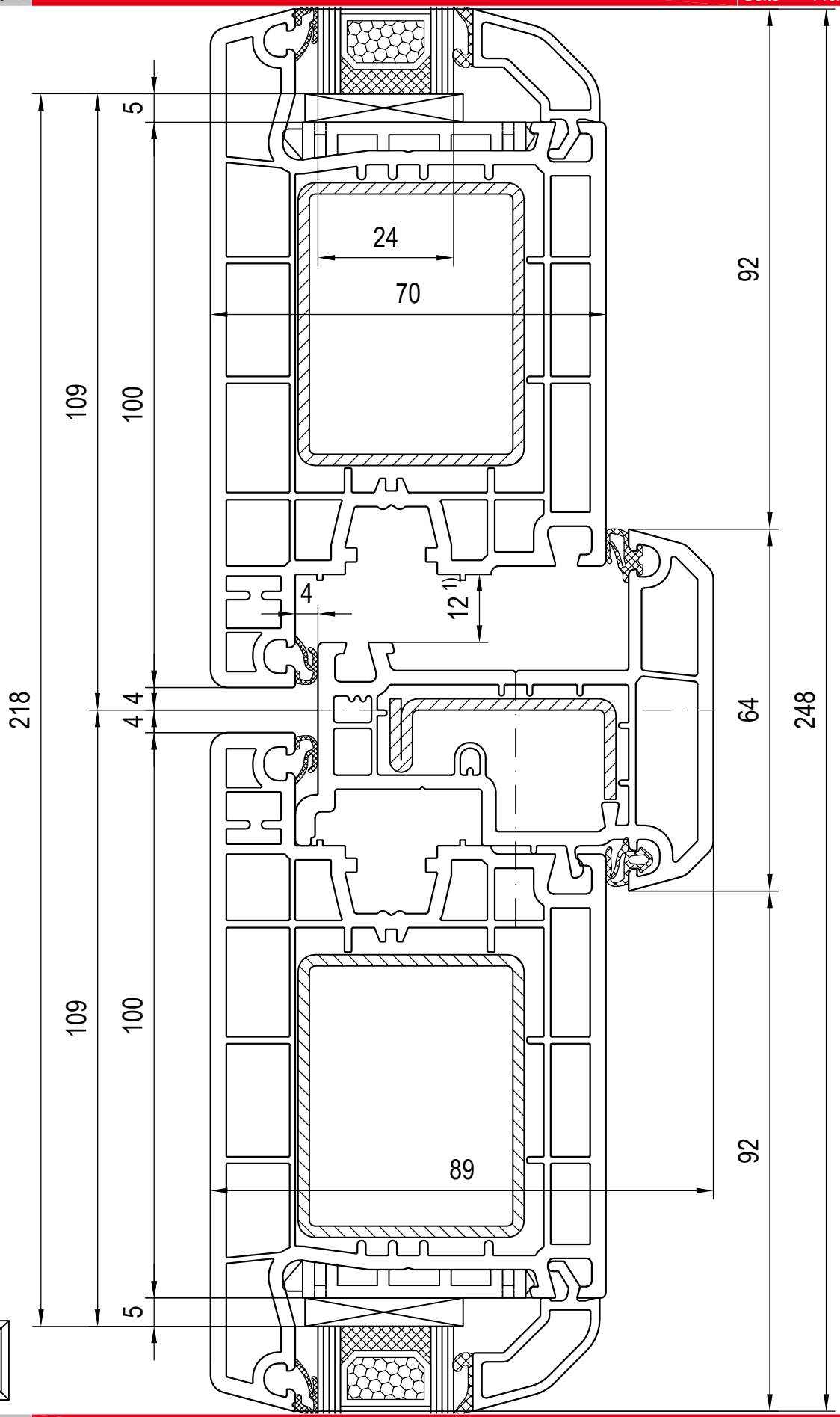

1) Falzluft bei Haustüren links und rechts = 13mm

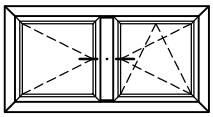

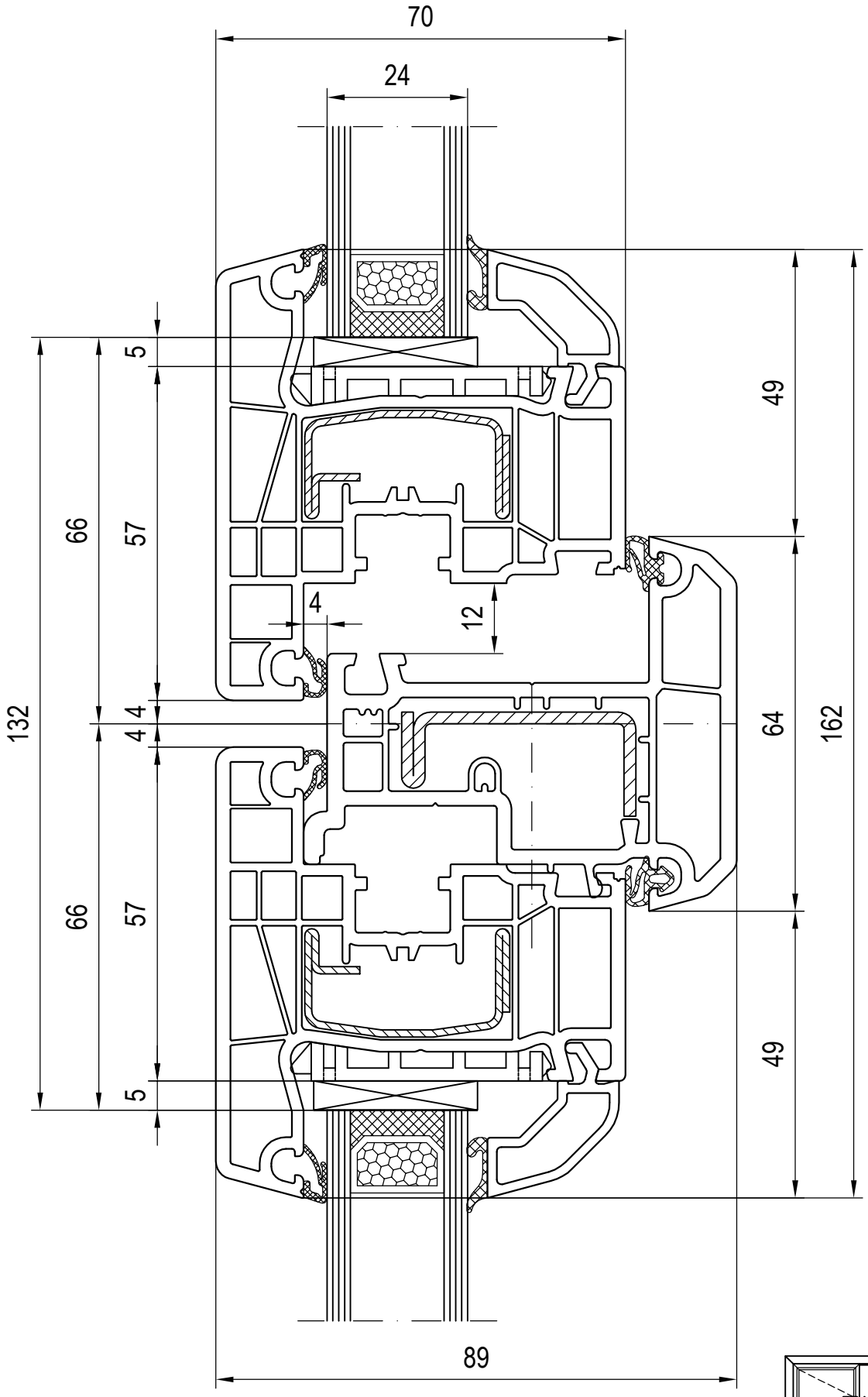
70
24
5
66
57
4
4
12
132
4
4
66
57
5
49
64
162
49
89

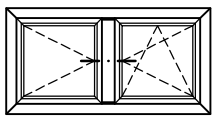

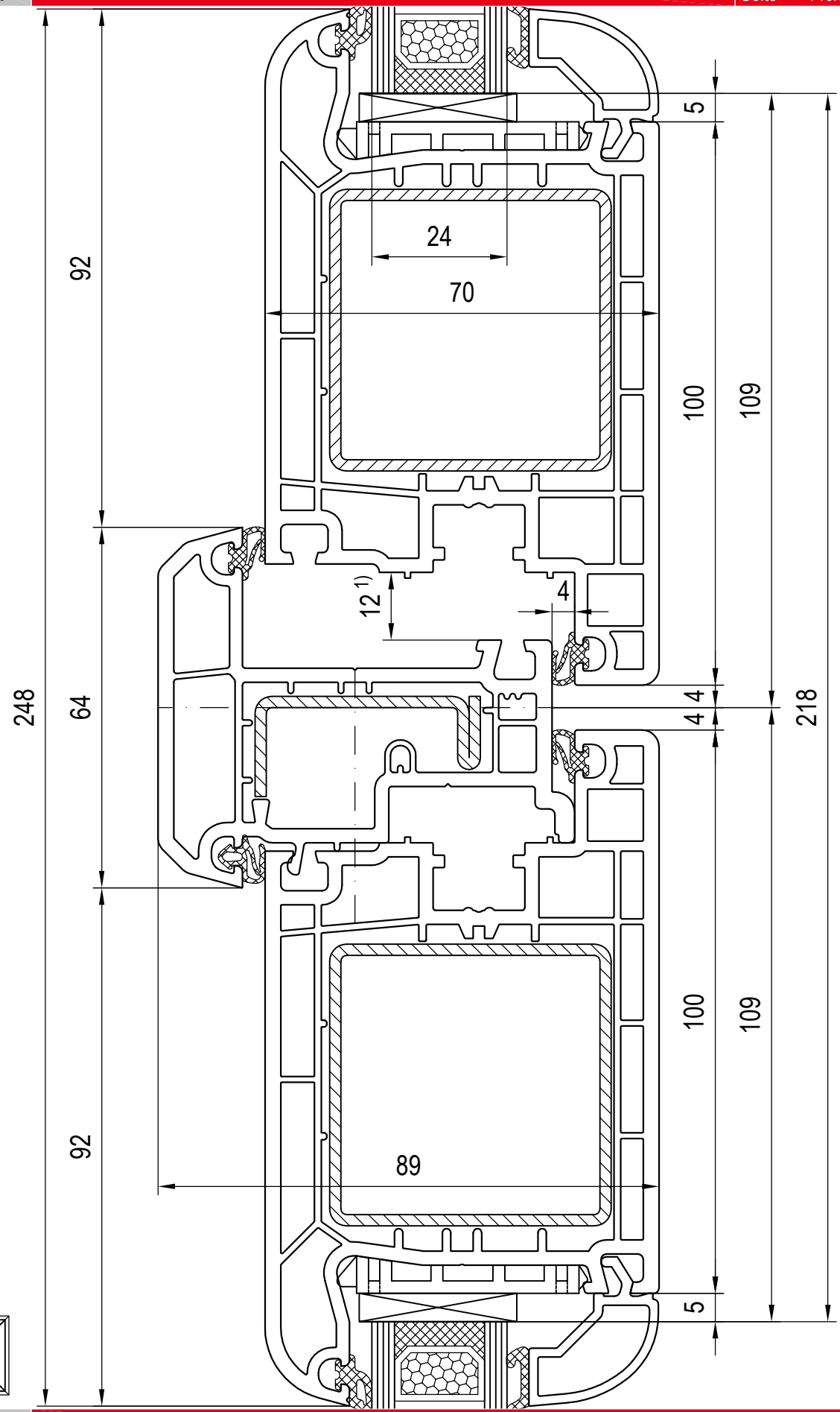

1) Falzluft bei Haustüren links und rechts = 13mm

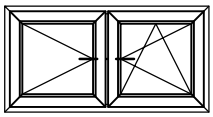

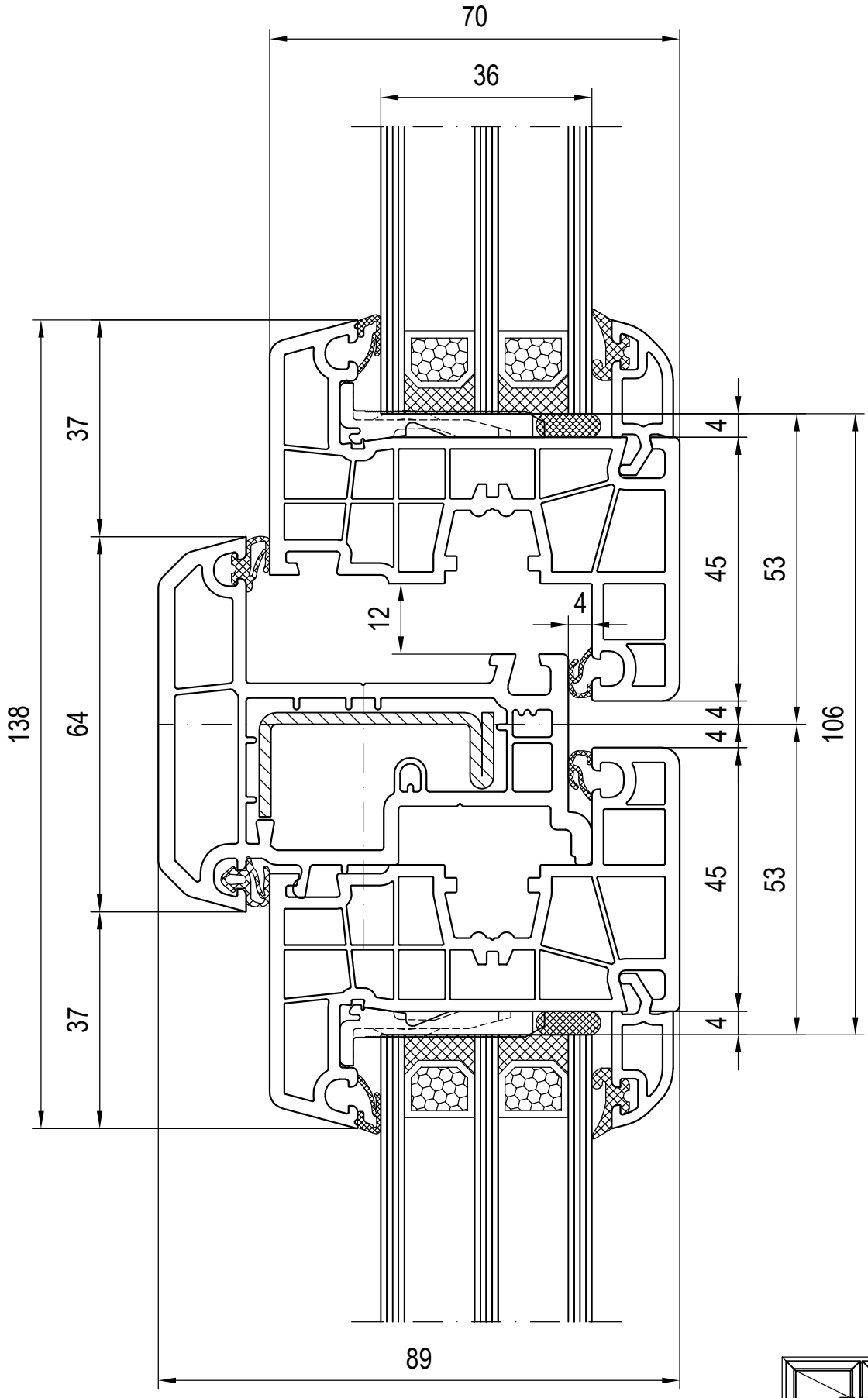
70
36
37
64
37
138
4
45
53
12
4
4
4
106
45
53
4
89

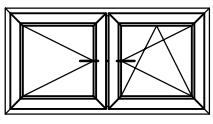

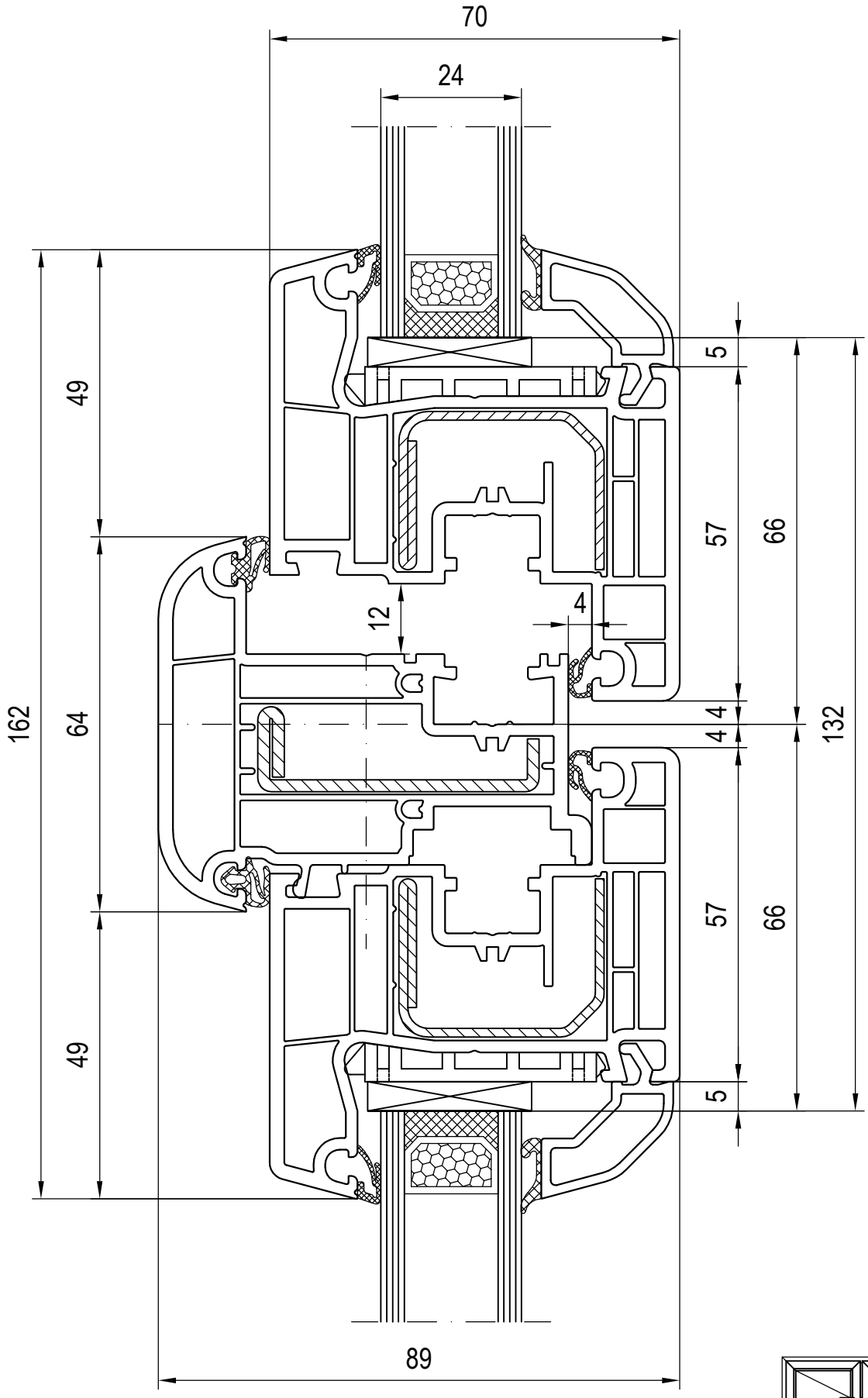
70
24
49
162
64
49
5
57
66
12
4
4
4
132
57
66
5
89

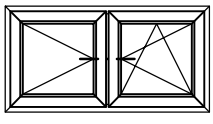

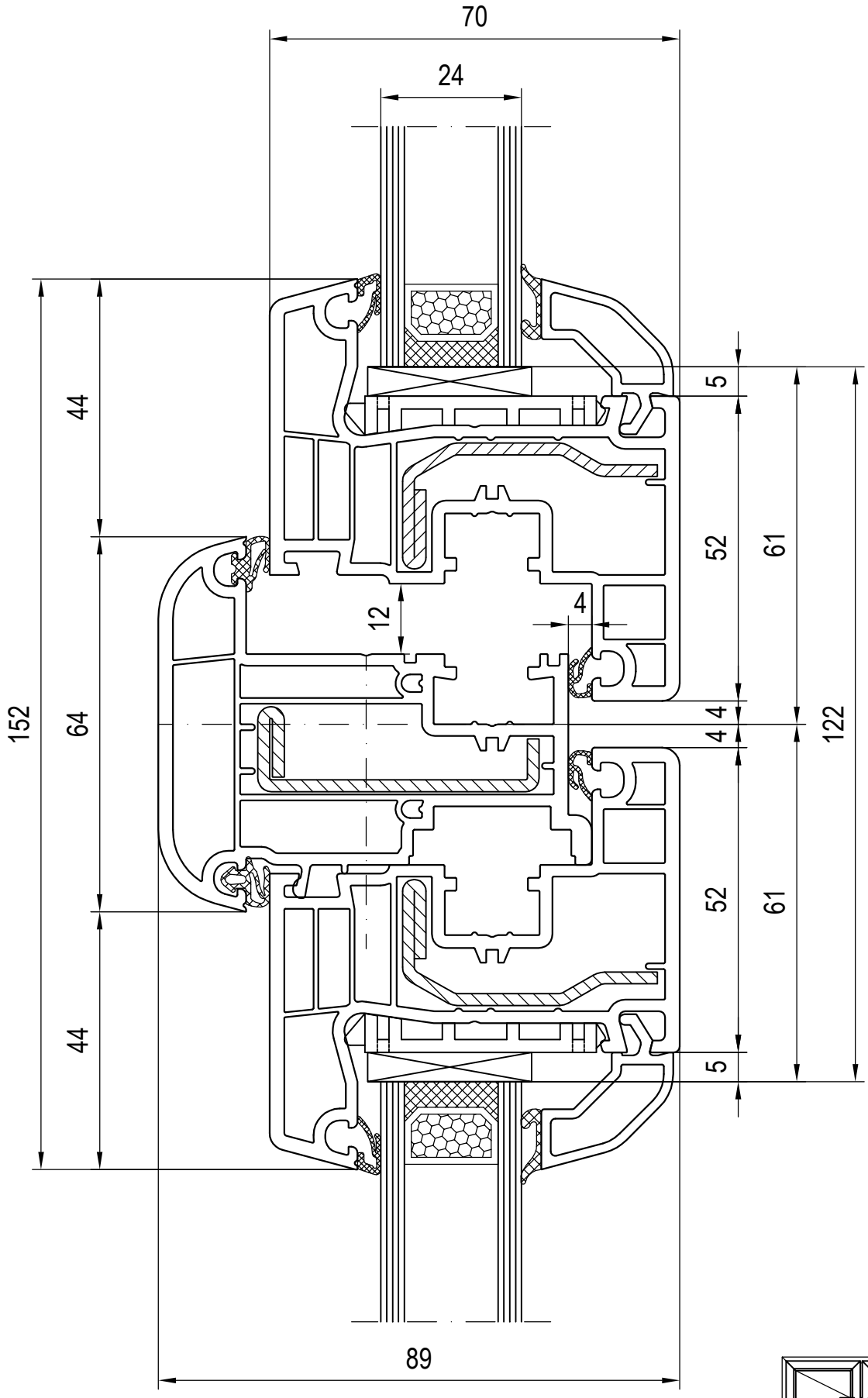
70
24
44
64
44
152
5
52
61
12
4
4
4
122
52
61
5
89

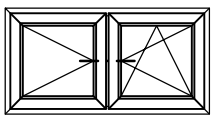

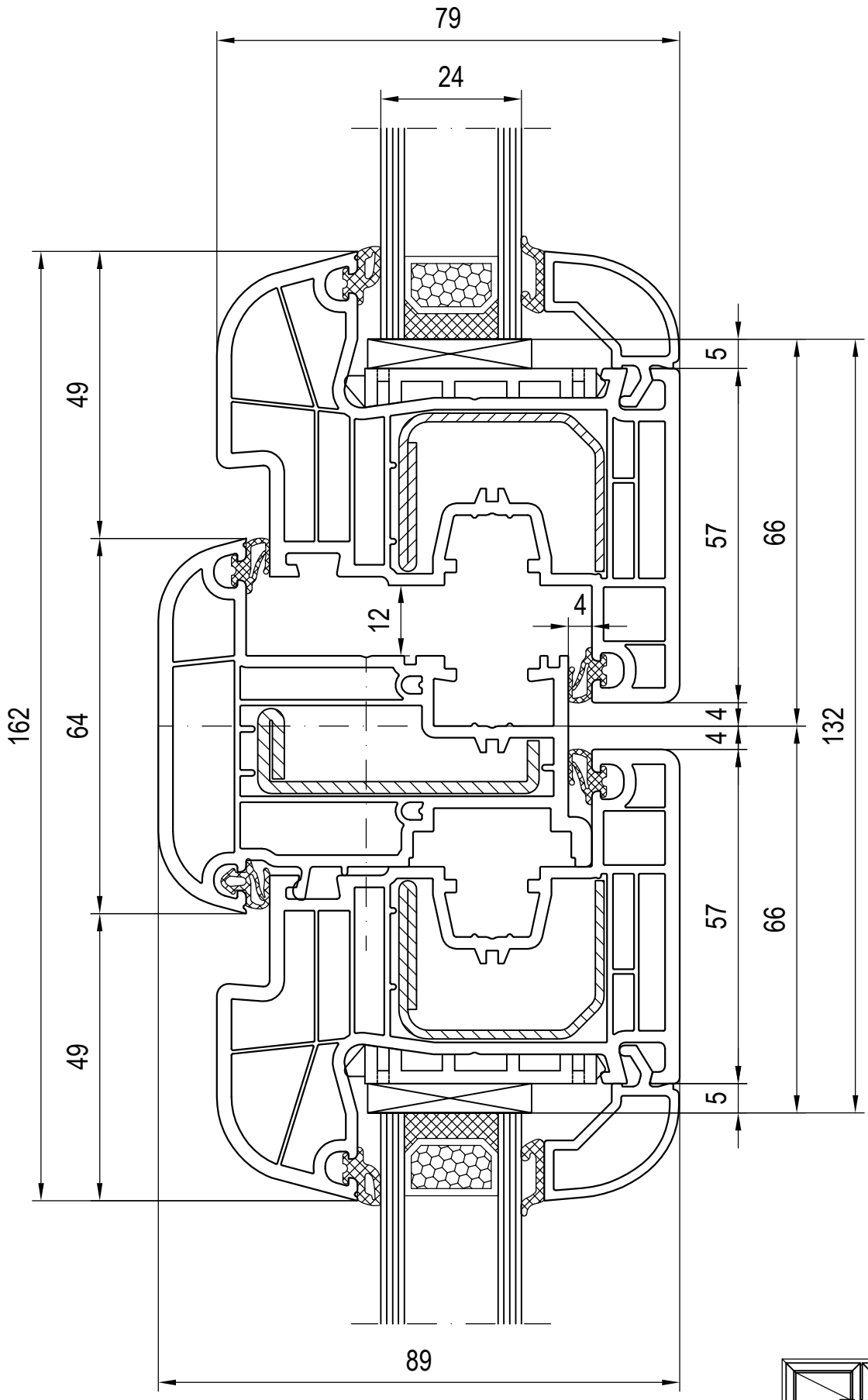
79
24
49
162
64
49
5
57
66
12
4
4
4
132
57
66
5
89

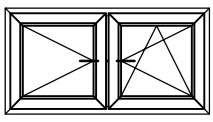

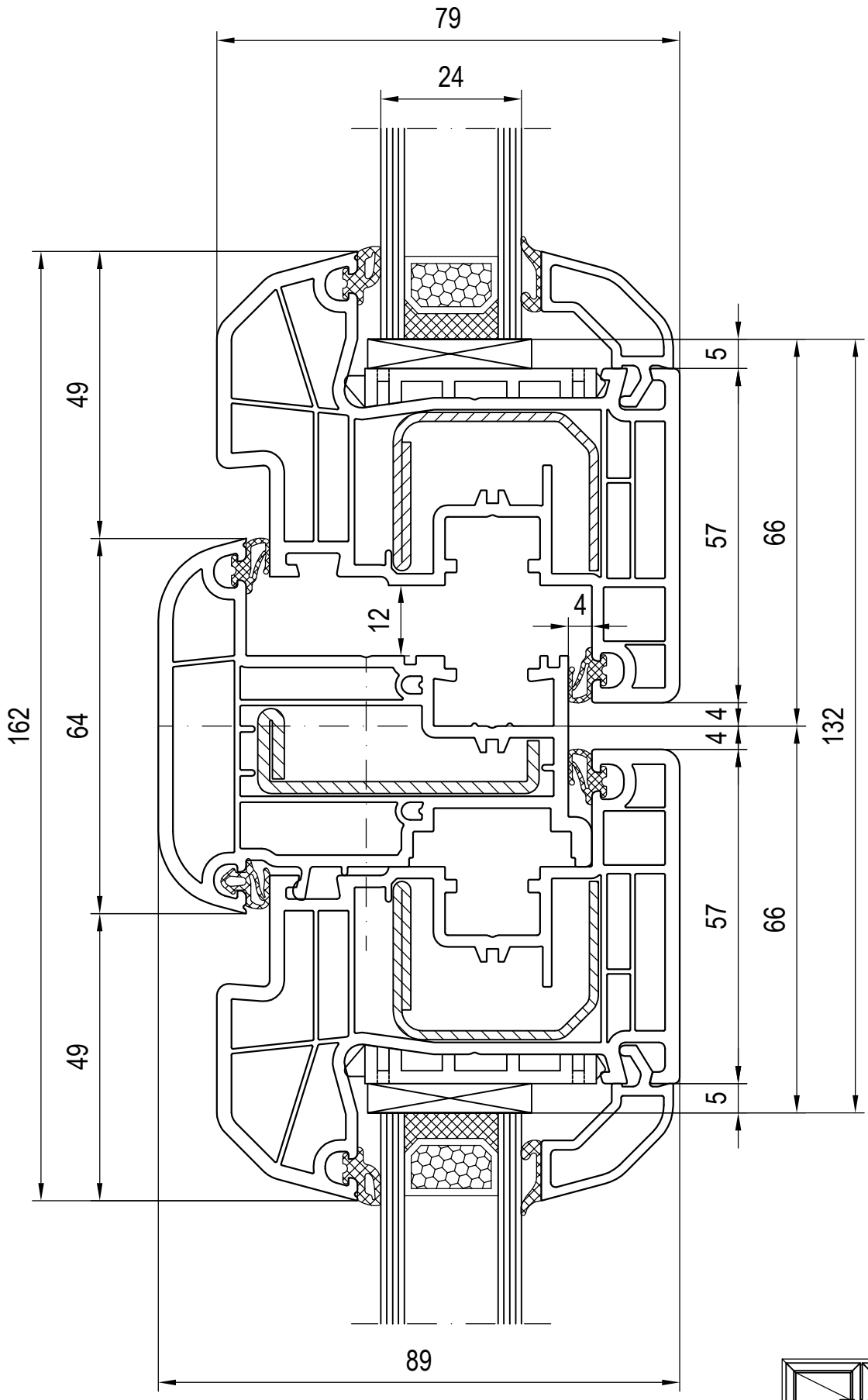
79
24
49
162
64
49
12
4
5
57
66
4
4
132
57
66
5
89

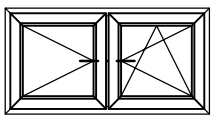

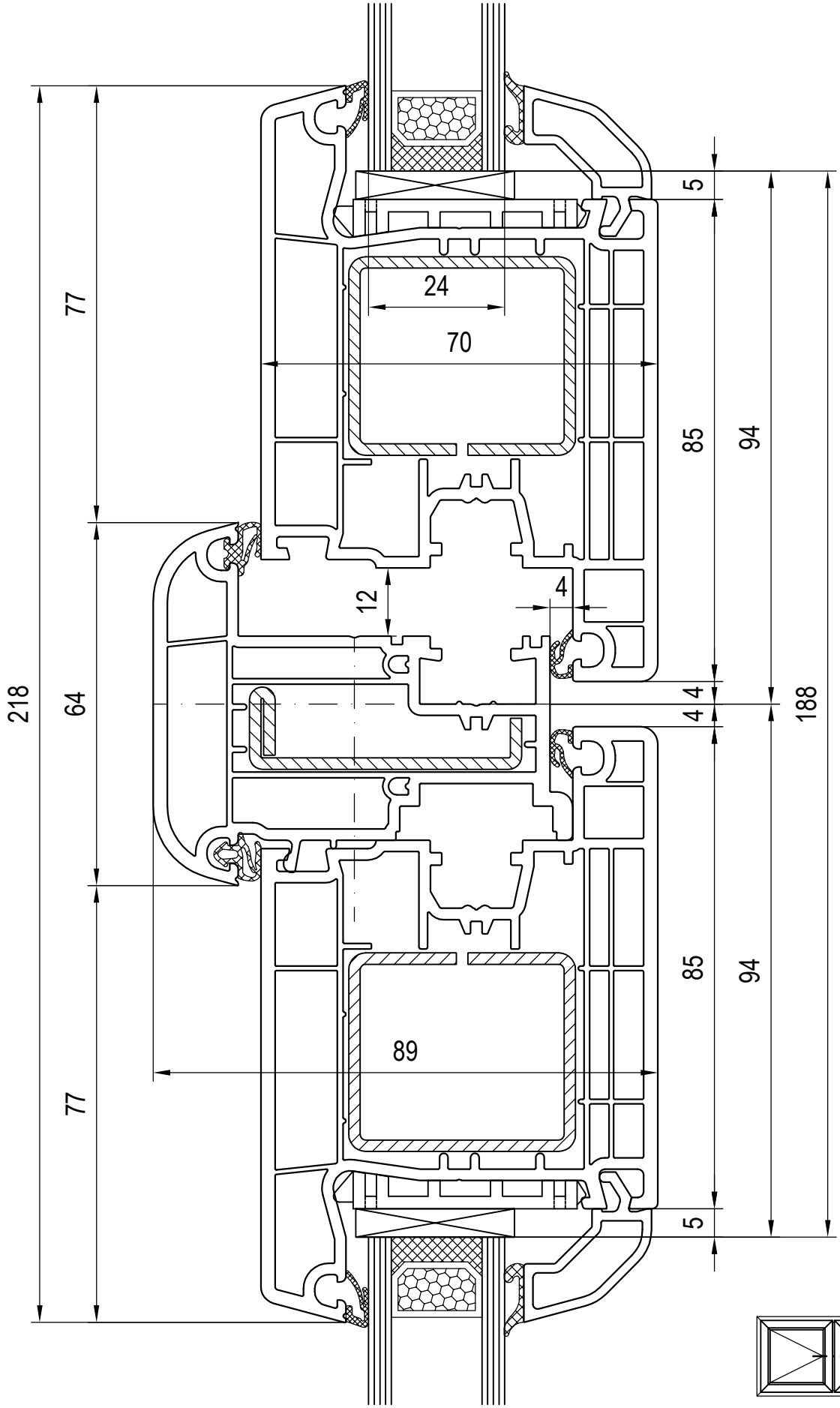
218
77
64
77
24
70
85
94
5
12
4
4
4
188
85
94
89
5

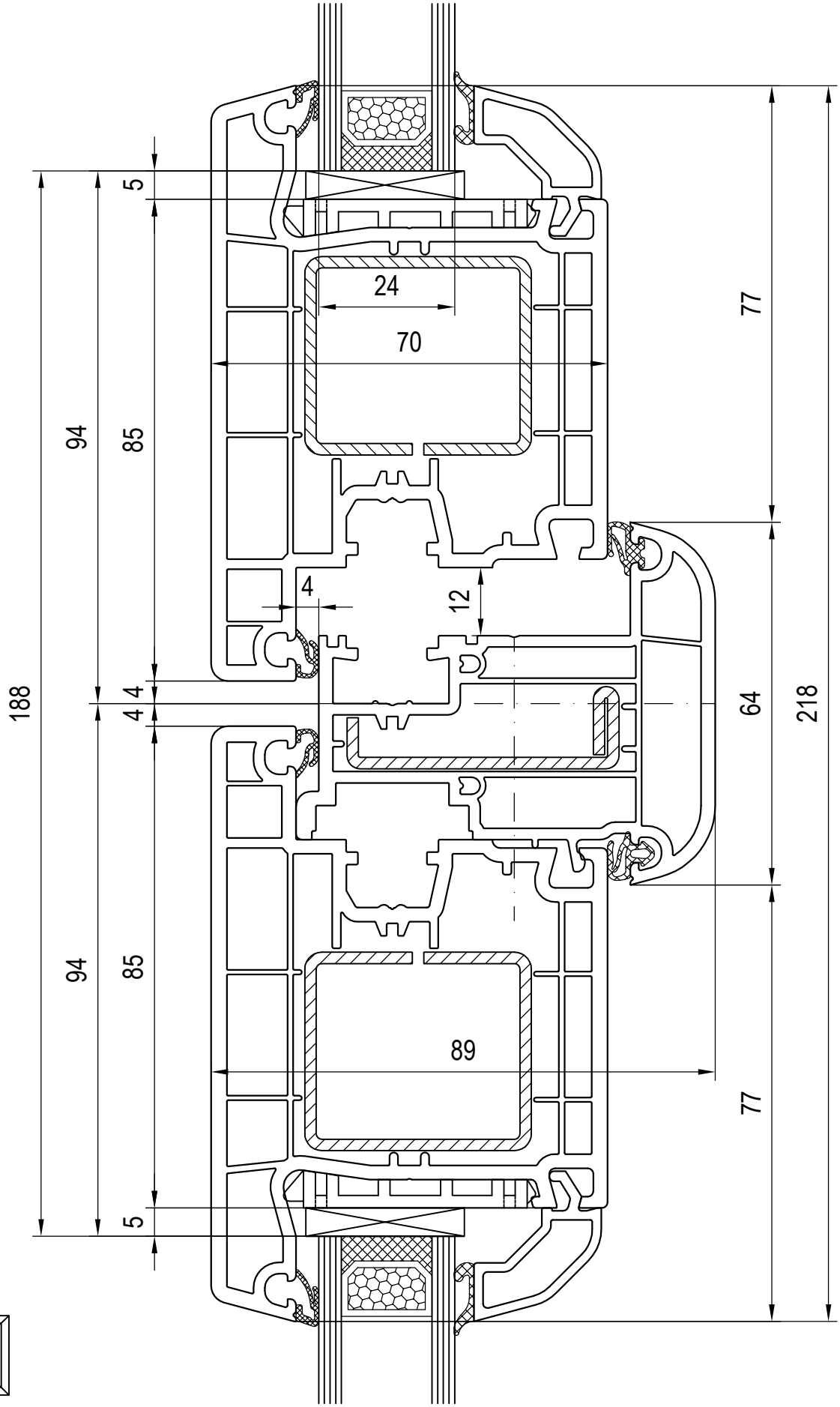
5
24
70
77
94
85
4
12
188
4
4
64
218
94
85
89
77
5

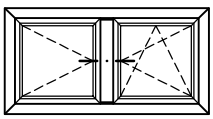

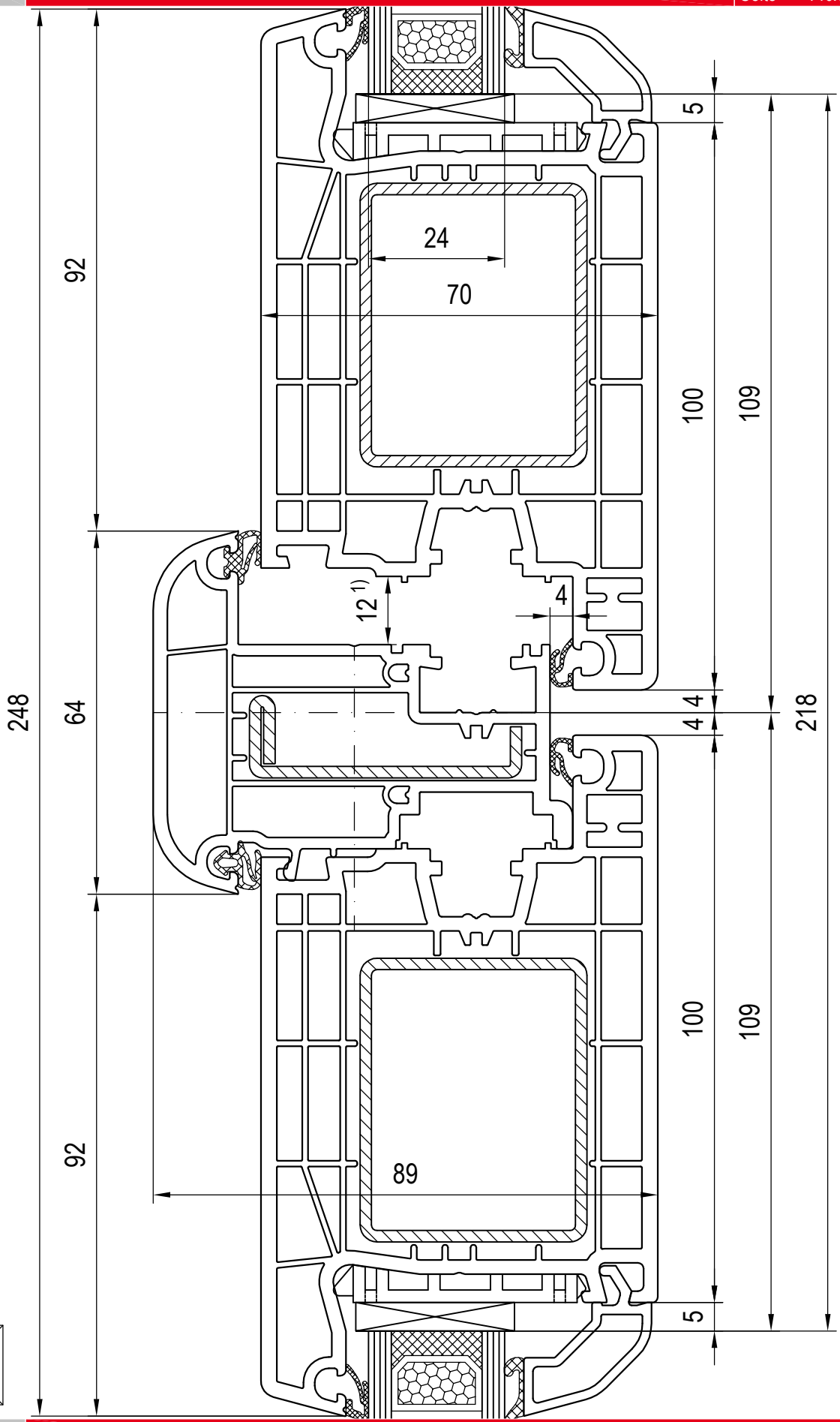

1) Falzluft bei Haustüren links und rechts = 13mm

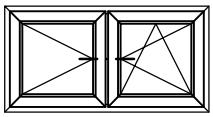

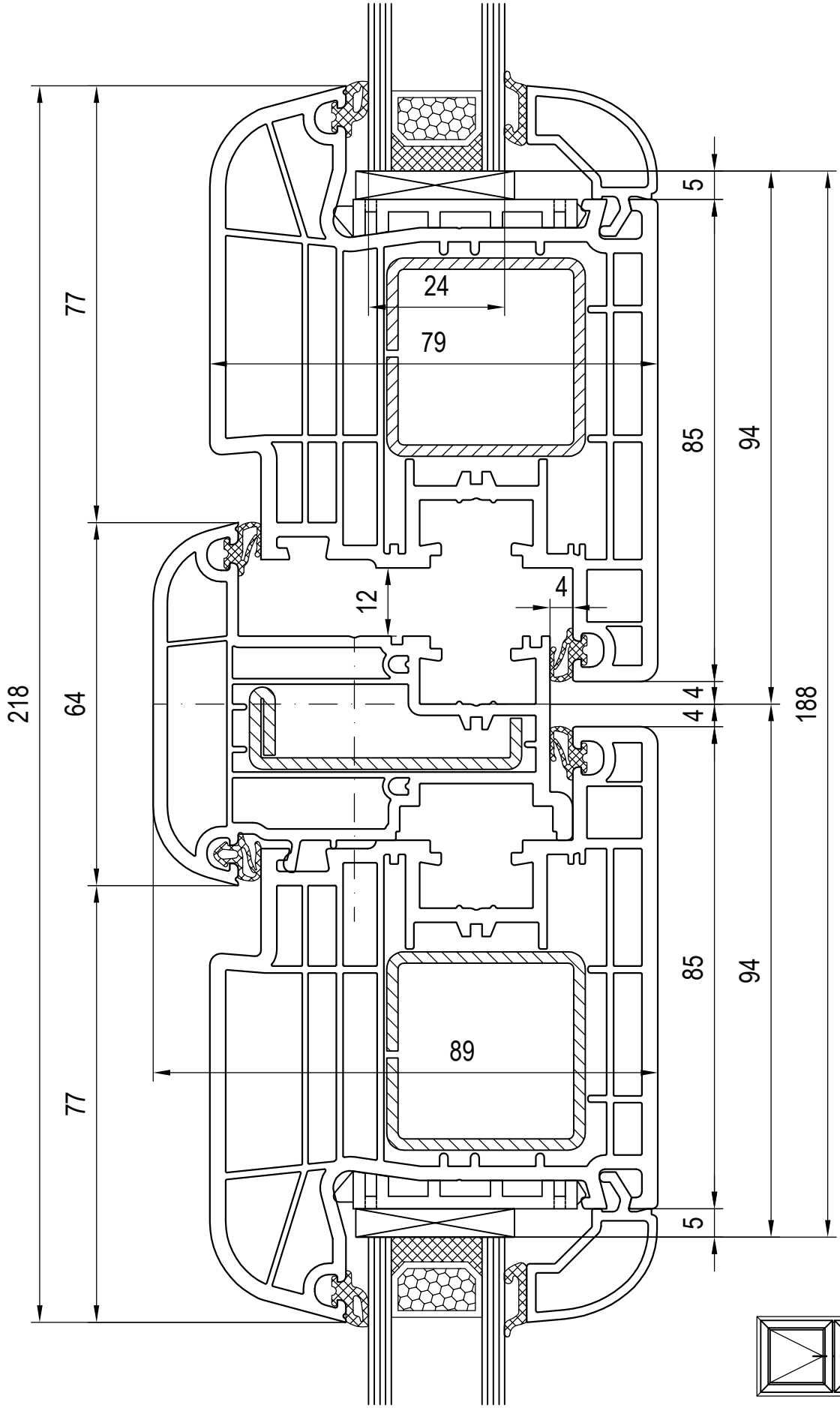
218
77
64
77
24
79
12
4
5
85
94
4
4
188
85
94
89
5

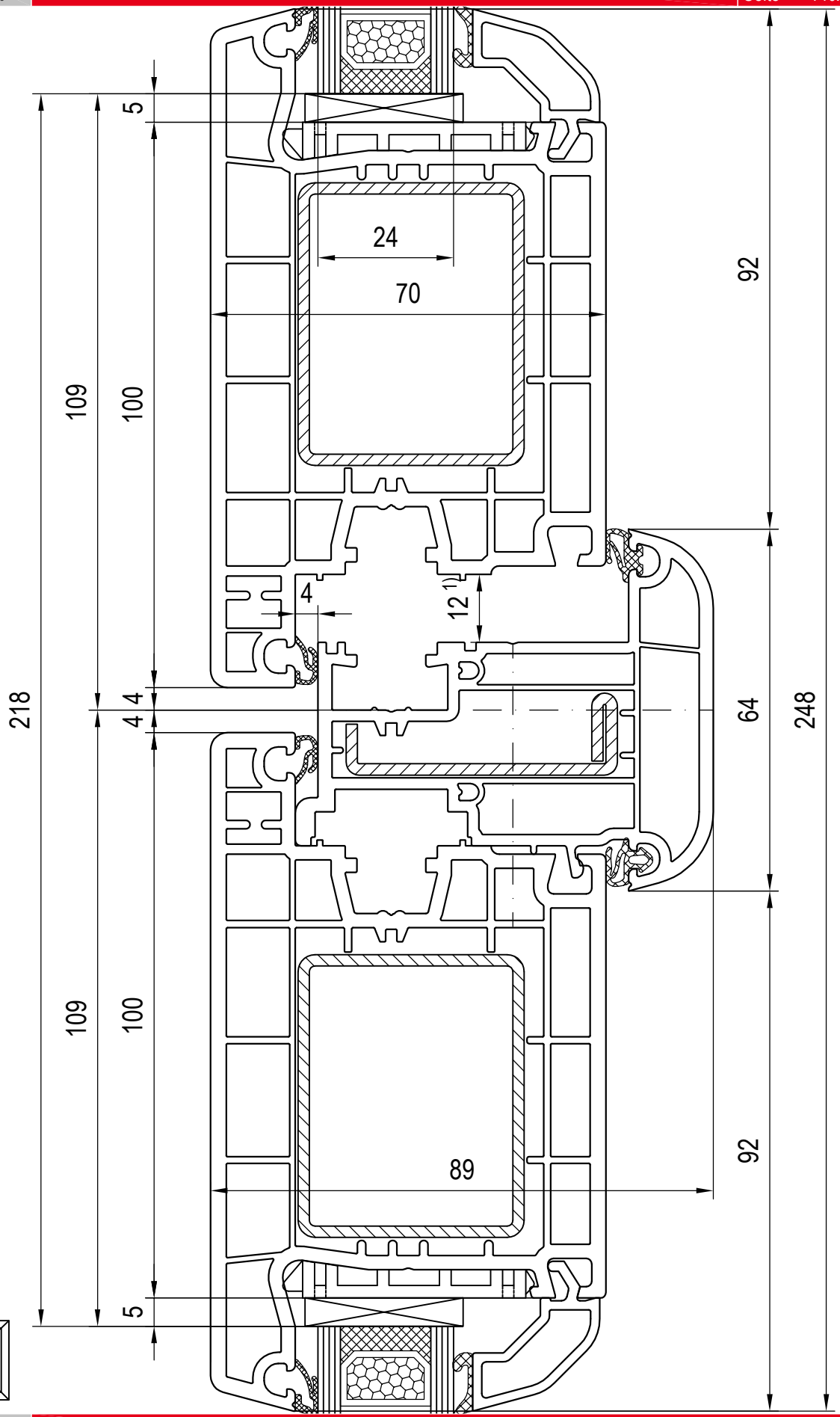

1) Falzluft bei Haustüren links und rechts = 13mm

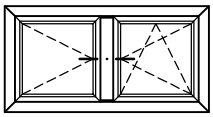

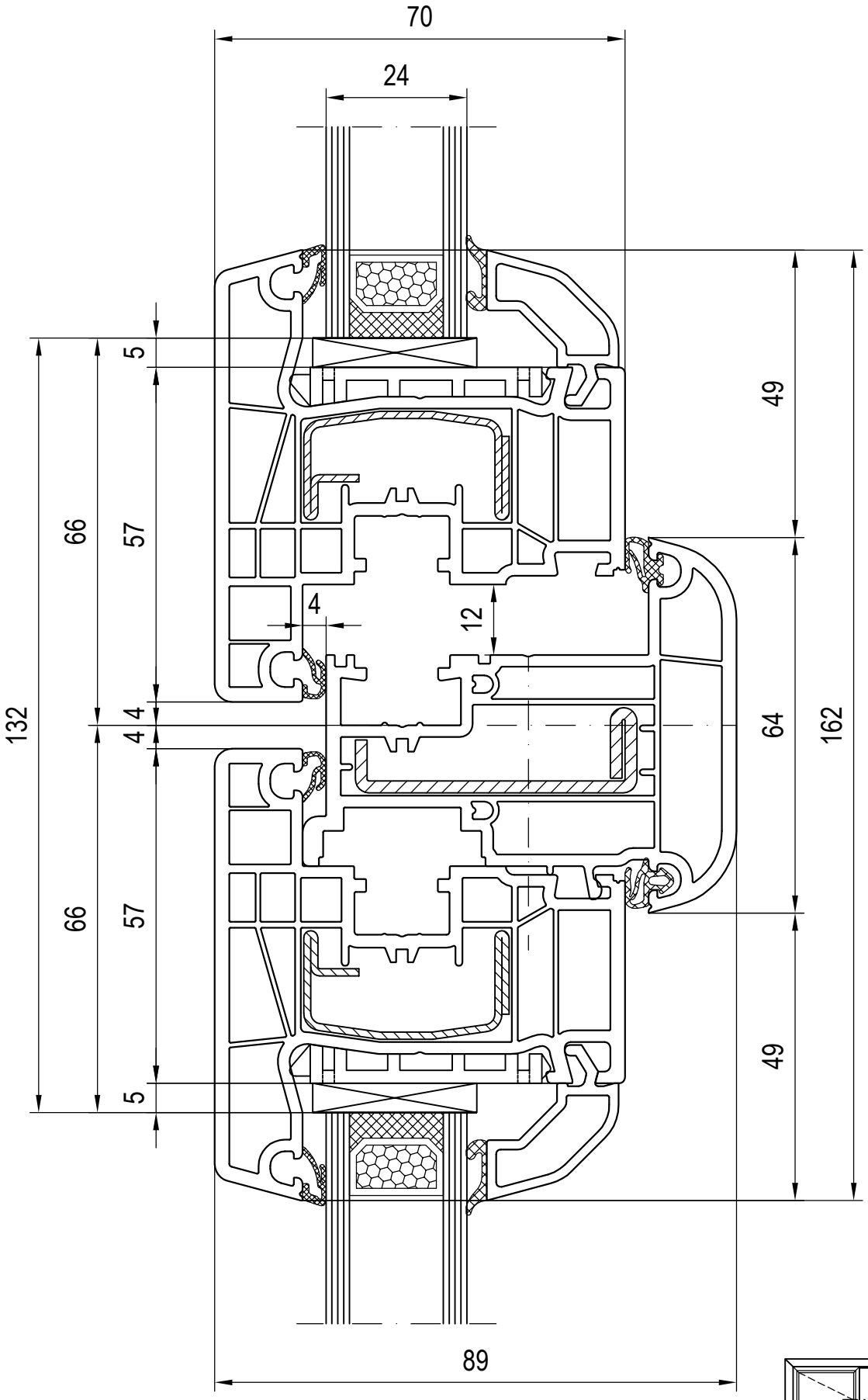
70
24
5
66
57
4
4
132
4
12
49
64
162
66
57
49
5
89

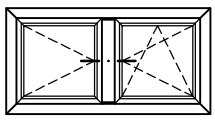

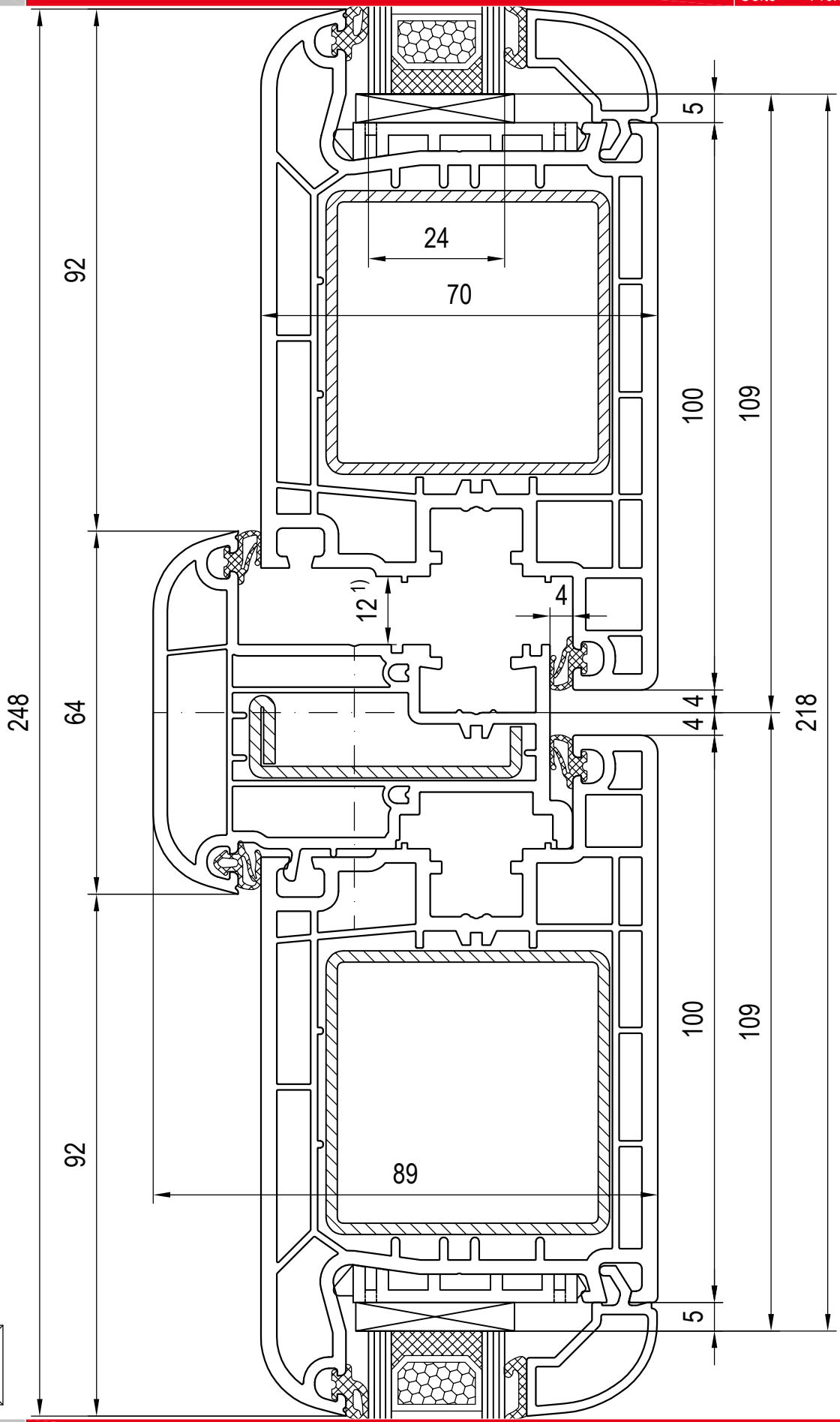

1) Falzluft bei Haustüren links und rechts = 13mm

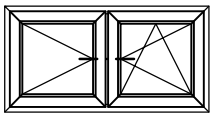

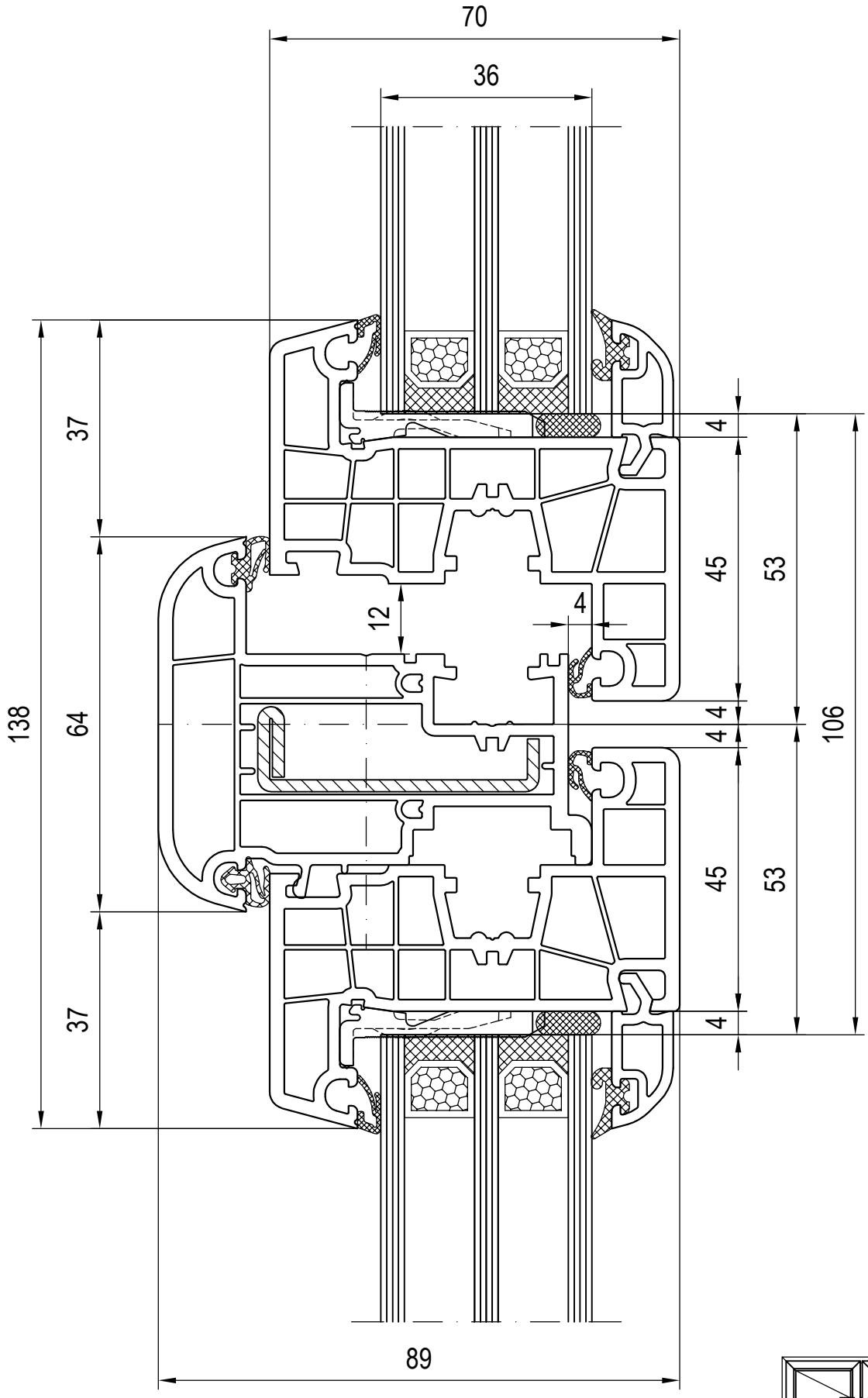
70
36
37
64
37
138
4
45
53
12
4
4
4
106
45
53
4
89

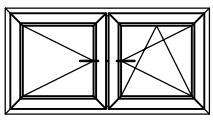

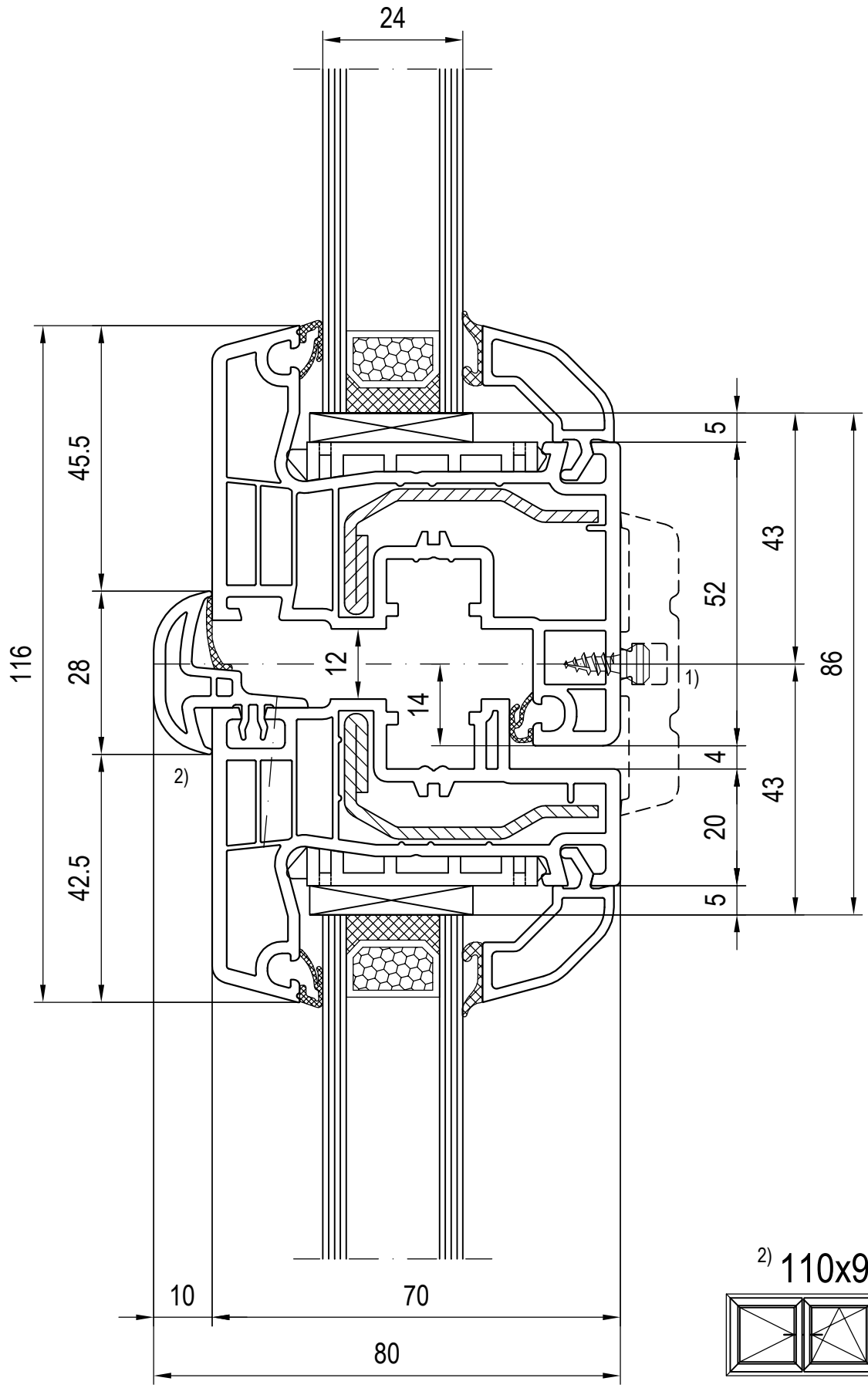

1) Schlagleisten siehe Kapitel 04 P

2) 110x97

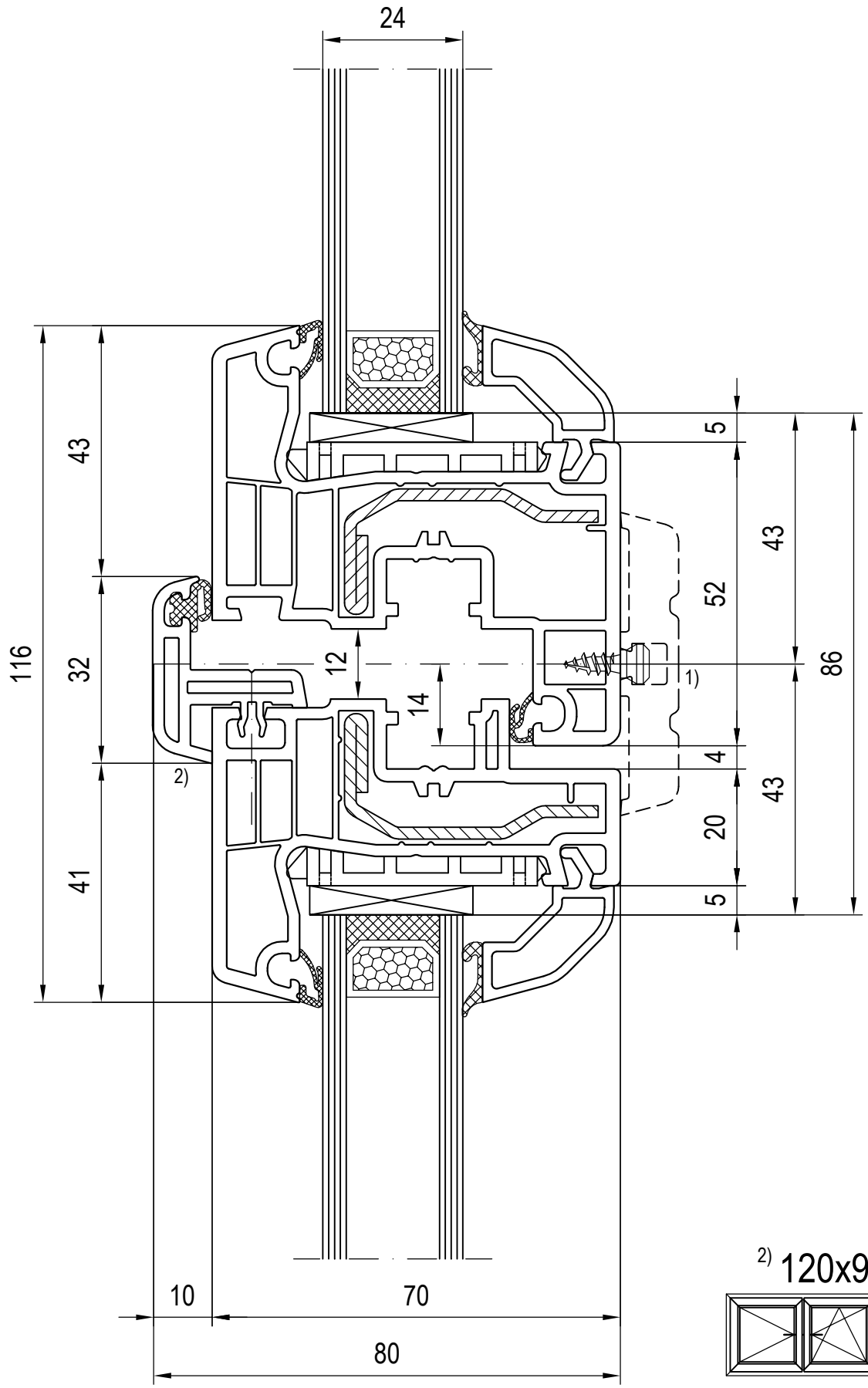

1) Schlagleisten siehe Kapitel 04 P

2) 120x97

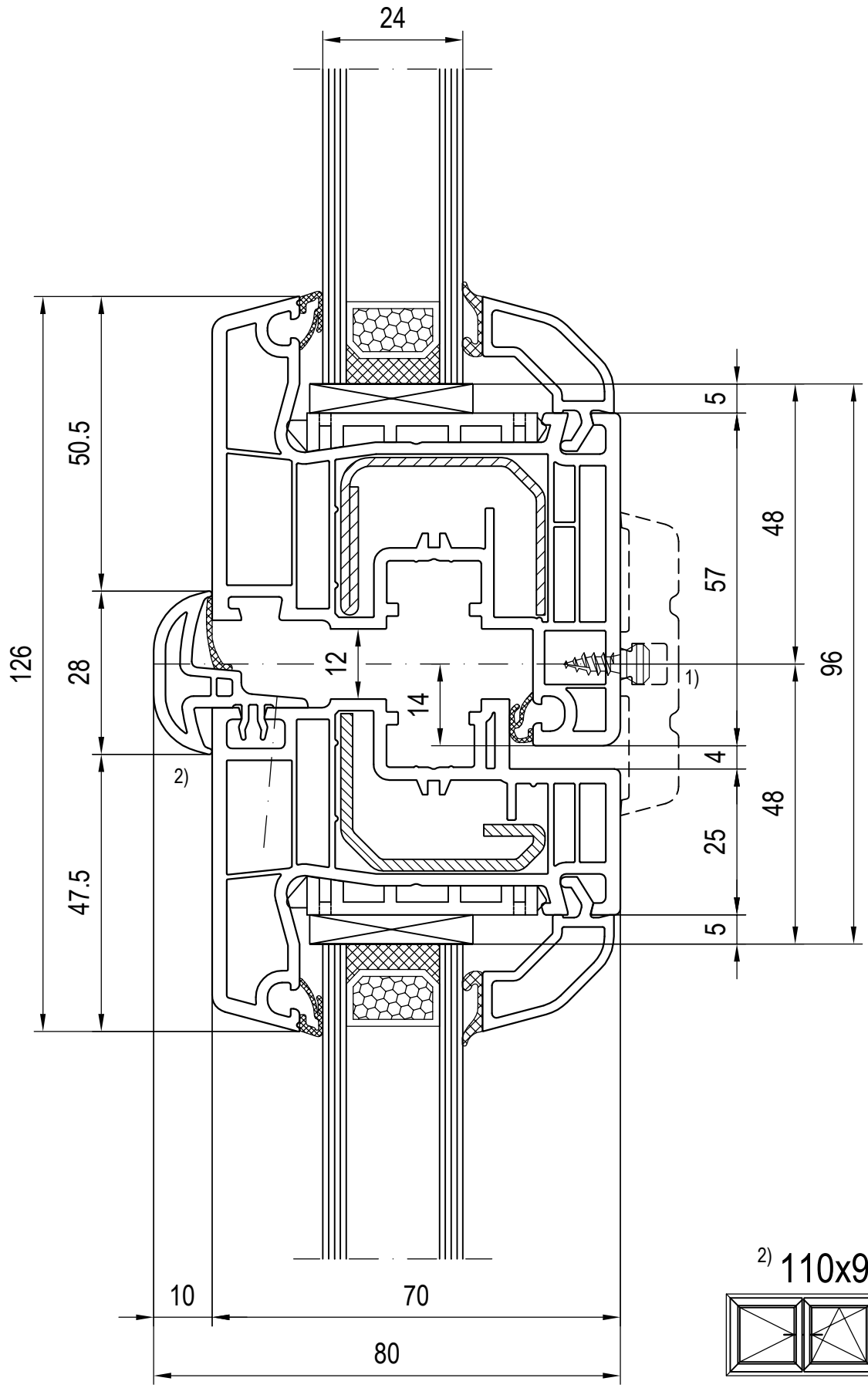

1) Schlagleisten siehe Kapitel 04 P

2) 110x97

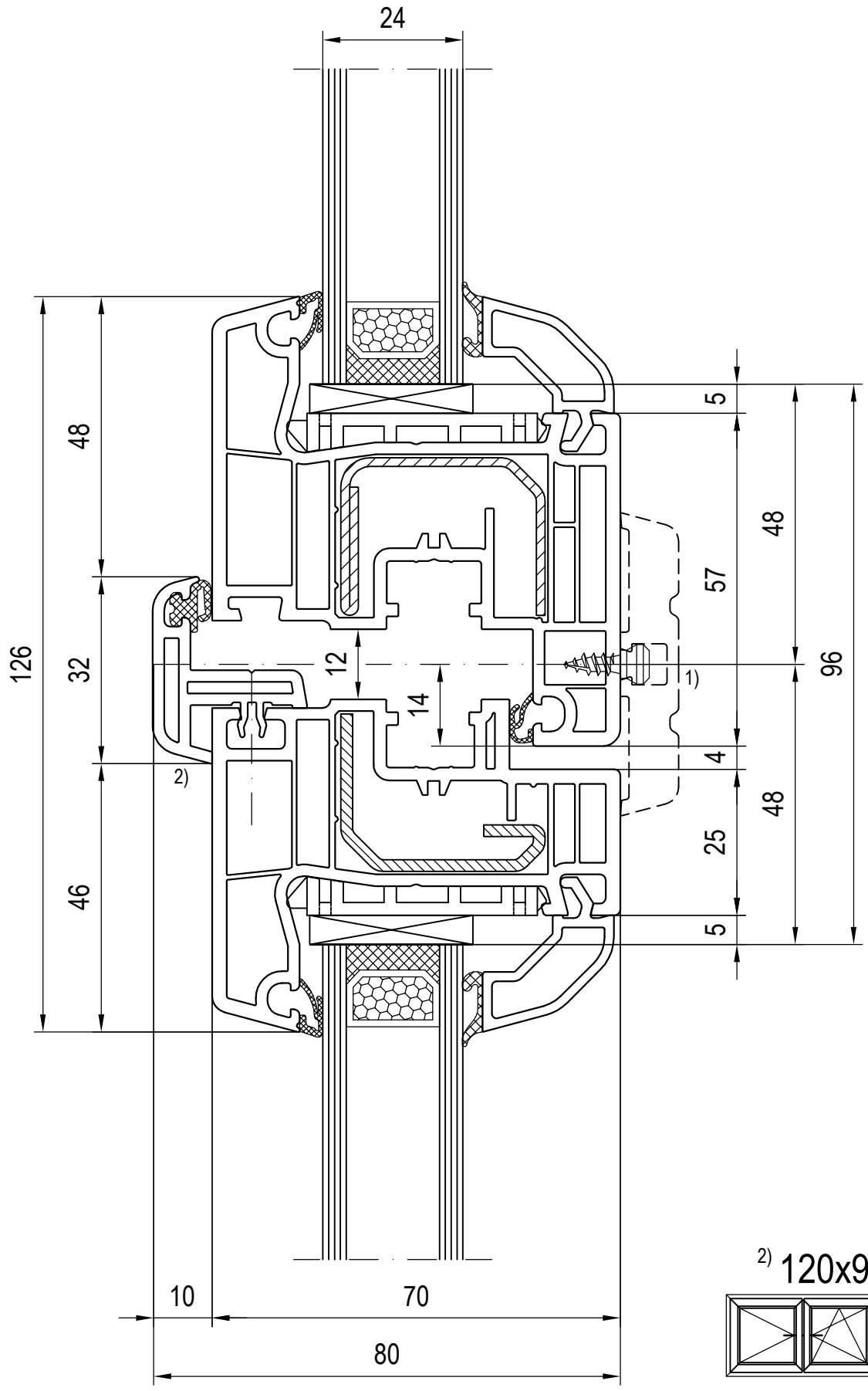

1) Schlagleisten siehe Kapitel 04 P

2) 120x97

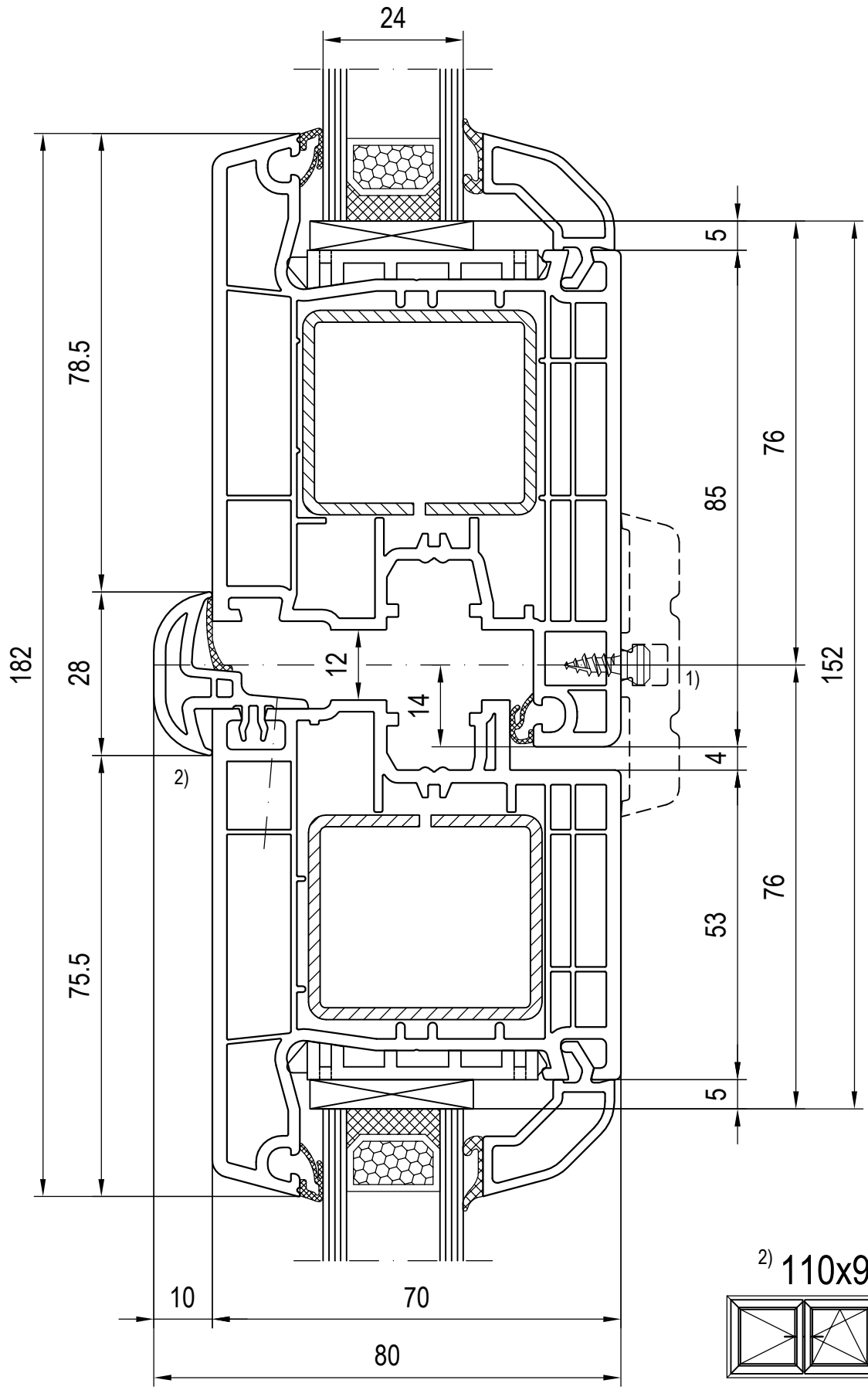

1) Schlagleisten siehe Kapitel 04 P

2) 110x97

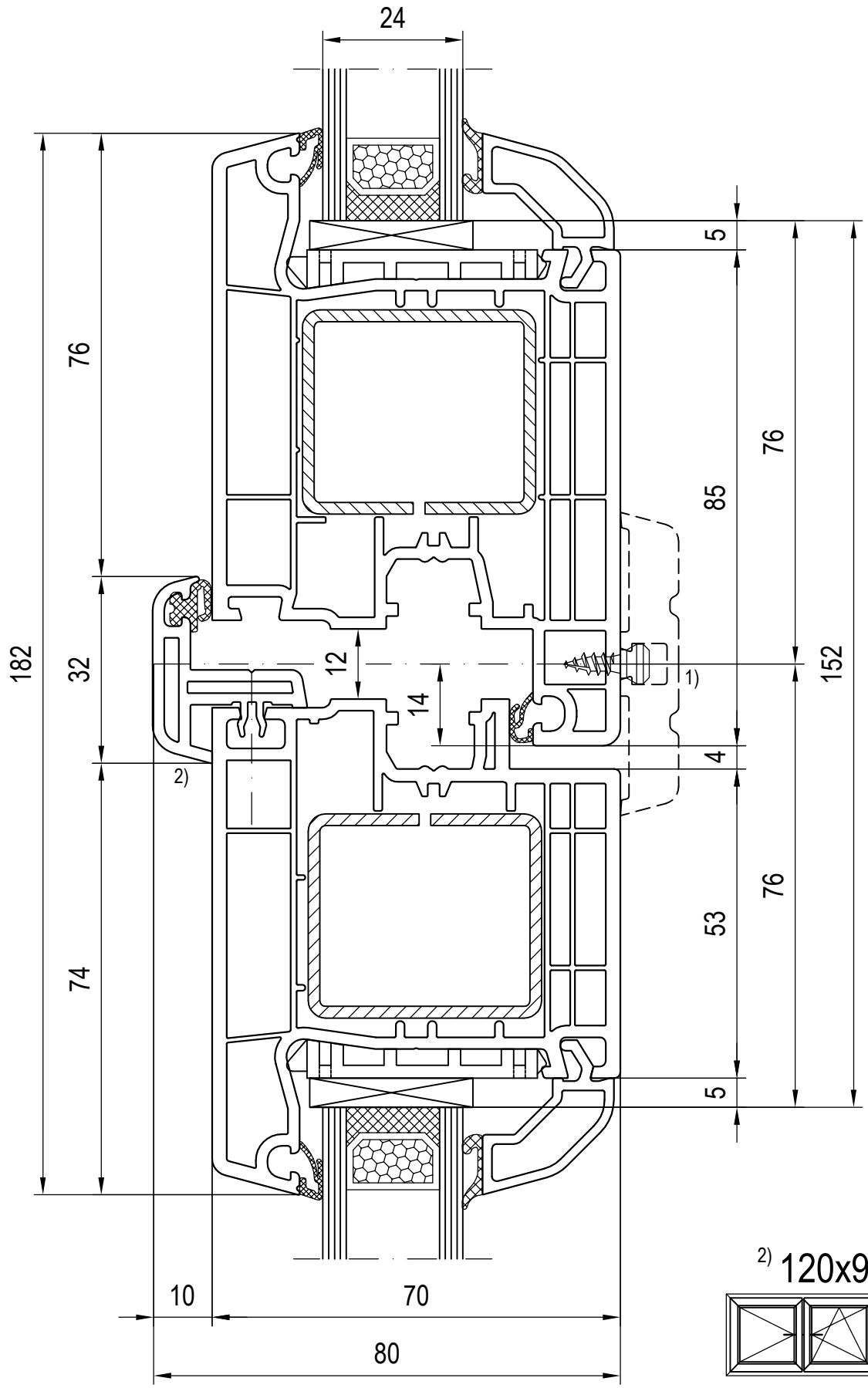

1) Schlagleisten siehe Kapitel 04 P

2) 120x97

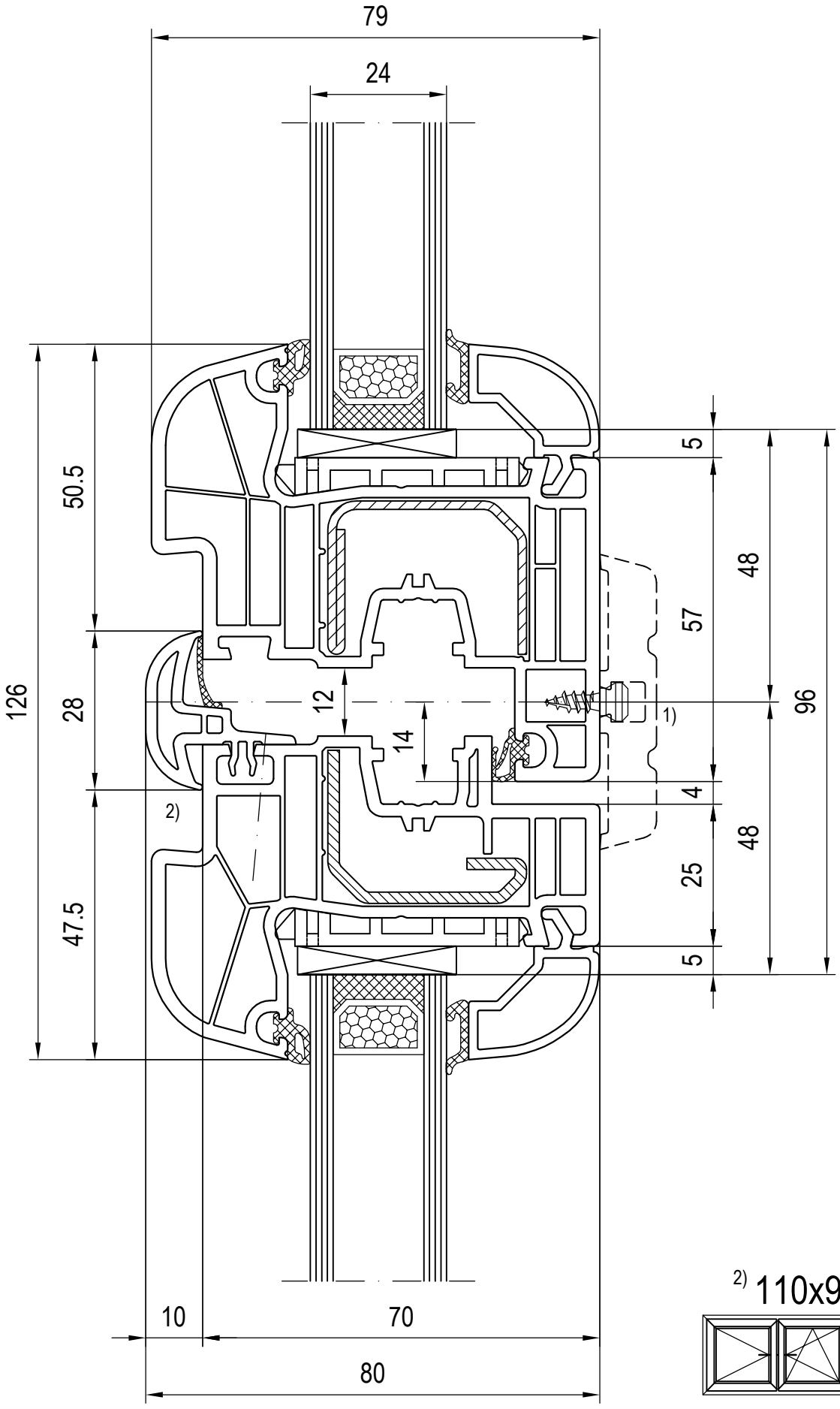

1) Schlagleisten siehe Kapitel 04 P

2) 110x97

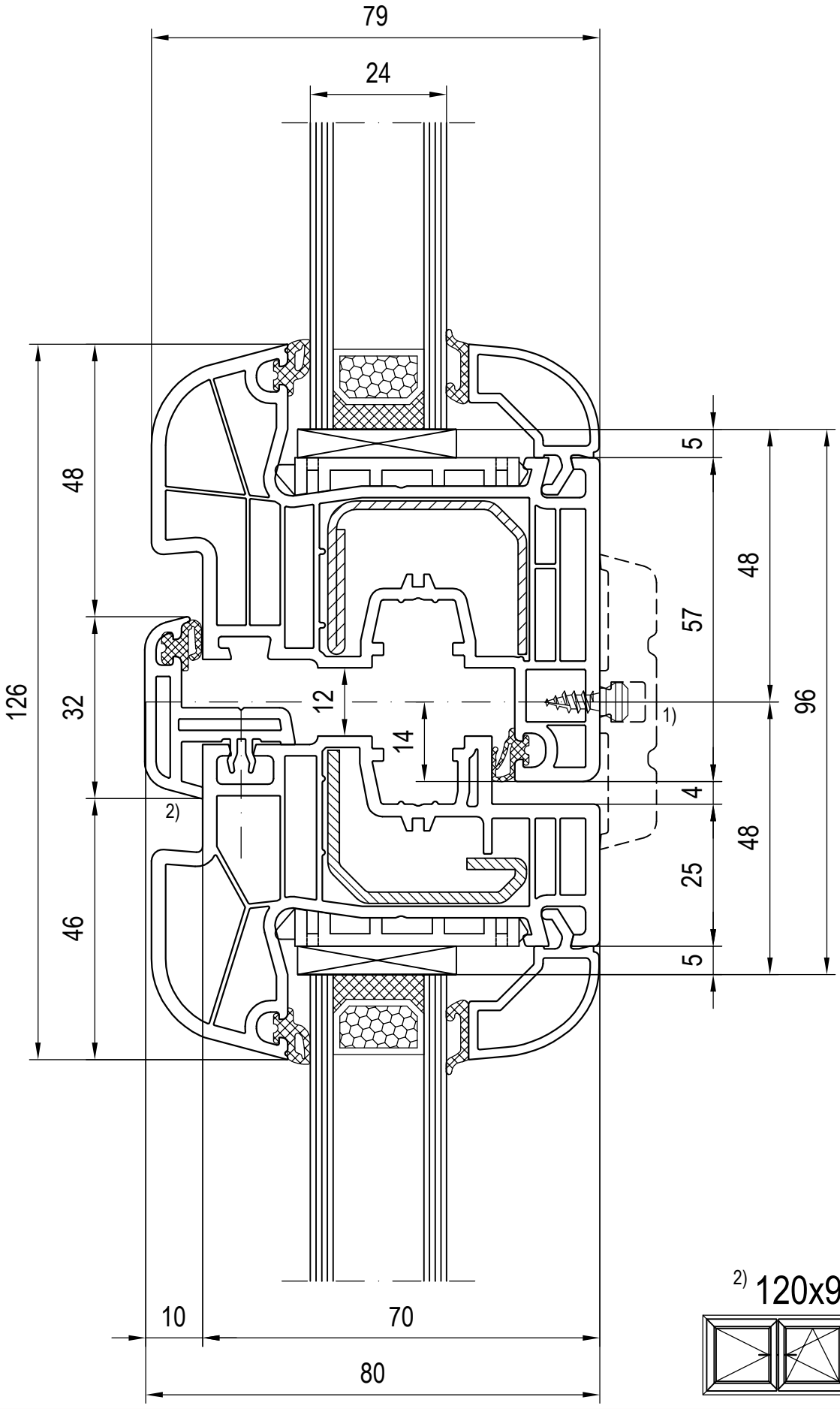

1) Schlagleisten siehe Kapitel 04 P

2) 120x97

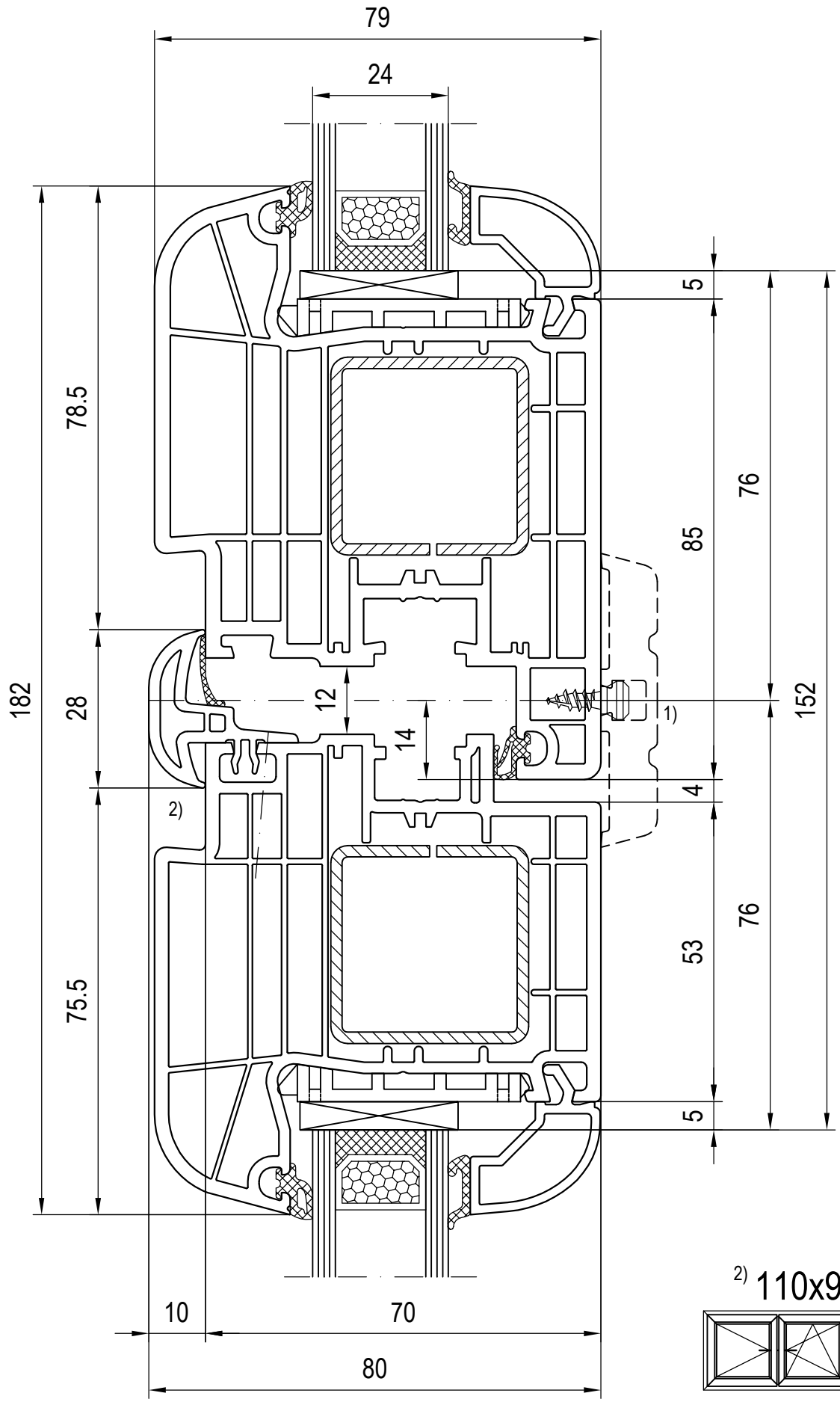

1) Schlagleisten siehe Kapitel 04 P

2) 110x97

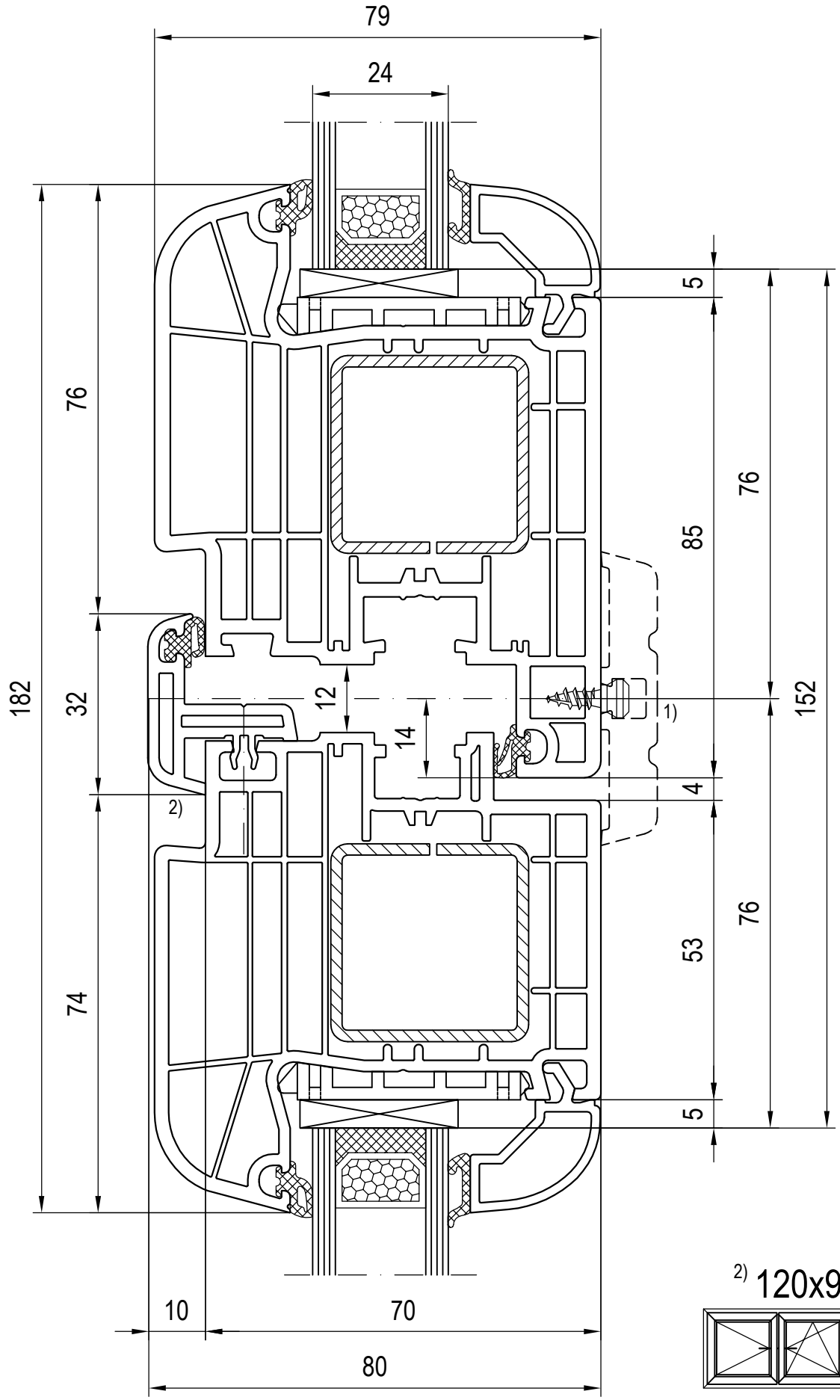

1) Schlagleisten siehe Kapitel 04 P

2) 120x97

Schnitt A

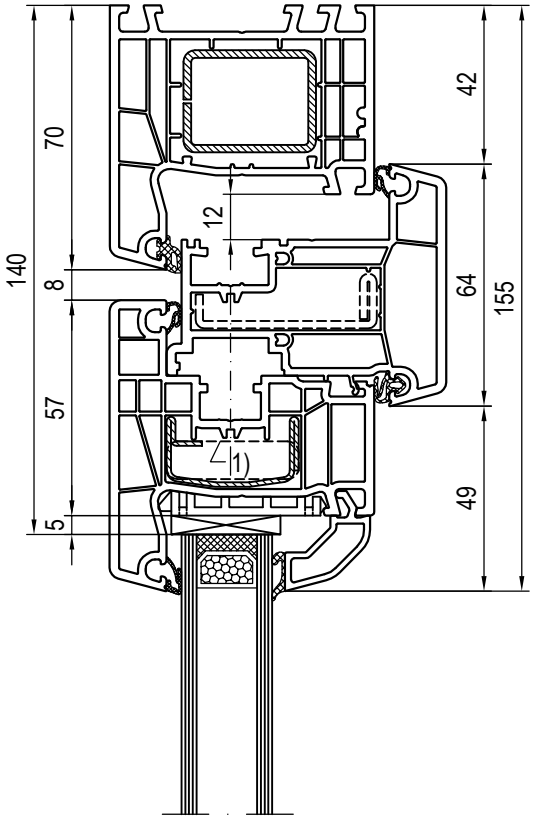

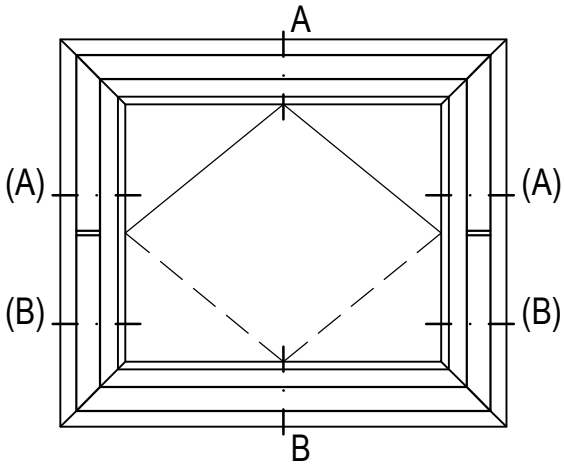

Schnitt B

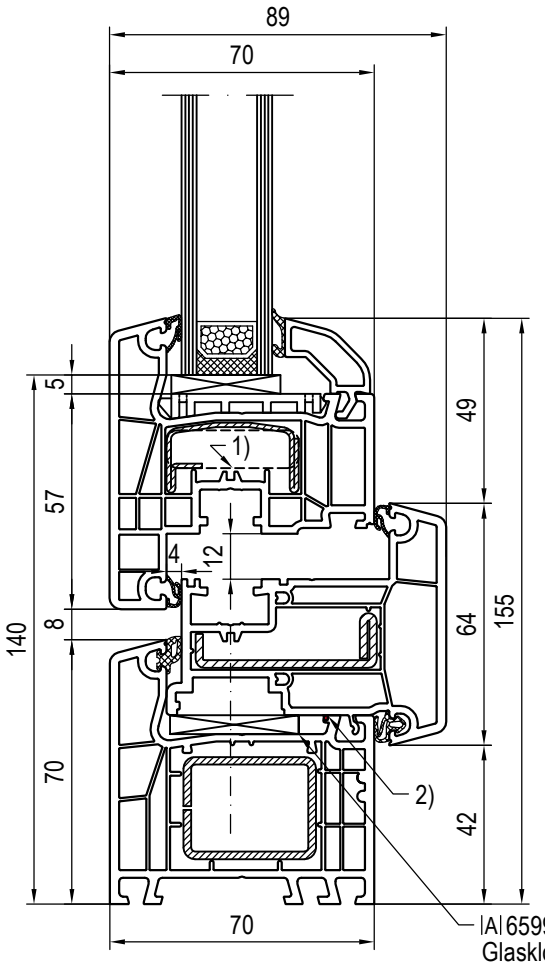

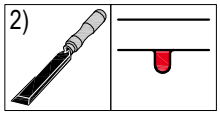

|F| 1) seitlich ->Schnitt (A) und (B): Vierkantstahl ca. 35x10mm

|A| 659938 (5x34x100mm) Glasklotz

Alternativ

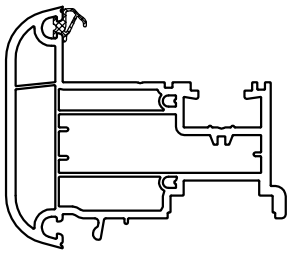

140x69 Stulp

HINWEIS:

Die Machbarkeit eines Schwingfensters ist beschlagsabhängig!

Sämtliche Rahmen von IDEAL 4000 können sinngemäß eingesetzt werden! Beispiel anhand:

Rahmen 140x07
Stulp 140x66
Flügel 140x37

Schnitt A

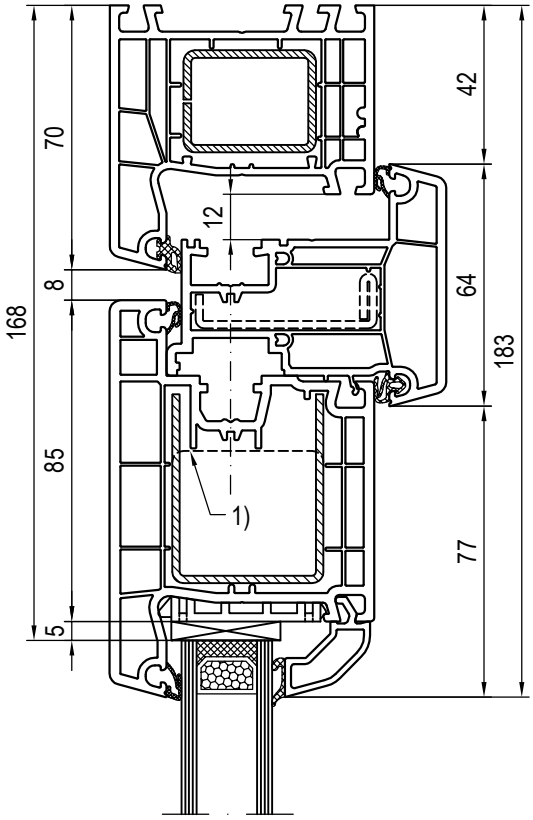

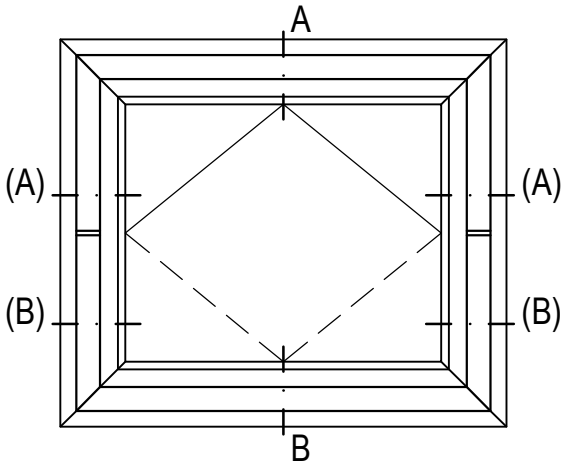

Schnitt B

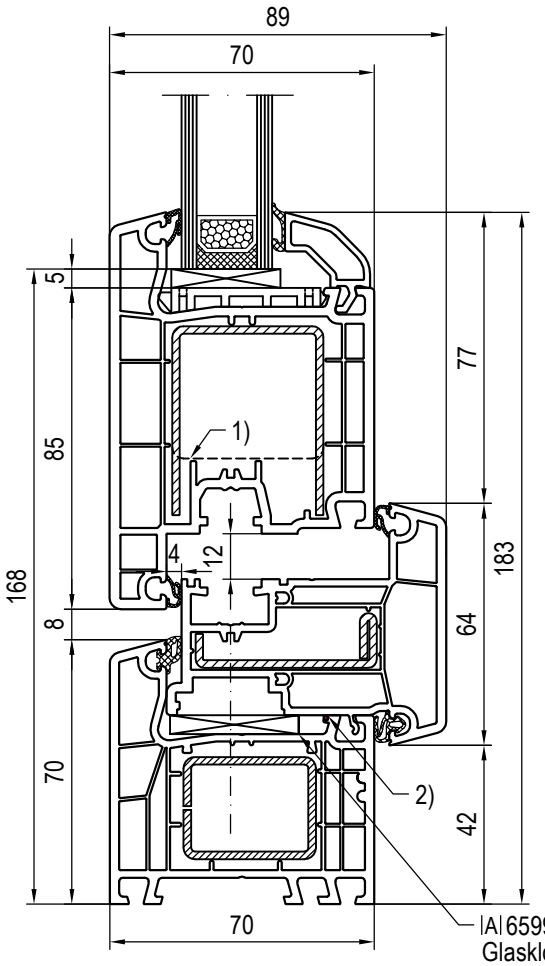

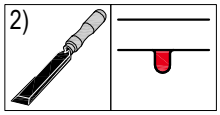

|A| 659938 (5x34x100mm) Glasklotz

|F| 1) seitlich ->Schnitt (A) und (B): Vierkantstahl z.B.: 229115

Alternativ

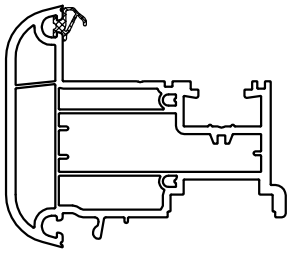

140x69 Stulp

HINWEIS:

Die Machbarkeit eines Schwingfensters ist beschlagsabhängig!

Sämtliche Rahmen von IDEAL 4000 können sinngemäß eingesetzt werden! Beispiel anhand:

Rahmen 140x07
Stulp 140x66
Flügel 140x31

Schnitt A

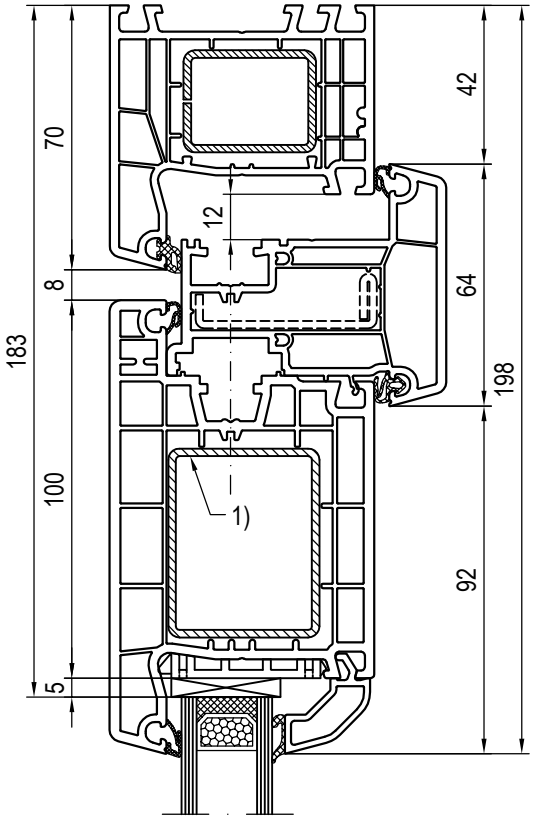

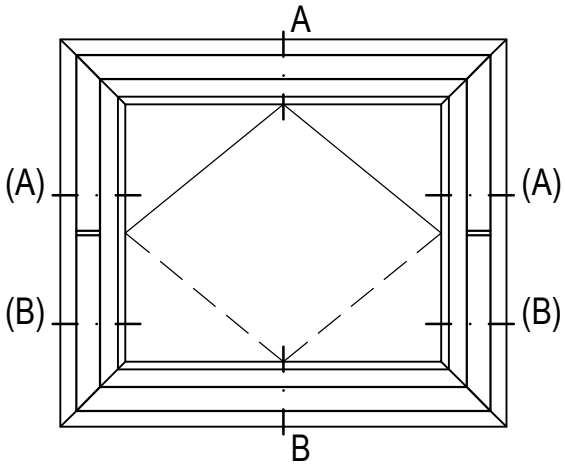

Schnitt B

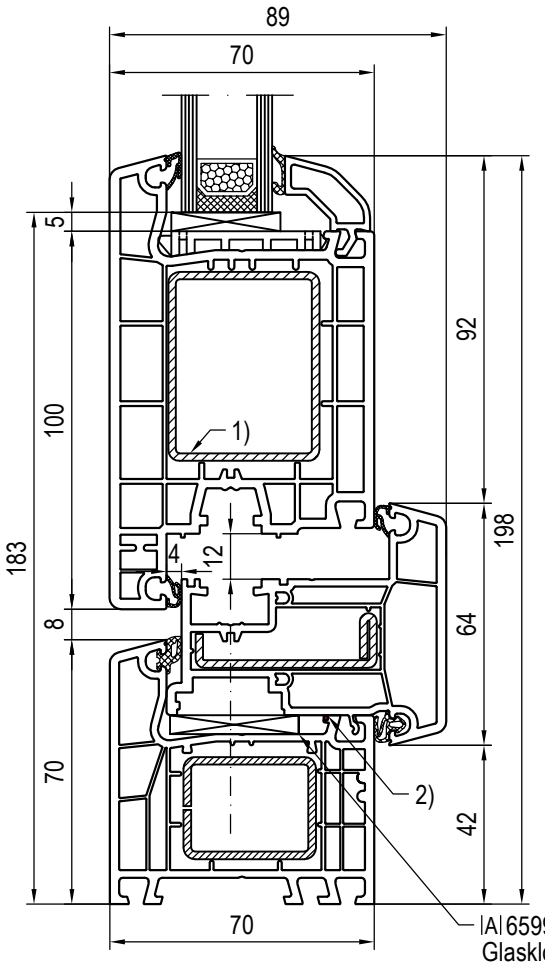

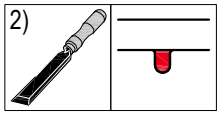

|A| 659938 (5x34x100mm) Glasklotz

|F| 1) oben, unten ->Schnitt A und B: Vierkantstahl ausfräsen oder U-Stahl ca. 40x54mm

Alternativ

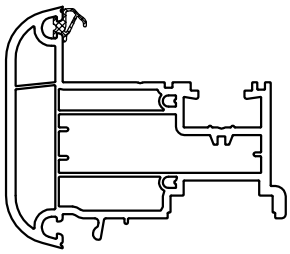

140x69 Stulp

HINWEIS:

Die Machbarkeit eines Schwingfensters ist beschlagsabhängig!

Sämtliche Rahmen von IDEAL 4000 können sinngemäß eingesetzt werden! Beispiel anhand:

Rahmen 140x07

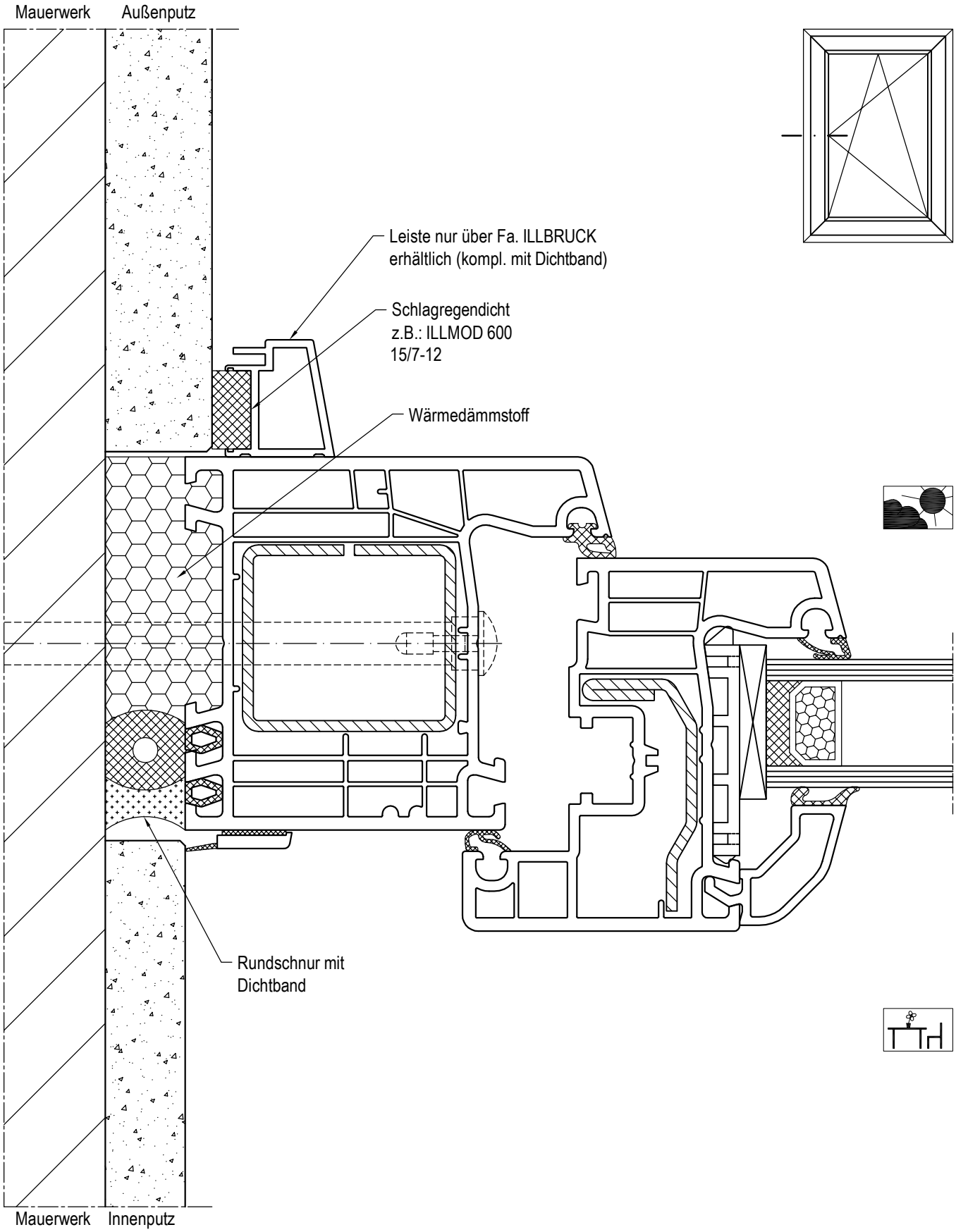

Achtung:
Grundsätzlich gilt: innen (dampfdiffusions-) dichter als außen.
Innen = Dampfsperre (Dampf soll nach außen diffundieren) / luftdicht
Außen = Schlagregenfest und (nach außen) dampfdurchlässig
Ausführung nach dem Stand der Technik.
Die Vorgaben der Dichtungshersteller sind unbedingt zu beachten.

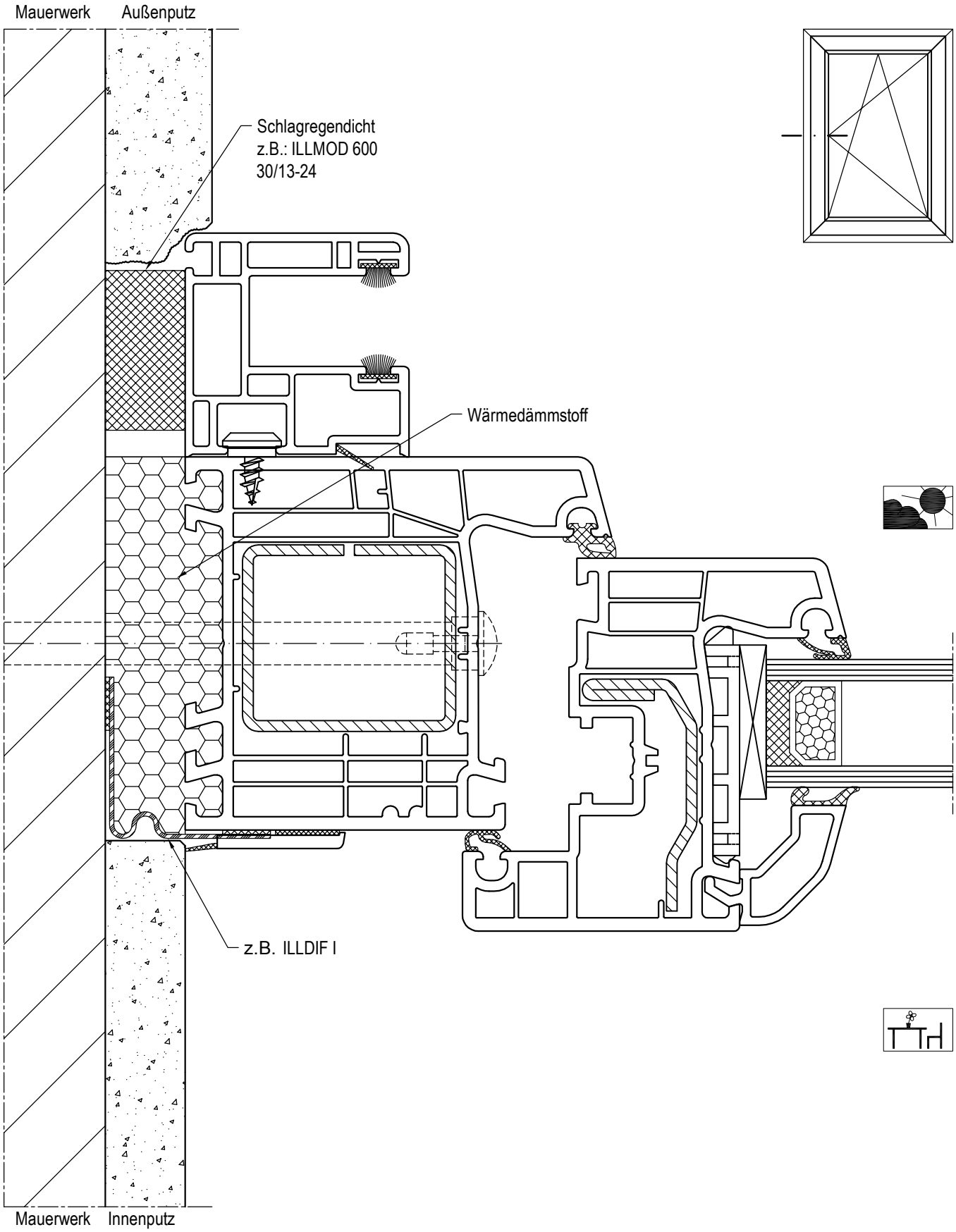

Achtung:
Grundsätzlich gilt: innen (dampfdiffusions-) dichter als außen.
Innen = Dampfsperre (Dampf soll nach außen diffundieren) / luftdicht
Außen = Schlagregenfest und (nach außen) dampfdurchlässig
Ausführung nach dem Stand der Technik.
Die Vorgaben der Dichtungshersteller sind unbedingt zu beachten.

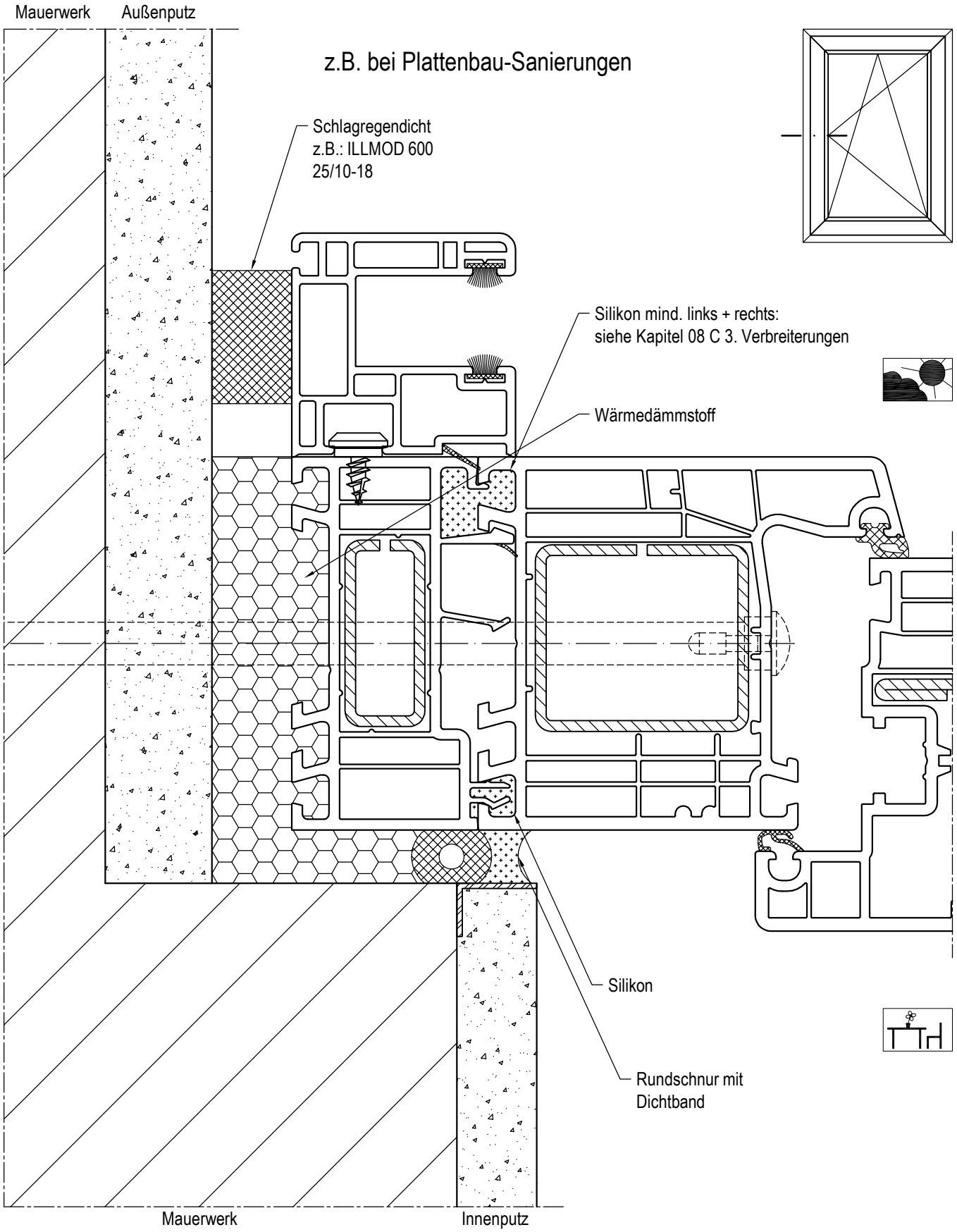

Achtung:
Grundsätzlich gilt: innen (dampfdiffusions-) dichter als außen.
Innen = Dampfsperre (Dampf soll nach außen diffundieren) / luftdicht
Außen = Schlagregenfest und (nach außen) dampfdurchlässig
Ausführung nach dem Stand der Technik.
Die Vorgaben der Dichtungshersteller sind unbedingt zu beachten.

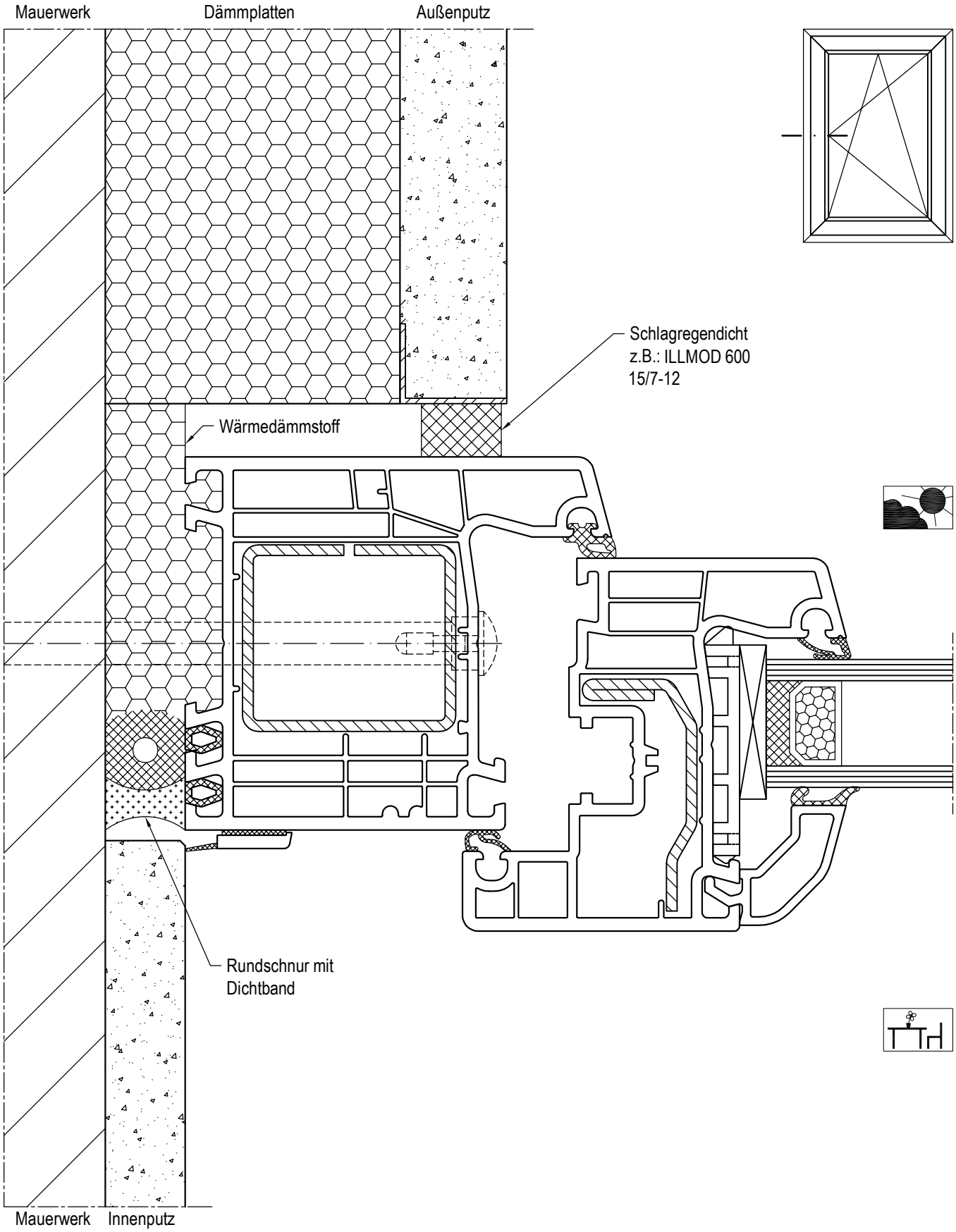

Achtung:
Grundsätzlich gilt: innen (dampfdiffusions-) dichter als außen.
Innen = Dampfsperre (Dampf soll nach außen diffundieren) / luftdicht
Außen = Schlagregenfest und (nach außen) dampfdurchlässig
Ausführung nach dem Stand der Technik.
Die Vorgaben der Dichtungshersteller sind unbedingt zu beachten.

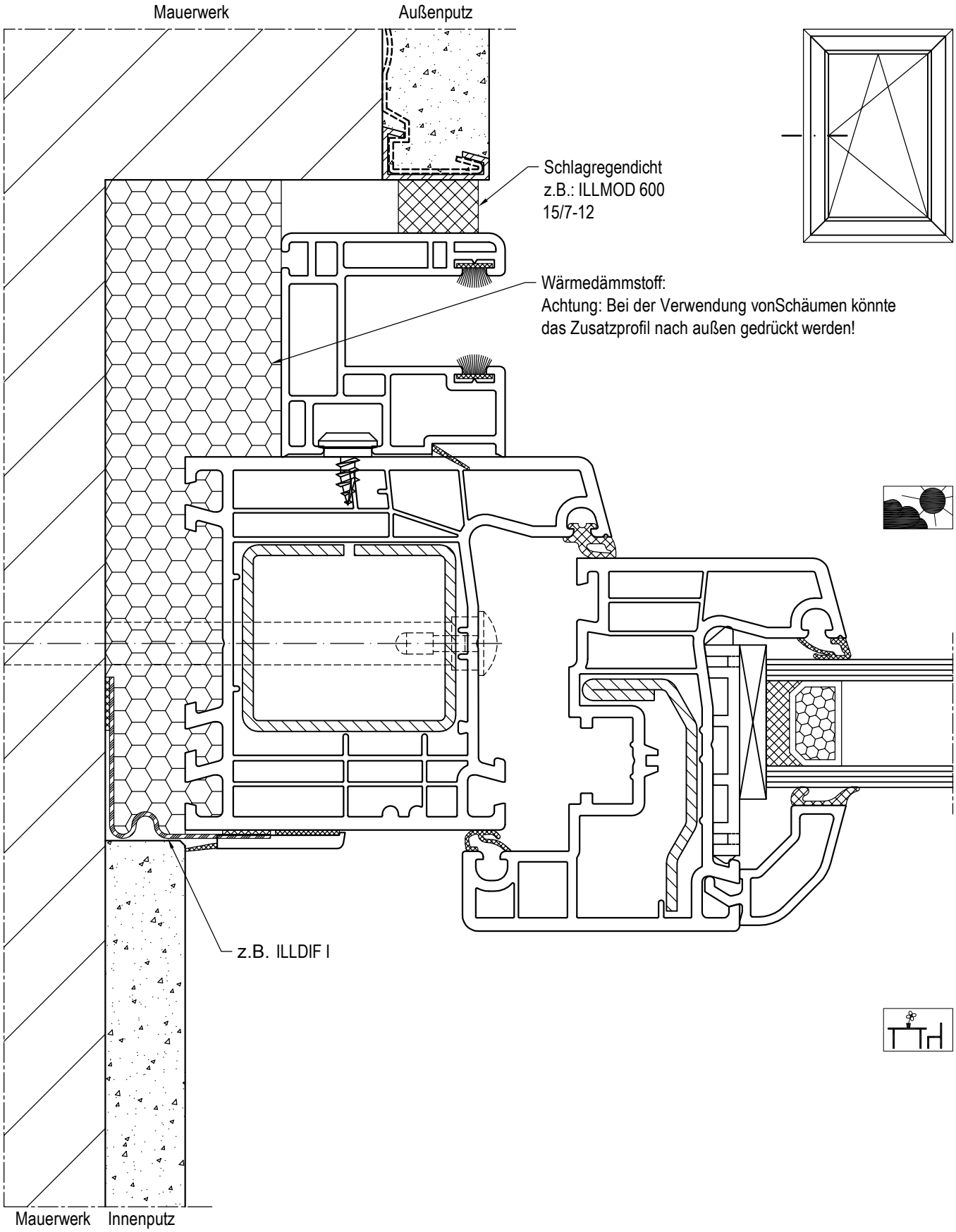

Achtung:
Grundsätzlich gilt: innen (dampfdiffusions-) dichter als außen.
Innen = Dampfsperre (Dampf soll nach außen diffundieren) / luftdicht
Außen = Schlagregenfest und (nach außen) dampfdurchlässig
Ausführung nach dem Stand der Technik.
Die Vorgaben der Dichtungshersteller sind unbedingt zu beachten.

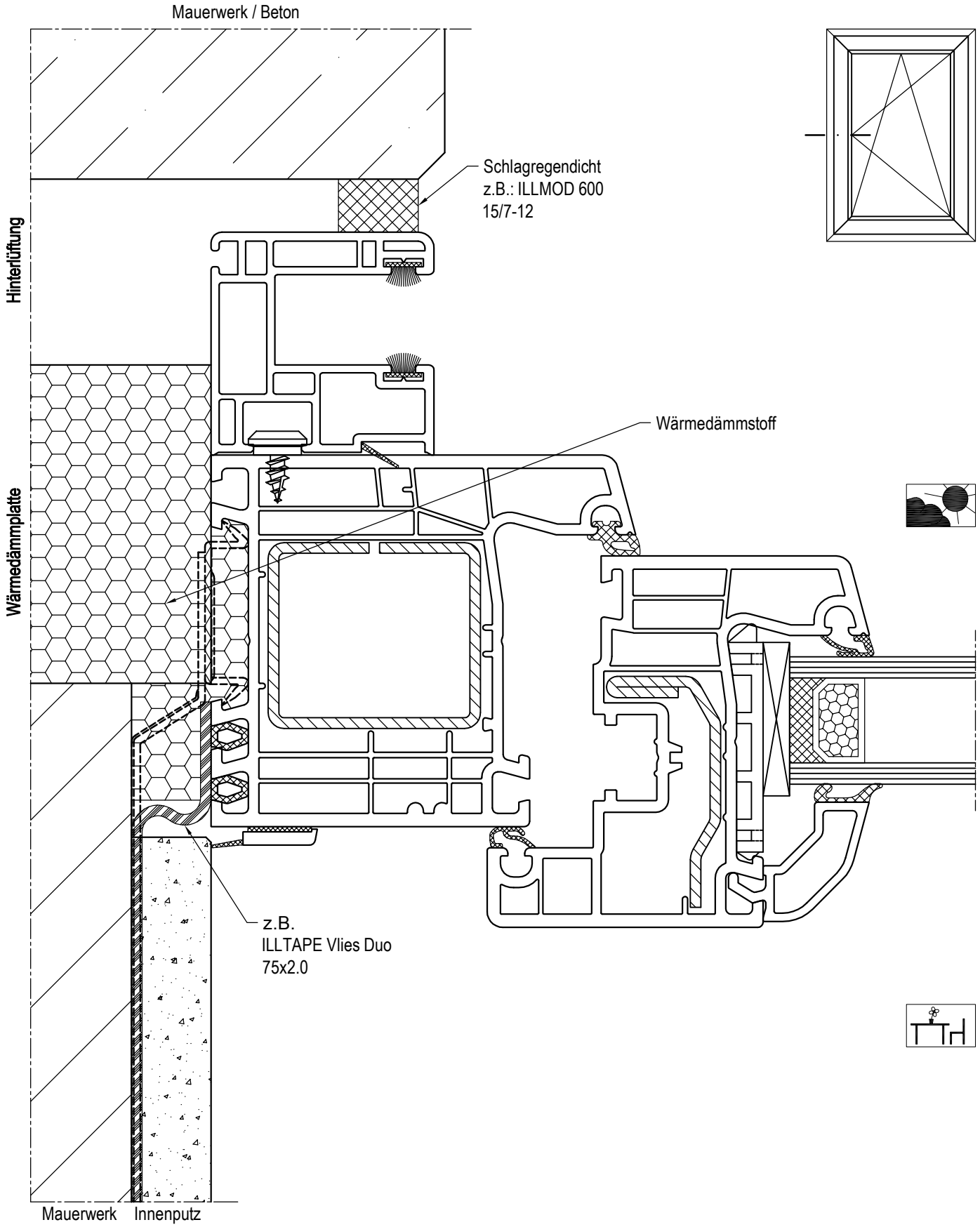

Achtung:
Grundsätzlich gilt: innen (dampfdiffusions-) dichter als außen.
Innen = Dampfsperre (Dampf soll nach außen diffundieren) / luftdicht
Außen = Schlagregenfest und (nach außen) dampfdurchlässig
Ausführung nach dem Stand der Technik.
Die Vorgaben der Dichtungshersteller sind unbedingt zu beachten.

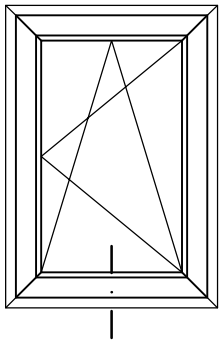

Achtung:
Grundsätzlich gilt: innen (dampfdiffusions-) dichter als außen.
Innen = Dampfsperre (Dampf soll nach außen diffundieren) / luftdicht
Außen = Schlagregenfest und (nach außen) dampfdurchlässig
Ausführung nach dem Stand der Technik.
Die Vorgaben der Dichtungshersteller sind unbedingt zu beachten.

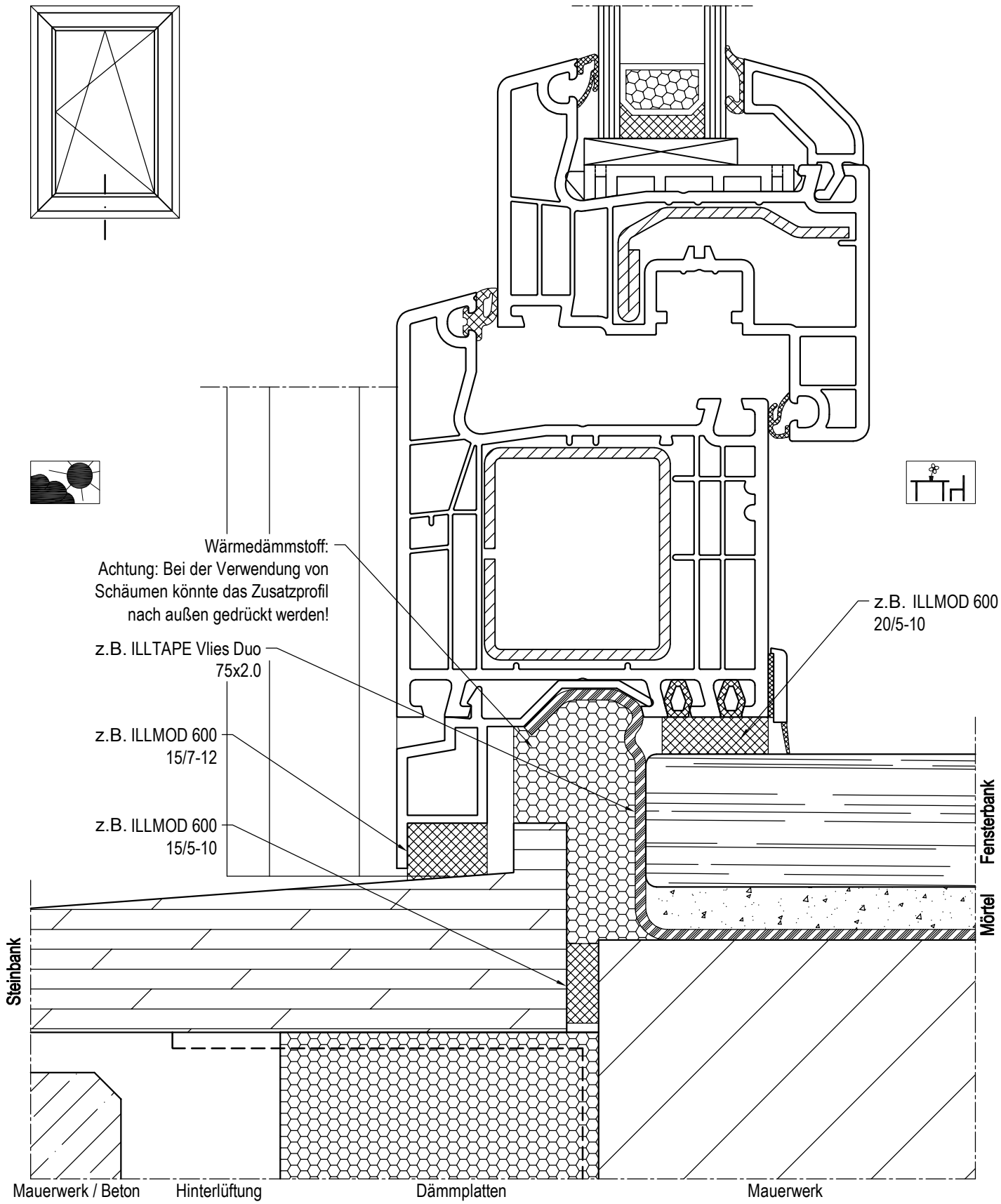

Achtung:
Grundsätzlich gilt: innen (dampfdiffusions-) dichter als außen.
Innen = Dampfsperre (Dampf soll nach außen diffundieren) / luftdicht
Außen = Schlagregenfest und (nach außen) dampfdurchlässig
Ausführung nach dem Stand der Technik.
Die Vorgaben der Dichtungshersteller sind unbedingt zu beachten.

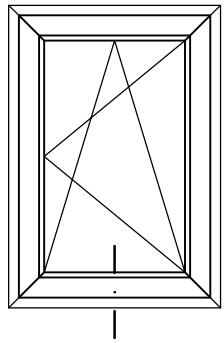

Achtung:
Grundsätzlich gilt: innen (dampfdiffusions-) dichter als außen.
Innen = Dampfsperre (Dampf soll nach außen diffundieren) / luftdicht
Außen = Schlagregenfest und (nach außen) dampfdurchlässig
Ausführung nach dem Stand der Technik.
Die Vorgaben der Dichtungshersteller sind unbedingt zu beachten.

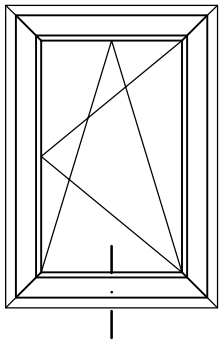

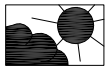

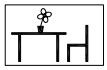

Achtung:
Grundsätzlich gilt: innen (dampfdiffusions-) dichter als außen.
Innen = Dampfsperre (Dampf soll nach außen diffundieren) / luftdicht
Außen = Schlagregenfest und (nach außen) dampfdurchlässig
Ausführung nach dem Stand der Technik.
Die Vorgaben der Dichtungshersteller sind unbedingt zu beachten.

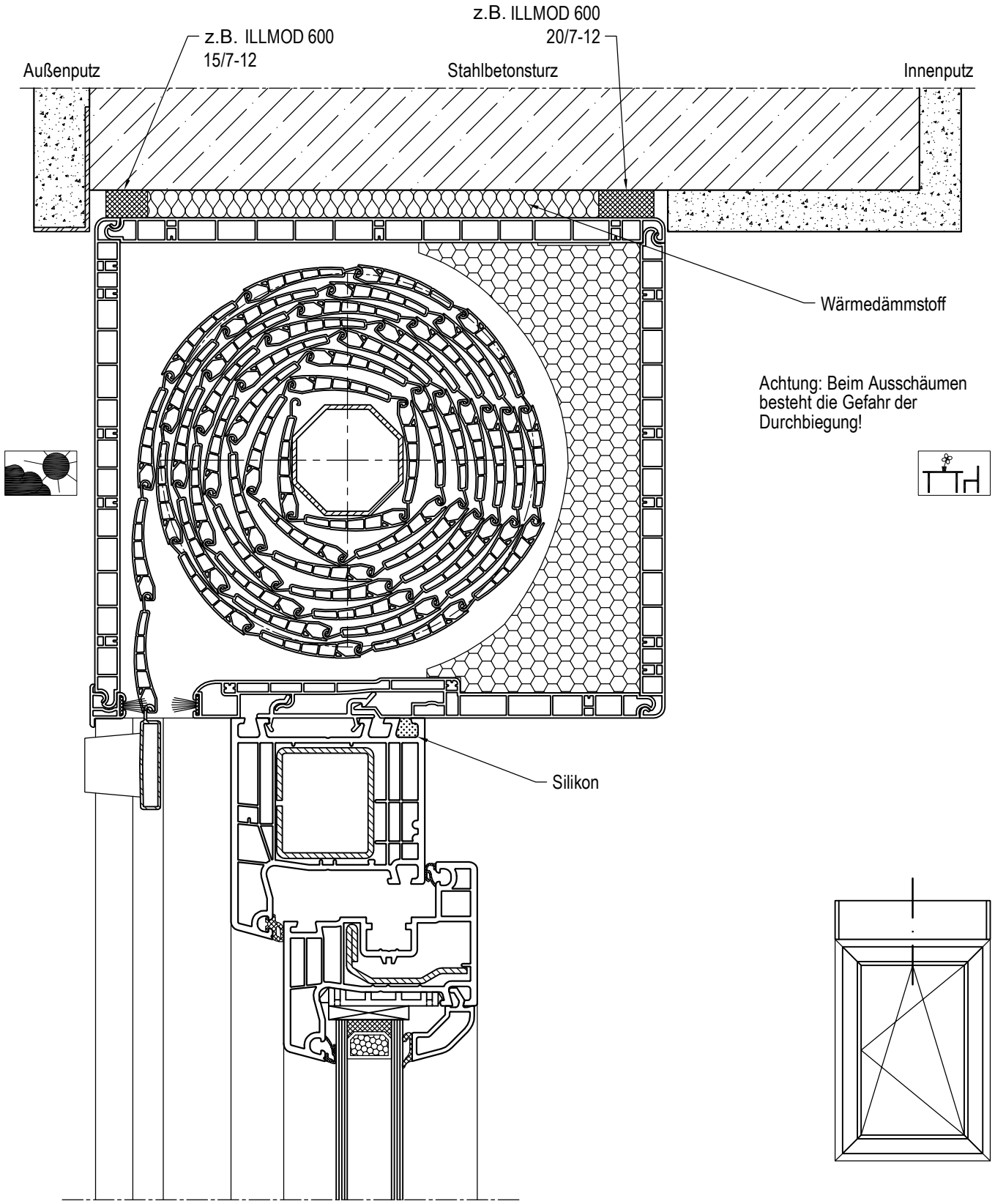

Achtung:
Grundsätzlich gilt: innen (dampfdiffusions-) dichter als außen.
Innen = Dampfsperre (Dampf soll nach außen diffundieren) / luftdicht
Außen = Schlagregenfest und (nach außen) dampfdurchlässig
Ausführung nach dem Stand der Technik.
Die Vorgaben der Dichtungshersteller sind unbedingt zu beachten.

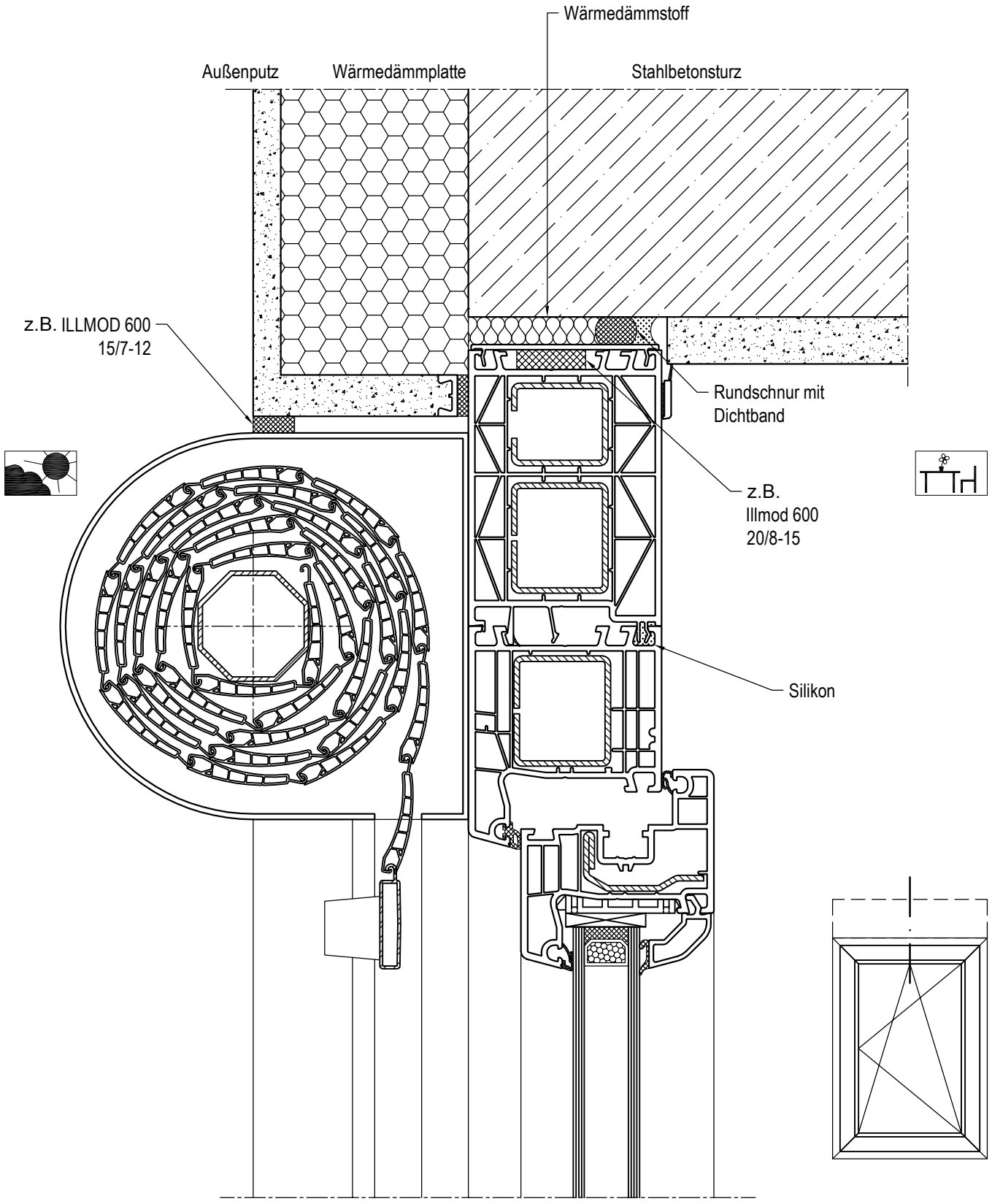

Achtung:
Grundsätzlich gilt: innen (dampfdiffusions-) dichter als außen.
Innen = Dampfsperre (Dampf soll nach außen diffundieren) / luftdicht
Außen = Schlagregenfest und (nach außen) dampfdurchlässig
Ausführung nach dem Stand der Technik.
Die Vorgaben der Dichtungshersteller sind unbedingt zu beachten.

09 H Mechanische Verbindungen

Hinweise: Anhand Kapitel 02 D (Hauptprofile) Pfosten / Sprossen den passenden Verbinder mit eventuell vorhandener Bohrlehre auswählen.

Das **Kapitel 09 H Mechanische Verbindungen** ist untergliedert in:
Allgemeines - Bohrbild - Verbinder

09 H 1 Mechanische Pfosten- und Sprossenverbindungen

Pfosten- und Sprossen-Profile werden kontergefräst (soweit sie nicht mitverschweißt werden) und mit speziellen Verbindern mit Rahmen / Flügel bzw. Pfosten / Sprossen verschraubt.

Es müssen für alle Verbindungen die in den Montagezeichnungen angegebenen Schrauben eingesetzt werden.

09 H 2 Reinigung und Pflege nach der Montage

siehe Kapitel 10 R Reinigung, 10 S Wartung, 10 T Lüftung

Verschmutzungen, die sich bei der Fensterfertigung üblicherweise einstellen - z.B. bei der Beschlags-montage (Fette) oder durch Fertigungsmarkierungen (keine Filzschreiber verwenden, denn diese hinterlassen z.T. hartnäckige Flecken und werden deshalb zur Kennzeichnung nicht empfohlen) - lassen sich mit Wasser und handelsüblichen Haushaltsreinigungsmittel (z.B. Spülmittel, Kernseife, Schmiermittel) die keine scheuernden Bestandteile enthalten, entfernen.

Wir empfehlen den **aluplast**-Kunststoff-Fenster-Reiniger, **Art. 699919** (für folierte Profile **699920**).
Dieser wurde speziell für weiße bzw. holzstrukturierte Oberflächen entwickelt. Er sorgt auch dafür, dass frisch gereinigte Profile oder Fenster wesentlich weniger verschmutzen. Es sollten nur Profiloberflächen behandelt werden. Für andere Oberflächen ist der Reiniger nicht geeignet.

Der Reiniger sollte mit einem sauberen, trockenen Tuch aufgebracht werden. Stärkere Verschmutzungen sind unter leichtem Druck zu entfernen. Die Profiloberflächen sollten feucht nachgewischt werden. Vor Anwendung ist die Flasche kräftig zu schütteln.

Holzstrukturierte Profile sind gegen die am Bau vorkommenden Angriffsmittel wie z.B. Gips, Chlorkalk und Zement beständig. Sie dürfen nicht behandelt werden mit Alkohol, Nitrolacken, Lackverdünnern und organischen Lösungsmitteln.

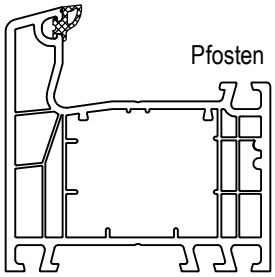

z.B. Rahmen (140x07)

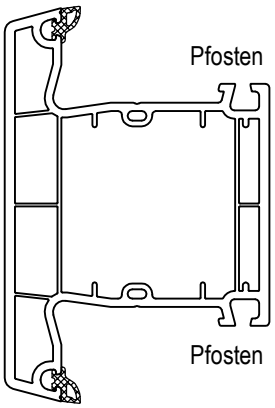

z.B. Pfosten (140x45)

-> Pfosten

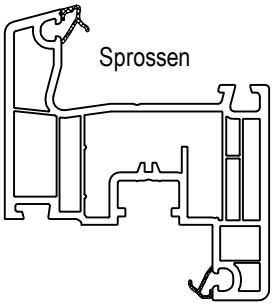

z.B. Flügel (140x20)

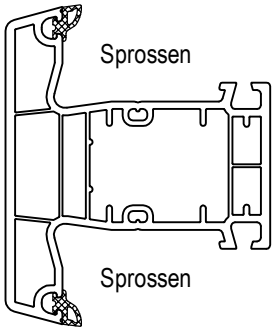

z.B. Sprossen (140x41)

-> Sprossen

Beispiel
140x07 Rahmen

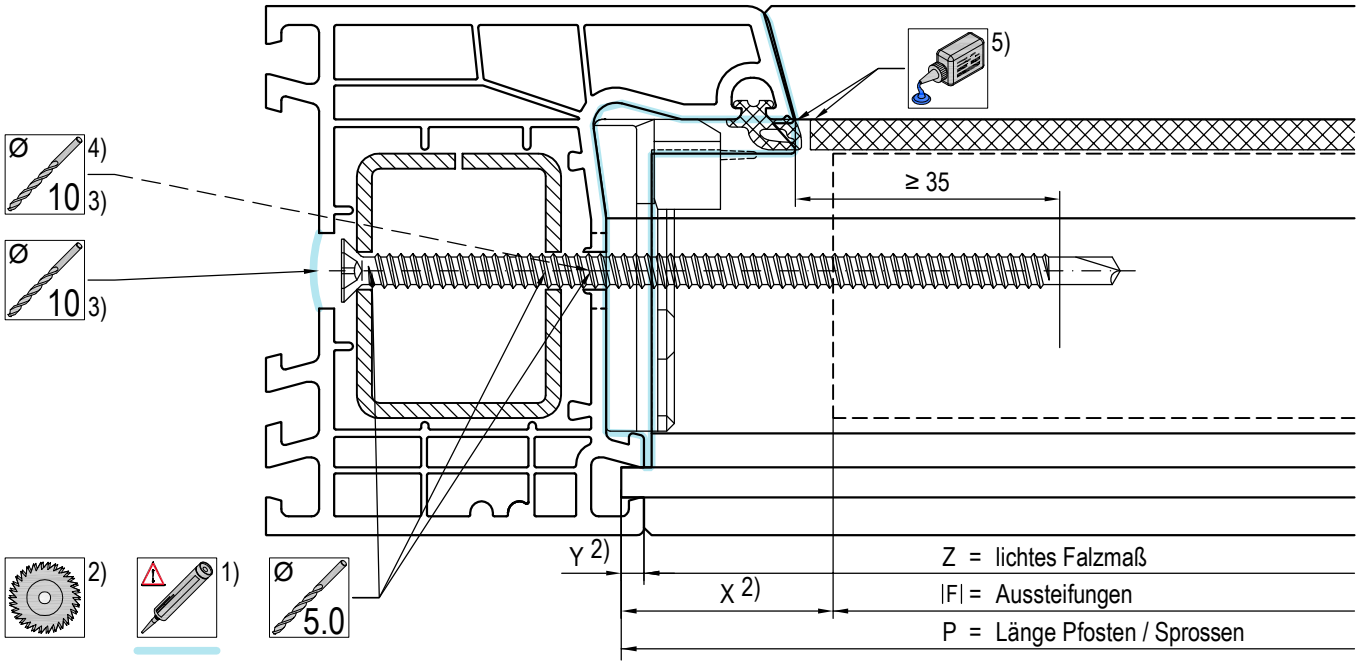

Beispiel
040x07 Rahmen

powerdur inside

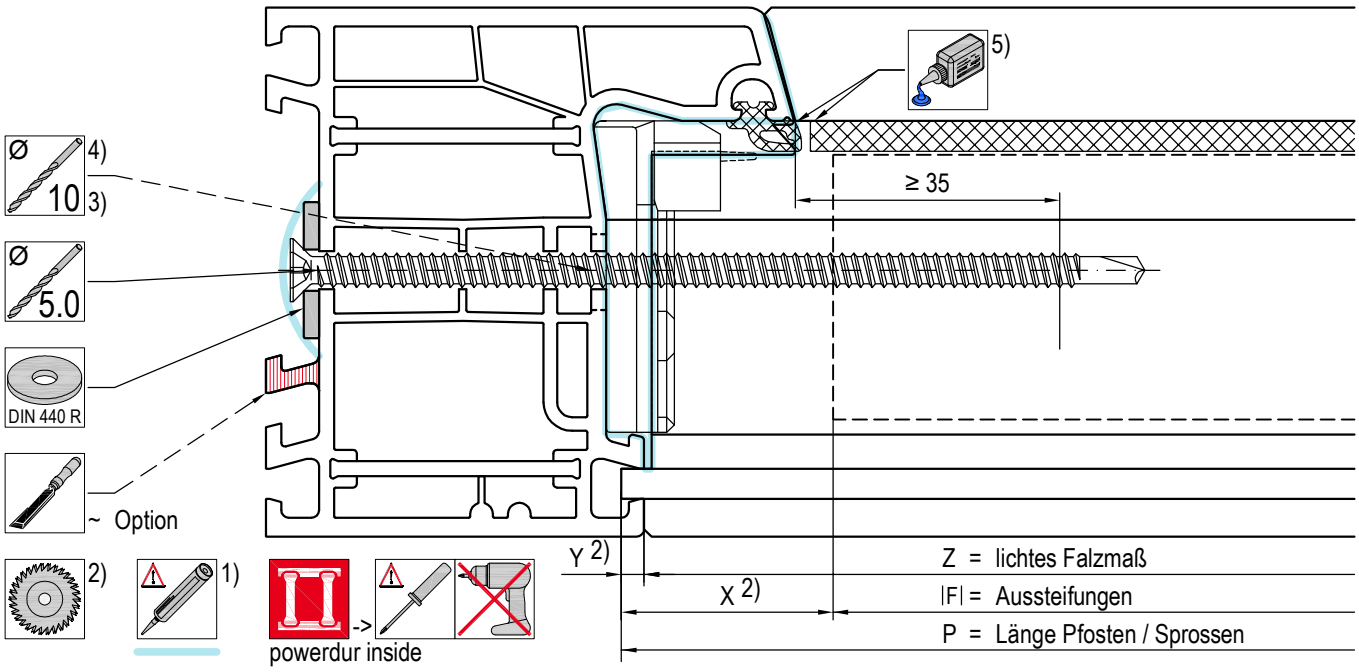

Pfosten auf Rahmen/Pfosten: Die Verschraubung muß ca. 35mm über dem Profilrand hinausragen. Aussteifungen mit ø5mm durchbohren. Bei Rahmen und Pfosten mit Aussteifung empfiehlt es sich, ein Sackloch ø10mm aufzubohren (abhängig vom Schraubenkopf oder bei Verbindern mit Noppen).

1) Alle Bohröffnungen (oder offenen Schrauben / Unterlegscheiben) nach der Verschraubung versiegeln!
2) Fräsbilder nur auf Anfrage. Bitte wenden Sie sich an unsere Anwendungstechnik (AWT).
3) z.B. Stufenbohrer

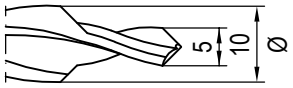

4) -> |D| Verbinder mit Noppen

5) -> |X| ... Dichtungen

Beispiel
140x20 Flügel

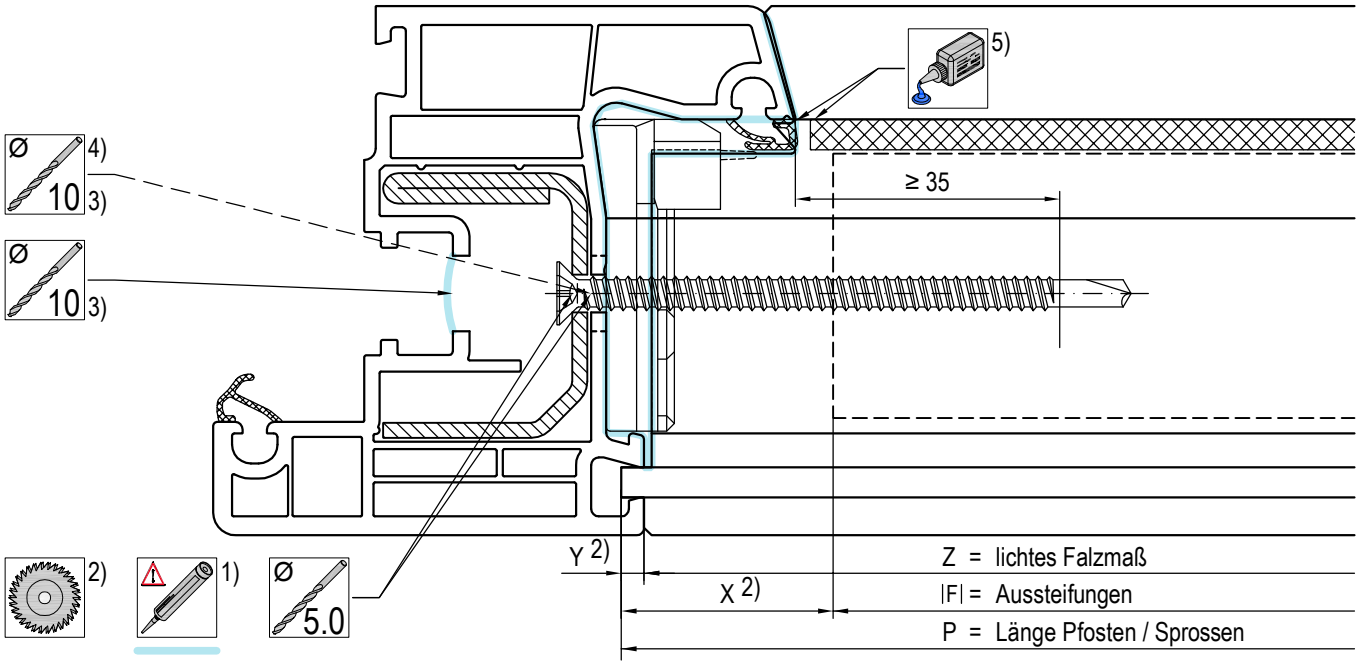

Sprosse auf Flügel/Sprosse: Die Verschraubung muß ca. 35mm über dem Profilrand hinausragen. Bei Flügeln und Sprossen mit Aussteifung empfiehlt es sich, ein Sackloch ø10mm aufzubohren (abhängig vom Schraubenkopf oder bei Verbindern mit Noppen) und ø5mm im Stahl durchzubohren. (vergleichbar mit der Bohrung wie im Rahmen).

1) Alle Bohröffnungen (oder offenen Schrauben / Unterlegscheiben) nach der Verschraubung versiegeln!
2) Fräsbilder nur auf Anfrage. Bitte wenden Sie sich an unsere Anwendungstechnik (AWT).
3) z.B. Stufenbohrer

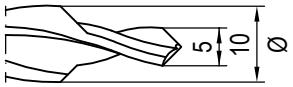

4) -> |D| Verbinder mit Noppen

5) -> |X| ... Dichtungen

⚠ Die Maße beziehen sich auf eine Bohrung ohne Bohrlehre!

|F| Aussteifungen erforderlich

Fräser / Fräsbilder
auf Anfrage.

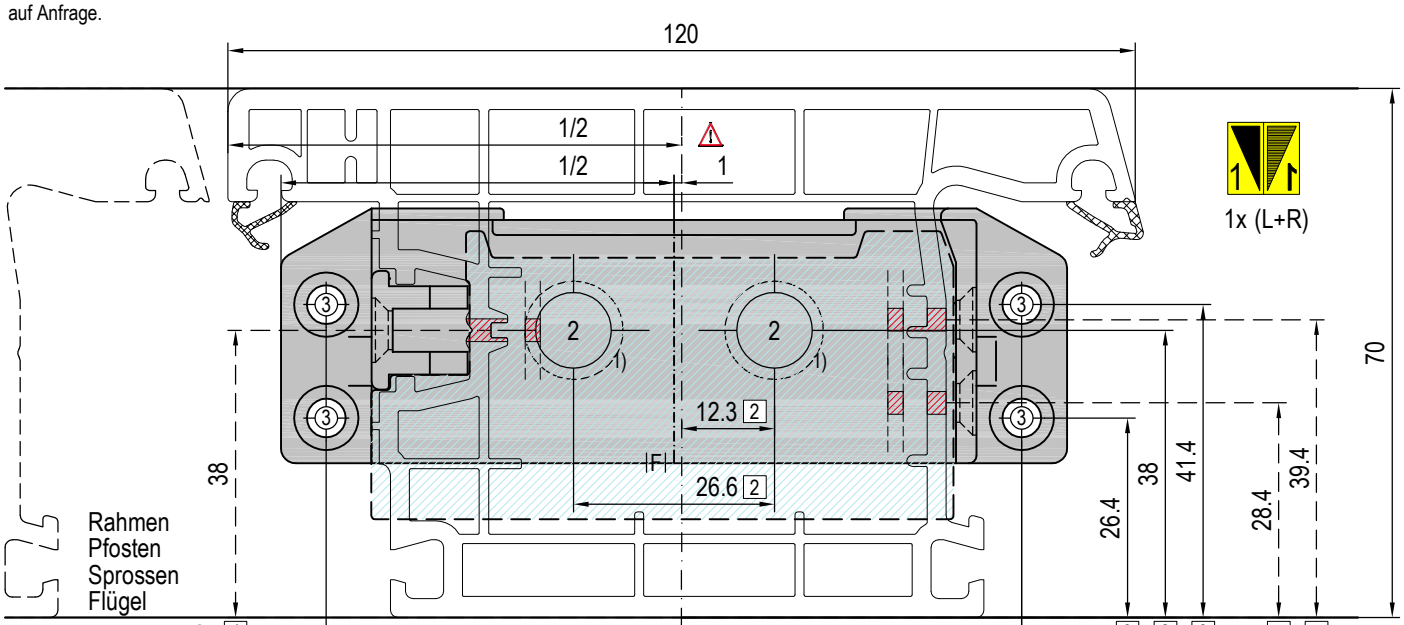

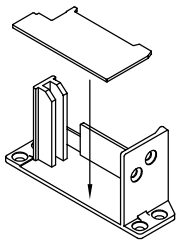

Dichtungen

Verbinder

Bohrung				Verarbeitung	
1 ✕	✕	✕	✕	✕	-
2 2x	Ø 10	✕		erforderlich 1)	-
3 4x	Ø 3.0	✕		erforderlich	-
4 2x 2)	Ø 3.0	✕		erforderlich 2)	-
5 2x 2)	Ø 3.0	✕		erforderlich 2)	-
✕	✕	✕	✕	✕	-

Verbinder

F~ Metall
P~ Kunststoff

mit Noppen	ohne Noppen
|D| 627107 F	|D| - F
|D| -	|D| - P

Set Verbinder (L+R) + Dichtungen (L+R)

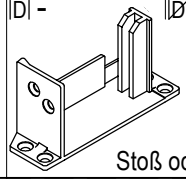
Stoß oder Kreuz



1x (L+R)

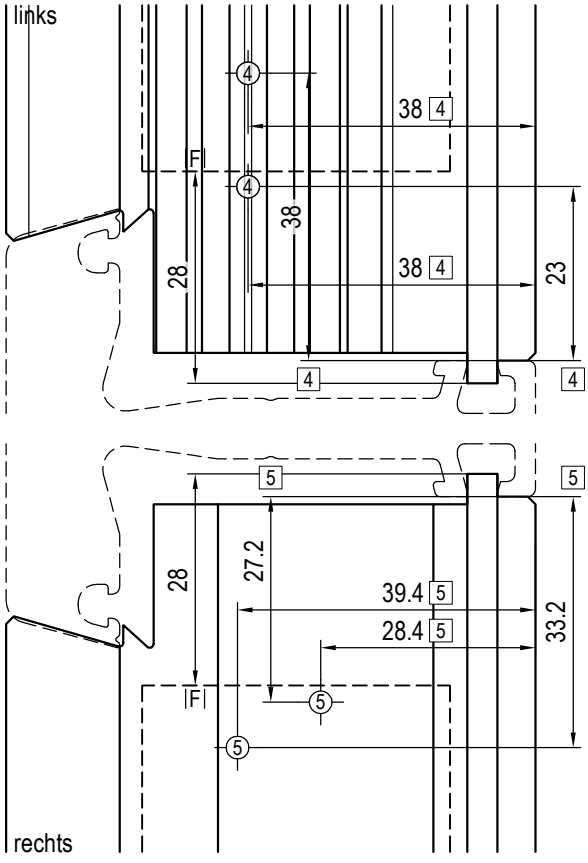

1) Sackloch
2) seitlich
140x35 ~ Kämpfer: siehe Kapitel 03 B Haustür / Schwellen-Kombinationen

Bohrbild

⚠ Die Maße beziehen sich auf eine Bohrung ohne Bohrlehre!

|F| Aussteifungen erforderlich

Fräser / Fräsbilder
auf Anfrage.

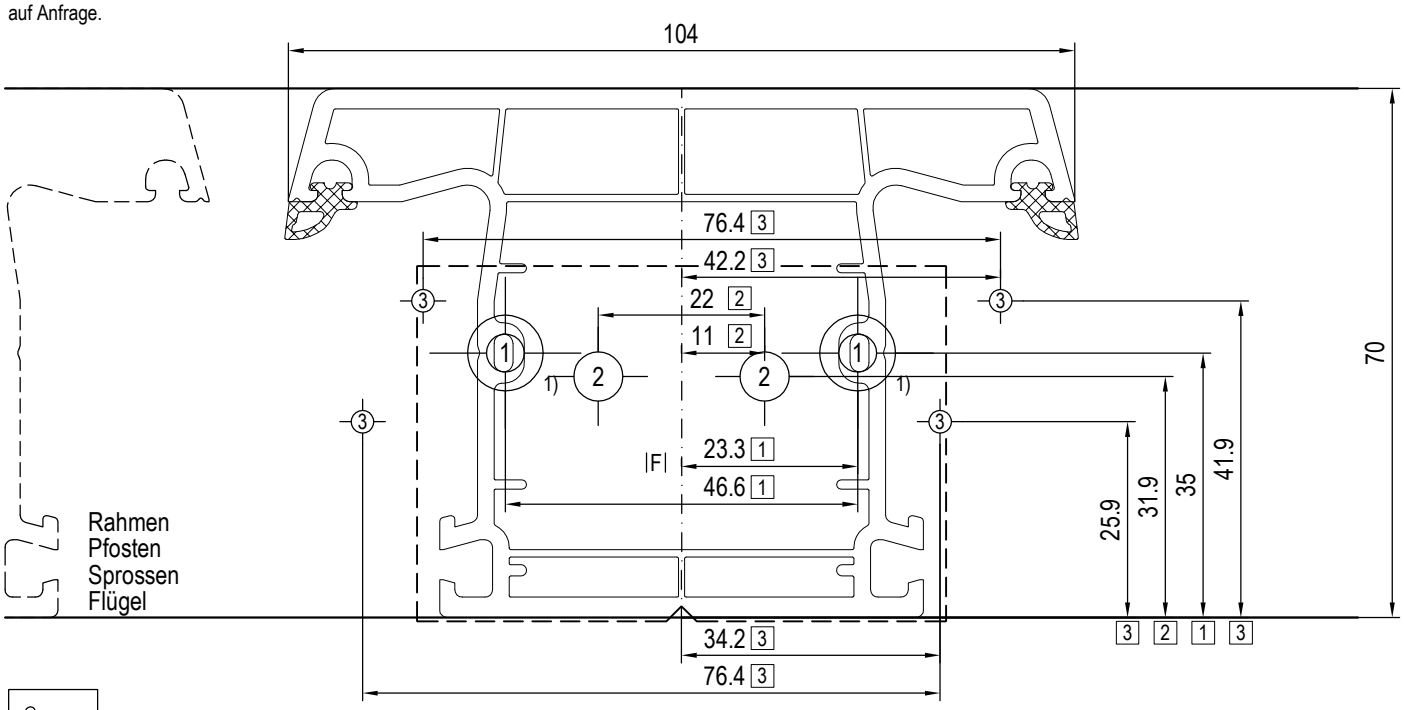

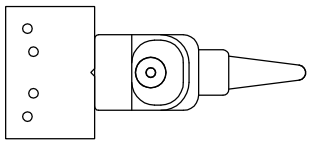

|O| 640901
Bohrlehre

Bohrung				Verarbeitung	
1 2x	✕	✕		Standard 1)	Standard
1 2x	Ø 5.0			Option A 1)	Option A
2 2x	Ø 6.5			Option B	Option B
3 4x	Ø 3.0	✕		erforderlich	erforderlich
✕	✕	✕	✕	✕	✕
1) 2x	Ø 10	✕		erforderlich 1)	✕

Verbinder

F~ Metall
P~ Kunststoff

siehe Kapitel 05 D 3)

~45x20x1000 mm
|Ø| 640046 P

mit Noppen
|D| 677133 F
|D| - P

ohne Noppen
|Ø| 677103 F
|Ø| - P

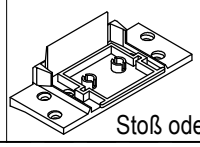

Stoß oder Kreuz

1) Sackloch Ø10mm im PVC erforderlich (z.B. mit Stufenbohrer Ø5/Ø10mm).

3) Handbuch "Zusatzprofile / Zubehör"

Bohrbild

⚠ Die Maße beziehen sich auf eine Bohrung ohne Bohrlehre!

|F| Aussteifungen erforderlich

Fräser / Fräsbilder
auf Anfrage.

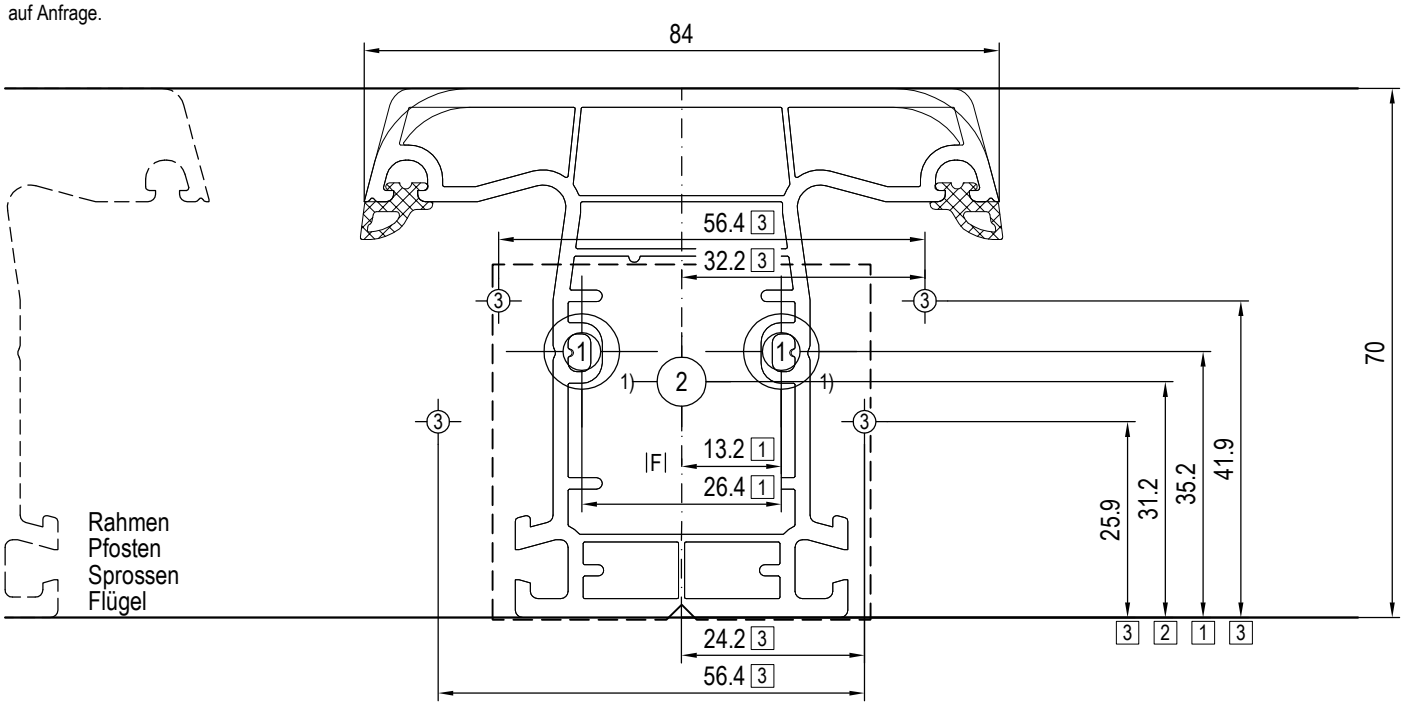

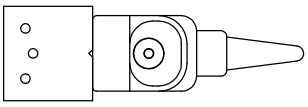

|O| 640900
Bohrlehre

Bohrung				Verarbeitung			
1 2x	✕	✕		Standard 1)	Standard	✕	✕
1 2x	Ø 5.0			Option A 1)	Option A	Option C 1)	Option C
2 1x	Ø 6.5			Option B	Option B	Option D	Option D
3 4x	Ø 3.0	✕		erforderlich	erforderlich	✕	✕
✕	✕	✕	✕	✕	✕	✕	✕
1) 2x	Ø 10	✕		erforderlich 1)	✕	erforderlich 1)	✕
Verbinder				mit Noppen	ohne Noppen	mit Noppen	ohne Noppen
F~ Metall				|D| 647132 F	|Ø| 647102 F	|D| 647131 F	|Ø| 647101 F
P~ Kunststoff				|D| - P	|Ø| - P	|D| 649131 P	|Ø| 649101 P
siehe Kapitel 05 D 3)							
~35x20x1000 mm							
|Ø| 620046 P							

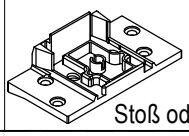
Stoß oder Kreuz

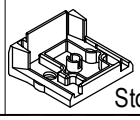
Stoß

1) Sackloch Ø10mm im PVC erforderlich (z.B. mit Stufenbohrer Ø5/Ø10mm).

3) Handbuch "Zusatzprofile / Zubehör"

Bohrbild

⚠ Die Maße beziehen sich auf eine Bohrung ohne Bohrlehre!

|F| Aussteifungen erforderlich

Fräser / Fräsbilder
auf Anfrage.

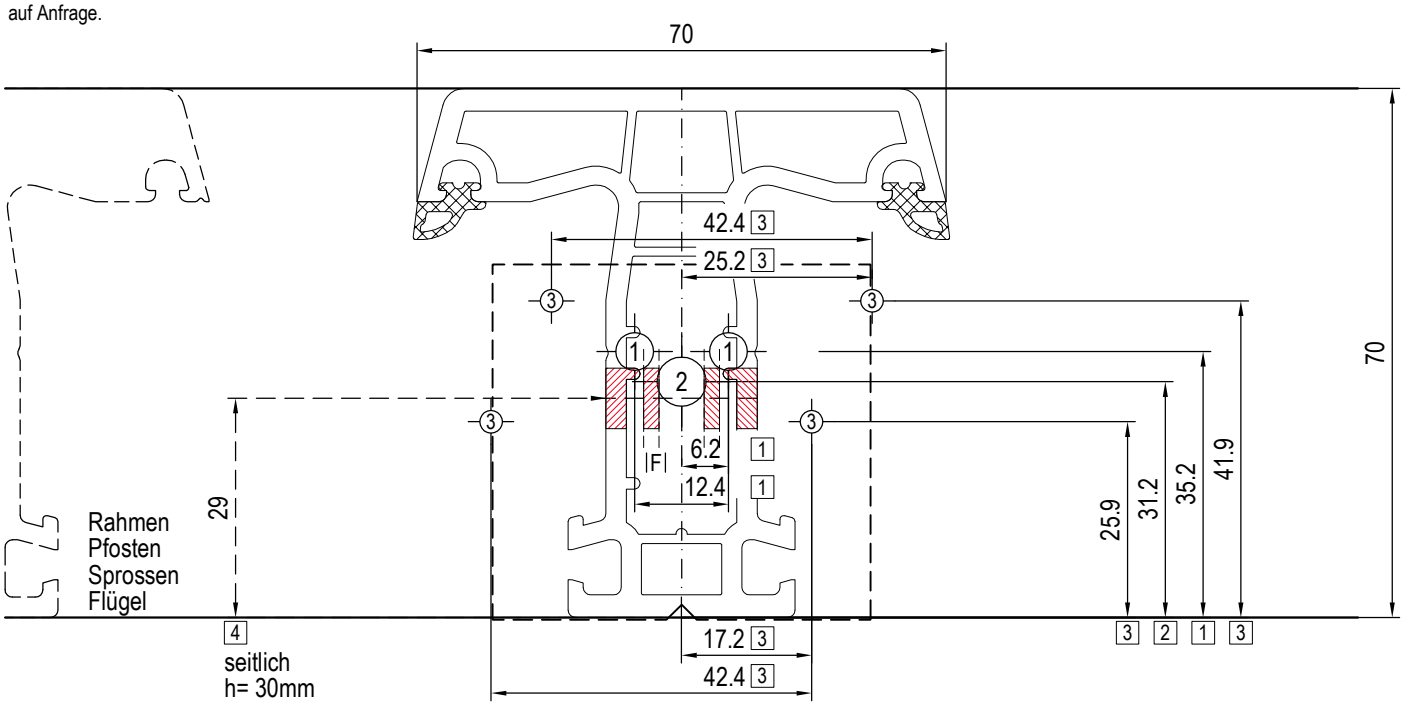

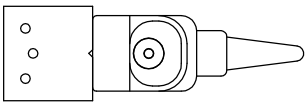

|O| 640900
Bohrlehre

Bohrung				Verarbeitung	
1 2x	✕	✕		-	Standard
1 2x	Ø 5.0	✕		-	Option A
2 1x	Ø 6.5			-	Option B
3 4x	Ø 3.0	✕		-	erforderlich
4 1x 2)	Ø 8	✕		-	erforderlich 2)
✕	✕	✕	✕	-	✕

Verbinder	mit Noppen	ohne Noppen
F~ Metall	|D| - F	|Ø| 647105 F
P~ Kunststoff	|D| - P	|Ø| - P

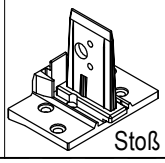

Stoß oder Kreuz

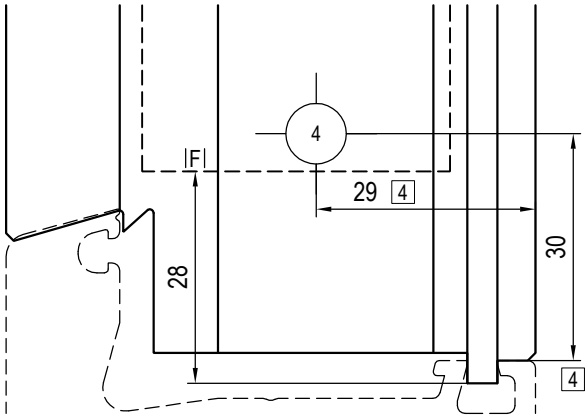

1) Sackloch Ø10mm im PVC erforderlich (z.B. mit Stufenbohrer Ø5/Ø10mm).
2) seitlich

Bohrbild

⚠ Die Maße beziehen sich auf eine Bohrung ohne Bohrlehre!

|F| Aussteifungen erforderlich

Fräser / Fräsbilder
auf Anfrage.

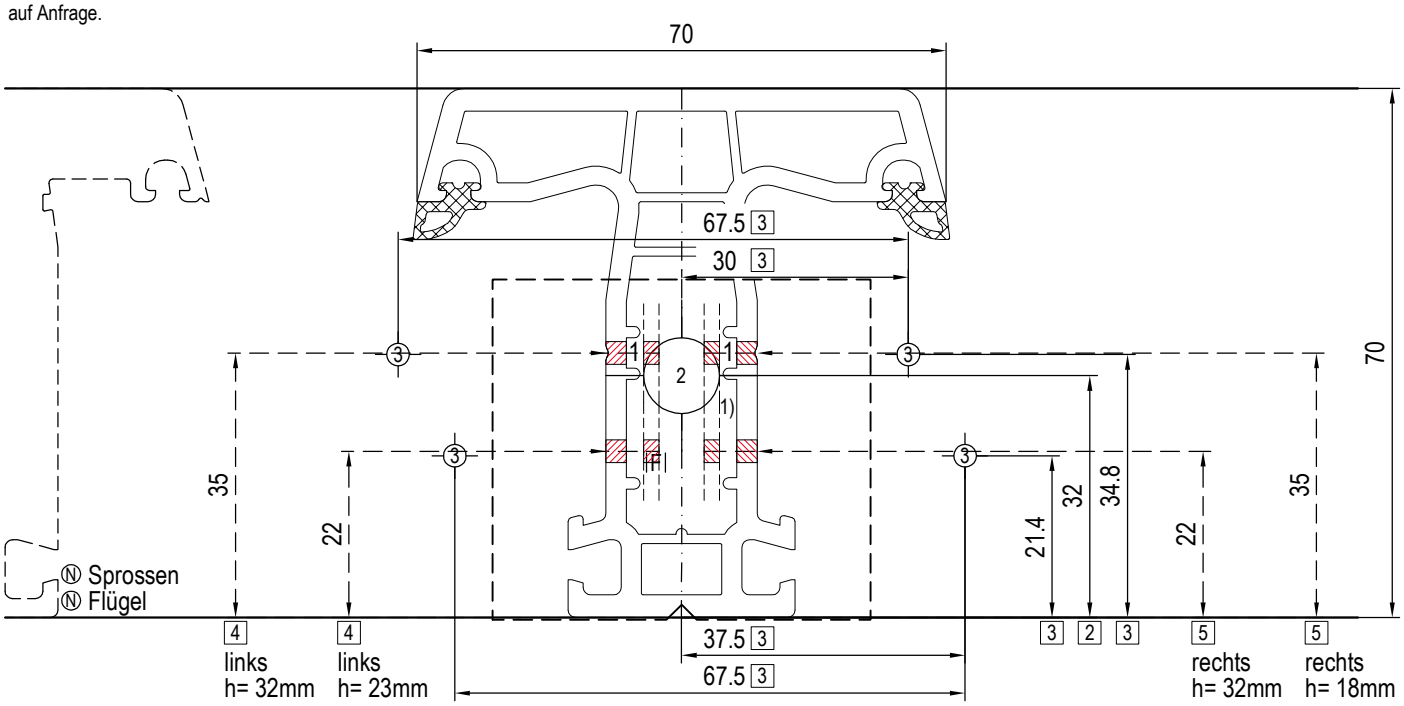

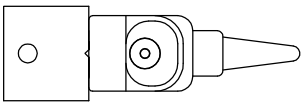

|O| 650956
Bohrlehre

Bohrung				Verarbeitung	
1 ✕	✕	✕	✕	✕	-
2 1x	Ø 10			erforderlich 1)	-
3 4x	Ø 3.0	✕		erforderlich	-
4 2x 2)	Ø 3.0	✕		erforderlich 2)	-
5 2x 2)	Ø 3.0	✕		erforderlich 2)	-
✕	✕	✕	✕	✕	-

Verbinder

F~ Metall
P~ Kunststoff

mit Noppen	ohne Noppen
|D| 657146 F	|Ø| - F
|D| - P	|Ø| - P

Ⓝ

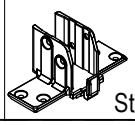

Stoß oder Kreuz

1) Sackloch Ø10mm im PVC erforderlich (z.B. mit Stufenbohrer Ø5/Ø10mm).
2) seitlich

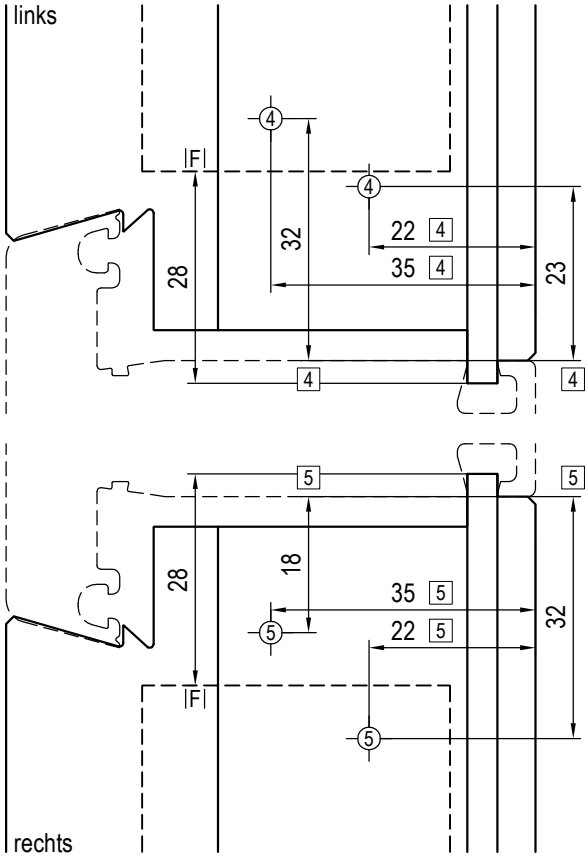

Bohrbild Ⓝ

02. Falzmaß Z messen.

03. Pfosten/Sprosse P zuschneiden.

04. Dichtung |X| kürzen.

05. Kontur K fräsen. Fräser / Fräsbilder auf Anfrage.

06. 01. Aussteifung |F| zuschneiden, einsetzen und verschrauben.

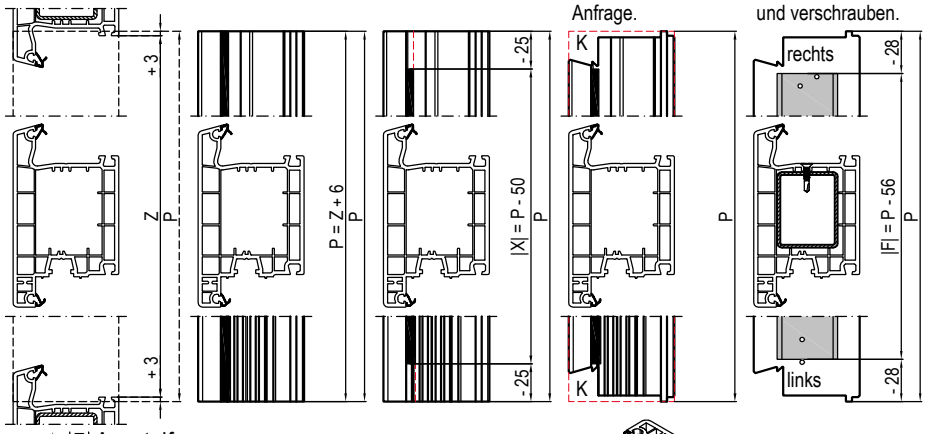

Profilserie
IDEAL 4000
Bautiefe
70mm
Pfosten/Sprossen
140x35 Pfosten/Sprossen
Verbinder Stoß oder Kreuz
|D| 627107 mit Noppen Set
|Ø| - ohne Noppen
|D| - mit Noppen
|Ø| - ohne Noppen
|F| Aussteifungen
Hilfsmittel
Bohrbild

627107

1x (L+R)

Set = Verbinder + Dichtungen
(L+R) (L+R)

|F| Aussteifungen

01. STOP Wichtig: Die zu verbindenden Profile sind mit Aussteifungen zu versehen (insoweit Aussteifungen vorgesehen sind).

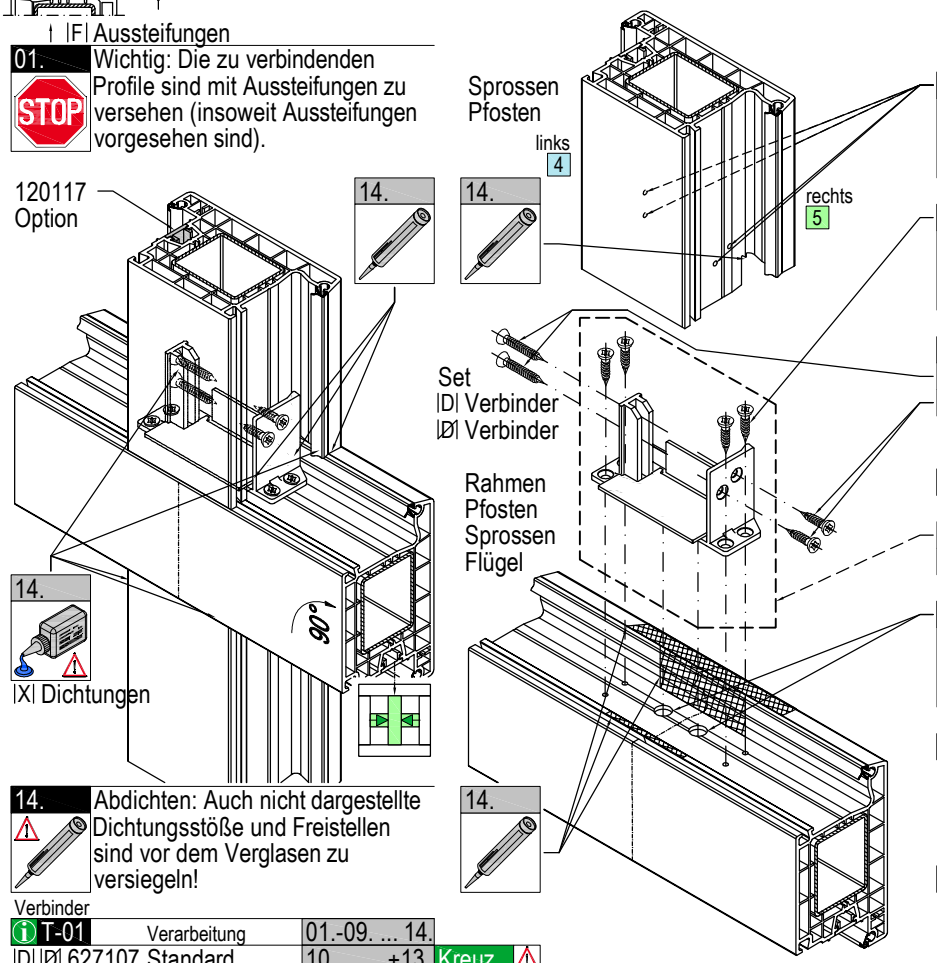

09. 2x links + rechts
Ø 3.0 4 5
T-01 4 5 siehe Bohrbild

13. -> |D| |Ø| 627107
Ø 3.0 3
T-01 4x Schraube Fensterschraube ø4.2x19mm
Bohrung = Option

10.
ø4.2x32mm = links
ø4.2x19mm = rechts
T-01 2x Schraube 2x Schraube Fensterschraube

08. ENTFALLEN

Kreuz
10.+13.

07. -> |D| |Ø| 627107 mit Noppen
Ø 10 2
2x Bohrung
Sackloch

11. ENTFALLEN

12. ENTFALLEN

14. Abdichten: Auch nicht dargestellte Dichtungsstöße und Freistellen sind vor dem Verglasen zu versiegeln!

Verbinder

T-01	Verarbeitung	01.-09. ... 14.
|D| |Ø| 627107	Standard	10. +13. Kreuz
	-	-
	-	-

140x35 ~ Kämpfer: siehe Kapitel 03 B Haustür / Schwellen-Kombinationen

Verbinder

02. Falzmaß Z messen.

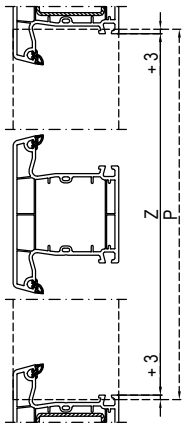

03. Pfosten/Sprosse P zuschneiden.

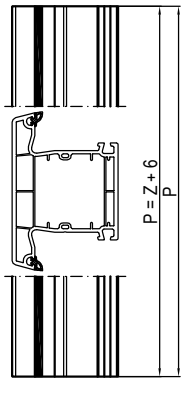

04. Dichtung |X| kürzen.

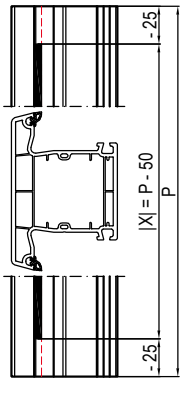

05. Kontur K fräsen. Fräser / Fräsbilder auf Anfrage.

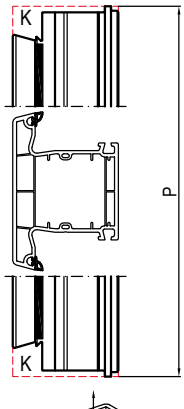

06. 01. Aussteifung |F| zuschneiden, einsetzen und verschrauben.

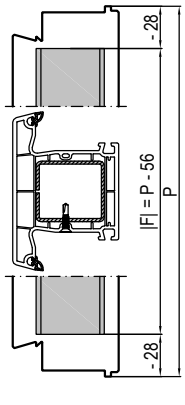

Profilserie
IDEAL 4000
Bautiefe
70mm
Pfosten/Sprossen
140x45 Pfosten/Sprossen

Verbinder	Stoß oder Kreuz
|D| 677133	mit Noppen
|Ø| 677103	ohne Noppen
|D| -	mit Noppen 2)
|Ø| -	ohne Noppen 2)

|F| Aussteifungen
Hilfsmittel
Bohrbild
|O| 640901 Bohrlehre
Stufenbohrer

6xx1x3 2)

|F| Aussteifungen

01. STOP Wichtig: Die zu verbindenden Profile sind mit Aussteifungen zu versehen (insoweit Aussteifungen vorgesehen sind).

Sprossen
Pfosten

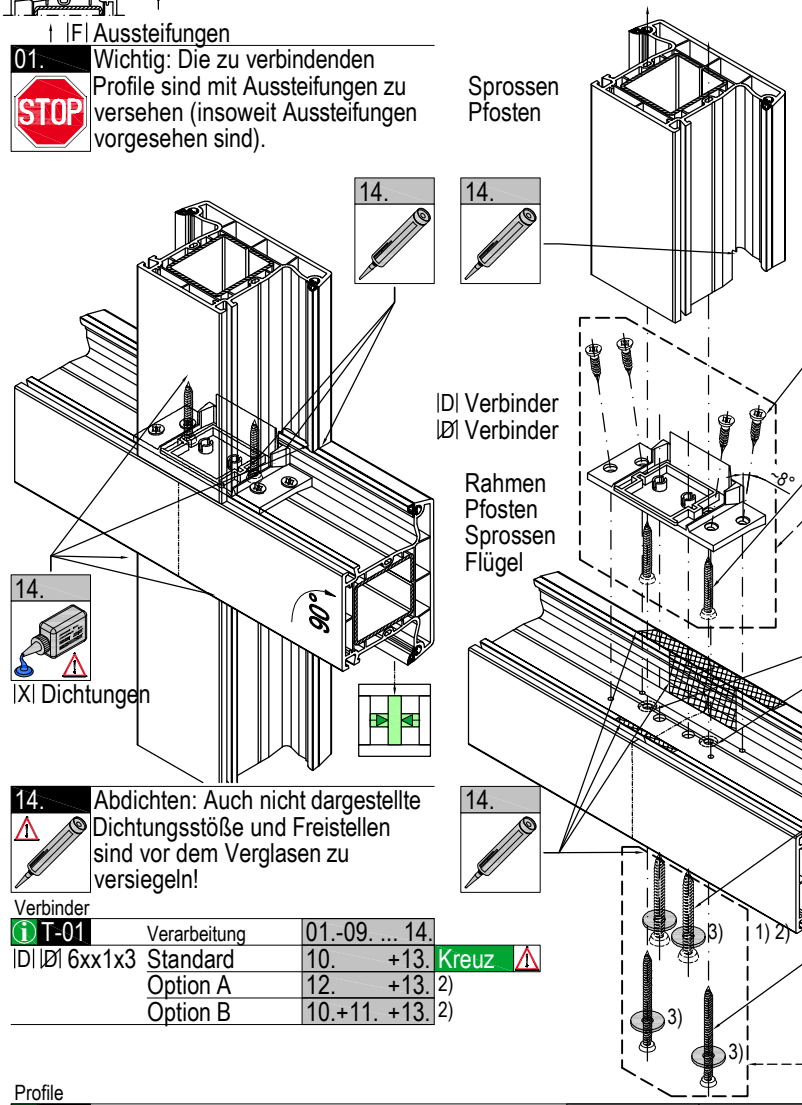

14. Abdichten: Auch nicht dargestellte Dichtungsstöße und Freistellen sind vor dem Verglasen zu versiegeln!

Verbinder

T-01	Verarbeitung	01.-09. ... 14.
|D| |Ø| 6xx1x3	Standard	10. +13. Kreuz
	Option A	12. +13. 2)
	Option B	10.+11. +13. 2)

09. ENTFALLEN

13. -> |D| |Ø| 6xx1x3 T-01
Ø 3.0 3
4x Schraube Fensterschraube ø4.2x19mm
Bohrung = Option

10. T-01
Kreuz 10.+13.
2x Schraube selbstschneidend ø4.8x60mm

08. ENTFALLEN

07. -> |D| |Ø| 6xxx3x mit Noppen
Ø 10 1)
2x Bohrung
1) Stufenbohrer ~ Sackloch

11. 2) T-01
Ø 6.5 2 3)
2x Schraube ABC-Spax T-02
|O| 640901 Bohrlehre

12. 2) T-01
Ø 5.0 1 3)
2x Schraube selbstschneidend T-02
|O| 640901 Bohrlehre

2) Stoß
STOP Nur bei Stoß oder nur 1x einseitig bei Kreuz.
11.
12.

3) -> powerdur inside
DIN 440 R
11.
12.

Profile

T-02 verschrauben		11.	12.
Fu(Allgemein), P(140x46)	|F|	ø6x30mm	ø4.8x80mm
R(040x02, 040x92, 140x10), P(140x41, 140x47)	3) |F|	ø6x40mm	ø4.8x90mm
R(140... x01, x05, x12, x14, x15, x16, x17, x18, x19, x91)	|F|	ø6x45mm	ø4.8x90mm
R(040x07, 140x00, 140x07, 140x08)	3) |F|	ø6x50mm	ø4.8x100mm
R(140x03), Fo(140x30, 140x31, 140x34), P(140x45)	|F|	ø6x60mm	ø4.8x110mm
R(140x81), Fo(140x33, 140x35, 140x38)	|F|	ø6x70mm	ø4.8x120mm

R(Rahmen), Fu(Flügel mit L- oder U-Aussteifung), Fo(Flügel mit O-Aussteifung), P(Pfosten/Sprossen)

Verbinder

02. Falzmaß Z messen.

03. Pfosten/Sprosse P zuschneiden.

04. Dichtung |X| kürzen.

05. Kontur K fräsen. Fräser / Fräsbilder auf Anfrage.

06. 01. Aussteifung |F| zuschneiden, einsetzen und verschrauben.

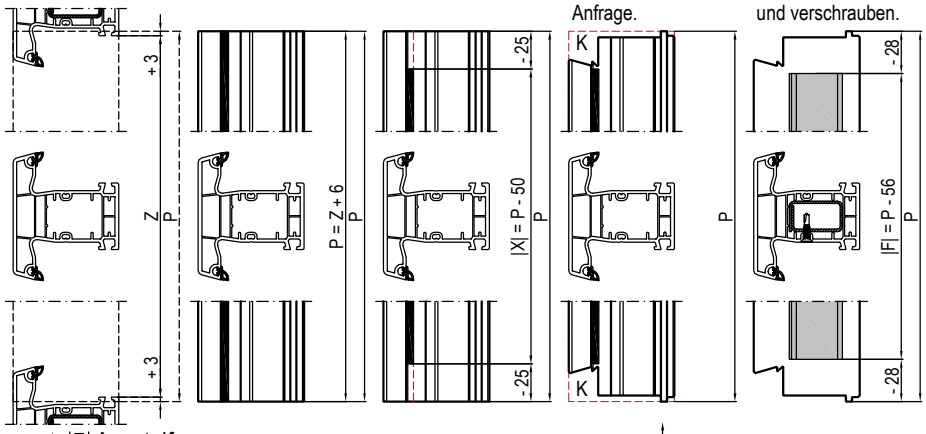

Profilserie
IDEAL 4000
Bautiefe
70mm
Pfosten/Sprossen
140x41, 140x47 Pfosten/Sprossen
Verbinder Stoß oder Kreuz
|D| 647132 mit Noppen
|Ø| 647102 ohne Noppen
|D| 647131 mit Noppen 2)
|Ø| 647101 ohne Noppen 2)
|D| 649131 mit Noppen 2)
|Ø| 649101 ohne Noppen 2)
|F| Aussteifungen
Hilfsmittel
Bohrbild
|O| 640900 Bohrlehre
Stufenbohrer

6xx1x2
2)
6xx1x1

|F| Aussteifungen

01. STOP Wichtig: Die zu verbindenden Profile sind mit Aussteifungen zu versehen (insoweit Aussteifungen vorgesehen sind).

Sprossen
Pfosten

14. 14.

|D| Verbinder
|Ø| Verbinder

Rahmen
Pfosten
Sprossen
Flügel

14. |X| Dichtungen

14. Abdichten: Auch nicht dargestellte Dichtungsstöße und Freistellen sind vor dem Verglasen zu versiegeln!

14.

Verbinder

T-01	Verarbeitung	01.-09. ... 14.	
|D| |Ø| 6xx1x2	Standard	10. +13.	Kreuz
	Option A	12. +13.	2)
	Option B	10.+11. +13.	2)
|D| |Ø| 6xx1x1	Option C	12.	2)
	Option D	10.+11.	2)

Profile

T-02	verschrauben	11.	12.
Fu(Allgemein), P(140x46)	|F|	ø6x30mm	ø4.8x80mm
R(040x02, 040x92, 140x10), P(140x41, 140x47)	3) |F|	ø6x40mm	ø4.8x90mm
R(140... x01, x05, x12, x14, x15, x16, x17, x18, x19, x91)	|F|	ø6x45mm	ø4.8x90mm
R(040x07, 140x00, 140x07, 140x08)	3) |F|	ø6x50mm	ø4.8x100mm
R(140x03), Fo(140x30, 140x31, 140x34), P(140x45)	|F|	ø6x60mm	ø4.8x110mm
R(140x81), Fo(140x33, 140x35, 140x38)	|F|	ø6x70mm	ø4.8x120mm

R(Rahmen), Fu(Flügel mit L- oder U-Aussteifung), Fo(Flügel mit O-Aussteifung), P(Pfosten/Sprossen)

09. ENTFALLEN

13. -> |D| |Ø| 6xx1x2 T-01
Ø 3.0 3
4x Schraube Fensterschraube ø4.2x19mm
Bohrung = Option

10. T-01
Kreuz 10.+13.
2x Schraube selbstschneidend ø4.8x60mm

08. ENTFALLEN

07. -> |D| |Ø| 6xxx3x mit Noppen
Ø 10 1)
2x Bohrung
1) Stufenbohrer ~ Sackloch

11. 2) T-01
Ø 6.5 2
1x Schraube ABC-Spax
T-02
|O| 640900 Bohrlehre

12. 2) T-01
Ø 5.0 1
2x Schraube selbstschneidend
T-02
|O| 640900 Bohrlehre

2) Stoß STOP Nur bei Stoß oder nur 1x einseitig bei Kreuz. 11. 12.

3) -> powerdur inside 11. 12.
DIN 440 R

Verbinder

02. Falzmaß Z messen.

03. Pfosten/Sprosse P zuschneiden.

04. Dichtung |X| kürzen.

05. Kontur K fräsen. Fräser / Fräsbilder auf Anfrage.

06. 01. Aussteifung |F| zuschneiden, einsetzen und verschrauben.

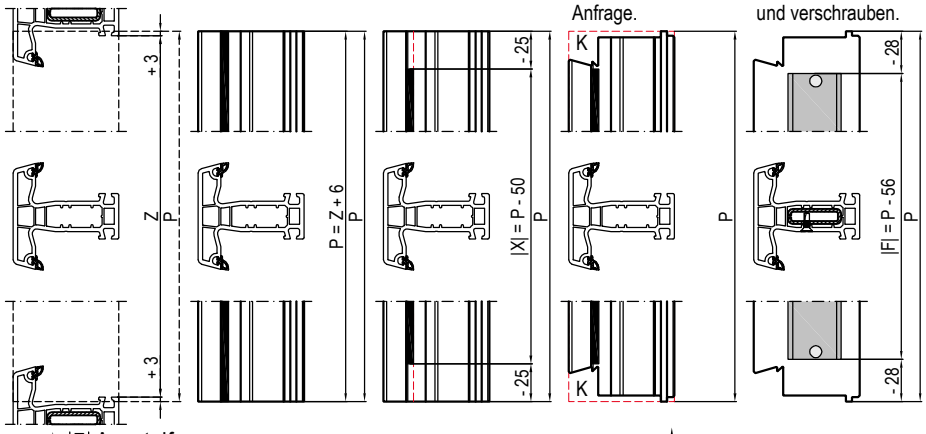

Profilserie
IDEAL 4000
Bautiefe
70mm
Pfosten/Sprossen
140x46 Sprossen

Verbinder		Stoß oder Kreuz
|D|	-	mit Noppen
|Ø|	647105	ohne Noppen
|D|	-	mit Noppen 2)
|Ø|	-	ohne Noppen 2)

|F| Aussteifungen
Hilfsmittel
Bohrbild
|O| 640900 Bohrlehre

6xx1x5 2)

|F| Aussteifungen

01. STOP Wichtig: Die zu verbindenden Profile sind mit Aussteifungen zu versehen (insoweit Aussteifungen vorgesehen sind).

Sprossen

14. 14.

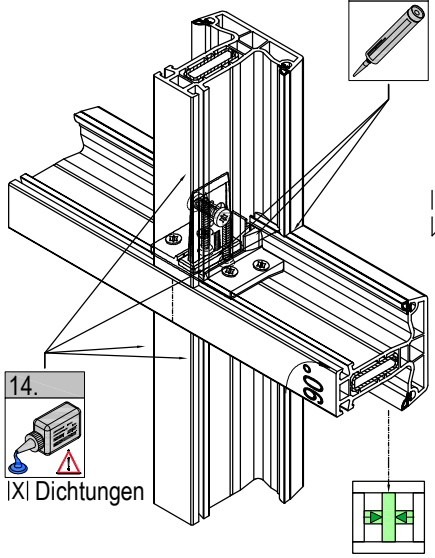

14. |X| Dichtungen

|D| Verbinder
|Ø| Verbinder

Sprossen Flügel

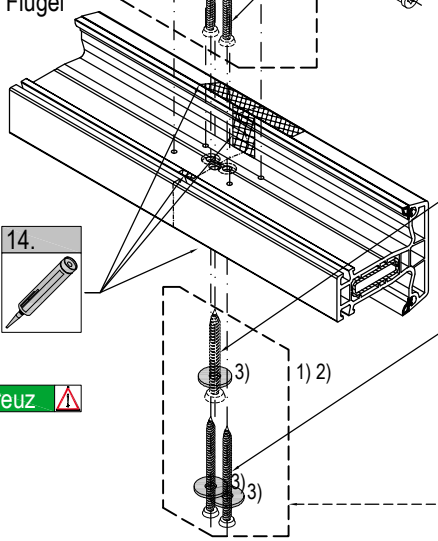

14. Abdichten: Auch nicht dargestellte Dichtungsstöße und Freistellen sind vor dem Verglasen zu versiegeln!

14.

Verbinder

T-01	Verarbeitung	01.-09. ... 14.
|D| |Ø| 6xx1x5	Standard	10. +13. Kreuz
	Option A	12. +13. 2)
	Option B	10.+11. +13. 2)

09. ENTFALLEN

13. -> |D| |Ø| 6xx1x5 T-01
Ø 3.0 3
4x Schraube Fensterschraube ø4.2x19mm
Bohrung = Option

10. T-01
Kreuz 10.+13.
2x Schraube selbstschneidend ø4.8x60mm

08. seitlich
Ø 8 4
1x z.B. Gewindebolzen M6x15 z.B. Hülsenmutter M6x9

07. ENTFALLEN

11. 2) T-01
Ø 6.5 2 3)
1x Schraube ABC-Spax T-02
|O| 640900 Bohrlehre

12. 2) T-01
Ø 5.0 1 3)
2x Schraube selbstschneidend T-02

2) Stoß
STOP Nur bei Stoß oder nur 1x einseitig bei Kreuz.
11. 12.

3) -> powerdur inside
DIN 440 R
11. 12.

Profile

T-02 verschrauben		11.	12.
Fu(Allgemein), P(140x46)	|F|	ø6x30mm	ø4.8x80mm
R(040x02, 040x92, 140x10), P(140x41, 140x47)	3) |F|	ø6x40mm	ø4.8x90mm
R(140... x01, x05, x12, x14, x15, x16, x17, x18, x19, x91)	|F|	ø6x45mm	ø4.8x90mm
R(040x07, 140x00, 140x07, 140x08)	3) |F|	ø6x50mm	ø4.8x100mm
R(140x03), Fo(140x30, 140x31, 140x34), P(140x45)	|F|	ø6x60mm	ø4.8x110mm
R(140x81), Fo(140x33, 140x35, 140x38)	|F|	ø6x70mm	ø4.8x120mm

R(Rahmen), Fu(Flügel mit L- oder U-Aussteifung), Fo(Flügel mit O-Aussteifung), P(Pfosten/Sprossen)

Verbinder

02. Falzmaß Z messen.

03. Pfosten/Sprosse P zuschneiden.

04. Dichtung |X| kürzen.

05. Kontur K fräsen. Fräser / Fräsbilder auf Anfrage.

06. 01. Aussteifung |F| zuschneiden, einsetzen und verschrauben.

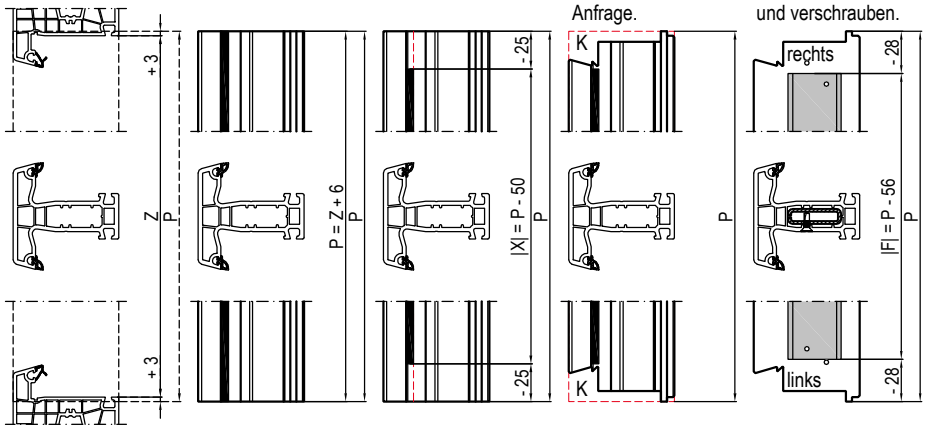

Profilserie
IDEAL 4000
Bautiefe
70mm
Pfosten/Sprossen
140x46 Sprossen
Verbinder Stoß oder Kreuz
|D| 657146 mit Noppen
|Ø| - ohne Noppen
|D| - mit Noppen
|Ø| - ohne Noppen
|F| Aussteifungen
Hilfsmittel
Bohrbild
|O| 650956 Bohrlehre
Stufenbohrer

657146

|F| Aussteifungen

01. STOP Wichtig: Die zu verbindenden Profile sind mit Aussteifungen zu versehen (insoweit Aussteifungen vorgesehen sind).

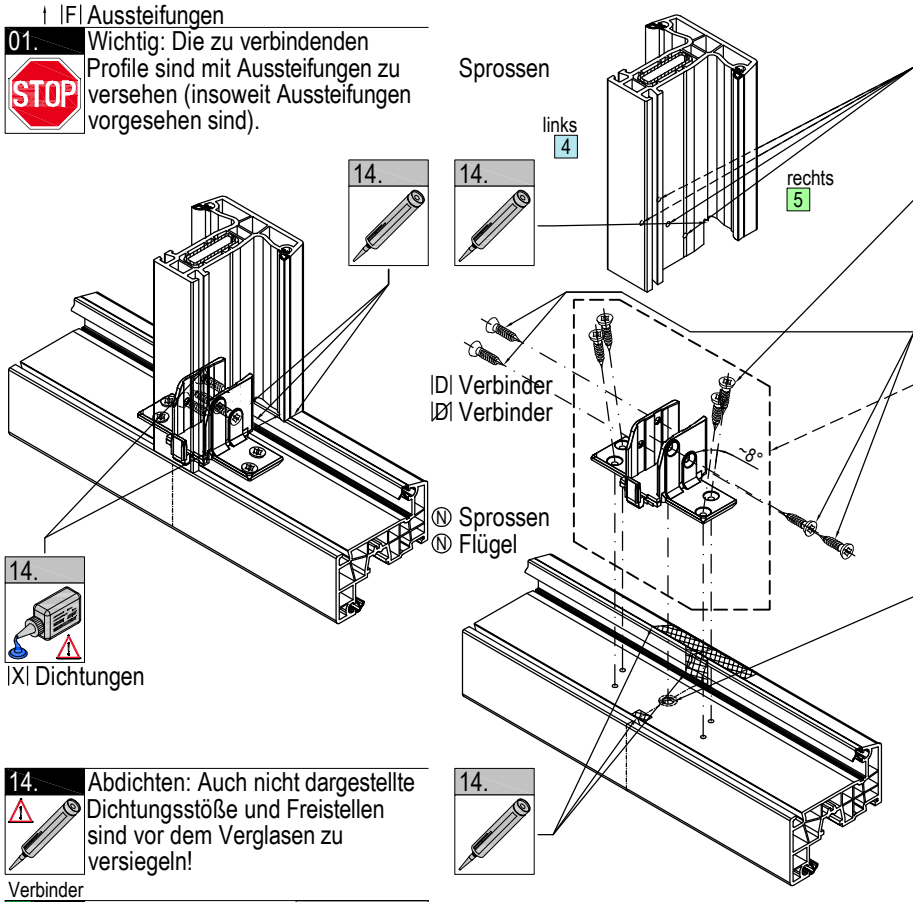

09. 2x links + rechts
Ø 3.0 4 5
ⓘ 4 5 siehe Bohrbild Ⓝ

13. -> |D| |Ø| 657146 ⓘ T-01
Ø 3.0 3
4x Schraube Fensterschraube ø4.2x19mm
Bohrung = Option

10. 2x links + rechts ⓘ T-01
Kreuz ⚠ 10.+13.
4x Schraube Fensterschraube ø4.2x19mm

08. ENTFALLEN

07. -> |D| |Ø| 657146 mit Noppen
Ø 10 2
1x Bohrung
|O| 650956 Bohrlehre
Sackloch

11. ENTFALLEN

12. ENTFALLEN

14. ⚠ Abdichten: Auch nicht dargestellte Dichtungsstöße und Freistellen sind vor dem Verglasen zu versiegeln!

Verbinder

ⓘ T-01	Verarbeitung	01.-09. ... 14.
|D| |Ø| 657146	Standard	10. +13. Kreuz ⚠
	-	-
	-	-

Verbinder Ⓝ

Montageanleitung Schwellenhalter (Rahmen mit 70mm Bautiefe auf Schwellen)

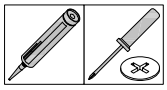

ACHTUNG: - Der Schwellenhalter darf nur in Verbindung mit möglichen Aussteifungen in den Profilen eingesetzt werden!
- Schwellen seitlich, sämtliche Stöße, Öffnungen, Bohrungen usw. sind mit Silikon abzudichten!

HINWEIS: Der Schwellenhalter besteht aus drei Einzelteilen (A)-(B)-(C), die vor der Montage zusammengesteckt werden müssen!

1. Rahmen incl. Aussteifung unten 90° zuschneiden und Rahmen 3-seitig verschweißen, Elementhöhe - 20mm. (Abb. 1)
2. Schwelle zuschneiden: Elementbreite - 10mm (2x -5mm). (Abb. 2)
3. Schwellenhalter seitlich mit der Schwelle verschrauben: 2x FD2 3.9 x 32mm. (Abb. 3)
4. Schwellenhalter von oben mit der Schwelle verschrauben: 1x FD2 3.9 x 16mm. (Abb. 4) Bei Bedarf Ø2mm vorbohren.
5. Verschweißten Rahmen (optional mit montiertem Pfosten*) auf die Schwelle mit montiertem Schwellenhalter setzen. (Abb. 5)
6. Schwellenhalter mit Rahmenrücken verschrauben: 2x FD21 ** 3.9 x 32mm. (Abb. 6)
7. Schwellenhalter mit Rahmenfalz verschrauben: 1x FD21 ** 3.9 x 32mm. (Abb. 7)
8. Windstopp (476091/446091) im Rahmen (optional auch im montiertem Pfosten*) und gegenüber Windstopp (476092/446092) im Flügel einsetzen. (Abb. 8)

Bautiefe	Profilserie
70mm	IDEAL 4000 IDEAL 5000

Aussteifungen

	Rahmen	Schwellenhalter
✗	040x02	|V| 646022
✓	140x08	|V| 646070
✗	040x07	
✓	140x07	
✓	150x02	|V| 646071
✓	140x03 1)	
✗	050x03	
✓	150x03	|V| 646072 1)

1) Beispiel

Schwelle h= 20mm	
70mm	|U| 249060
85mm	|U| 269060
120mm	|U| 249058

2x	FD2	3.9 x 16mm	
4x	FD2	3.9 x 32mm	
6x	FD21	3.9 x 32mm	**
Bohrer ø2mm (Option)			

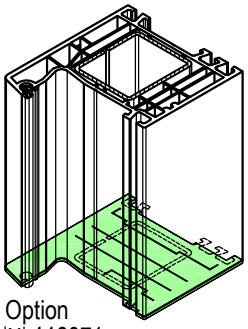

Option
|X| 446071 gr
Set (L+R)
Dichtungen

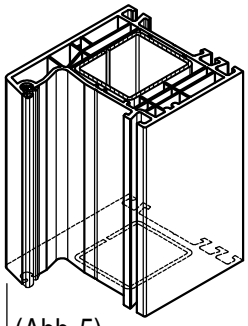

(Abb. 5)

(Abb. 6)
2x FD21 **
3.9 x 32

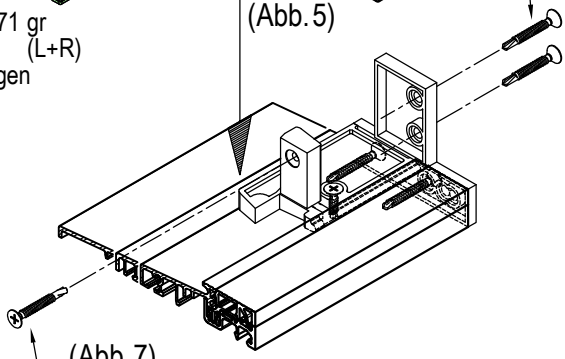

(Abb. 7)
1x FD21 **
3.9 x 32

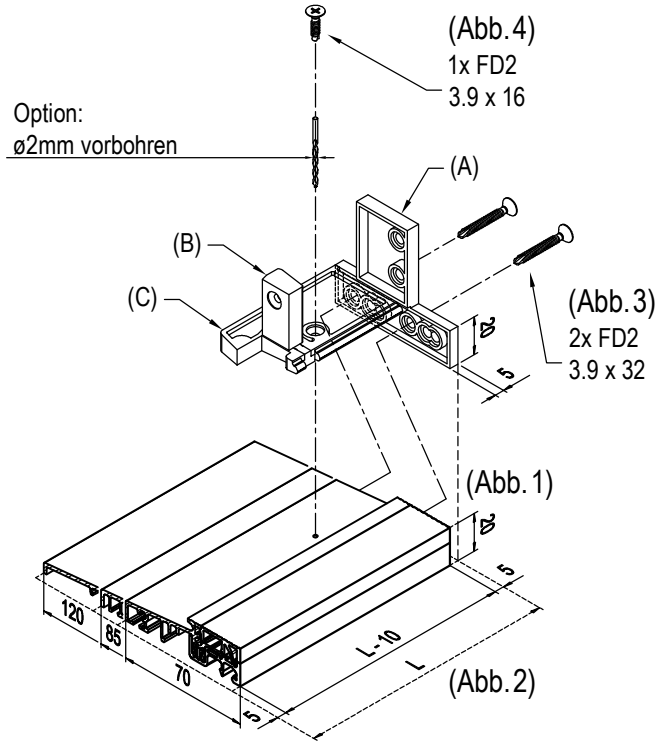

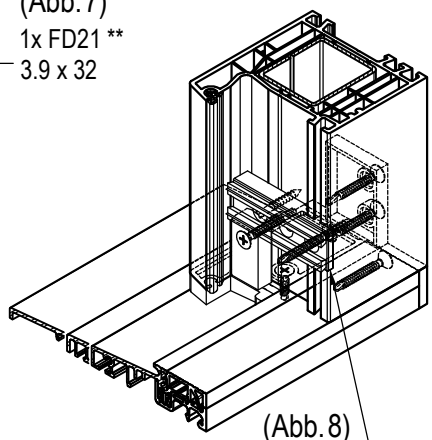

(Abb. 8)
Windstopp 476091/446091 (siehe Handbuch Zusatzprofile / Zubehör Kapitel 05 X Dichtungen)

** FD2 -> 040x02, 040x07, 050x03
* Pfostenhalter: siehe Montageanleitung Pfostenhalter

Montageanleitung Schwellenhalter (Rahmen mit 70mm Bautiefe auf Schwellen)

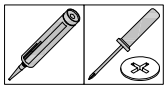

ACHTUNG: - Der Schwellenhalter darf nur in Verbindung mit möglichen Aussteifungen in den Profilen eingesetzt werden!
- Schwellen seitlich, sämtliche Stöße, Öffnungen, Bohrungen usw. sind mit Silikon abzudichten!

HINWEIS: Der Schwellenhalter besteht aus drei Einzelteilen (A)-(B)-(C), die vor der Montage zusammengesteckt werden müssen!

1. Rahmen incl. Aussteifung unten 90° zuschneiden und Rahmen 3-seitig verschweißen, Elementhöhe - 20mm. (Abb. 1)
2. Schwelle zuschneiden: Elementbreite = Schwellenbreite. (Abb. 2)
3. Schwellenhalter 100mm von außen positionieren. (Abb. 3)
4. Schwellenhalter von oben mit der Schwelle verschrauben: 2x FD2 3.9 x 16mm. (Abb. 4)
   Bei Bedarf Ø2mm vorbohren.
5. Verschweißten Rahmen (optional mit montiertem Pfosten*) auf die Schwelle mit montiertem Schwellenhalter setzen. (Abb. 5)
6. Schwellenhalter mit Rahmenrücken verschrauben: 2x FD21 ** 3.9 x 45mm. (Abb. 6)
7. Schwellenhalter mit Rahmenfalz verschrauben: 1x FD21 ** 3.9 x 32mm. (Abb. 7)
8. Windstopp (476091/446091) im Rahmen (optional auch im montiertem Pfosten*) und gegenüber Windstopp (476092/446092) im Flügel einsetzen. (Abb. 8)

Bautiefe	Profilserie
70mm	IDEAL 4000 IDEAL 5000

Aussteifungen

	Rahmen	Schwellenhalter
✓	140x81 1)	|V| 646078
✗	050x04	|V| 656078 1)

1) Beispiel

Schwelle h= 20mm	
70mm	|U| 249060
85mm	|U| 269060
120mm	|U| 249058

4x	FD2 3.9 x 16mm	
2x	FD21 3.9 x 32mm	**
4x	FD21 3.9 x 45mm	**
Bohrer ø2mm (Option)		

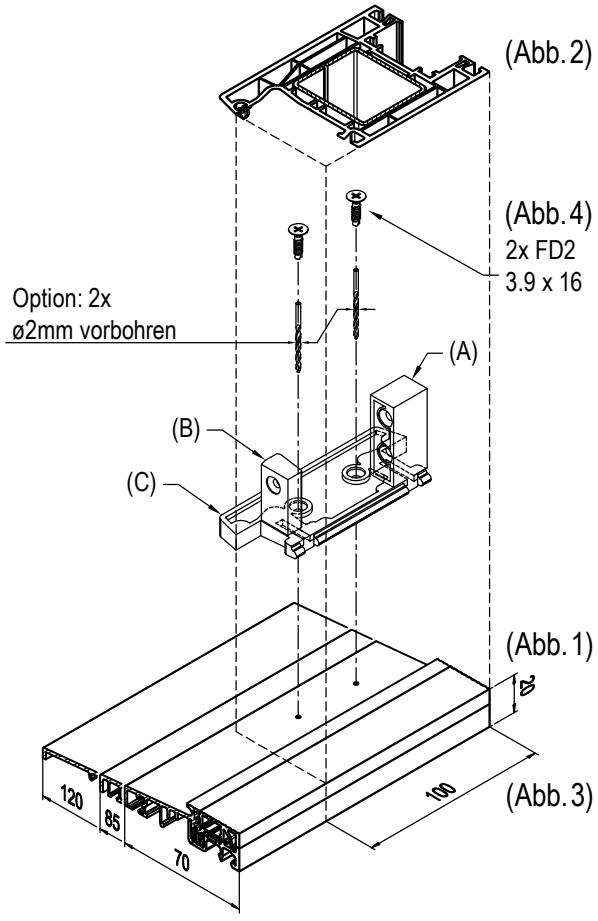

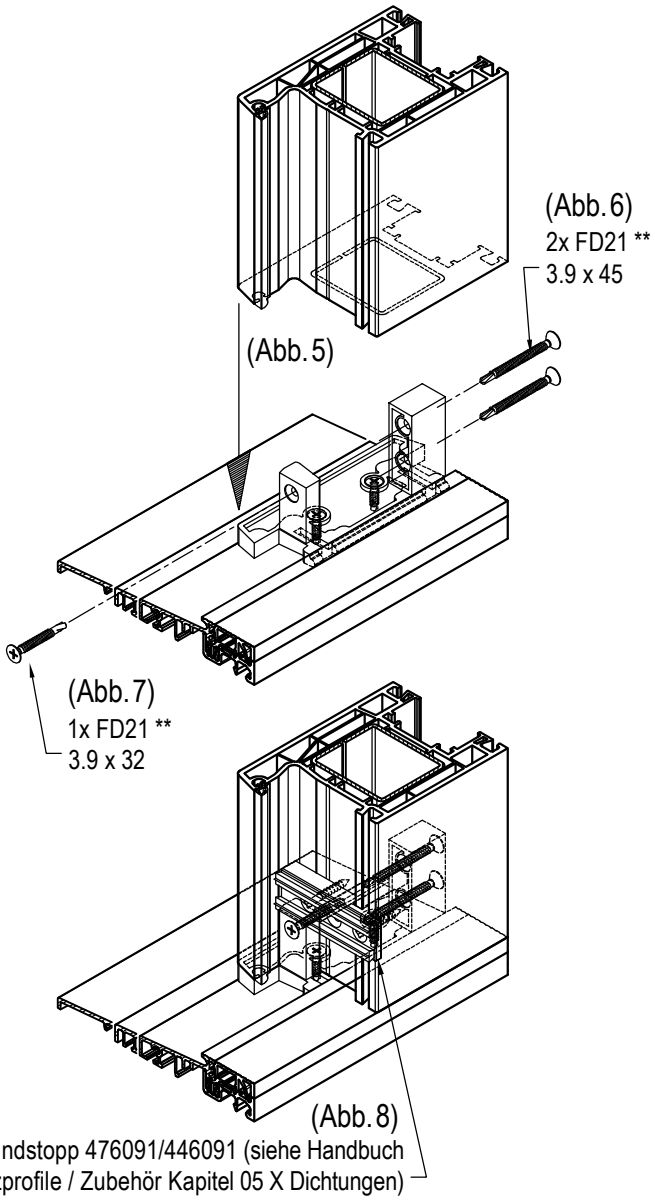

** FD2 -> 050x04
* Pfostenhalter: siehe Montageanleitung Pfostenhalter

Montageanleitung Schwellenhalter (Rahmen mit 120mm Bautiefe auf Schwellen)

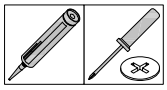

ACHTUNG: - Der Schwellenhalter darf nur in Verbindung mit möglichen Aussteifungen in den Profilen eingesetzt werden!
- Schwellen seitlich, sämtliche Stöße, Öffnungen, Bohrungen usw. sind mit Silikon abzudichten!

HINWEIS: Der Schwellenhalter besteht aus drei Einzelteilen (A)-(B)-(C), die vor der Montage zusammengesteckt werden müssen!

1. Rahmen incl. Aussteifung unten 90° zuschneiden und Rahmen 3-seitig verschweißen, Elementhöhe - 20mm. (Abb. 1)
2. Schwelle zuschneiden: Elementbreite - 10mm (2x -5mm). (Abb. 2)
3. Schwellenhalter seitlich mit der Schwelle verschrauben: 2x FD2 3.9 x 32mm . (Abb. 3)
4. Schwellenhalter von oben mit der Schwelle verschrauben: 2x FD2 3.9 x 16mm. (Abb. 4)
   Bei Bedarf Ø2mm vorbohren.
5. Schwelle von oben durch den Schraubkanal im Schwellenhalter Ø4mm durchbohren. (Abb. 5)
6. Verschweißten Rahmen (optional mit montiertem Pfosten*) auf die Schwelle mit montiertem Schwellenhalter setzen. (Abb. 6)
7. Schwellenhalter mit Rahmenrücken verschrauben: 2x FD21 ** 3.9 x 32mm. (Abb. 7)
8. Schwellenhalter mit Rahmenzargenrücken verschrauben: 2x FD2 3.9 x 16mm. (Abb. 8)
9. Schwellenhalter mit Rahmenfalz verschrauben:
   1x FD21 ** 3.9 x 32mm. (Abb. 9)
10. Rahmen von unten durch Schwelle und Schwellenhalter verschrauben: 1x 4.2 x 40mm. (Abb. 10)
11. Windstopp (476091/446091) im Rahmen (optional auch im montiertem Pfosten*) und gegenüber Windstopp (476092/446092) im Flügel einsetzen. (Abb. 11)

Bautiefe	Profilserie
70mm	IDEAL 4000

Aussteifungen

Rahmen	Schwellenhalter
✓ 140x91 1)	|V| 646076 1)
✗ 040x92	|V| 646079

1) Beispiel

Schwelle h= 20mm	
120mm	|U| 249058

8x	FD2 3.9 x 16mm	
4x	FD2 3.9 x 32mm	
6x	FD21 3.9 x 32mm	**
2x	4.2 x 40mm	
Bohrer ø4mm		
Bohrer ø2mm (Option)		

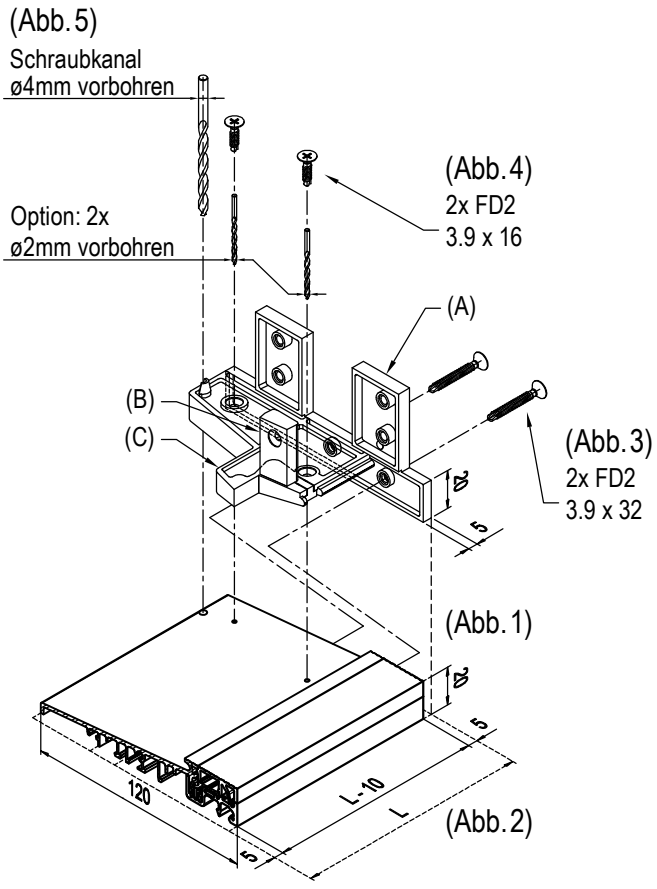

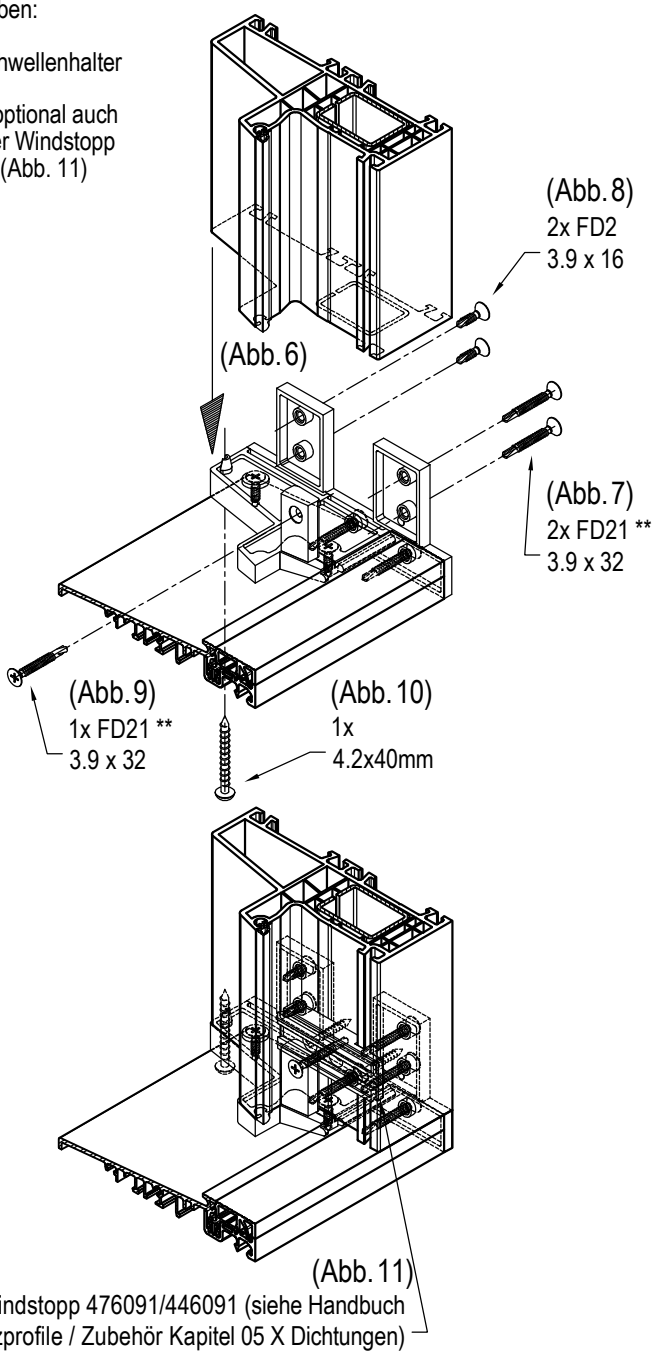

** FD2 -> 040x92
* Pfostenhalter: siehe Montageanleitung Pfostenhalter

Montageanleitung Pfostenhalter (Pfosten mit 70mm Bautiefe auf Schwellen)

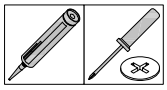

ACHTUNG: - Der Pfostenhalter darf nur in Verbindung mit möglichen Aussteifungen in den Profilen eingesetzt werden!
- Schwellen seitlich, sämtliche Stöße, Öffnungen, Bohrungen usw. sind mit Silikon abzudichten!

HINWEIS: Der Pfostenhalter besteht aus drei Einzelteilen (A)-(B)-(C), die vor der Montage zusammengesteckt werden müssen!

1. Rahmen und Schwellenhalter vorbereiten. Siehe hierzu Montageanleitung Schwellenhalter.
2. Pfosten incl. Aussteifung unten 90° zuschneiden, Elementhöhe - 20mm. (Abb. 1)
   Abzugsmaße oben beachten: siehe VM Kapitel 09 H Mechanische Verbindungen zwischen Pfosten und Rahmen.
3. Pfostenhalter von oben mit der Schwelle verschrauben: 2x FD2 3.9 x 16mm. (Abb. 2)
   Bei Bedarf Ø2mm vorbohren.
4. Pfosten oben mit Verbinder im verschweißtem Rahmen montieren:
   siehe VM Kapitel 09 H Mechanische Verbindungen.
5. Verschweißten Rahmen mit montiertem Pfosten auf die Schwelle mit
   montiertem Pfostenhalter setzen. (Abb. 3)
6. Rahmen mit Schwellenhalter verschrauben. Siehe hierzu Montageanleitungen Schwellenhalter.
7. Pfostenhalter mit Pfostenfalz links und rechts verschrauben: je 1x FD21 3.9 x 25mm. (Abb. 4a + b)
8. Windstopp (476091/446091) im Pfosten links und rechts und gegenüber
   Windstopp (476092/446092) im jeweiligen Flügel einsetzen (entfällt bei Festfeldern). (Abb. 5)

Bautiefe	Profilserie
70mm	IDEAL 4000 IDEAL 5000

Pfosten	Pfostenhalter
140x47	W 646073
140x41	W 646074
140x45 1) 150x43	W 646075 1)

1) Beispiel

Schwelle h= 20mm	
70mm	U 249060
85mm	U 269060
120mm	U 249058

2x	FD2 3.9 x 16mm
2x	FD21 3.9 x 25mm
Bohrer ø2mm (Option)	

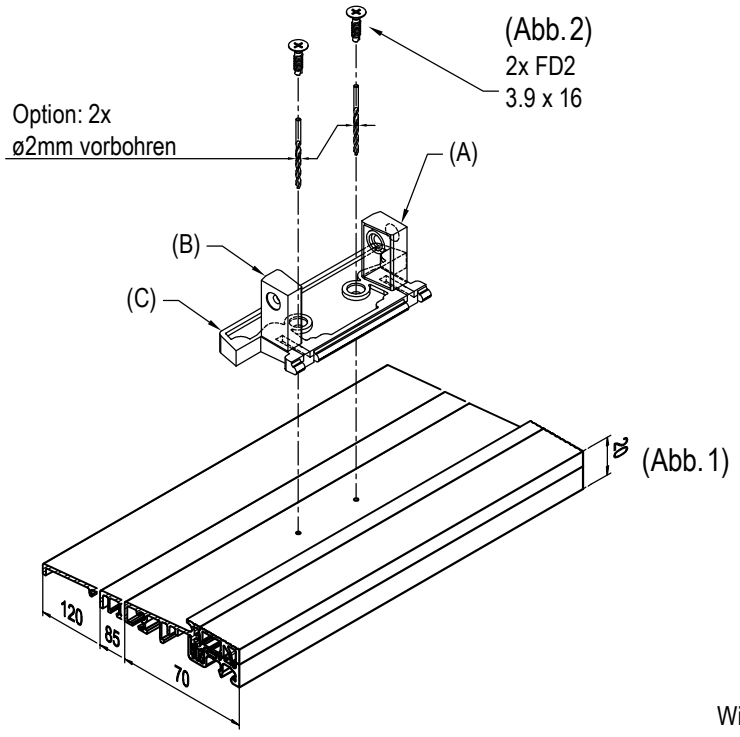

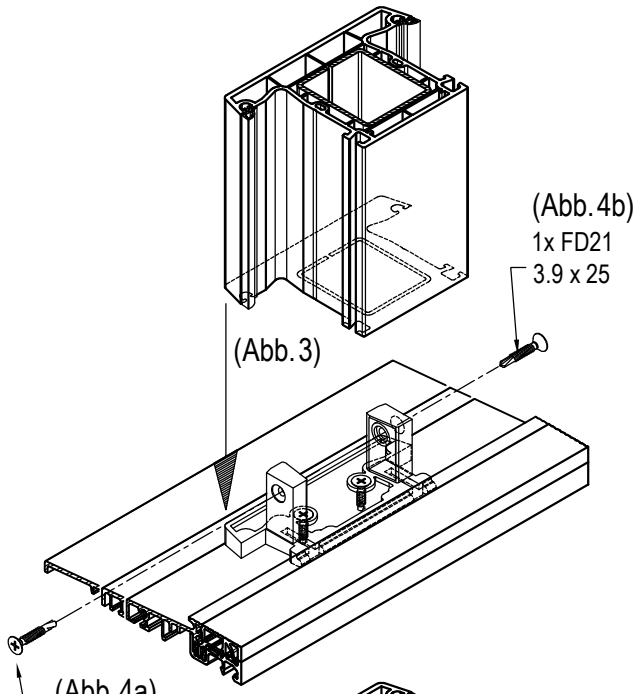

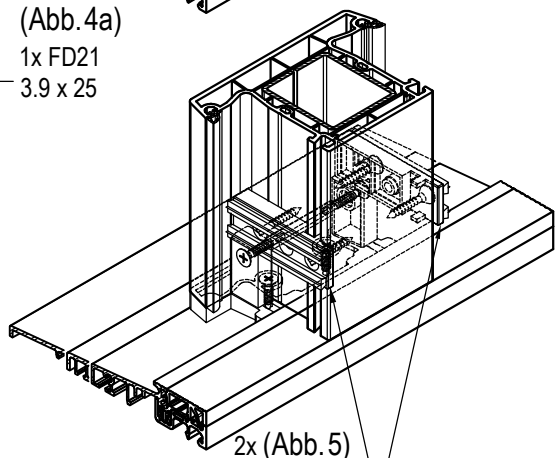

Montageanleitung Schwellen außenaufgehend

ACHTUNG: - Schwellen seitlich, sämtliche Stöße, Öffnungen, Bohrungen usw. sind mit Silikon abzudichten!

HINWEIS: Das Adapter-Alu-Profil "außenaufgehend" 249062 wird nachfolgend nur noch als Adapter 249062 bezeichnet!

1. Rahmen und Schwellenhalter (optional mit Pfosten und Pfostenhalter) vorbereiten:
   Siehe hierzu Montageanleitung Schwellenhalter (und optional zusätzlich Montageanleitung Pfostenhalter). (Abb. 1)
2. Lichtes Maß von Blendrahmen zu Blendrahmen (optional zu Pfosten) ausmessen (Blendrahmenlichte = BrL). (Abb. 2)
3. Adapter 249062 zuschneiden: lichtes Maß (BrL) - 5mm (2 x 2.5mm). (Abb. 3)
4. Adapter 249062 mit Ø4mm vorbohren (a= 250mm, Abstand zum Rand: <50mm). (Abb. 4)
   OPTION: Adapter 249062 mit Ø2mm durchbohren und oben Ø10mm Sackloch aufbohren.
5. Endkappe(n) 646062 (links + rechts) seitlich in den Adapter 249062 links und rechts abdichtend einkleben. (Abb. 5a + b)
6. Vorgebohrten Adapter 249062 incl. verklebter Endkappen 646062 auf der Schwelle positionieren und mit FD2 3.9 x 16mm verschrauben. (Abb. 6)

Bautiefe	Profilserie
70mm	IDEAL 4000

↓

Rahmen	Schwellenhalter
...	|V| ...
140x03 1)	|V| 646072 1)
...	|V| ...

1) Beispiel ↓

Pfosten	Pfostenhalter
...	|W| ...

↓

Schwelle h= 20mm	
70mm	|U| 249060 1)
85mm	|U| 269060
120mm	|U| 249058

1) Beispiel ↓

Adapter
|U| 249062
Endkappen
|C| 646062
Dichtungen
|X| 447340, 449340

... FD2 3.9 x 16mm
Bohrer ø4mm
OPTION mit Sackloch:
Bohrer ø2mm + ø10mm

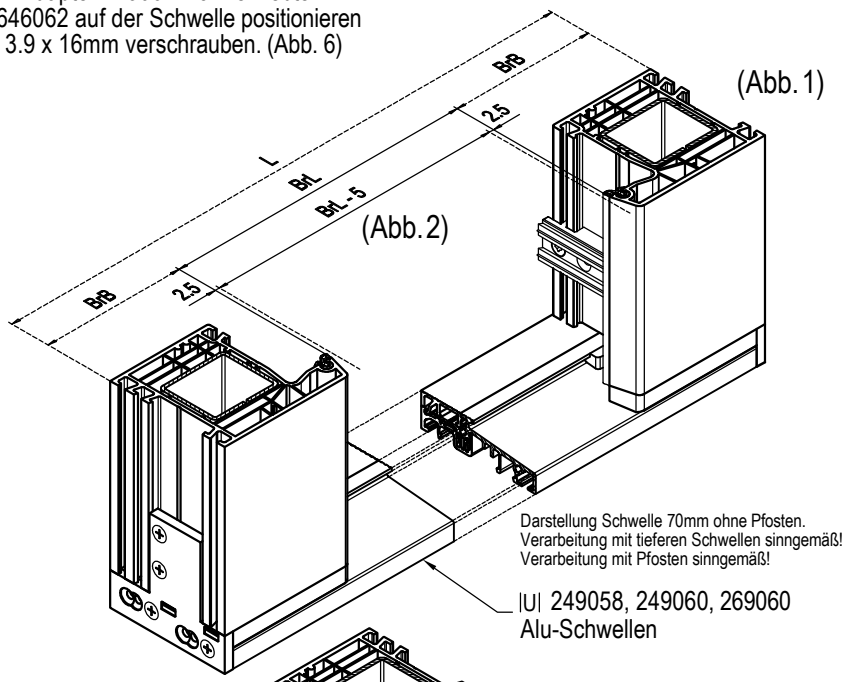

(Abb. 1)

(Abb. 2)

Darstellung Schwelle 70mm ohne Pfosten.
Verarbeitung mit tieferen Schwellen sinngemäß!
Verarbeitung mit Pfosten sinngemäß!

|U| 249058, 249060, 269060
Alu-Schwellen

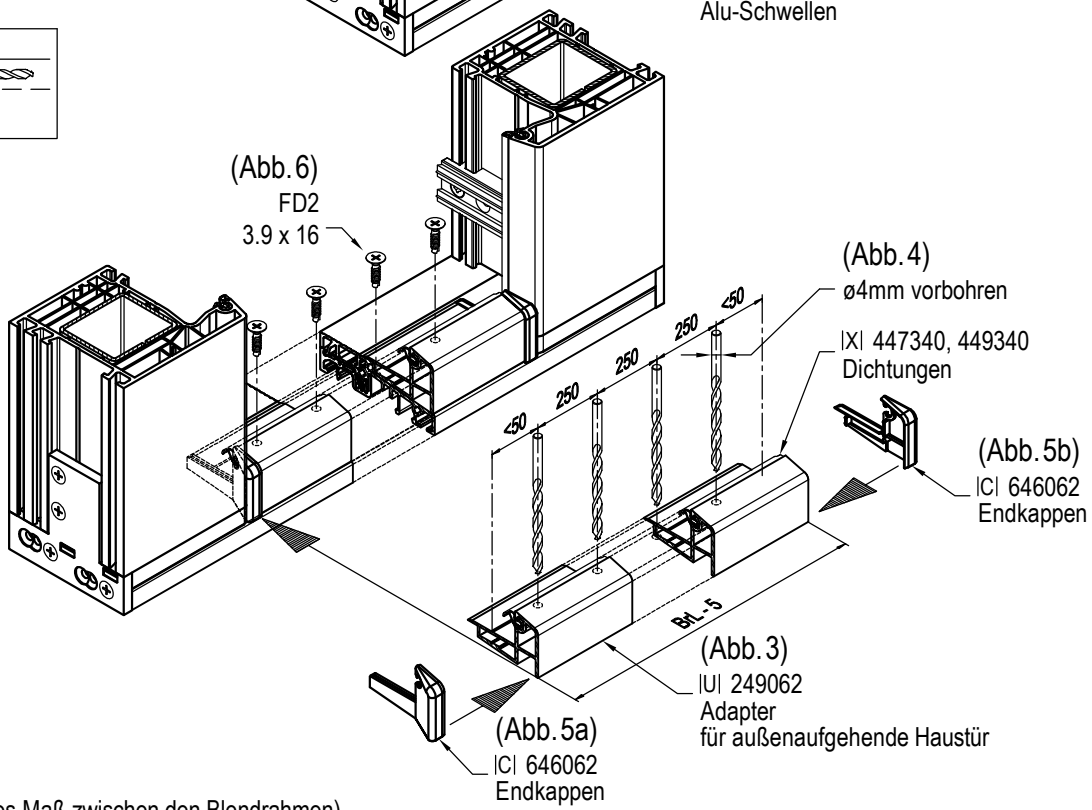

(Abb. 6)
FD2
3.9 x 16

(Abb. 4)
ø4mm vorbohren

|X| 447340, 449340
Dichtungen

(Abb. 5b)
|C| 646062
Endkappen

(Abb. 3)
|U| 249062
Adapter
für außenaufgehende Haustür

(Abb. 5a)
|C| 646062
Endkappen

BrL = Blendrahmenlichte (lichtes Maß zwischen den Blendrahmen)
BrB = Blendrahmenbreite (Ansichtsbreite Rahmen)

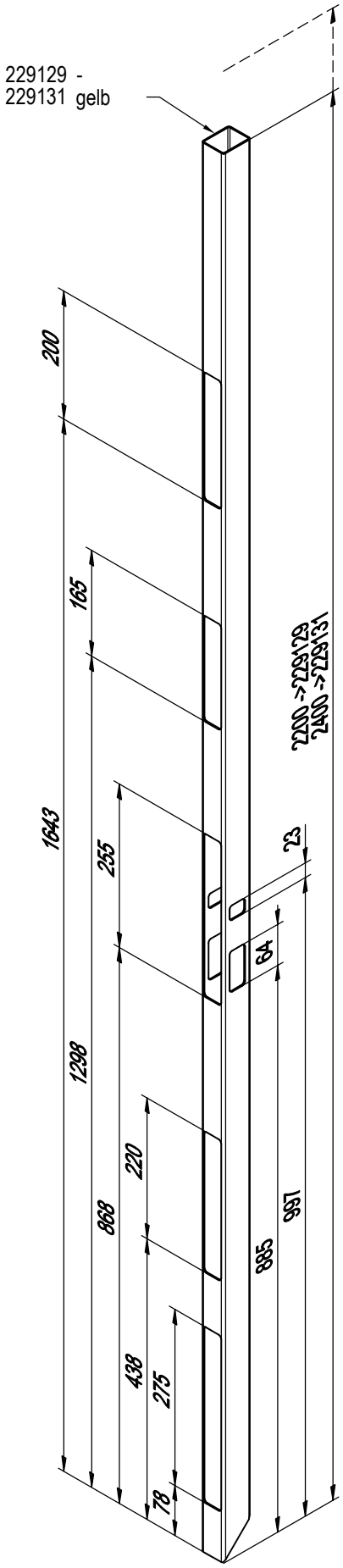

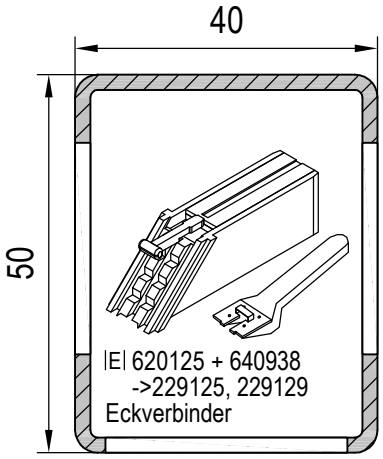

|F| 229129 s=2.0mm 8.5/12.1cm4 3-5x ausgestanzt
Aussteifungen nicht markiert universell einsetzbar

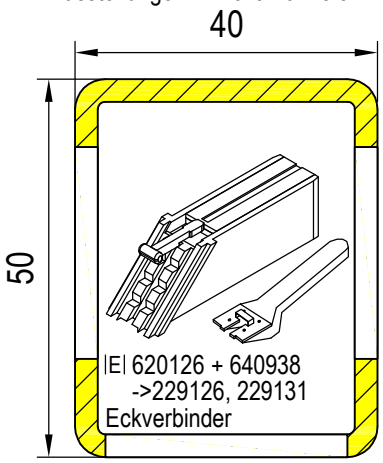

|F| 229131 s=3.0mm 11.8/16.8cm4 3-5x ausgestanzt
Aussteifungen gelb markiert universell einsetzbar

Flügel	Profilserie
120x33 120x35	IDEAL 2000
140x33 140x35	IDEAL 4000

Passende Haustürbeschläge:

Es können viele der handelsüblichen und gängigsten Haustürbeschläge der bekannten Beschlagshersteller eingesetzt werden.

Die genauen Typen-Bezeichnungen sind den entsprechenden Beschlagsherstellern-Informationen zu entnehmen und die Kompatibilität ist mit den Beschlagsherstellern abzuklären und sicherzustellen!

(Ausstanzung 3-fach) Anbei einige Beispiele für Beschläge (vorbehaltlich):
FUHR ->855GL
GU ->Secury SH2; SH4; DR
KFV / Siegenia AUBI ->B001: z.B.: AS 2300; AS 2300
ROTO ->V02/03: z.B.: MVZ 400 V3 (752 Maß oben); MVZ 500 V3
WINKHAUS ->F1880/M; STV-F1660/D 92/... M2; STV-F1607/D 92/... B2

Hinweis: eventuell müssen Stulpe beschnitten werden.

(Ausstanzung 5-fach) Anbei einige Beispiele für Beschläge (vorbehaltlich):
GU ->Secury Auto; SB2; SR2
KFV / Siegenia AUBI ->AS 2304: 45/88; 45/88 W54; 45/92; 45/92 W54
MACO ->G-TS: 45/88 2B; 45/88 2B 2VZ; 45/88 4B
ROTO ->MVZ 400: 45/92 V3 2B; 45/92 4B 20-22; 45/88 V3 2B; 45/88 4B 20-22
SCHÜRING ->DVMP16; SVMG; SVMP; ZVMP16
WINKHAUS ->STV: F1660 45/92 M2; F1660 45/92 M4; FGT1660 45/92 M4

Hinweis: eventuell müssen Stulpe beschnitten werden.

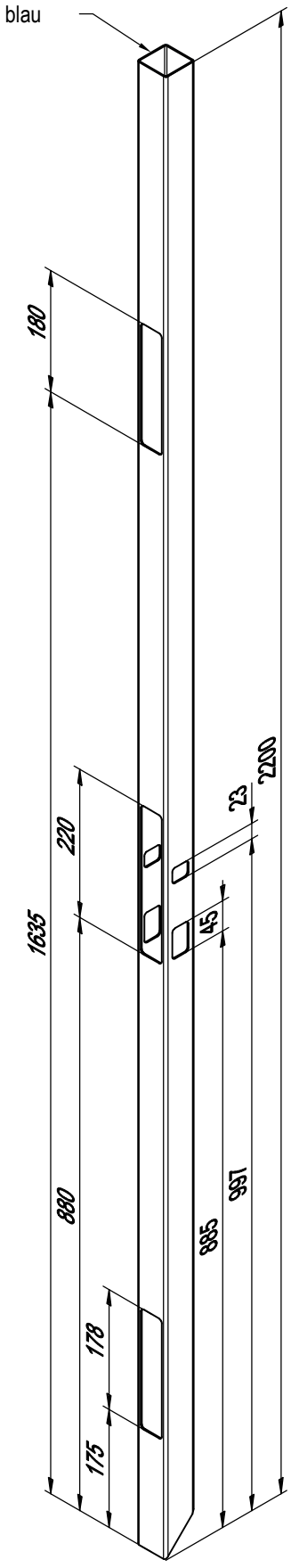

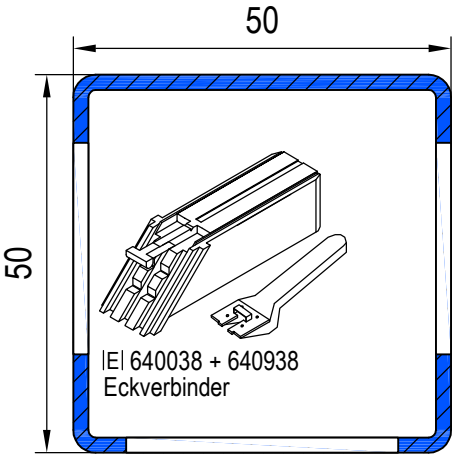

|E| 640038 + 640938
Eckverbinder

Flügel	Profilserie
140x38	IDEAL 4000
170x33 170x35 170x39	 IDEAL 7000

|F| 229137 s=2.0mm 14.4/14.4cm4 3x ausgestanzt
Aussteifungen blau markiert universell einsetzbar

Passende Haustürbeschläge:

Es können viele der handelsüblichen und gängigsten Haustürbeschläge der bekannten Beschlagshersteller eingesetzt werden.

Die genauen Typen-Bezeichnungen sind den entsprechenden Beschlagsherstellern-Informationen zu entnehmen und die Kompatibilität ist mit den Beschlagsherstellern abzuklären und sicherzustellen!

(Ausstanzung 3-fach) Anbei einige Beispiele für Beschläge (vorbehaltlich):
FUHR ->855GL
GU ->Secury SH2; SH4; DR
KFV / Siegenia AUBI ->B001: z.B.: AS 2300; AS 2300
ROTO ->V02/03: z.B.: MVZ 400 V3 (752 Maß oben); MVZ 500 V3
WINKHAUS ->F1880/M; STV-F1660/D 92/... M2; STV-F1607/D 92/... B2

Hinweis: eventuell müssen Stulpe beschnitten werden.

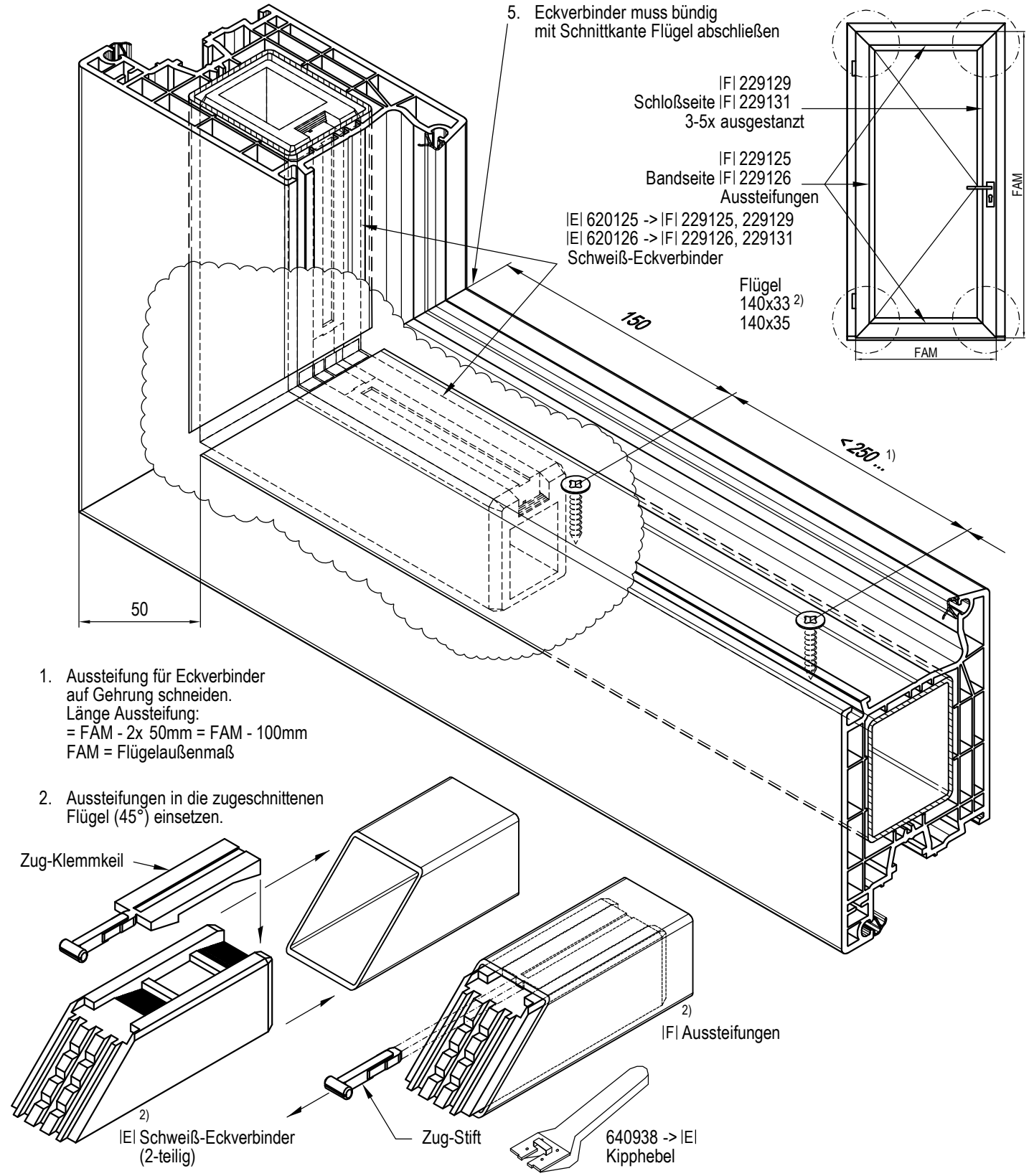

1. Aussteifung für Eckverbinder auf Gehrung schneiden.
   Länge Aussteifung:
   = FAM - 2x 50mm = FAM - 100mm
   FAM = Flügelaußenmaß

2. Aussteifungen in die zugeschnittenen Flügel (45°) einsetzen.

3. Eckverbinder (bestehend aus Zug-Klemmkeil und Verbinder) in die im Profil befindliche Aussteifung einsetzen.

4. Eckverbinder beidseitig in der Aussteifung positionieren/fixieren und Zug-Klemmkeil mit Hilfe des Kipphebels 640938 (und starkem Ruck am Zug-Stift) einklemmen, so dass der Verbinder fest sitzt. Der Zug-Stift sollte durch den starken Ruck abbrechen.

5. siehe oben

6. Flügel-Profile incl. Verbinder und Aussteifung verschweißen.

1) bei weißen Profilen
2) Beispiel

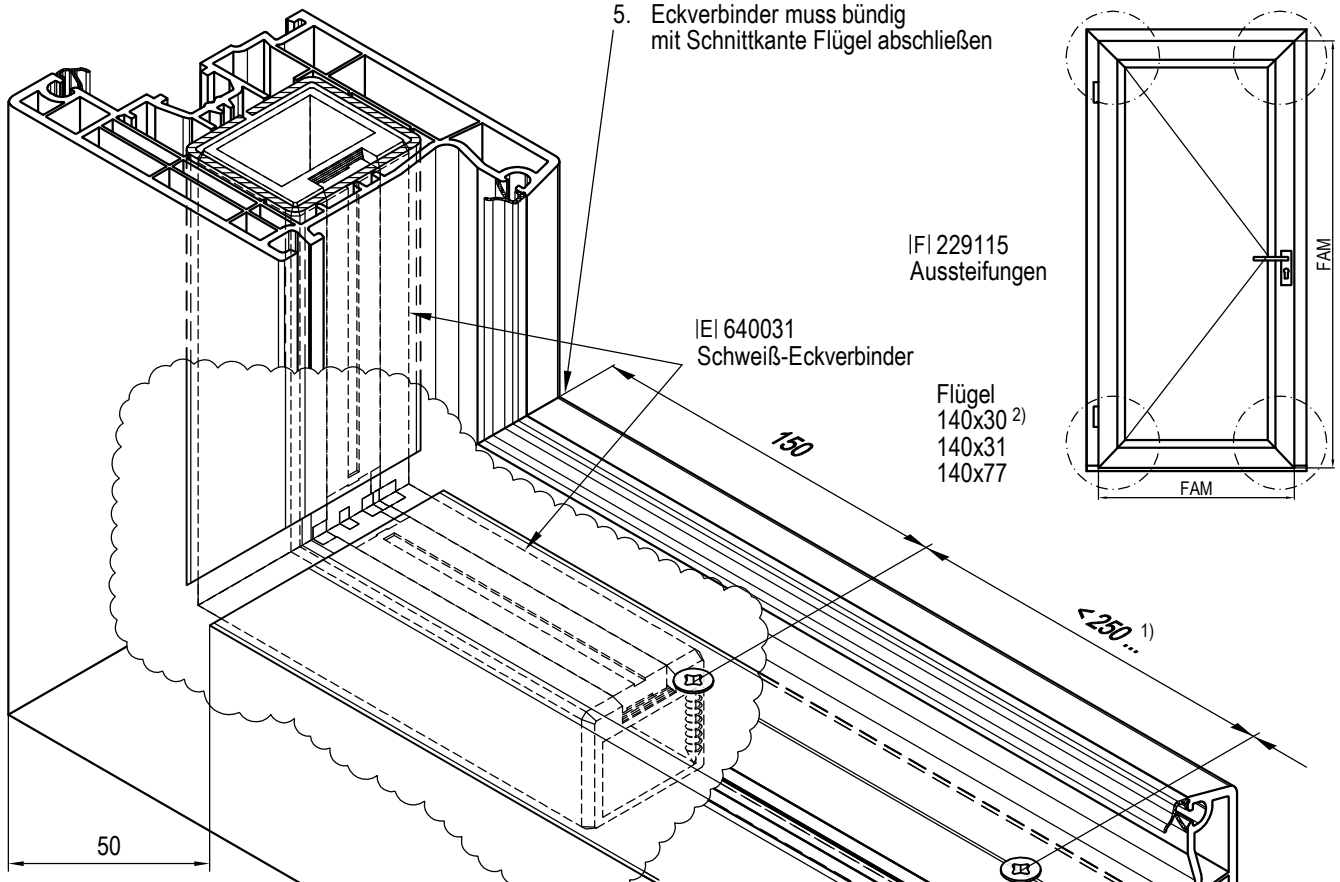

1. Aussteifung für Eckverbinder auf Gehrung schneiden.
   Länge Aussteifung:
   = FAM - 2x 50mm = FAM - 100mm
   FAM = Flügelaußenmaß

2. Aussteifungen in die zugeschnittenen Flügel (45°) einsetzen.

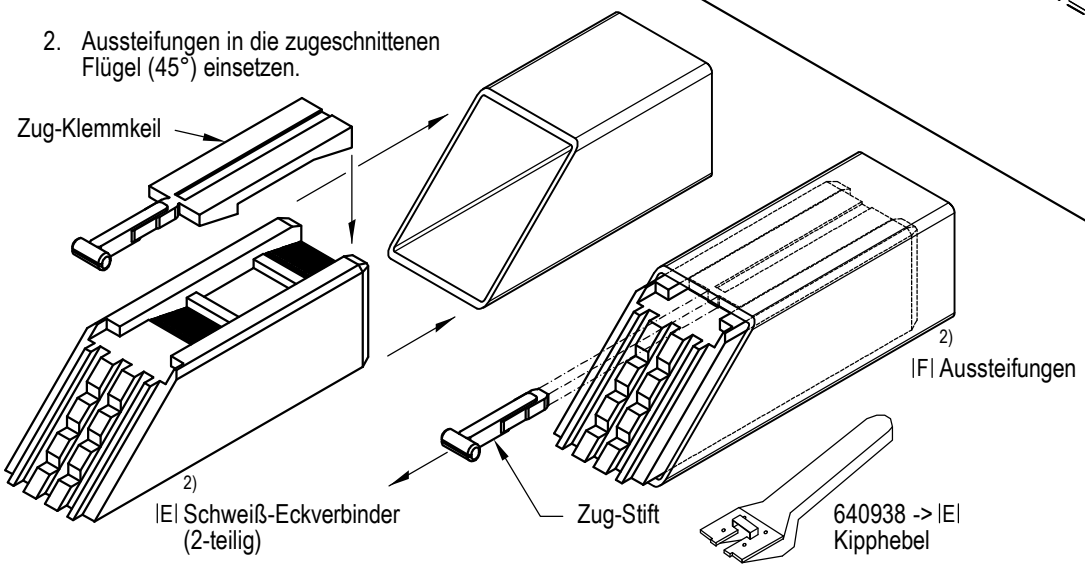

3. Eckverbinder (bestehend aus Zug-Klemmkeil und Verbinder) in die im Profil befindliche Aussteifung einsetzen.

4. Eckverbinder beidseitig in der Aussteifung positionieren/fixieren und Zug-Klemmkeil mit Hilfe des Kipphebels 640938 (und starkem Ruck am Zug-Stift) einklemmen, so dass der Verbinder fest sitzt. Der Zug-Stift sollte durch den starken Ruck abbrechen.

5. siehe oben

6. Flügel-Profile incl. Verbinder und Aussteifung verschweißen.

1) bei weißen Profilen
2) Beispiel

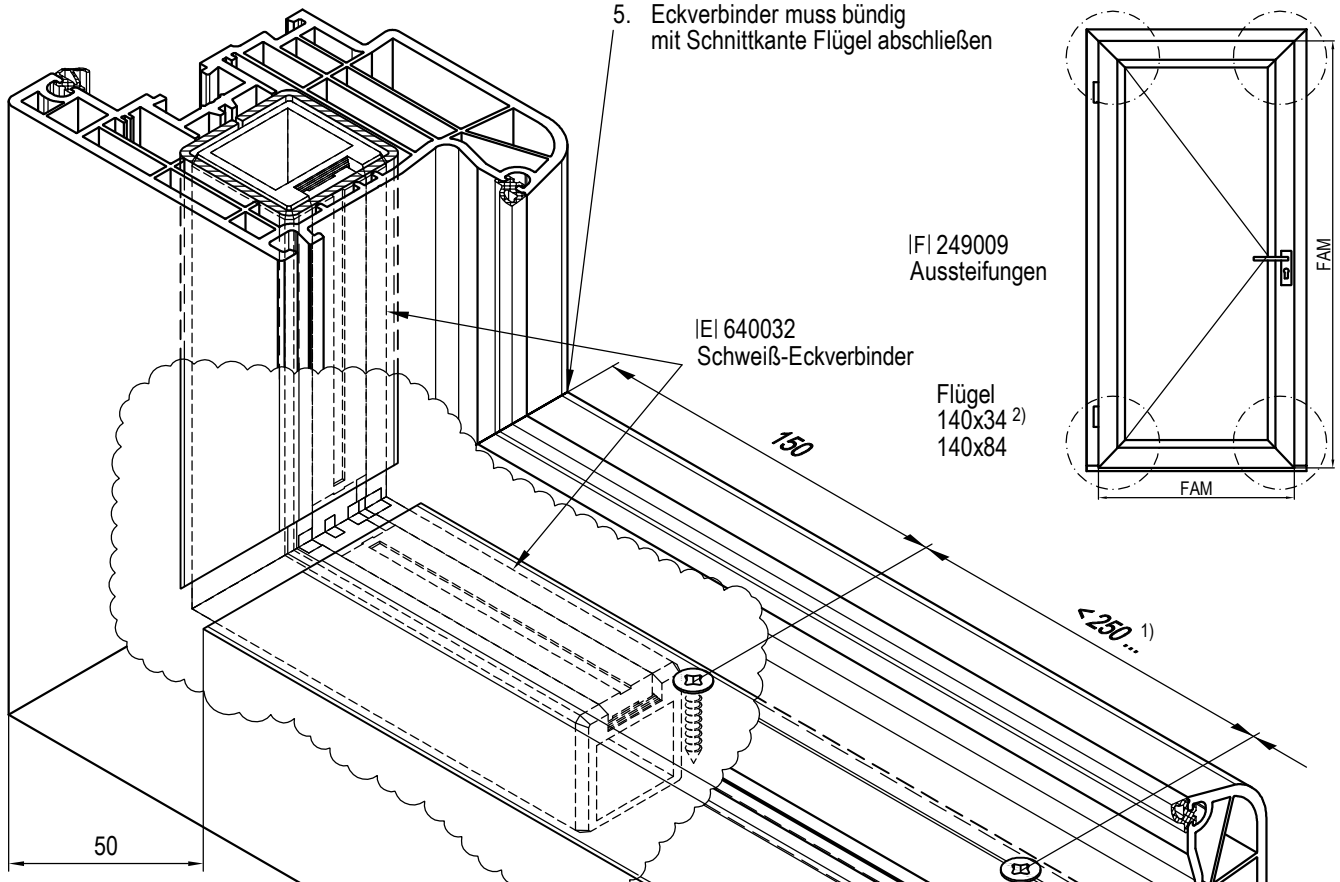

1. Aussteifung für Eckverbinder auf Gehrung schneiden.
   Länge Aussteifung:
   = FAM - 2x 50mm = FAM - 100mm
   FAM = Flügelaußenmaß

2. Aussteifungen in die zugeschnittenen Flügel (45°) einsetzen.

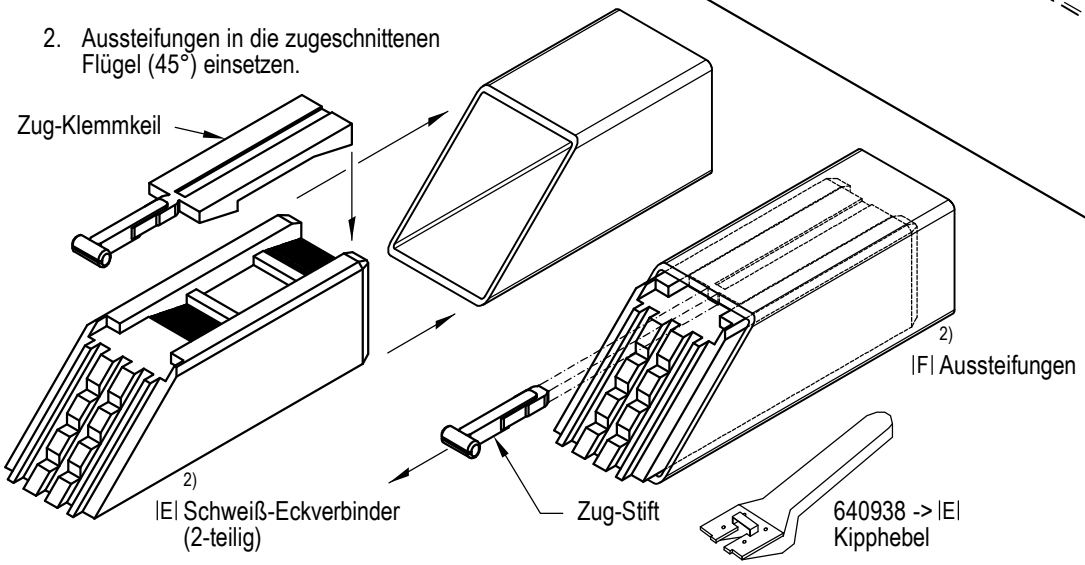

3. Eckverbinder (bestehend aus Zug-Klemmkeil und Verbinder) in die im Profil befindliche Aussteifung einsetzen.

4. Eckverbinder beidseitig in der Aussteifung positionieren/fixieren und Zug-Klemmkeil mit Hilfe des Kipphebels 640938 (und starkem Ruck am Zug-Stift) einklemmen, so dass der Verbinder fest sitzt. Der Zug-Stift sollte durch den starken Ruck abbrechen.

5. siehe oben

6. Flügel-Profile incl. Verbinder und Aussteifung verschweißen.

1) bei weißen Profilen
2) Beispiel

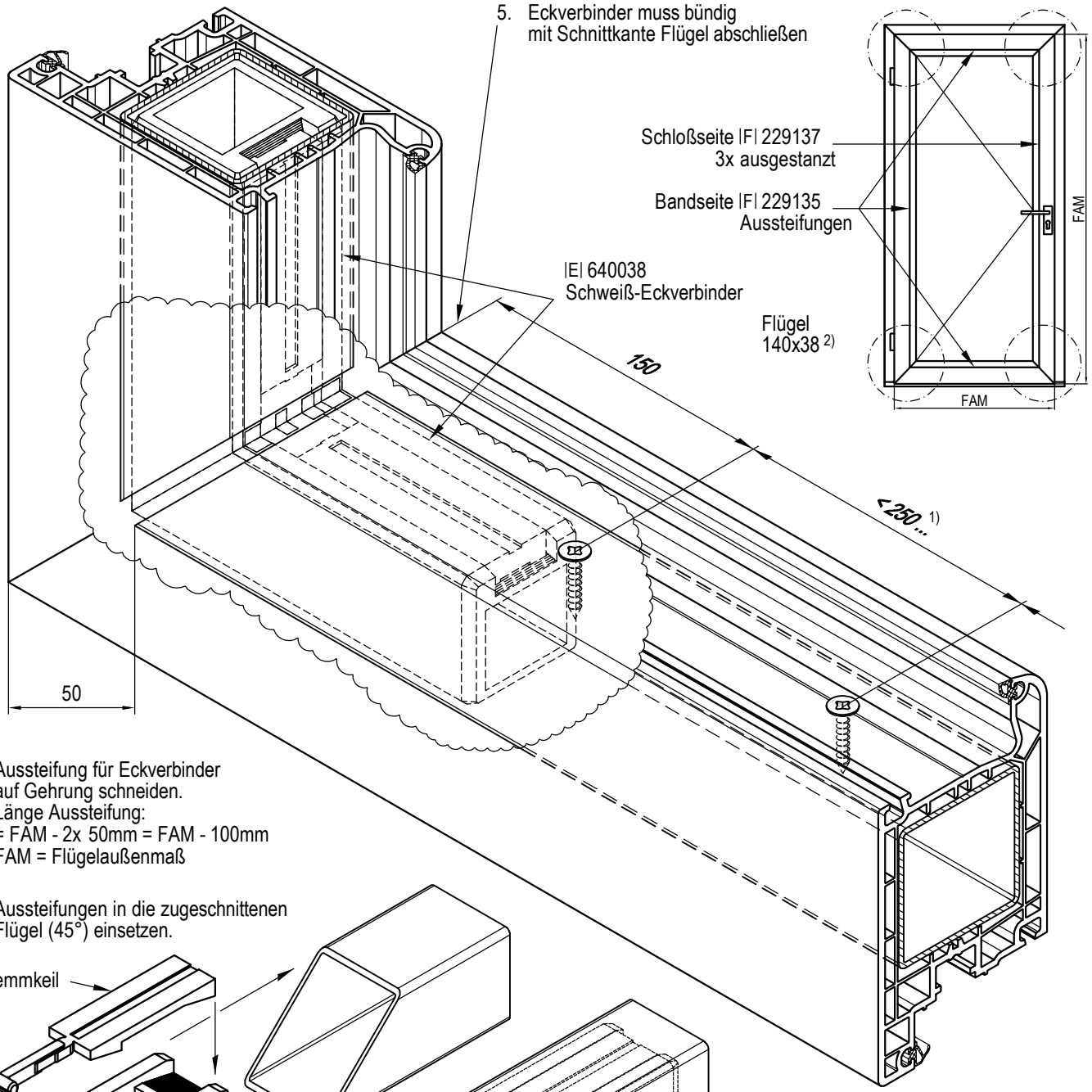

1. Aussteifung für Eckverbinder auf Gehrung schneiden.
   Länge Aussteifung:
   = FAM - 2x 50mm = FAM - 100mm
   FAM = Flügelaußenmaß

2. Aussteifungen in die zugeschnittenen Flügel (45°) einsetzen.

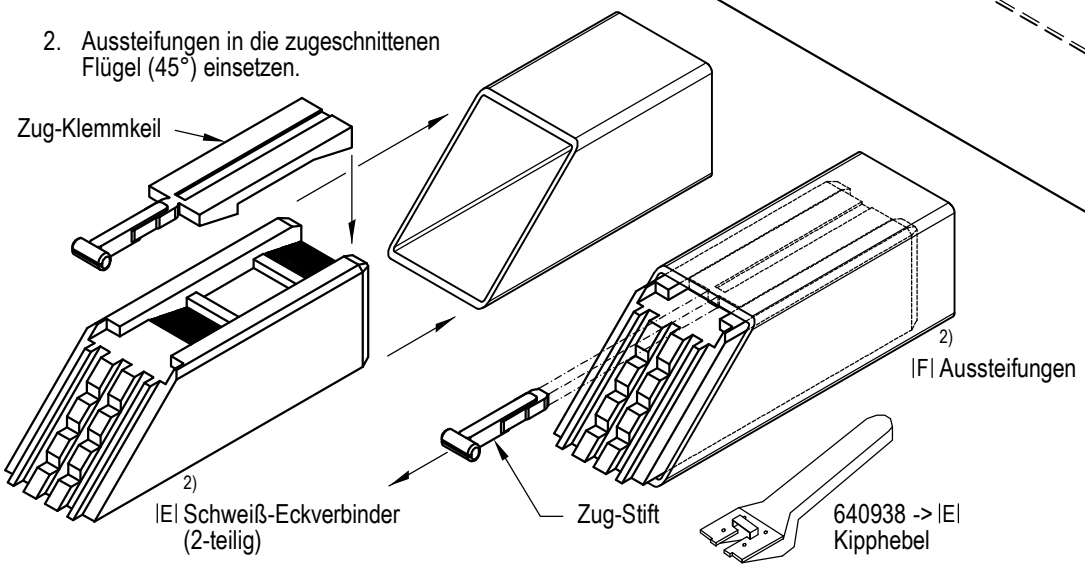

3. Eckverbinder (bestehend aus Zug-Klemmkeil und Verbinder) in die im Profil befindliche Aussteifung einsetzen.

4. Eckverbinder beidseitig in der Aussteifung positionieren/fixieren und Zug-Klemmkeil mit Hilfe des Kipphebels 640938 (und starkem Ruck am Zug-Stift) einklemmen, so dass der Verbinder fest sitzt. Der Zug-Stift sollte durch den starken Ruck abbrechen.

5. siehe oben

6. Flügel-Profile incl. Verbinder und Aussteifung verschweißen.

1) bei weißen Profilen
2) Beispiel

Montageanleitung Dreh-Kipp-Schwellen: Wetterschenkel

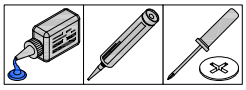

Einflügeliges Fenster (ohne Darstellung):
1. Wetterschenkel zuschneiden: L= FIF - 30
2. Endkappen verschrauben: FD2 3.9x16mm oder FD21 3.9x19mm.
3. Wetterschenkel incl. Endkappen montieren.
4. Seitliche Freistellen abdichten.

Zweiflügeliges Fenster mit Stulp (siehe Darstellung / Beispiel):
1. Wetterschenkel vom D- und DK-Flügel zuschneiden: siehe Darstellung!
2. Endkappen verschrauben: FD2 3.9x16mm oder FD21 3.9x19mm.
3. Wetterschenkel vom D-Flügel incl. Endkappe im Bereich der Stulp-Endkappe um ca. 1.5mm ausklinken (Detail "A").
4. Wetterschenkel incl. Endkappen montieren.
5. Seitliche Freistellen und Freistellen bei der Stulp-Endkappe abdichten.

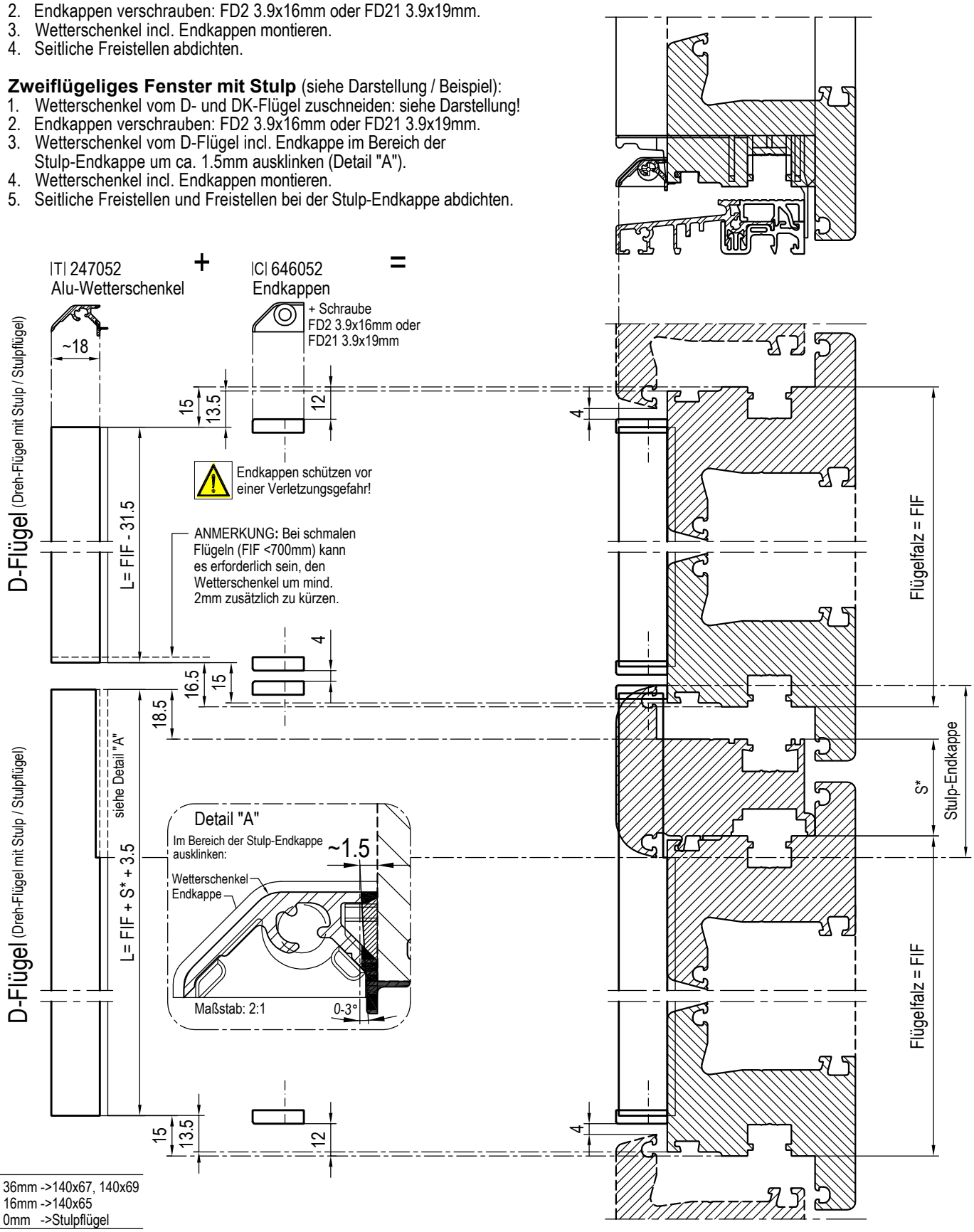

*S = 36mm ->140x67, 140x69
*S = 16mm ->140x65
*S = 0mm ->Stulpflügel

(Beispiel mit) Rahmen - Flügel 140x20 - Stulp 140x69 - Stulp-Endkappe 640069 - Schwelle 249060

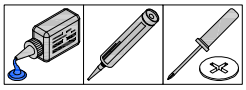

Schnitt waagerecht

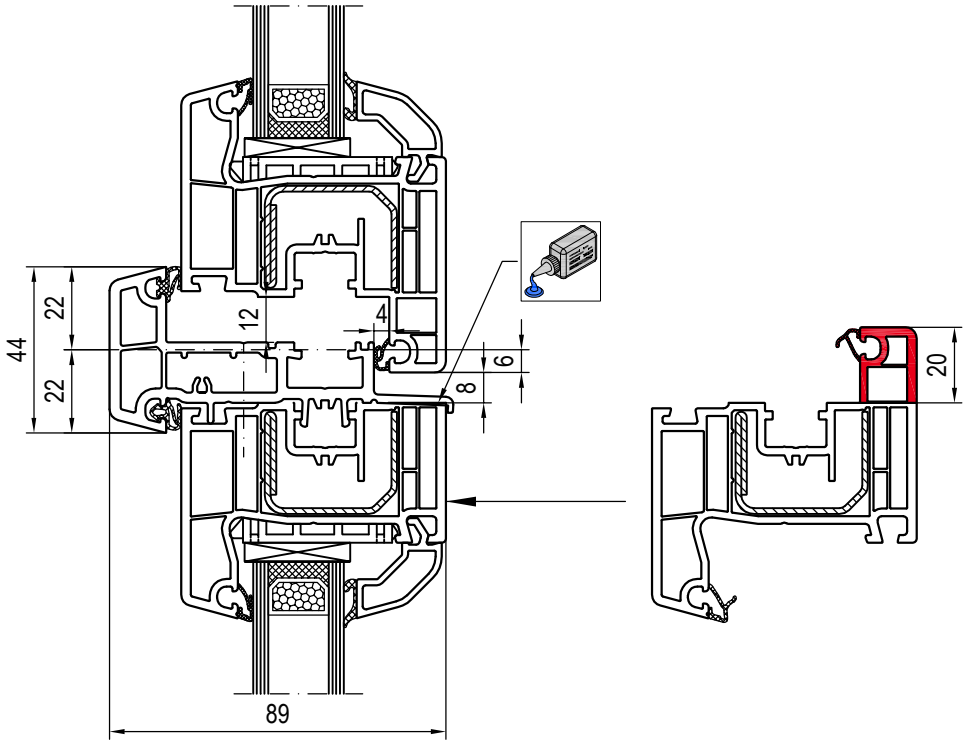

Schnitt senkrecht

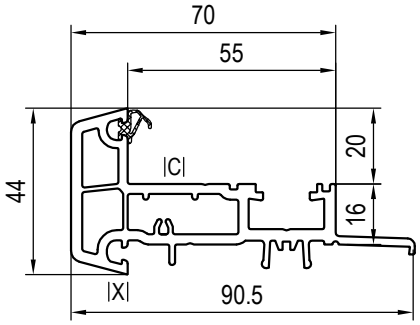

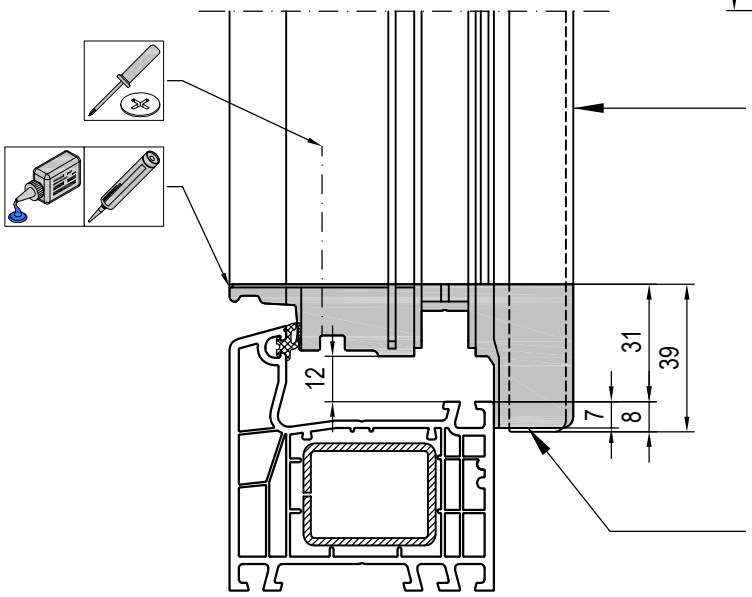

140x65 Stulp

|X| 447340, 449340
Dichtungen

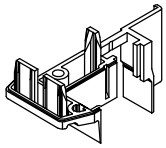

|C| 640065
Endkappen

Schnittlänge Stulp: Flügelhöhe - 78mm

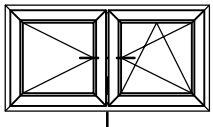

(Beispiel mit) Rahmen 140x07 - Flügel 140x20

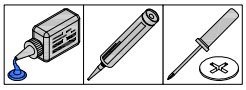

Schnitt waagerecht

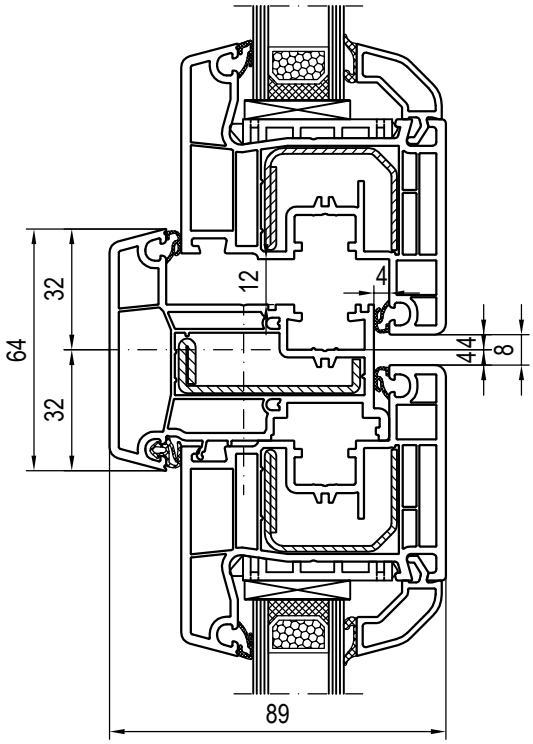

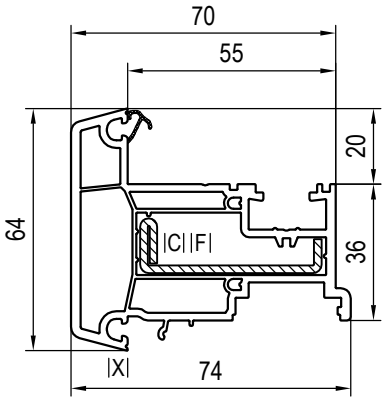

Schnitt senkrecht

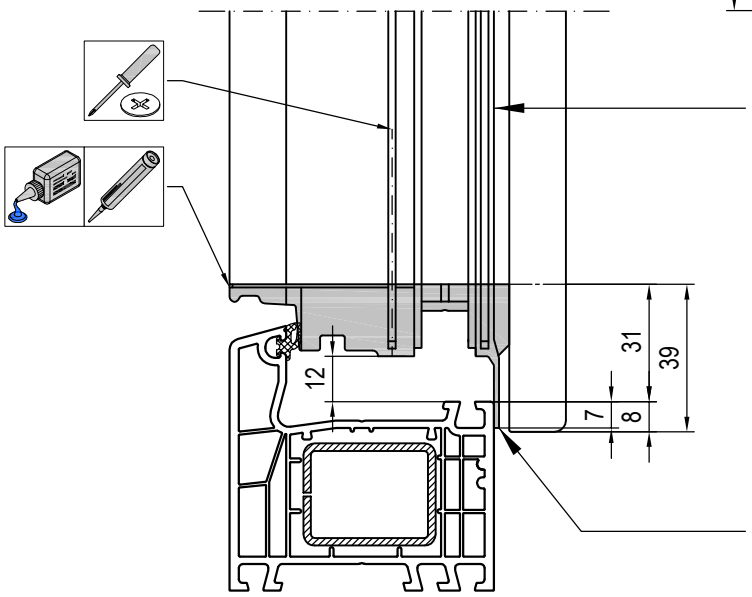

140x66 Stulp

|X| 447340, 449340
Dichtungen

|F| 229063 s=2.0mm 4.3/0.2cm4
Aussteifungen

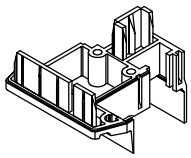

|C| 640066
Endkappen

Schnittlänge Stulp: Flügelhöhe - 78mm

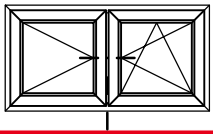

(Beispiel mit) Rahmen 140x07 - Flügel 140x20

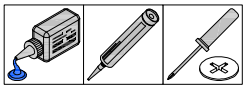

Schnitt waagerecht

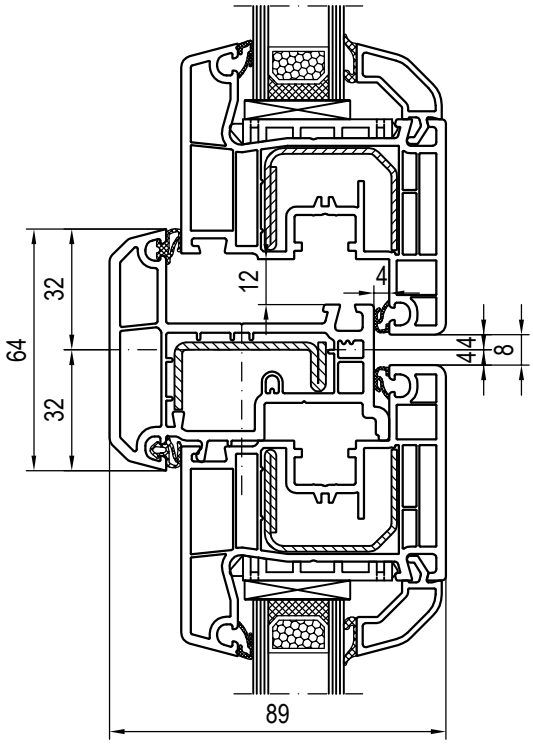

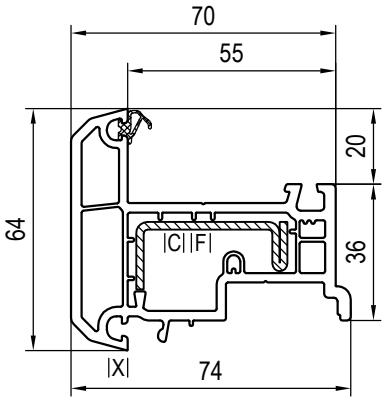

Schnitt senkrecht

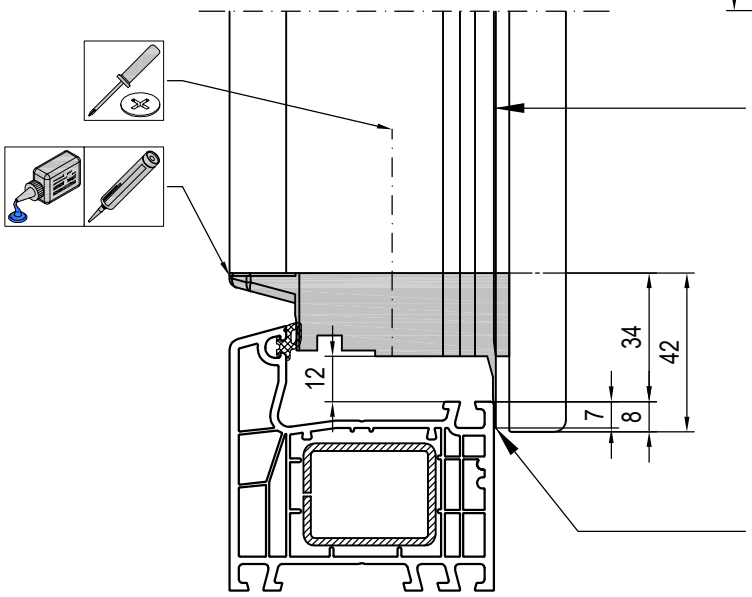

140x67 Stulp

|X| 447340, 449340
Dichtungen

|F| 259094 s=2.0mm 3.4/0.3cm4
Aussteifungen

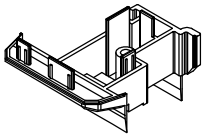

|C| 640067
Endkappen

Schnittlänge Stulp: Flügelhöhe - 84mm

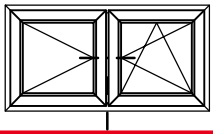

(Beispiel mit) Rahmen 140x07 - Flügel 140x20

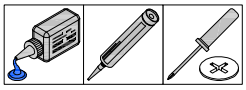

Schnitt waagerecht

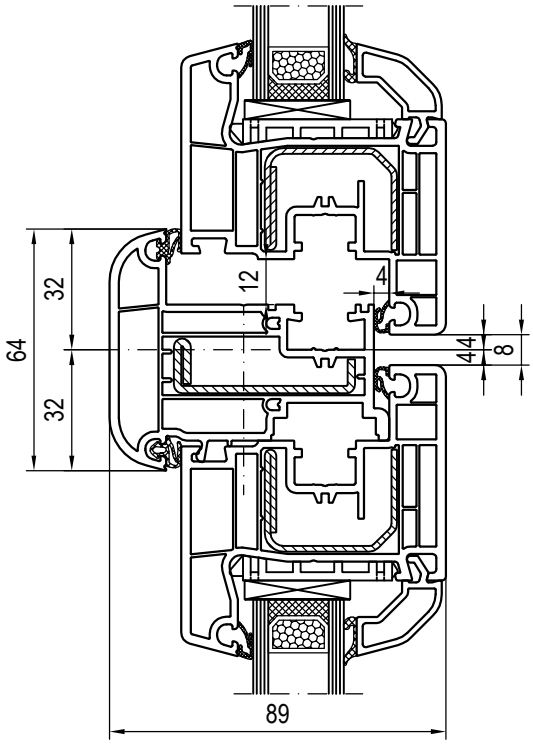

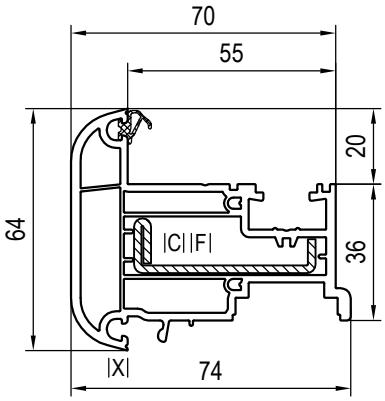

Schnitt senkrecht

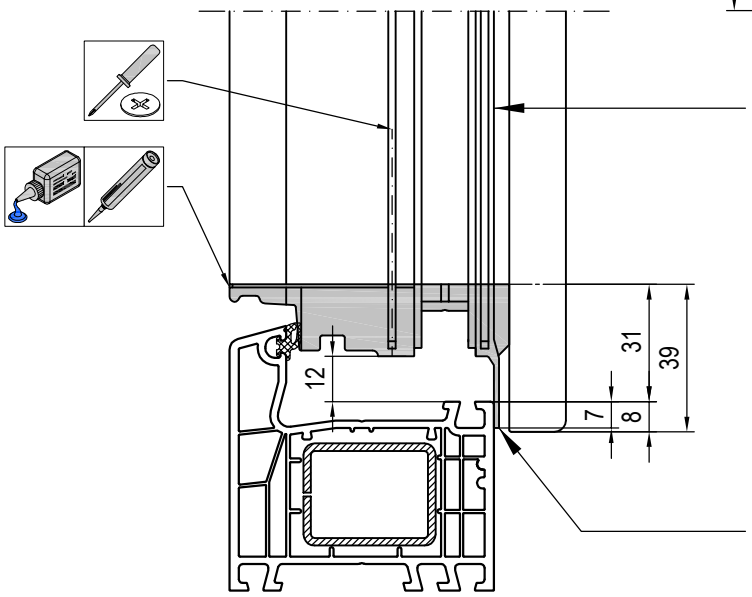

140x69 Stulp



|X| 447340, 449340
Dichtungen

|F| 229063 s=2.0mm 4.3/0.2cm4
Aussteifungen

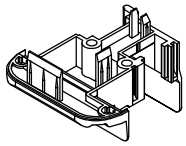

|C| 640069
Endkappen

Schnittlänge Stulp: Flügelhöhe - 78mm

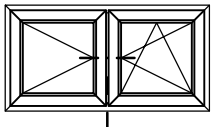

(Beispiel mit) Rahmen 140x07 - Flügel 140x20

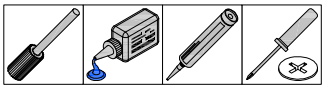

Schnitt waagerecht

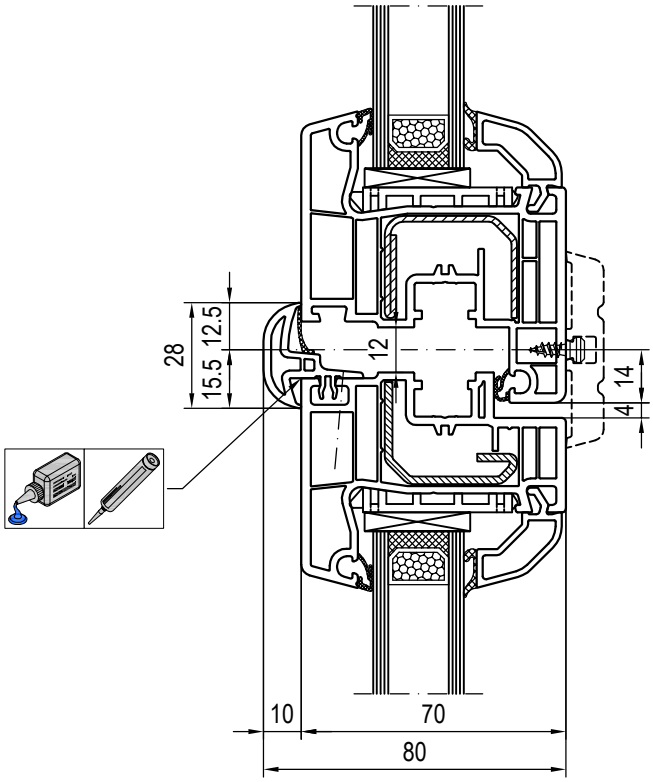

Schnitt senkrecht

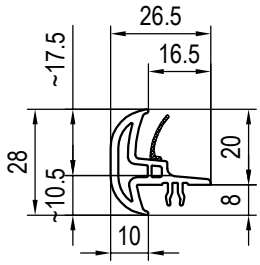

110x97 Stulp

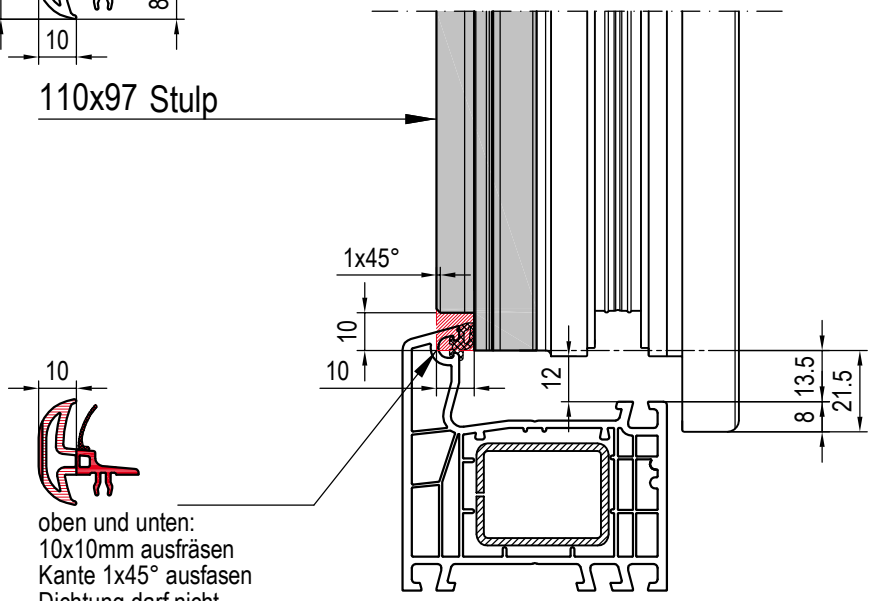

oben und unten:
10x10mm ausfräsen
Kante 1x45° ausfasen
Dichtung darf nicht
beschädigt werden!

Schnittlänge Stulp (außen): Flügelhöhe - 43mm

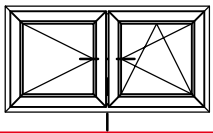

(Beispiel mit) Rahmen 140x07 - Flügel 140x20 - Stulpflügel 140x76

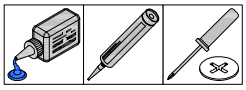

Schnitt waagerecht

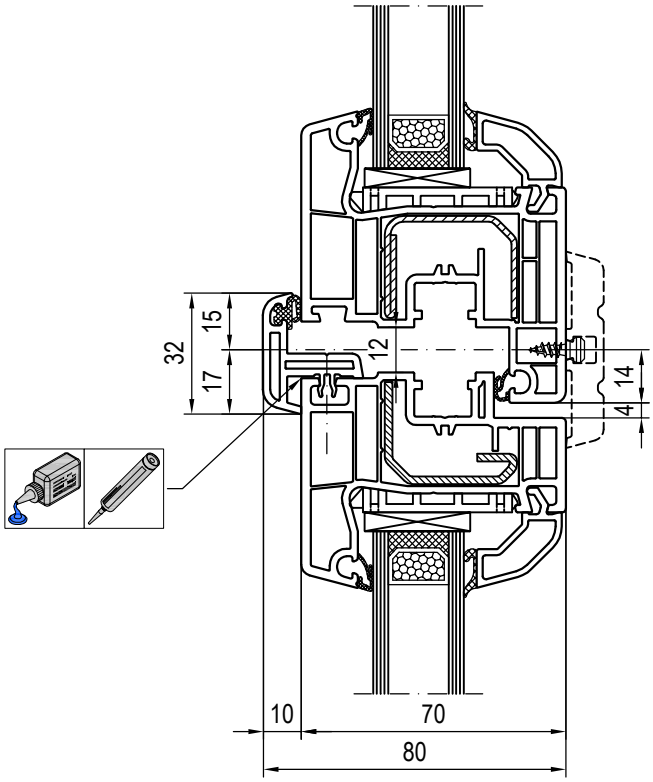

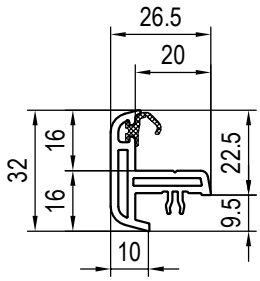

Schnitt senkrecht

120x97 Stulp

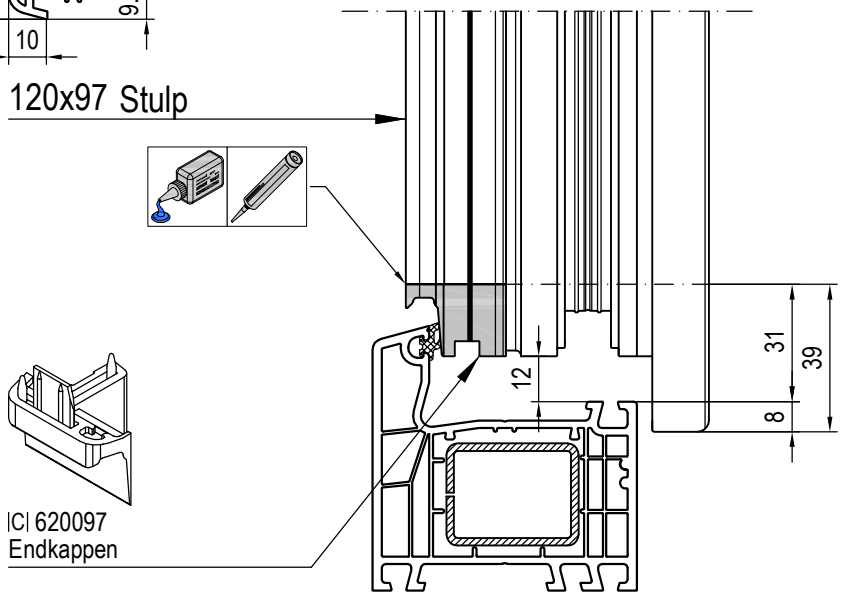

IC| 620097
Endkappen

Schnittlänge Stulp (außen): Flügelhöhe - 78mm

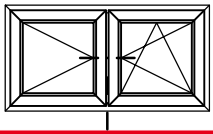

(Beispiel mit) Rahmen 140x07 - Flügel 140x20 - Stulpflügel 140x76

Schnitt waagerecht

Montageanleitung

Je 1x oben und 1x unten:
1. Stulpflügel mit Flügel verschweißen. (Abb. 1a)
2. Überstand vom Flügel (Abb. 1b) nach Kontur vom Stulpflügel abfräsen (Abb. 2).
3. Endkappe in die Öffnungen vom Flügel (Abb. 3) einsetzen / verkleben (Abb. 4).

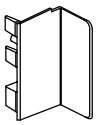

IC| 640082 (obere Darstellung)
Endkappen

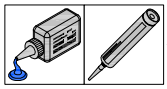

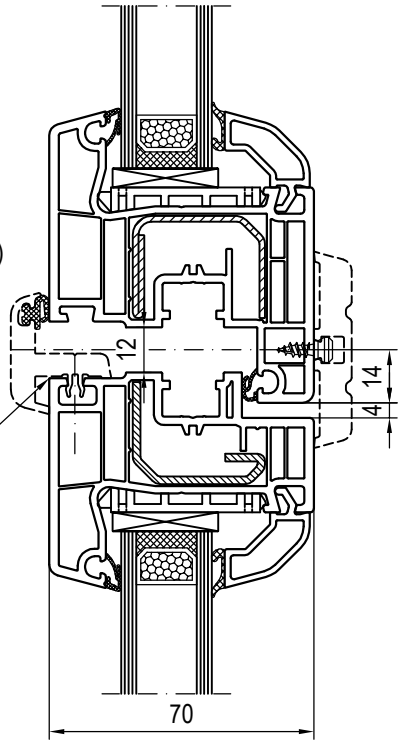

(Abb. 1a)
Ansicht von innen
Flügel

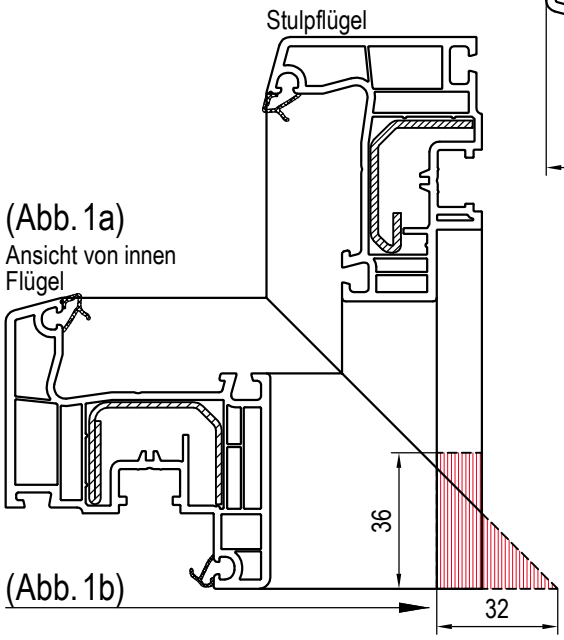

(Abb. 1b)

(Abb. 4)
Ansicht von innen
Flügel

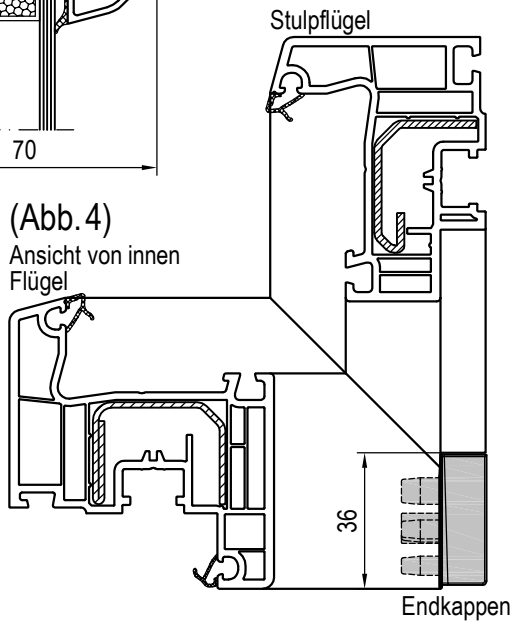

(Abb. 2)
Schnitt waagerecht

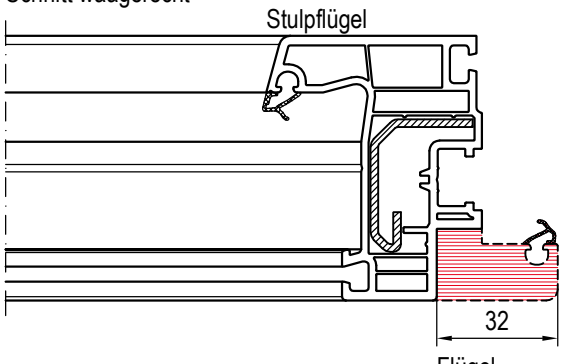

(Abb. 3)
Schnitt senkrecht

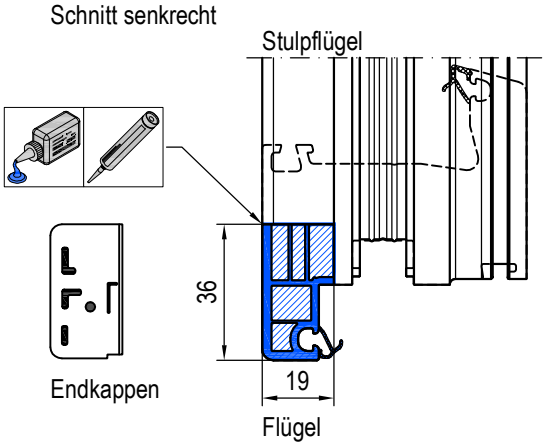

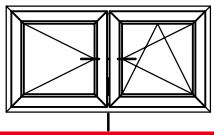

(Beispiel mit) Flügel 140x20 - Stulpflügel 140x76